Инструкция по сборке типовая

Офисное кресло myroo Office Wizard



Сборка согласно заказанной комплектации

Если у вас возник вопрос по гарантии / комплектации, мы всегда на связи: support@myroo.ru

СПИСОК ДЕТАЛЕЙ

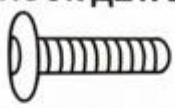

M8*25mm	3
M6*30mm	6
M6*25mm	2
M6*20mm	6
M6*12mm	5



M6mm	10
M8mm	3



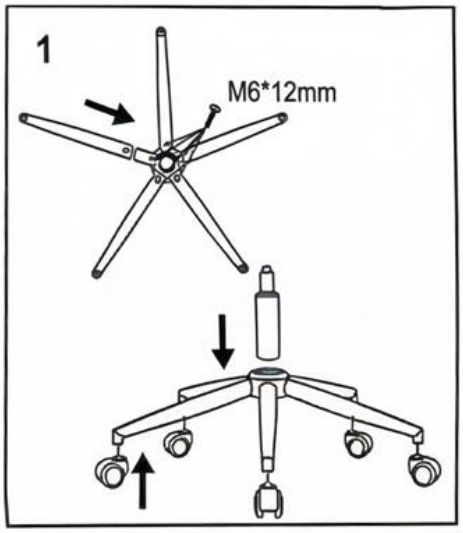

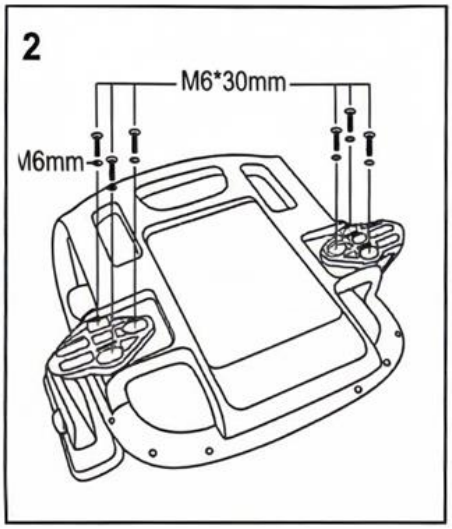

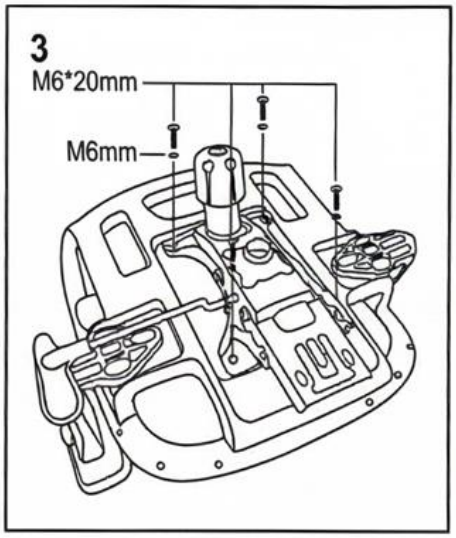

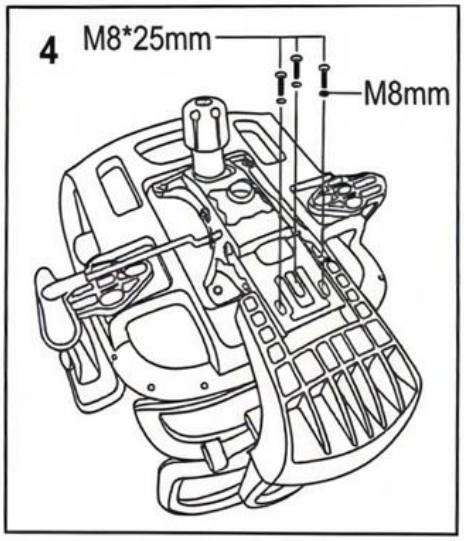

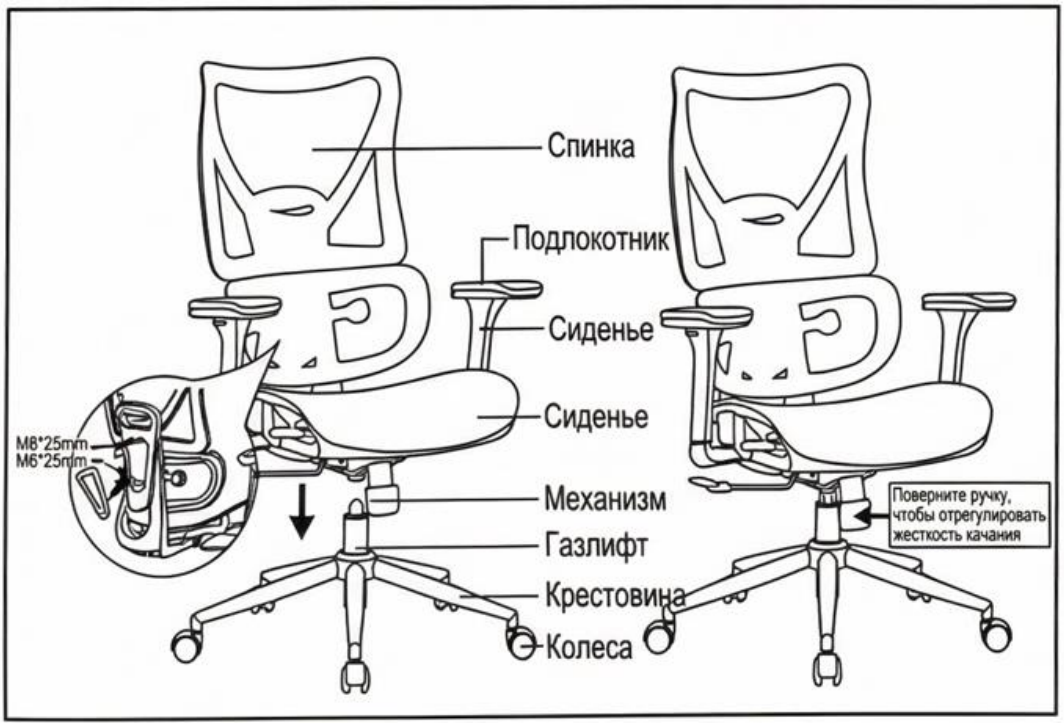

Ваше кресло готово!

Комфорт начинается здесь. ***myroo.***