Adax Eco Basic

Table of contents

1. **Installation manual**
   Pages 2-3
2. **ET E**CO **thermostat user guide**
   Page 4 – NO
   Page 5 – SE
   Page 6 – FI
   Page 7 – GB
   Page 8 – DE
   Page 9 – PT
   Page 10 – LT
   Page 11 – LV
   Page 12 – EE
   Page 13 – BG
   Page 14 – GR
   Page 15 – CZ
   Page 16 – HU
   Page 17 – HR
   Page 18 – PL
   Page 19 – SK
   Page 20 – RO
   Page 21 – RU
   Page 22 – ES
   Page 23 – IL
   Page 24 – SI
   Page 25 – IT
   Page 26 – RS
   Page 27 – NL
   Page 28 – FR
3. **Ecodesign information**
   Pages 29-34
4. **Declaration of conformity**
   Page 35

2020-07-27 art. nr.:62270

ADAX ECO IP24C

Monteringsanvisning
Monteringsvejledning
Monteringanvisning
Asennusohjeet

Montageanweisung
Installation instructions
Instrukcja montazu
инструкция за монтаж

NO DK SE FI DE GB PL BG

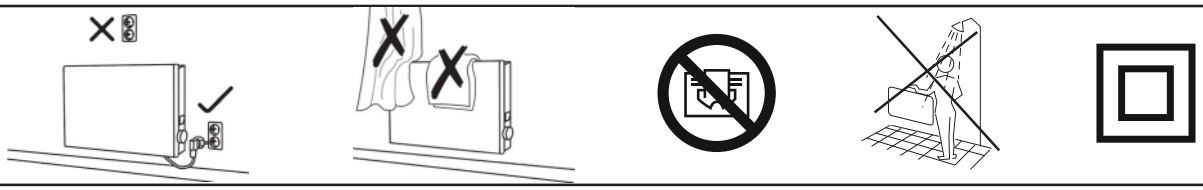

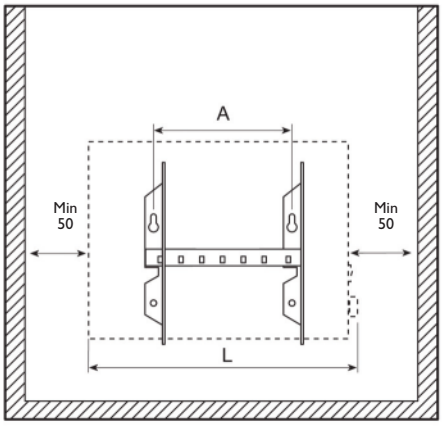

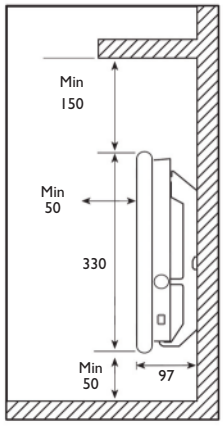

Watt	A	L
250	201	400
400	201,6	470
600	201,6	554
800	302,4	674
1000	302,4	714
1200	604,8	894
1400	604,8	1009
2000	604,8	1374

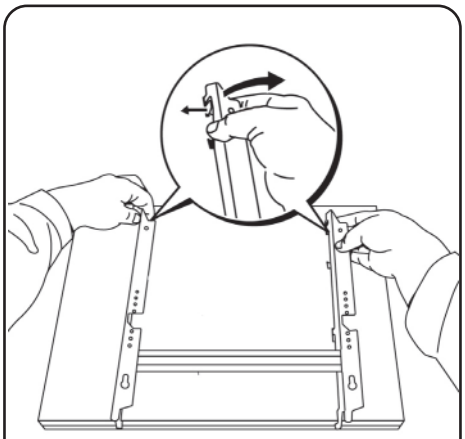

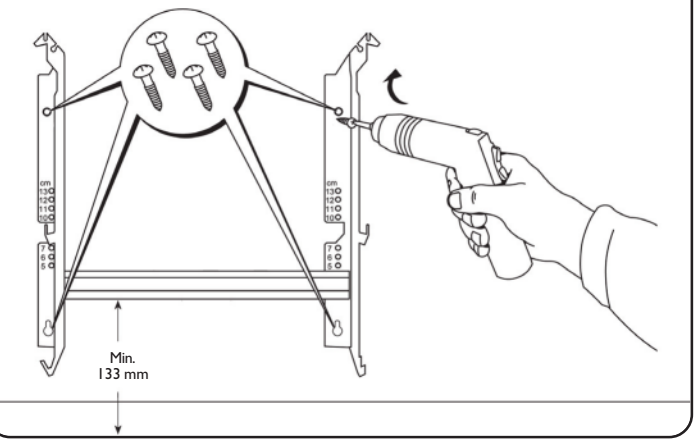

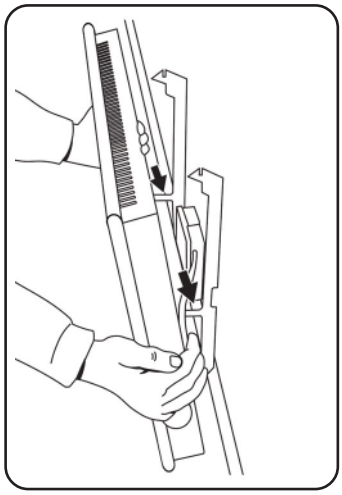

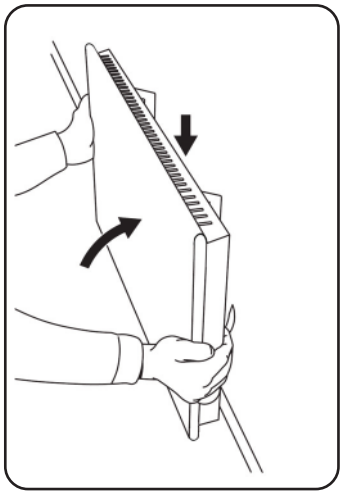

Auto-rèset av overtemperatursikring.

Auto-rèset af overtemperatursikring.

Automatisk återställning av överhettningsskydd

Ylikuumenemissuojan automaattinen palautus

Auto-reset, Übertemperatursicherung

Automatic reset of the overheating cut-out

Automatyczne ustawienie zabezpieczenia przed przegrzaniem

Автоматична защита от прегряване

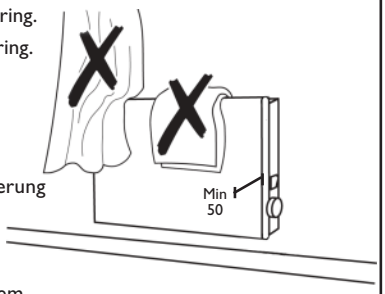

Rengjøres hver måned i fyringssesongen

Rengøring hver måned i opvarmningsesonen

Rengörs varje månad under användingsperioden

Puhdistetaan kuukausittain käyttöaikana

Reinigung, 1x im Monat während der Heizperiode

Clean each month during period of use

Czyszczenie, raz na miesiąc w okresie grzewczym

Почиствайте всеки месец през периода на употреба

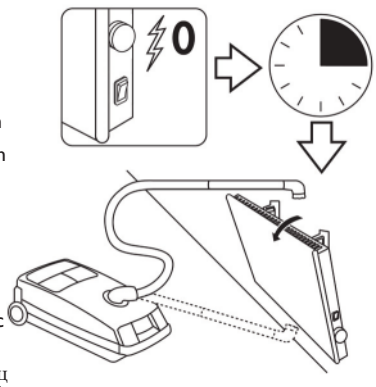

Adax AS, Myresgt. 1. 3060 Svelvik, Norway. **www.adax.no**

Art.no. 62227 Date: 250520

ADAX ECO
IP24C

Monteringsanvisning
Monteringsvejledning
Monteringanvisning
Asennusohjeet

Montageanweisung
Installation instructions
Instrukcja montazu
инструкция за монтаж

NO DK SE FI DE GB PL BG

ADAX

1

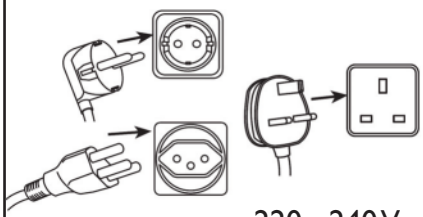

220 - 240V
50/60 Hz
IP 24C

2

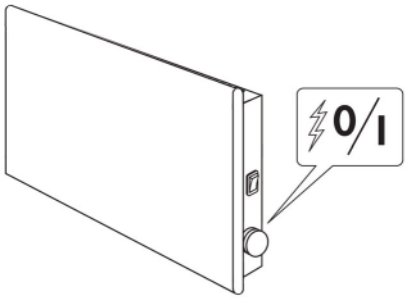

3

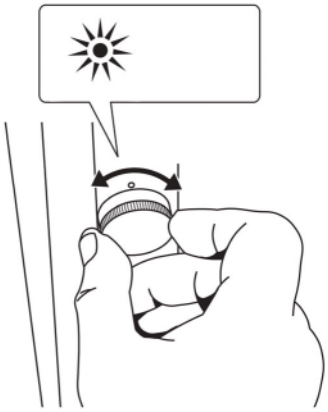

ADAX ECO ET

- Elektrisk montasje må bare utføres av autorisert installatør.
- Elektrisk installation får endast utföras av behörig installatör.
- Sähköasennukset saa suorittaa vain asennusoikeudet omaava asennusliike.
- Anschluß darf nur durch Fachmann durchgeführt werden.
- Electric installation must be carried out by an authorised electrician.
- Podłączenie do sieci elektrycznejnależy powierzyć elektroinstalatorowi.
- Почиствайте всеки месец през периода на употреба

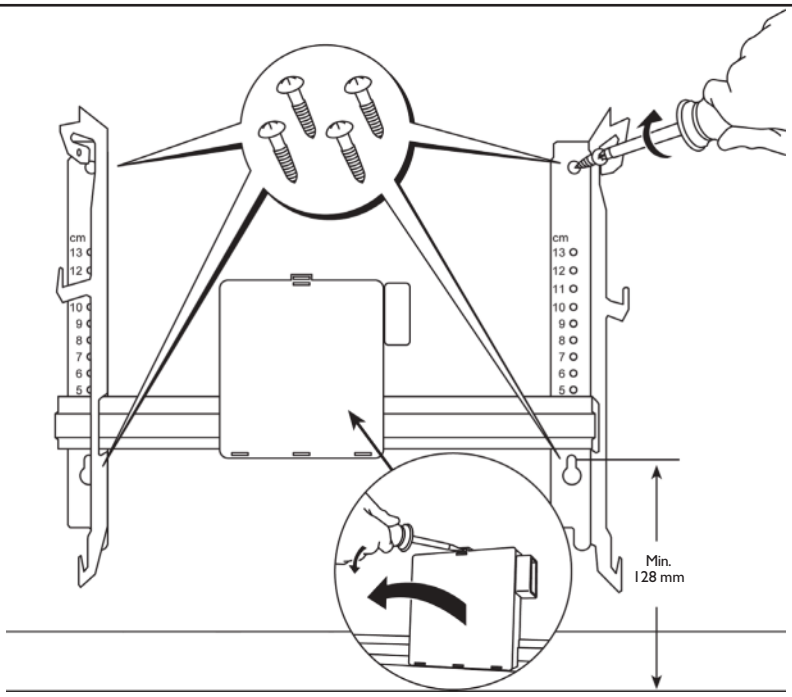

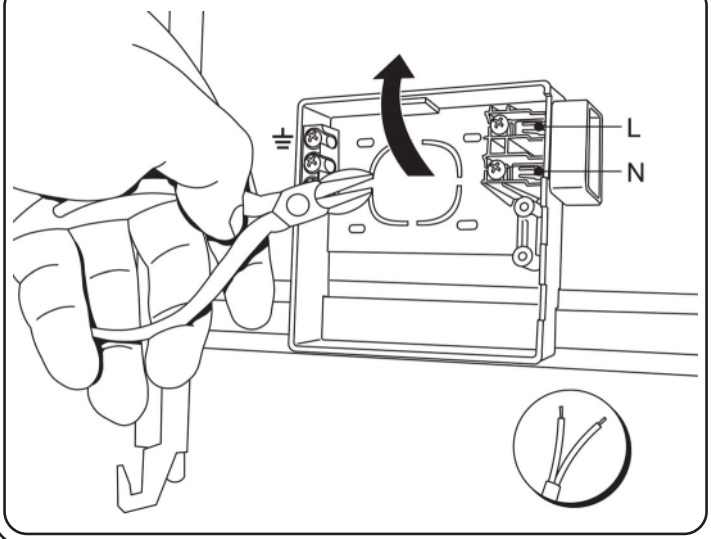

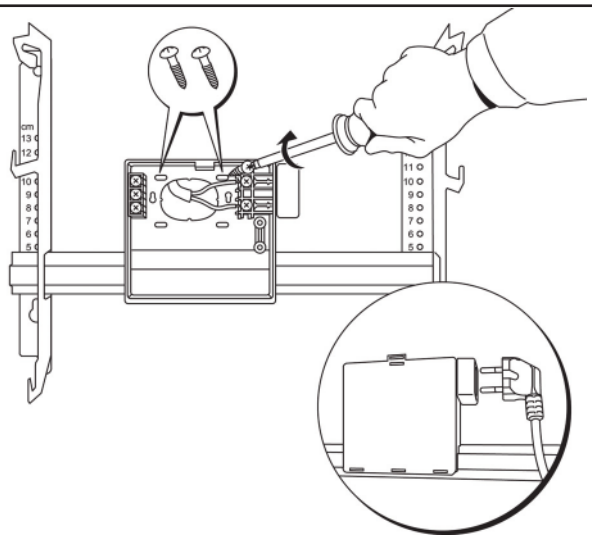

Art.no. 62227 Date: 250520

Программы/режимы/настройки:

P1 – Понижение температуры в ночное время (ночной обогрев)
P2 – Программы
Ручная установка (работает так же, как при первом запуске обогревателя — шаг 1)

P1 P2

Шаг 1. Первый запуск обогревателя

Полное руководство пользователя по программированию и эксплуатации обогревателя можно скачать здесь: ***www.adax.no***

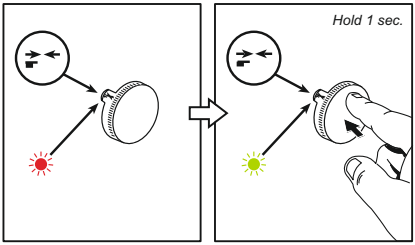

Следуйте приведенным ниже инструкциям. Эти действия выполняются при первом запуске обогревателя, а также при его перезагрузке после отключения электропитания.Это позволяет произвести калибровку устройства и выполнить сброс всех настроек.
1. Подсоедините обогреватель к силовой розетке.
2. Включите обогреватель.
3. Поверните регулятор ➔➔ таким образом, чтобы 2 стрелки были направлены навстречу друг другу (22 °C) в сторону лампочки.
4. Нажмите на регулятор и удерживайте его в таком положении в тече-ние 1 секунды. При этом лампочка должна мигнуть зеленым светом.
5. Теперь, когда обогреватель был должным образом настроен, можно установить требуемую температуру.

Данная процедура позволяет сбросить все настройки. Ее можно использовать, например, после отключения источника питания либо для отключения программы ночного обогрева.

Отключение электроэнергии

При отключении электроэнергии обогреватель запоминает последние настройки (температуру). После возобновления подачи питания он снова начнет осуществлять обогрев. При изменении значения температуры лампочка мигнет красным светом — индикация отсутствия напряжения на устройстве.
Чтобы отрегулировать температуру, повторно выполните **шаг 1** — «Первый запуск обогревателя».
Если обогреватель был выключен на протяжении длительного периода времени (например, все лето), при его включении лампочка мигнет красным светом — повторите действия, описанные в **шаге 1**.

Сброс до заводских настроек

Эта функция позволяет сбросить все настройки обогревателя (программные и сервисные) до заводских значений, чтобы обеспечить возможность его настройки «с нуля».
Заводские настройки
1. Поверните регулятор в положение с символом руки и нажмите на него, чтобы подтвердить свой выбор.
2. Поверните регулятор в положение, соответствующее температуре 11 °C.
3. Дважды нажмите на регулятор, удерживая его в течение 1 секунды. При этом лампочка мигнет зеленым и красным светом.
4. Нажмите и удерживайте регулятор в течение 3 секунд. При этом лампочка должна мигнуть зеленым светом.

После этого все настройки обогревателя будут сброшены до заводских значений.
Чтобы задать новые настройки обогревателя, следуйте инструкциям, описанным в шаге 1.

Режим «Защита от детей»

Термостат (регулятор) можно заблокировать, чтобы предотвратить изменение настроек обогревателя и температуры детьми или другими людьми.
Включение режима «Защита от детей»
1. Поверните регулятор в положение нагрева до желаемой температуры (например, 22 °C).
2. Нажмите на регулятор и удерживайте его в таком положении в течение 3 секунд. При этом лампочка должна мигнуть красным светом.
3. Если после выполнения всех этих действий вы повернете регулятор, лампочка мигнет красным светом. В этом случае температуру нельзя будет изменить.

Отключение режима «Защита от детей»
1. Поверните регулятор таким образом, чтобы стрелки находились в положении (показывали символы), как при включении обогревателя.
2. Нажмите на регулятор и удерживайте его в таком положении в течение 3 секунд. При этом лампочка должна мигнуть зеленым светом.
3. При отключении режима «Защита от детей» обогреватель выполнит обогрев до уровня 22 °C. Вы сможете отрегулировать значение температуры в соответствии со своими предпочтениями.

RU	Россия Russia
1	Идентификтор модели
2	Отопительная мощность
3	P_{nom} = Номинальная тепловая мощность
4	P_{min} = Минимальная тепловая мощность (заявленная)
5	$P_{max,c}$ = Максимальная непрерывная тепловая мощность
6	Дополнительное энергопотребление прибора
7	el_{max} = При номинальной тепловой мощности
8	el_{min} = При минимальной тепловой мощности
9	el_{SB} = В режиме standby (спящем)
10	Тип управления по тепловой мощности/температуре воздуха (выбрать что-то одно)
11	одна ступень мощности, без контроля температуры воздуха
12	две и более ступеней мощностей, без контроля температуры воздуха
13	с механическим термостатом, работающим по температуре воздуха в помещении
14	с электронным термостатом, работающим по температуре воздуха в помещении
15	с электронным термостатом, работающим по температуре воздуха в помещении, + суточный таймер
16	с электронным термостатом, работающим по температуре воздуха в помещении, + недельный таймер
17	Другие возможности управления (возможен выбор нескольких параметров)
18	управление по температуре воздуха в помещении, с датчиком движения
19	управление по температуре воздуха в помещении, с датчиком открытого окна
20	с возможностью дистанционного управления
21	с адаптивным стартом
22	с ограничителем времени работы
23	с датчиком теплового излучения
24	Контактная информация - название и адерс производителя/ представительства
25	да/нет

DECLARATION OF CONFORMITY

Adax AS, P.o.Box 38, 3061 Svelvik, Norway *(Manufacturer)*

We hereby declare that the convector heaters series Adax ECO:

NAME, TYPE AND MODEL:

ECO – 330mm high, glass or steel front, white. Glass front only 250W

ECO KET –cable and plug,
ECO ET – for fixed connection
Range: Input 220-240V AC, 250-2000W, 50Hz AC, IP24, CL II Double insulated
Control units for all models: Built-in electronic thermostat
Variants: ECO 02…, ECO 04…, ECO 06…, ECO 08 …, ECO 10…, ECO 12…, ECO 14… or ECO 20….

comply with the following Directives/Standards:

LVD (2014/35/EU)	EN 60335-1:2012;A11,A13 EN 60335-2-30:2009;A11
EMF	EN 62233:2008
EMC (2014/30/EU)	EN 55014-1:2017 EN 55014-2:2015 EN 61000-3-2:2019 EN 61000-3-3:2013
ECO design directive (2009/125/EC)	2015/188/EU
RoHS 2 (2011/65/EU)	

CE

This declaration of conformity is issued under the responsibility of:

Svelvik, July 27, 2020

Place and date of issue

Roger Dalen

Roger Dalen
Managing Director

Art.no.62272