ADAX NEO H/L WIFI (WT)

Table of contents

1. **Installation manual**
   Pages 2-3
2. **WIFI (WT) thermostat user guide**
   Page 4 – NO
   Page 5 – SE
   Page 6 – FI
   Page 7 – EN
   Page 8 – DE
   Page 9 – PT
   Page 10 – LT
   Page 11 – LV
   Page 12 – ET
   Page 13 – BG
   Page 14 – EL
   Page 15 – CZ
   Page 16 – HU
   Page 17 – HR
   Page 18 – PL
   Page 19 – SK
   Page 20 – RO
   Page 21 – RU
   Page 22 – ES
   Page 23 – HE
   Page 24 – SL
   Page 25 – IT
   Page 26 – SR
   Page 27 – NL
   Page 28 – FR
3. **Ecodesign information**
   Pages 29-35
4. **Declaration of conformity**
   Page 36

2019-01-17 art. nr.:62036

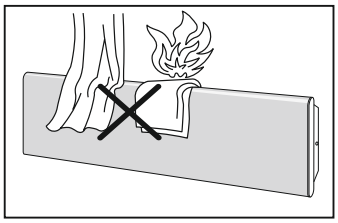
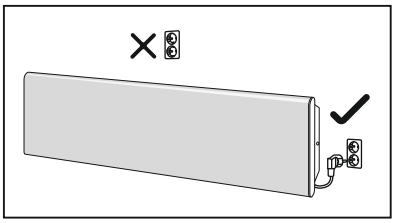

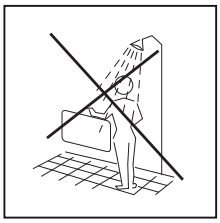
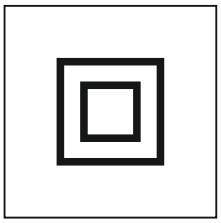

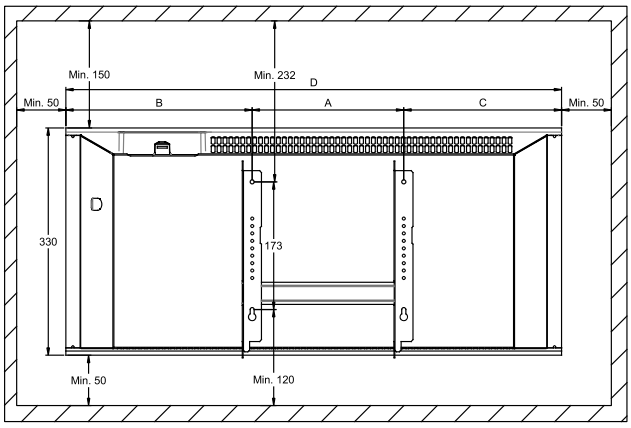

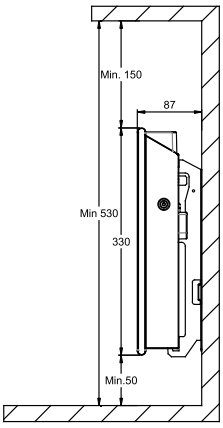

NEO H	Watt	B	A	C	D
NEO H 02	250	227	201	92	520
NEO H 04	400	227	201	137	565
NEO H 06	600	227	201	207	635
NEO H 08	800	236	302	212	750
NEO H 10	1000	268	302	239	809
NEO H 12	1200	356	302	326	984
NEO H 14	1400	263	604	227	1094
NEO H 20	2000	414	604	385	1403

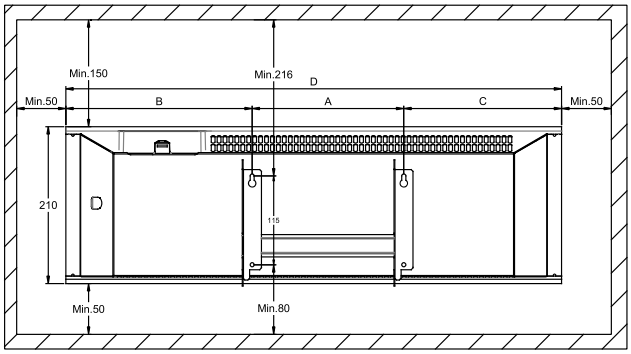

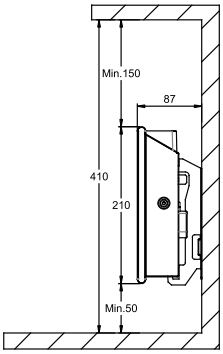

NEO L	Watt	B	A	C	D
NEO L 02	250	237	201	217	655
NEO L 04	400	253	302	228	783
NEO L 06	600	364	302	339	1005
NEO L 08	800	303	604	279	1186
NEO L 10	1000	386	604	390	1380
NEO L 12	1200	484	604	460	1548
NEO L 14	1400	293	1198	269	1760

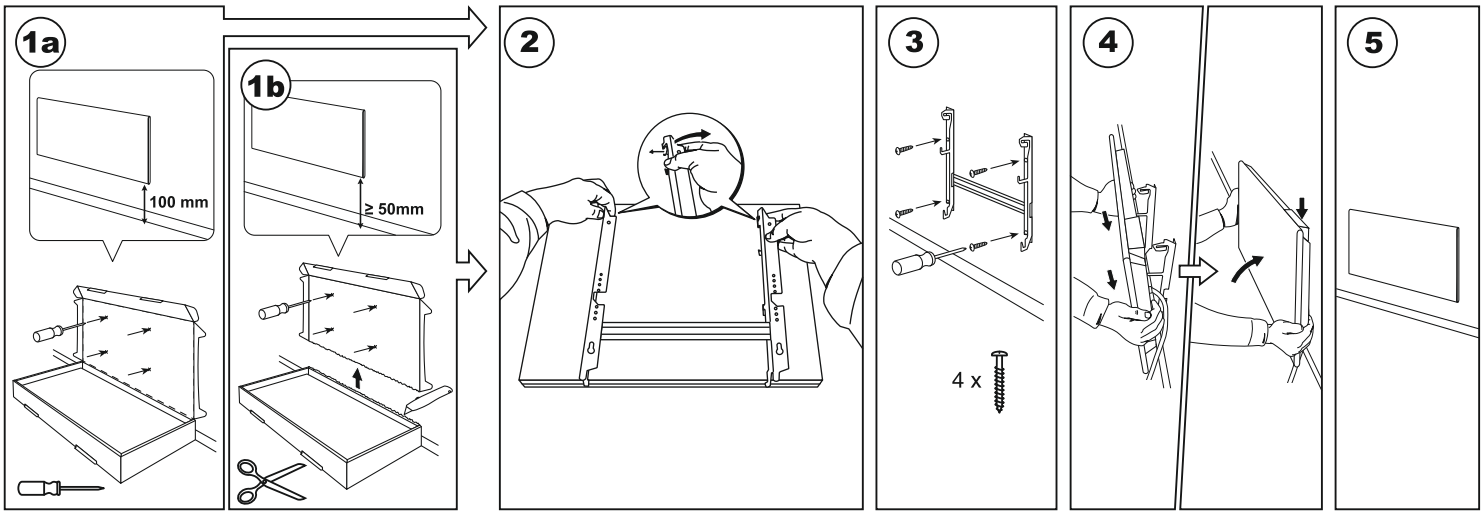

Adax AS, Myresgt. 1, 3060 Svelvik, Norway
www.adax.no
Art.no. 62010 Date: 03 12 2018

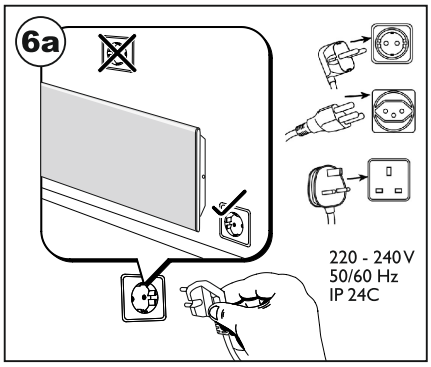

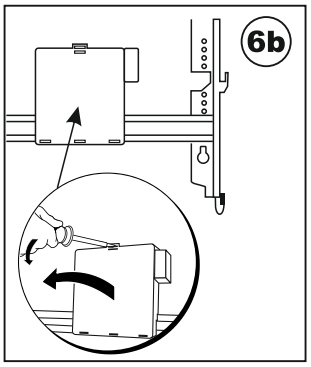

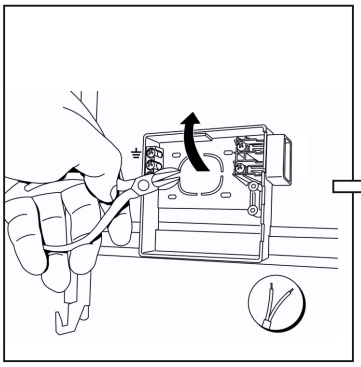

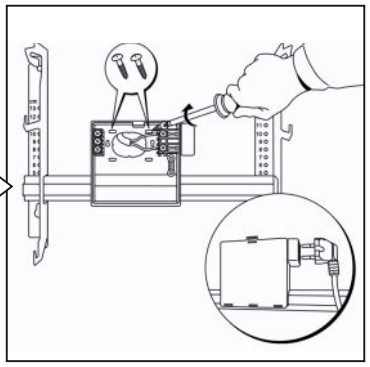

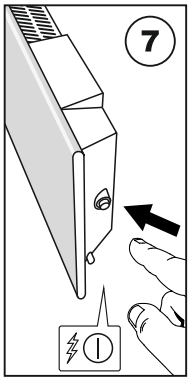

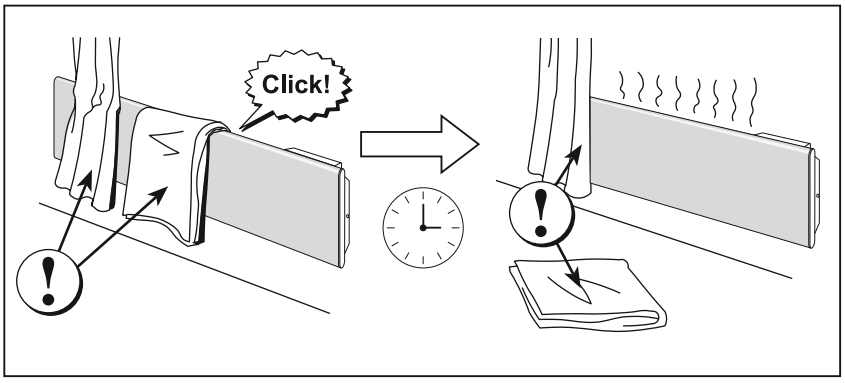

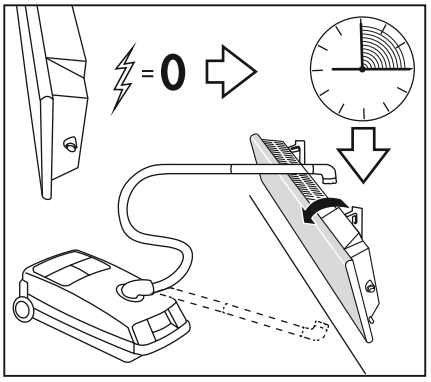

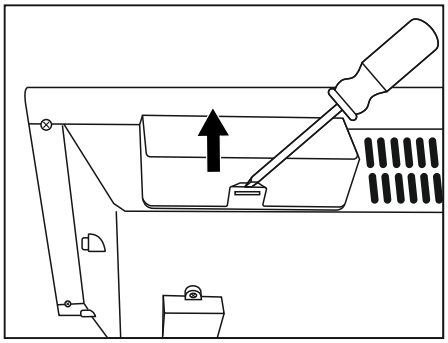

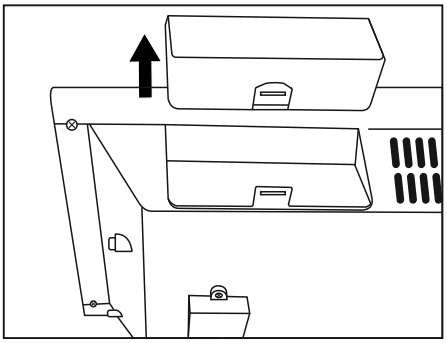

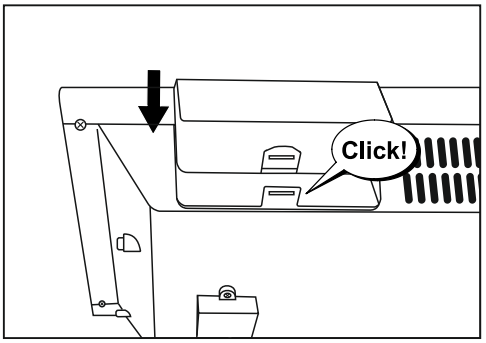

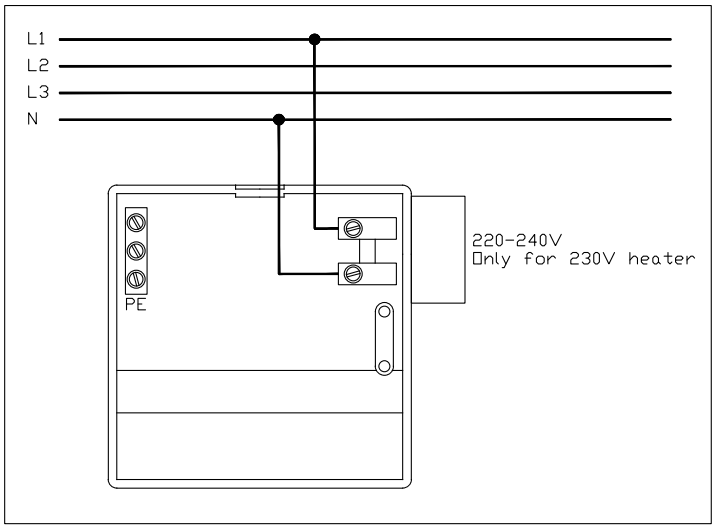

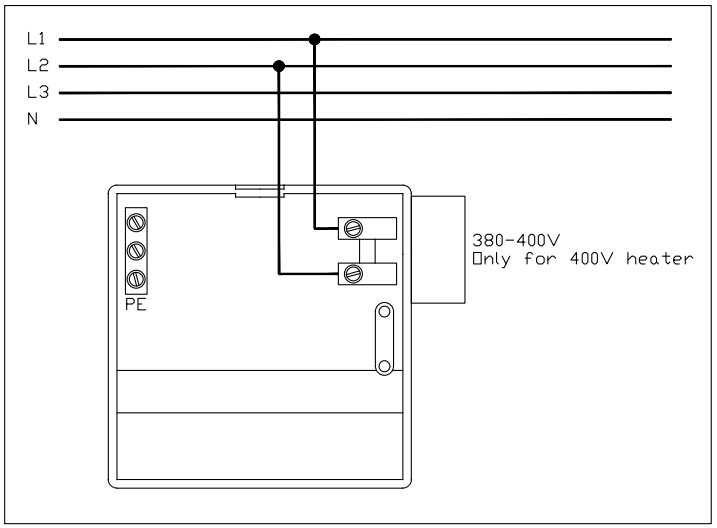

EN If the supply cord is damaged, it must be replaced by the manufacturer, its service agent or similarly qualified persons in order to avoid hazard.

NO Hvis strømkabelen er skadet må den skiftes ut av produsenten, dennes servicerepresentant eller lignende kvalifisert person for å unngå fare.

SE Om elkabeln är skadad måste den repareras av tillverkaren, dess serviceverkstad eller liknande kvalificerade personer för att undvika fara.

FI Jos virtajohto on vaurioitunut, valmistajan, sen huoltoedustajan tai vastaavasti pätevän henkilön on vaihdettava se vaaran välttämiseksi.

Adax AS, Myresgt. 1, 3060 Svelvik, Norway
www.adax.no

Art.no. 62010 Date: 03 12 2018

Руководство пользователя термостата Adax WT

Wi-Fi 2,4 GHz, WPA2, 802.11 b/g
iPhone (IOS 10.0 or higher)
Android 5.0 or higher

Схема термостата

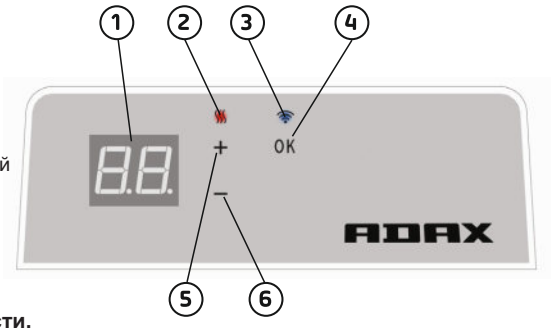

1. Дисплей – показывает заданную температуру.
2. Красный светодиод – светится во время работы нагревателя.
3. Синий светодиод (индикатор Wi-Fi) – светится, когда нагреватель установлен и подключен.
4. Кнопка «OK» для включения различных функций (см. пояснение в руководстве).
5. Увеличение заданной температуры.
6. Уменьшение заданной температуры.

Включайте и выключайте нагреватель с помощью кнопки на его правой поверхности.

Этот WiFi-термостат Adax предназначен для удаленного управления с помощью приложения Adax WiFi.
Изделие также можно использовать без подключения к приложению таким образом (использование в ручном режиме):

Основные функции в ручном режиме

1. Установите желаемую температуру с помощью кнопок 5 (+) или 6 (-) на термостате.
2. Блокировка клавиш / защита от доступа детей Доступ к термостату можно заблокировать, чтобы другие, в том числе дети, не могли поменять настройки. Эта функция включается и выключается удержанием кнопки 4 (OK) в течение 5 секунд, пока на дисплее не замигает «CC». Повторите процесс, чтобы выключить блокировку клавиш.
3. Включение и выключение подсветки дисплея. Эта функция включается и выключается одновременным удержанием кнопок 6 (-) и 4 (OK) в течение 5 секунд, пока на дисплей не мигнет трижды. Дисплей выключится через 30 секунд после регулировки. Подсветка включится снова после нажатия любой кнопки (+, - или OK)
4. Чтобы включить программы (запланировать программу, режим защиты от замерзания и т.д.), нагреватели нужно установить и контролировать с помощью приложения Adax WiFi.

Управляйте нагревателем с помощью приложения Adax WiFi на мобильном устройстве.

Важно! При установке нагревателей ваш телефон должен быть подключен к полосе 2,4 ГГц роутера.
Подробное пошаговое руководство с рисунками можно найти на странице www.adax.no/wi-fi

1. Загрузите приложение Adax WiFi для Apple в App Store или для Android в Google Play.
2. Выполните указания по установке, приведенные в приложении.
3. После установки нагревателя всеми его функциями можно управлять в приложении.
4. С помощью приложения нагревателя можно соединить с зонами (комнатами), задать желаемые периоды нагрева и ожидания с использованием недельных программ.

Советы и дополнительные функции

1. Сброс к настройкам по умолчанию: удерживайте кнопки +, - и OK до тех пор, пока на дисплее не будет на короткое время показано «rE», а затем значение 20 градусов.
2. При включении после сбоя питания нагреватель начнет нагрев до последней сохраненной температуры.
3. При подключении нагревателя к приложению функция защиты от доступа детей включается с помощью приложения, а не вручную на термостате.
4. Включение и выключение подсветки дисплея. Эта функция включается и выключается одновременным удержанием кнопок 6 (-) и 4 (OK) в течение 5 секунд. Подсветка выключится после 30 секунд и включится снова после нажатия любой кнопки (+, - или OK).

RU	Россия Russia
1	Идентификтор модели
2	Отопительная мощность
3	P_{nom} = Номинальная тепловая мощность
4	P_{min} = Минимальная тепловая мощность (заявленная)
5	$P_{max,c}$ = Максимальная непрерывная тепловая мощность
6	Дополнительное энергопотребление прибора
7	el_{max} = При номинальной тепловой мощности
8	el_{min} = При минимальной тепловой мощности
9	el_{SB} = В режиме standby (спящем)
10	Тип управления по тепловой мощности/температуре воздуха (выбрать что-то одно)
11	одна ступень мощности, без контроля температуры воздуха
12	две и более ступеней мощностей, без контроля температуры воздуха
13	с механическим термостатом, работающим по температуре воздуха в помещении
14	с электронным термостатом, работающим по температуре воздуха в помещении
15	с электронным термостатом, работающим по температуре воздуха в помещении, + суточный таймер
16	с электронным термостатом, работающим по температуре воздуха в помещении, + недельный таймер
17	Другие возможности управления (возможен выбор нескольких параметров)
18	управление по температуре воздуха в помещении, с датчиком движения
19	управление по температуре воздуха в помещении, с датчиком открытого окна
20	с возможностью дистанционного управления
21	с адаптивным стартом
22	с ограничителем времени работы
23	с датчиком теплового излучения
24	Контактная информация - название и адерс производителя/ представительства
25	да/нет

DECLARATION OF CONFORMITY

We, ADAX AS

(Supplier's name)

P.o. Box 38, 3061 SVELVIK, NORWAY

(Address)

declare under our sole responsibility that the product(s)

Convector heater series Adax NEO H or L with thermostat DT or WT (WIFI)

(Name, type and model or series)

is/are in conformity with following Directives/Standards:

LVD (2014/35/EU)	EN 60335-1:2012;A11 EN 60335-2-30:2009;A11
EMF	EN 62233:2008
EMC (2014/30/EU)	EN 55014-1:2006;A1;A2 EN 55014-2:2015 EN 61000-3-2:2014 EN 61000-3-3:2013 EN 300 328:V1.9.1 Spurious Emissions EN 62233:2008

ECO design directive (2009/125/EC)

Class II, IP24C

CE

This declaration of conformity is issued under the responsibility of:

Svelvik, May 16, 2018

Place and date of issue

Roger Dalen

Managing Director

(Name and signature of authorized person)

Art.no.62056