ADAX VP12

Table of contents

1. Installation manual

Pages 2-3

2. ET ECO thermostat user guide

Page 4 – NO
Page 5 – SE
Page 6 – FI
Page 7 – GB
Page 8 – DE
Page 9 – PT
Page 10 – LT
Page 11 – LV
Page 12 – EE
Page 13 – BG
Page 14 – GR
Page 15 – CZ
Page 16 – HU
Page 17 – HR
Page 18 – PL
Page 19 – SK
Page 20 – RO
Page 21 – RU
Page 22 – ES
Page 23 – IL
Page 24 – SI
Page 25 – IT
Page 26 – RS
Page 27 – NL
Page 28 – FR

3. Ecodesign information

Pages 29-34

4. Declaration of conformity

Page 35

2021-09-23 art. nr.:62282

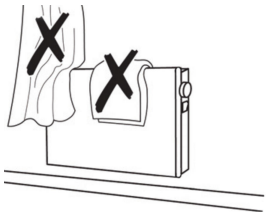
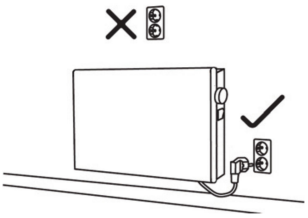
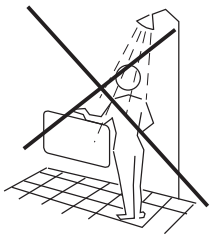

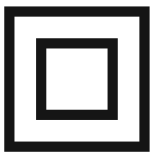

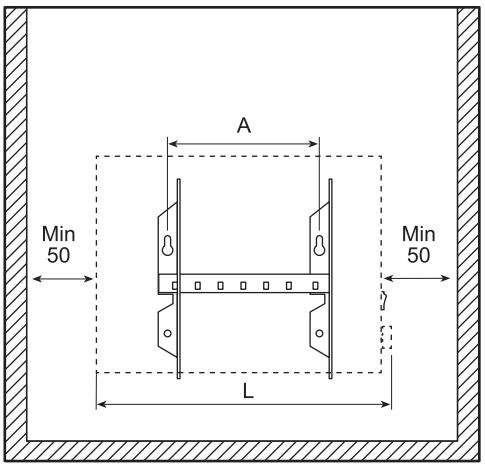

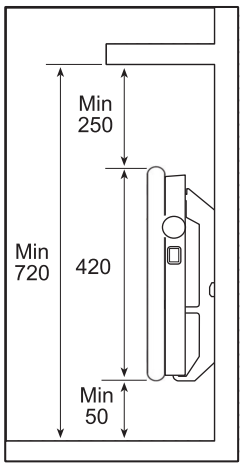

Watt	A	L
400	200	350
600	200	430
800	200	510
1000	300	555
1200	300	670
1500	300	755
2000	600	955
2500	600	1170

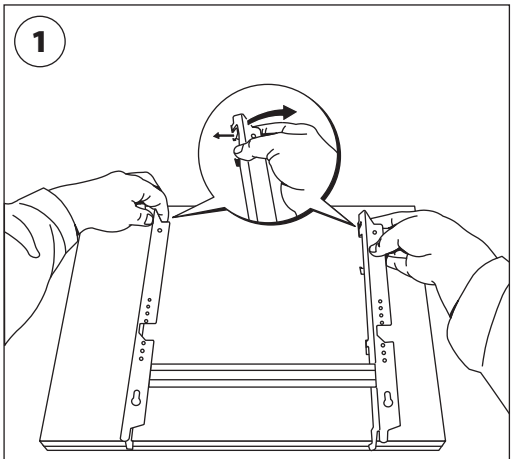

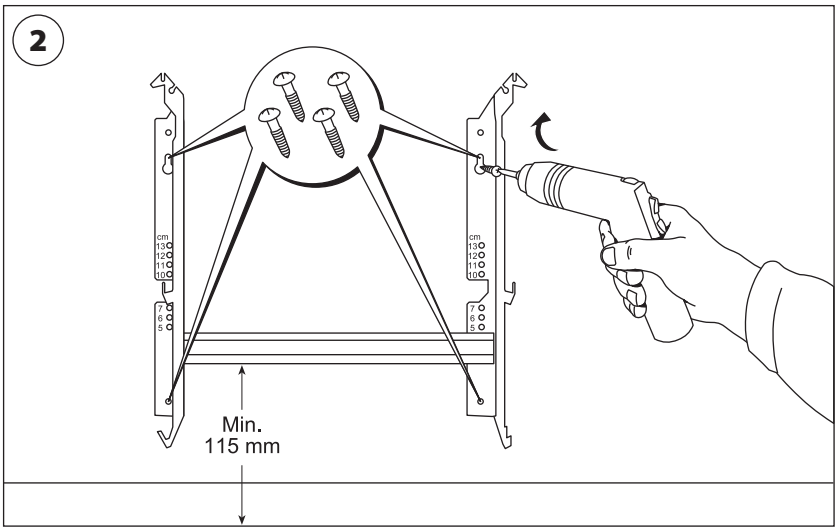

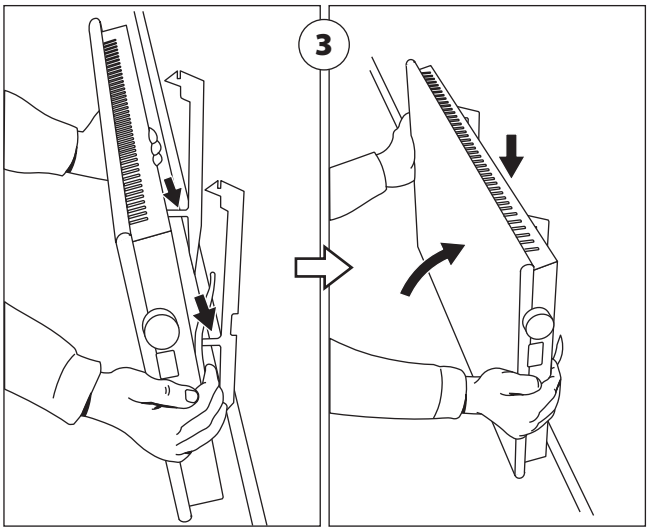

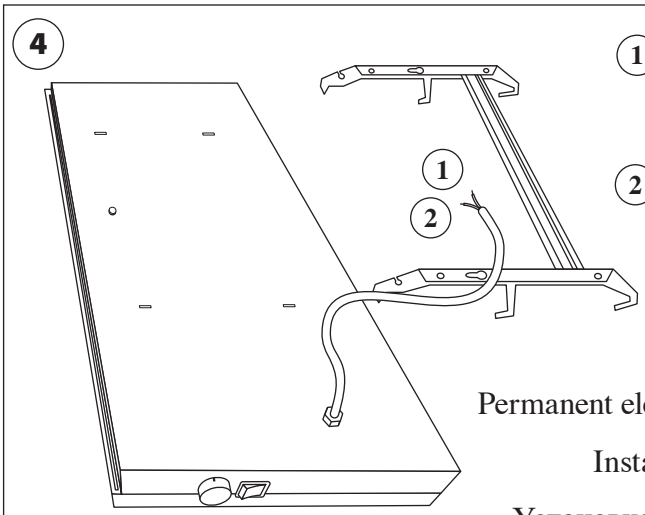

(1) – Live = Brown
– Fazė = Rudas
– Фаза = Коричневый

(2) – Neutral = Blue
– Neutralus = Mėlynas
– Нейтральный = Синий

Permanent electric installation must be carried out by an authorised electrician

Instaliavimas ir pajungimas turi būti atliekamas sertifikuoto elektriko

Установка должна быть произведена сертифицированным электриком

1

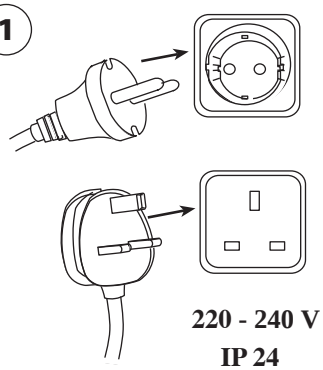

220 - 240 V
IP 24

2

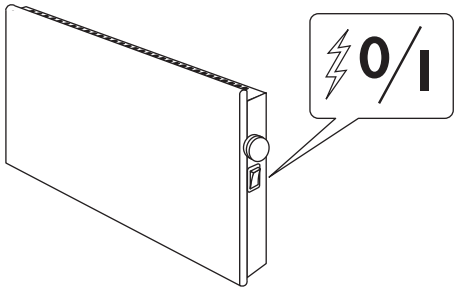

3

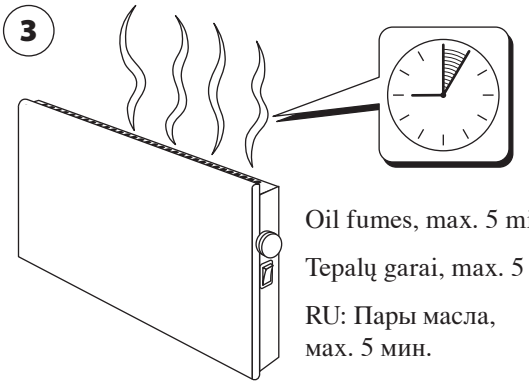

Oil fumes, max. 5 min.

Tepalų garai, max. 5 min.

RU: Пары масла,
мах. 5 мин.

4

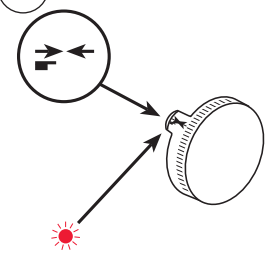

Hold 1 sec.

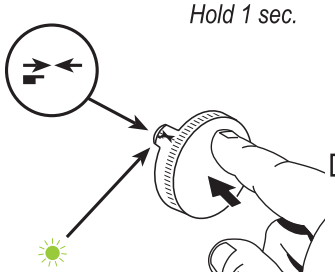

*You can download a complete user guide for programming and operating the heater from **www.adax.no***

*Last ned komplett manual på **www.adax.no** for progammering og funksjoner for ovnen.*

5

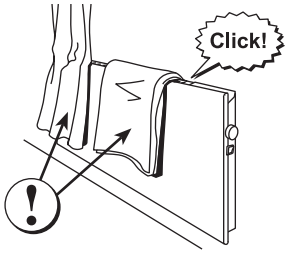

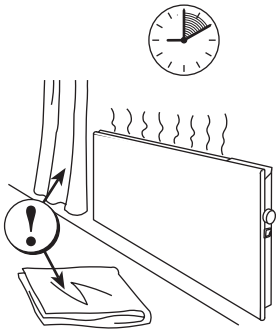

The overheating cut-out resets automatically

Automatinis atsistatymas po perkaitimo

Автоматическое восстановление после перегрева

6

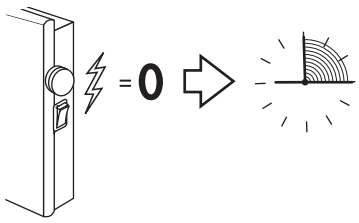

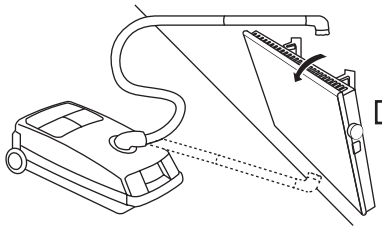

Clean every month during periods of use

Valyti kas mėnesį naudojimo laikotarpiu

Чистить каждый месяц во время использования

Adax AS, Myresgt. 1, 3060 Svelvik, Norway
www.adax.no

Art.no: 62285 Dato:14.09.2021

Программы/режимы/настройки:

P1 – Понижение температуры в ночное время (ночной обогрев)
P2 – Программы
Ручная установка (работает так же, как при первом запуске обогревателя — шаг 1)

P1 P2

Шаг 1. Первый запуск обогревателя

Полное руководство пользователя по программированию и эксплуатации обогревателя можно скачать здесь: ***www.adax.no***

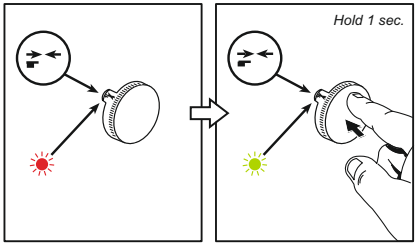

Следуйте приведенным ниже инструкциям. Эти действия выполняются при первом запуске обогревателя, а также при его перезагрузке после отключения электропитания.Это позволяет произвести калибровку устройства и выполнить сброс всех настроек.
1. Подсоедините обогреватель к силовой розетке.
2. Включите обогреватель.
3. Поверните регулятор ➔➔ таким образом, чтобы 2 стрелки были направлены навстречу друг другу (22 °C) в сторону лампочки.
4. Нажмите на регулятор и удерживайте его в таком положении в тече-ние 1 секунды. При этом лампочка должна мигнуть зеленым светом.
5. Теперь, когда обогреватель был должным образом настроен, можно установить требуемую температуру.

Данная процедура позволяет сбросить все настройки. Ее можно использовать, например, после отключения источника питания либо для отключения программы ночного обогрева.

Отключение электроэнергии

При отключении электроэнергии обогреватель запоминает последние настройки (температуру). После возобновления подачи питания он снова начнет осуществлять обогрев. При изменении значения температуры лампочка мигнет красным светом — индикация отсутствия напряжения на устройстве.
Чтобы отрегулировать температуру, повторно выполните **шаг 1** — «Первый запуск обогревателя».
Если обогреватель был выключен на протяжении длительного периода времени (например, все лето), при его включении лампочка мигнет красным светом — повторите действия, описанные в **шаге 1**.

Сброс до заводских настроек

Эта функция позволяет сбросить все настройки обогревателя (программные и сервисные) до заводских значений, чтобы обеспечить возможность его настройки «с нуля».
Заводские настройки
1. Поверните регулятор в положение с символом руки и нажмите на него, чтобы подтвердить свой выбор.
2. Поверните регулятор в положение, соответствующее температуре 11 °C.
3. Дважды нажмите на регулятор, удерживая его в течение 1 секунды. При этом лампочка мигнет зеленым и красным светом.
4. Нажмите и удерживайте регулятор в течение 3 секунд. При этом лампочка должна мигнуть зеленым светом.

После этого все настройки обогревателя будут сброшены до заводских значений.
Чтобы задать новые настройки обогревателя, следуйте инструкциям, описанным в шаге 1.

Режим «Защита от детей»

Термостат (регулятор) можно заблокировать, чтобы предотвратить изменение настроек обогревателя и температуры детьми или другими людьми.
Включение режима «Защита от детей»
1. Поверните регулятор в положение нагрева до желаемой температуры (например, 22 °C).
2. Нажмите на регулятор и удерживайте его в таком положении в течение 3 секунд. При этом лампочка должна мигнуть красным светом.
3. Если после выполнения всех этих действий вы повернете регулятор, лампочка мигнет красным светом. В этом случае температуру нельзя будет изменить.

Отключение режима «Защита от детей»
1. Поверните регулятор таким образом, чтобы стрелки находились в положении (показывали символы), как при включении обогревателя.
2. Нажмите на регулятор и удерживайте его в таком положении в течение 3 секунд. При этом лампочка должна мигнуть зеленым светом.
3. При отключении режима «Защита от детей» обогреватель выполнит обогрев до уровня 22 °C. Вы сможете отрегулировать значение температуры в соответствии со своими предпочтениями.

RU	Россия Russia
1	Идентификтор модели
2	Отопительная мощность
3	P_{nom} = Номинальная тепловая мощность
4	P_{min} = Минимальная тепловая мощность (заявленная)
5	$P_{max,c}$ = Максимальная непрерывная тепловая мощность
6	Дополнительное энергопотребление прибора
7	el_{max} = При номинальной тепловой мощности
8	el_{min} = При минимальной тепловой мощности
9	el_{SB} = В режиме standby (спящем)
10	Тип управления по тепловой мощности/температуре воздуха (выбрать что-то одно)
11	одна ступень мощности, без контроля температуры воздуха
12	две и более ступеней мощностей, без контроля температуры воздуха
13	с механическим термостатом, работающим по температуре воздуха в помещении
14	с электронным термостатом, работающим по температуре воздуха в помещении
15	с электронным термостатом, работающим по температуре воздуха в помещении, + суточный таймер
16	с электронным термостатом, работающим по температуре воздуха в помещении, + недельный таймер
17	Другие возможности управления (возможен выбор нескольких параметров)
18	управление по температуре воздуха в помещении, с датчиком движения
19	управление по температуре воздуха в помещении, с датчиком открытого окна
20	с возможностью дистанционного управления
21	с адаптивным стартом
22	с ограничителем времени работы
23	с датчиком теплового излучения
24	Контактная информация - название и адерс производителя/ представительства
25	да/нет

DECLARATION OF CONFORMITY

Adax AS, P.o.Box 38, 3061 Svelvik, Norway *(Manufacturer)*

We hereby declare that the convector heaters series Adax VP12:

NAME, TYPE AND MODEL:

VP 12 H – 420mm high, steel front, white

VP 12 H KET –cable and plug, 230V
Range: Input 220-240 V, 400-2500W, 50/60Hz AC, IP24, CL II Double insulated
Control units for all models: Built-in electronic thermostat
Variants: VP12 H 04 KET, VP12 H 06 KET, VP12 H 08 KET, VP12 H 10 KET, VP12 H 12 KET, VP12 H 15 KET, VP12 H 20 KET, and VP12 H 25 KET.

comply with the following Directives/Standards:

LVD (2014/35/EU)	EN 60335-1:2012;A11,A13 EN 60335-2-30:2009;A11
EMF	EN 62233:2008
EMC (2014/30/EU)	EN 55014-1:2017 EN 55014-2:2015 EN 61000-3-2:2019 EN 61000-3-3:2013
ECO design directive (2009/125/EC)	2015/1188/EU
RoHS 2 (2011/65/EU)	

CE

This declaration of conformity is issued under the responsibility of:

Svelvik, September 14, 2021

Place and date of issue

Roger Dalen

Roger Dalen
Managing Director