GAMEMAX

EDGE
MID-TOWER CHASSIS

USER MANUAL - BENUTZERHANDBUCH - MANUAL DO USUÁRIO - РУКОВОДСТВО ПОЛЬЗОВАТЕЛЯ - 用户手册

Package Content - Paket Inhalt - Conteúdo do pacote - Содержание пакета - 包装内容

	Image	Q'ty	Used for - Benutzt für - Usado para - Используется для - 用途
A		12	MB Screws - Motherboardschrauben - Parafusos da placa -mãe - Винты материнской платы - 主板螺丝
B		6	PSU Screws - PSU Schrauben - PSU parafusos - ВВинты питания - 电源螺丝
C		8	SSD/HDD Screws - SSD/HDD Schrauben - SSD/HDD parafusos - SSD/HDD-винты - 硬盘螺丝
D		4	Spare Standoff - Ersatztonstand - Stoff de reposição - Запасное противостояние - 备用铜柱
E		5	Cable Tie - Kabelbinder - Gravata do cabo - Кабельные стяжки - 束线带

Connectors - Anschlüsse - Conectores - Разъемы - 连接器



HD AUDIO

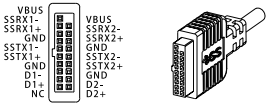

USB3.0



PWR SW

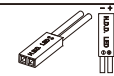

HDD LED

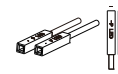

PWR LED

I/O Panel - N/O Panel - Painel de N/O - Панель N/O - I/O面板

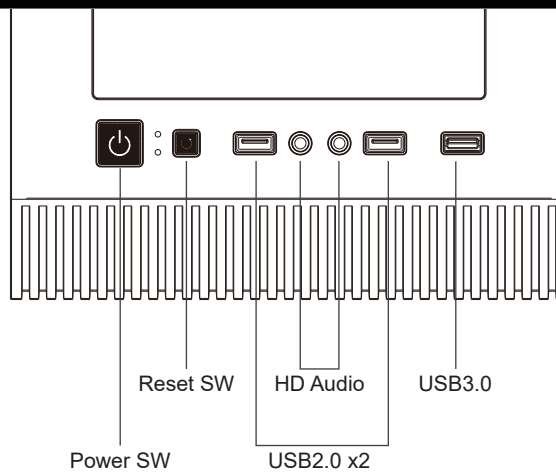

Exploded View - Explosionszeichnung - Vista expandida - В разобранном виде - 爆炸分解图

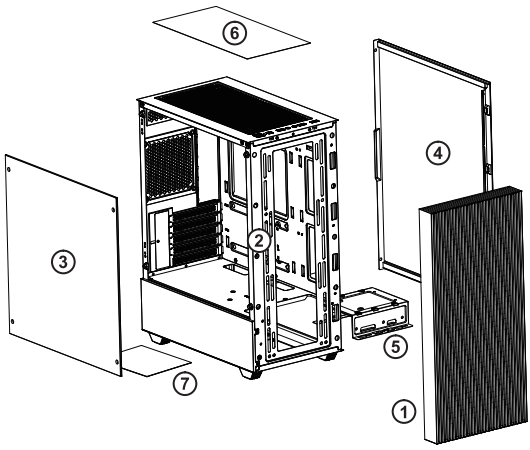

①	Front Panel / Frontblende / Painel frontal / Передняя панель / 面板
②	Chassis / Chassis / Chassis / Шасси / 机架
③	Left tempered glass side panel / Links getemperte Glas Seitenplatte / Painel lateral de vidro temperado à esquerda / Левая боковая панель с изм / 钢化玻璃左侧板
④	Right side panel / Rechte Seite / Painel lateral direito / Правая панель / 右侧板
⑤	HDD bracket / HDD -Klammer / Suporte de HDD / Жесткий кронштейн / HDD硬盘架
⑥	Magnetic dust filter on the top / Magnetstaubfilter oben / Filtro de poeira magnética na parte superior / Магнитный пылевой фильтр сверху / 顶部磁吸式防尘网
⑦	Dust filter on the bottom / Staubfilter am Boden / Filtro de poeira no fundo / Пылевой фильтр на дне / 底部防尘网

Installation Guide - Installationsanleitung - Guia de instalação - Инструкция по установке - 安装指南

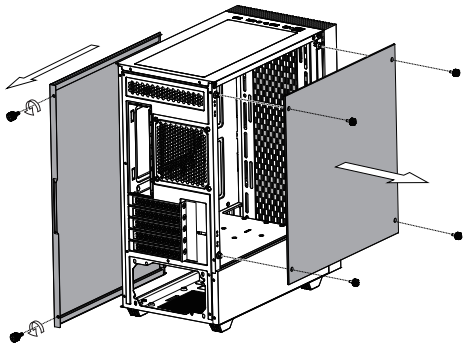

Remove the side panels

Entfernen Sie die Seitenpaneele

Remova os painéis laterais

Снимите боковые панели

取下左右侧板

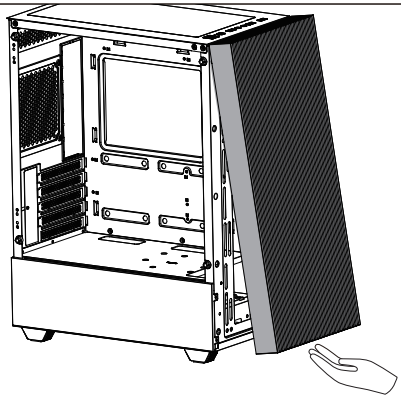

Remove the front panel

Entfernen Sie die Frontplatte

Remova o painel frontal

Снимите переднюю панель

取下面板

Installation Guide - Installationsanleitung - Guia de instalação - Инструкция по установке - 安装指南

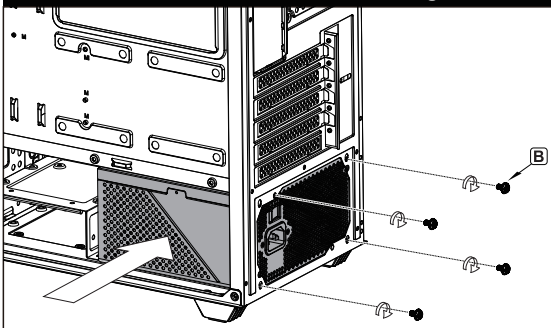

Insert PSU from left side, secure with screws.

Setzen Sie PSU von der linken Seite ein und sicher mit Schrauben.

Insira a PSU do lado esquerdo, prenda com parafusos.

Вставьте PSU с левой стороны, закрепите винтами.

将电源从右侧板置入，对齐孔位，锁上电源螺丝。

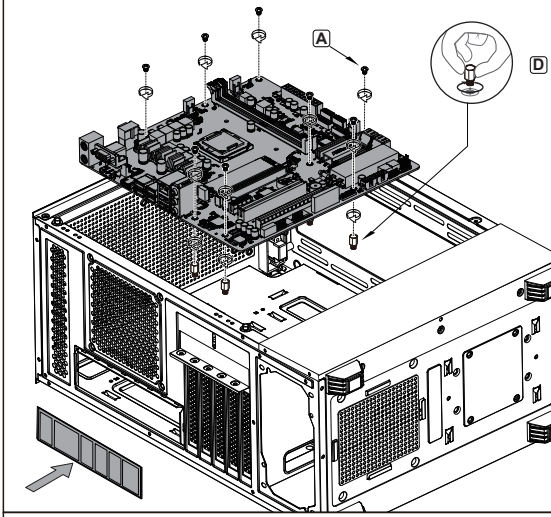

Insert the MB IO Shield, and then place the motherboard on the corresponding position and secure with screws.

Setzen Sie den MB IO -Schild ein und legen Sie das Motherboard auf die entsprechende Position und sichern Sie sie mit Schrauben.

Insira o escudo MB IO e depois coloque a placa -mãe na posição correspondente e prenda com parafusos.

Вставьте щит MB IO, а затем поместите материнскую плату на соответствующее положение и закрепите винтами.

置入主板IO挡板，锁上铜柱螺丝，然后将主板放在对应位置，用主板螺丝固定。

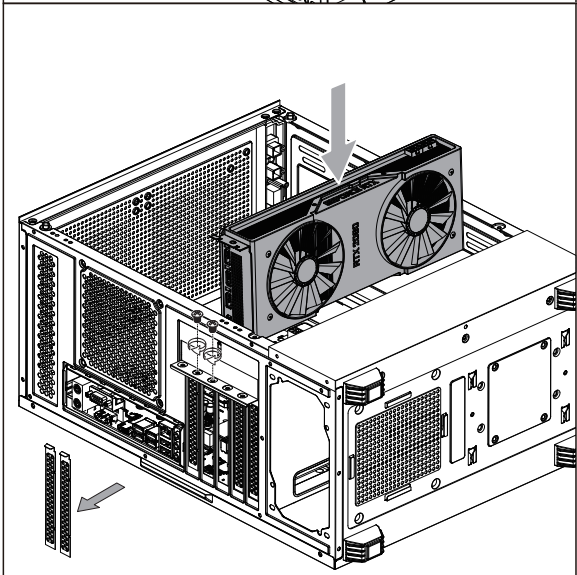

Remove the PCI-E bracket;
Install the GPU card.

Entfernen Sie die PCI-E-Klammer;
Installieren Sie die GPU -Karte.

Remova o suporte PCI-E;
Instale o cartão GPU.

Удалить кронштейн PCI-E;
Установите карту GPU.

拆下PCI-E界面卡条；
安装GPU显卡。

Installation Guide - Installationsanleitung - Guia de instalação - Инструкция по установке - 安装指南

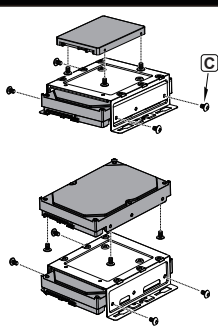

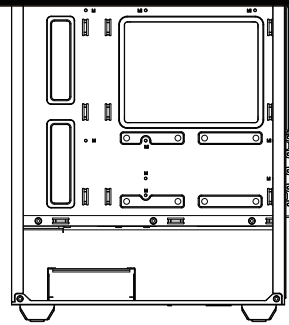

3.5" HDD hard drive installation position is compatible with 2.5" SSD.

3.5" HDD -Festplatteninstallationsposition ist mit 2.5" SSD kompatibel.

A posição de instalação do disco rígido de 3.5" HDD é compatível com SSD de 2.5".

3.5" Положение установки жесткого диска жесткого диска совместимо с 2.5" SSD.

3.5" HDD硬盘安装位置兼容2.5" SSD。

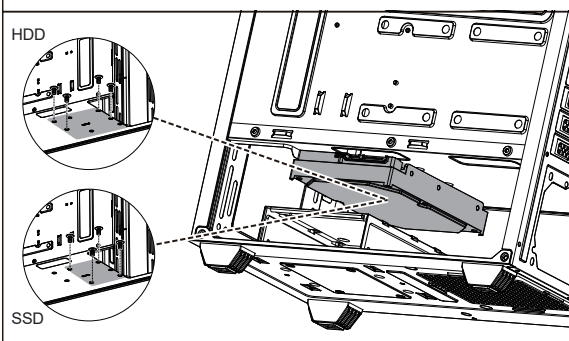

Assemble 2.5" SSD or 3.5" HDD on the PSU cover with screw.

Montieren Sie 2,5" SSD oder 3,5" HDD auf der PSU -Abdeckung mit Schraube.

Monte o HDD de 2,5" SSD ou 3,5" na capa da PSU com parafuso.

Соберите 2,5 "SSD или 3,5" HDD на крышке PSU с винтом.

用螺丝2.5英寸SSD或3.5英寸HDD硬盘安装在电源盖上。

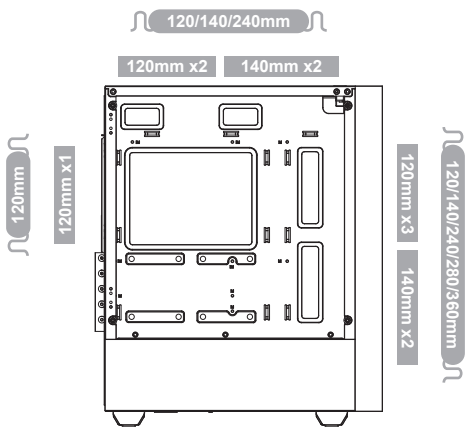

Fan Cooling System:

Front: 3x120mm, 2x140mm(Optional)
Top: 2x120mm, 2x140mm(Optional)
Rear: 1x120mm(Included)

Liquid Cooling System:

Front: 120/140/240/280/360mm(Optional)
Top: 120/140/240mm(Optional)
Rear: 120mm(Optional)

Airflow Direction - Luftstromrichtung - Direção do fluxo de ar - Направление воздушного потока - 气流方向

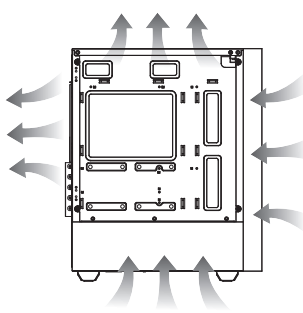

Pay attention to the airflow direction inside the chassis.

Achten Sie auf die Luftstromrichtung innerhalb des Chassis.

Preste atenção à direção do fluxo de ar dentro do chassi.

Обратите внимание на направление воздушного потока внутри шасси.

注意机箱内容的气流方向。