GAMEMAX

# Siege

FULL TOWER CHASSIS

USER MANUAL - BENUTZERHANDBUCH - MANUAL DO USUÁRIO - РУКОВОДСТВО ПОЛЬЗОВАТЕЛЯ - 用户手册

## Package Content - Paket Inhalt - Conteúdo do pacote - Содержание пакета - 包装内容

| | Image | Q'ty | Used for - Benutzt für - Usado para - Используется для - 用途 |
|---|---|---|---|
| A |  | 15 | MB Screws - Motherboardschrauben - Parafusos da placa -mãe - Винты материнской платы - 主板螺丝 |
| B |  | 8 | HDD Screws - HDD Schrauben - HDD parafusos - HDD-винты - HDD硬盘螺丝 |
| C |  | 6 | PSU Screws - PSU Schrauben - PSU parafusos - ВВинты питания - 电源螺丝 |
| D |  | 8 | SSD Screws - SSD Schrauben - SSD parafusos - SSD-винты - SSD硬盘螺丝 |
| E |  | 8 | SSD Rubber - SSD Gummi - SSD Borracha - SSD резина - SSD螺丝垫片 |
| F |  | 2 | Spare Standoff - Ersatztonstand - Stoff de reposição - Запасное противостояние - 备用铜柱 |
| G |  | 5 | Cable Tie - Kabelbinder - Gravata do cabo - Кабельные стяжки - 束线带 |

## Connectors - Anschlüsse - Conectores - Разъемы - 连接器




Combo Audio




POWER SW




RESET SW

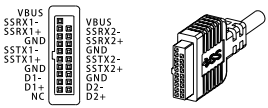


USB3.0




HDD LED

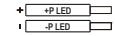


POWER LED

## I/O Panel - N/O Panel - Painel de N/O - Панель N/O - I/O面板

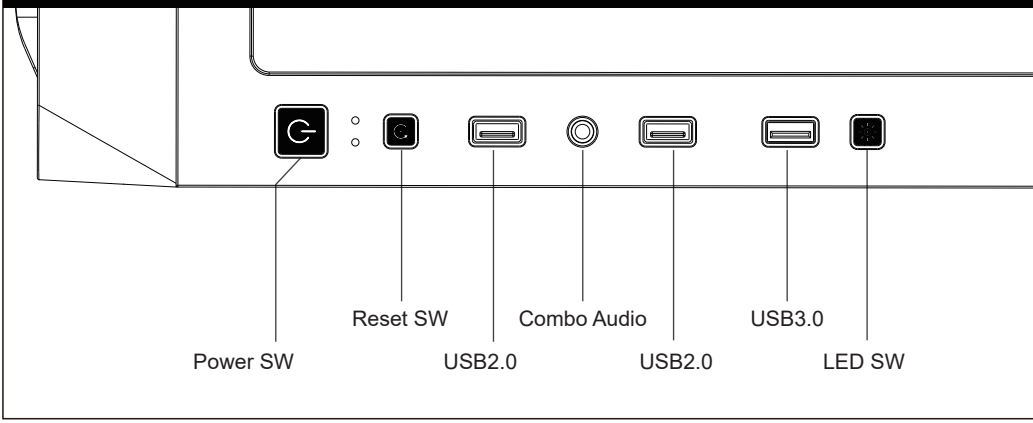

## Exploded View - Explosionszeichnung - Vista expandida - В разобранном виде - 爆炸分解图

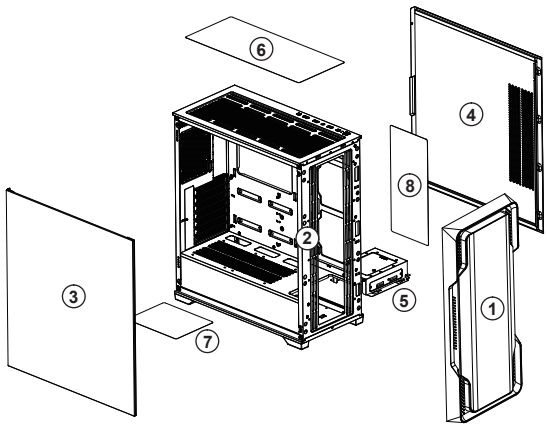


| | |
|---|---|
| ① | Front Panel / Frontblende / Painel frontal / Передняя панель / 面板 |
| ② | Chassis / Chassis / Chassis / Шасси / 机架 |
| ③ | Left tempered glass side panel / Links getemperte Glas Seitenplatte / Painel lateral de vidro temperado à esquerda / Левая боковая панель с изм / 钢化玻璃左侧板 |
| ④ | Right side panel / Rechte Seite / Painel lateral direito / Правая панель / 右侧板 |
| ⑤ | HDD bracket / HDD -Klammer / Suporte de HDD / Жесткий кронштейн / HDD硬盘架 |
| ⑥ | Magnetic dust filter on the top / Magnetstaubfilter oben / Filtro de poeira magnética na parte superior / Магнитный пылевой фильтр сверху / 顶部磁吸式防尘网 |
| ⑦ | Dust filter on the bottom / Staubfilter am Boden / Filtro de poeira no fundo / Пылевой фильтр на дне / 底部防尘网 |
| ⑧ | Dust filter on the MB / Staubfilter am MB / Filtro de poeira no MB / Пылевой фильтр на MB / 主板位防尘网 |

## Installation Guide - Installationsanleitung - Guia de instalação - Инструкция по установке - 安装指南

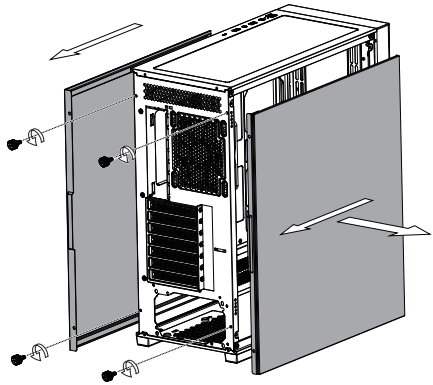

Remove the side panels

Entfernen Sie die Seitenpaneele

Remova os painéis laterais

Снимите боковые панели

取下左右侧板

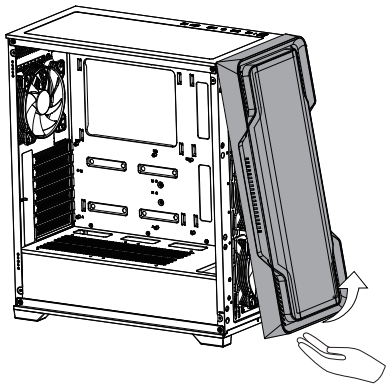

Remove the front panel

Entfernen Sie die Frontplatte

Remova o painel frontal

Снимите переднюю панель

取下面板

## Installation Guide - Installationsanleitung - Guia de instalação - Инструкция по установке - 安装指南

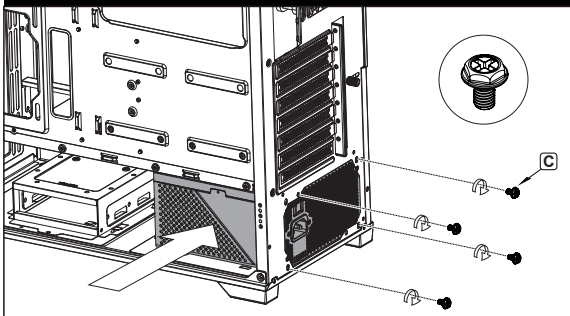


Insert PSU from left side, secure with screws.

Setzen Sie PSU von der linken Seite ein und sicher mit Schrauben.

Insira a PSU do lado esquerdo, prenda com parafusos.

Вставьте PSU с левой стороны, закрепите винтами.

将电源从右侧板置入，对齐孔位，锁上电源螺丝。

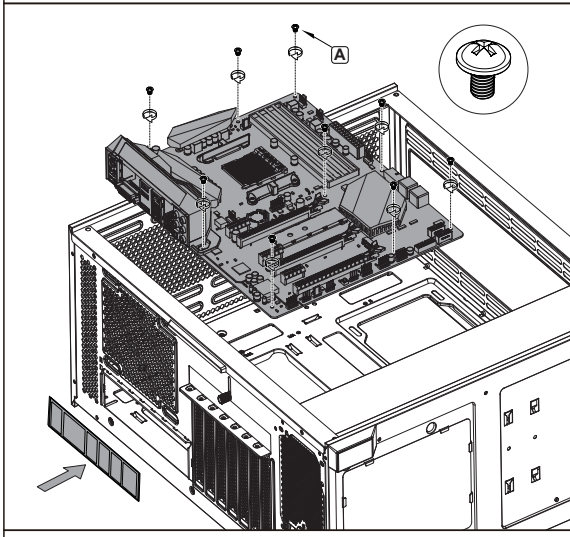


Insert the MB IO Shield, and then place the motherboard on the corresponding position and secure with screws.

Setzen Sie den MB IO -Schild ein und legen Sie das Motherboard auf die entsprechende Position und sichern Sie sie mit Schrauben.

Insira o escudo MB IO e depois coloque a placa -mãe na posição correspondente e prenda com parafusos.

Вставьте щит MB IO, а затем поместите материнскую плату на соответствующее положение и закрепите винтами.

置入主板IO挡板,然后将主板放在对应位置，用主板螺丝固定。

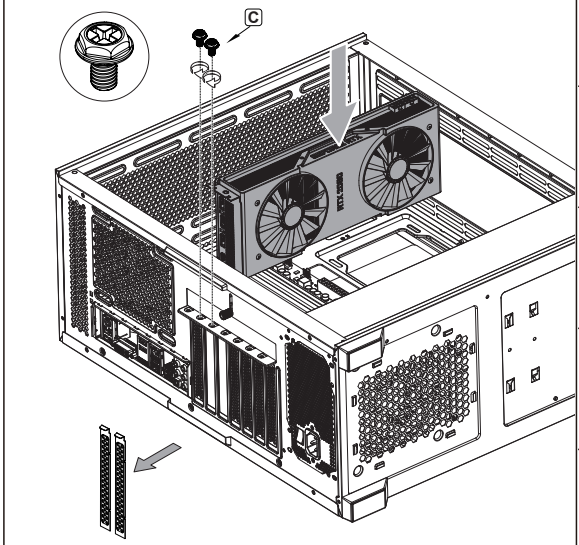


Remove the PCI-E bracket;
Install the GPU card.

Entfernen Sie die PCI-E-Klammer;
Installieren Sie die GPU -Karte.

Remova o suporte PCI-E;
Instale o cartão GPU.

Удалить кронштейн PCI-E;
Установите карту GPU.

拆下PCI-E介面卡条;
安装GPU显卡。

## Installation Guide - Installationsanleitung - Guia de instalação - Инструкция по установке - 安装指南

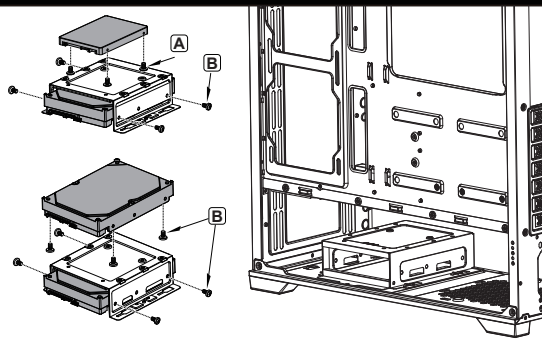


3.5" HDD hard drive installation position is compatible with 2.5" SSD.

3.5" HDD -Festplatteninstallationsposition ist mit 2.5" SSD kompatibel.

A posição de instalação do disco rígido de 3.5" HDD é compatível com SSD de 2.5".

3.5" Положение установки жесткого диска жесткого диска совместимо с 2.5" SSD.

3.5" HDD硬盘安装位置兼容2.5" SSD。

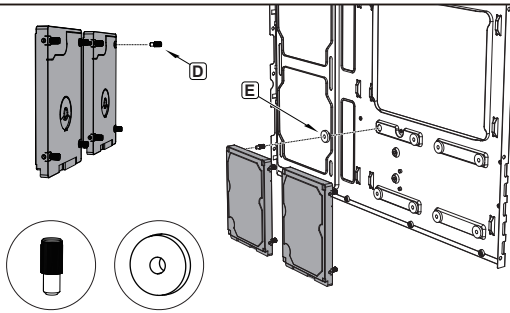


Install 2.5" SSD.

Installieren Sie 2.5" SSD.

Instale o SSD de 2.5".

Установите 2.5" SSD.

安装2.5" SSD硬盘。

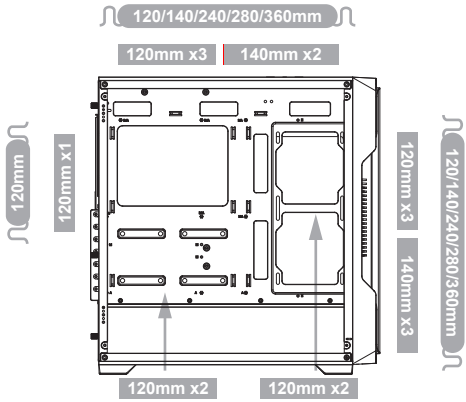


**Fan Cooling System:**

Front: 3x120mm(Included), 3x140mm(Optional)
Top: 3x120mm, 2x140mm(Optional)
M/B Cover: 2x120mm(Optional)
PSU Cover: 2x120mm(Optional)
Rear: 1x120mm(Included)

**Liquid Cooling System:**

Front: 120/140/240/280/360mm(Optional)
Top: 120/140/240/280/360mm(Optional)
M/B Cover: 120/240mm(Optional)
Rear: 120mm(Optional)

## Airflow Direction - Luftstromrichtung - Direção do fluxo de ar - Направление воздушного потока - 气流方向

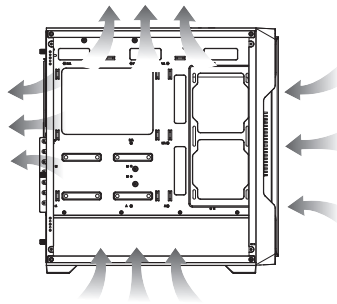

Pay attention to the airflow direction inside the chassis.

Achten Sie auf die Luftstromrichtung innerhalb des Chassis.

Preste atenção à direção do fluxo de ar dentro do chassi.

Обратите внимание на направление воздушного потока внутри шасси.

注意机箱内容的气流方向。