kromax
techology of installation

ИНСТРУКЦИЯ

SWEDISH technologies



DESK MOUNT
FOR LED/LCD MONITORS

Настольный кронштейн для LED/LCD мониторов

OFFICE-5

15"-34"

38 -86 см

MAX WEIGHT 2x **6** КГ | VESA **75 x 75** **100 x 100**

2 monitors

MAX WEIGHT

Нагрузка
2x **6** кг

TILT

Угол наклона
±15°

TURN

Угол поворота
360°

COLOR
Цвет
GREY TITAN



пожизненная ГАРАНТИЯ

стандарты **VESA** | **75x75** **100x100**

FULL MOTION
НАКЛОННО-ПОВОРОТНЫЙ

EN

Dear Customer!

Thank you for choosing our product.

This user manual contains the information about assembling procedure and mounting instructions. Please carefully learn it and follow the guidelines stated here in order to completely use all the advantages and convenience which our wall mounts give you.

RU

Уважаемый покупатель!

Благодарим Вас за то, что Вы отдали предпочтение нашей продукции.

Эта инструкция содержит сведения о порядке сборки кронштейна и правилах его установки. Пожалуйста, прочтите ее внимательно: следуя приведенным здесь указанием, Вы сможете в полной мере использовать все возможности и преимущества, предоставляемые нашим кронштейном.

ATTENTION • ВНИМАНИЕ

EN

OFFICE-5 bracket for table mounting LED/LCD monitors and TV-sets with screen sizes 15“-34” inches (38-86 cm) and the maximum total load for 12 kg.

- This bracket is designed for tabletop mounting. Included accessories are designed exclusively for attachment to the table.
- Before installing the bracket, make sure that desk can stand the total load of bracket and the monitors.
- In order not to get injury and not to damage the product please read the manual first.

RU

Кронштейн OFFICE-5 предназначен для настольного крепления LED/LCD мониторов и телевизоров с диагональю экрана 15”-34” дюймов (38-86 см), суммарный вес которых не превышает 12 кг.

- Данный кронштейн предназначен для настольного крепления. Входящие в комплект крепежные изделия предназначены исключительно для крепления к столу.
- Перед установкой кронштейна, убедитесь, что данный стол выдержит суммарную нагрузку кронштейна и монитора.
- Во избежание получения травм и поломки изделия, внимательно следуйте инструкции.

COMPLETE SET • КОМПЛЕКТАЦИЯ

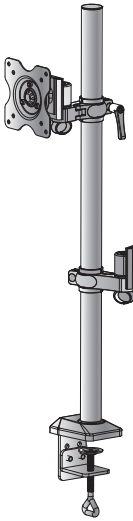

Кронштейн
с креплением №1 x1

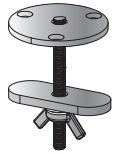

Крепление №2 x 1

КОМПЛЕКТ ВИНТОВ И ШАЙБ ДЛЯ КРЕПЛЕНИЯ К МОНИТОРУ



M4*8mm x 8
D



M4 *12mm x 8
E



M5*8mm x 8
F



M5*12mm x 8
G



M6*8mm x 8
H



M6*12mm x 8
I



Ø4 x 8
A



Ø5 x 8
B



Ø6 x 8
C

КОМПЛЕКТ КЛЮЧЕЙ

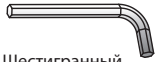

Шестигранный
ключ S=4 x 1
J

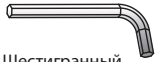

Шестигранный
ключ S=5 x 1
J



Ключ S=13 x 1
K

NECESSARY TOOLS
НЕОБХОДИМЫЕ ИНСТРУМЕНТЫ

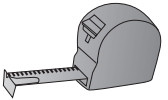

рулетка



карандаш

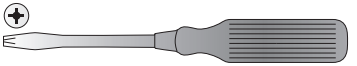

крестовая отвертка

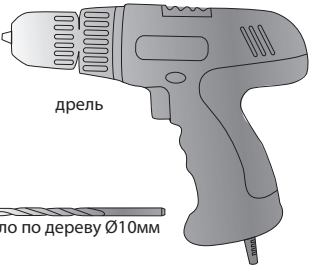

дрель

сверло по дереву Ø10мм

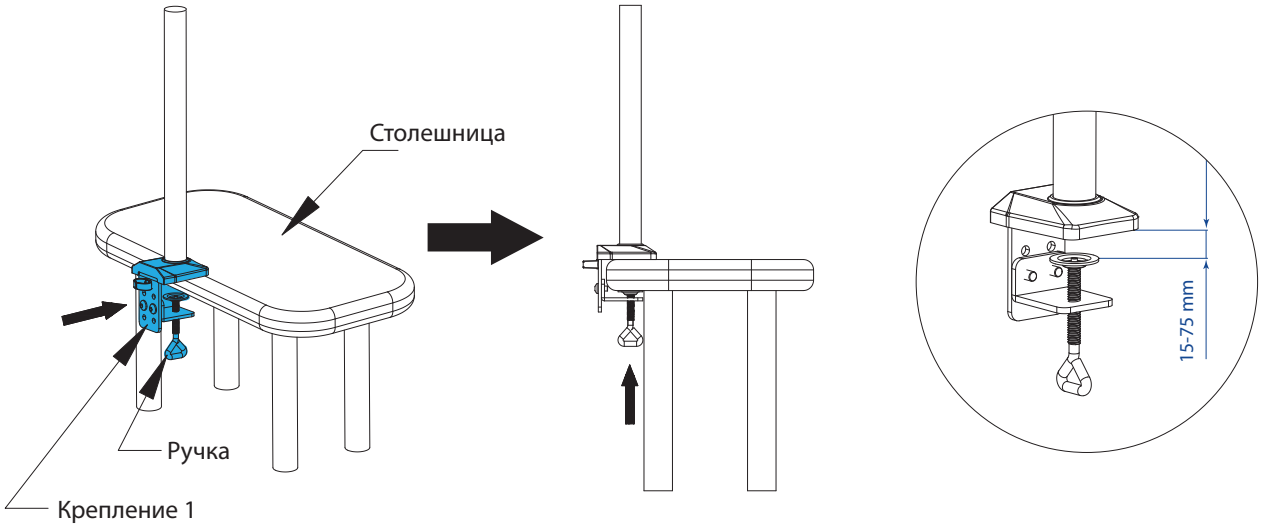

EN Install the bracket to the desk
- Select right holes on the mount (1) according to the thickness of desk.
- Insert the mount (1) to the edge of the desk then tighten the knob to fix it firmly.

RU Монтаж кронштейна за край столешницы
- Установите необходимую высоту на креплении (1) в соответствии с толщиной столешницы.
- Закрепите крепление (1) к краю столешницы при помощи фиксирующей ручки.

ШАГ 1b STEP

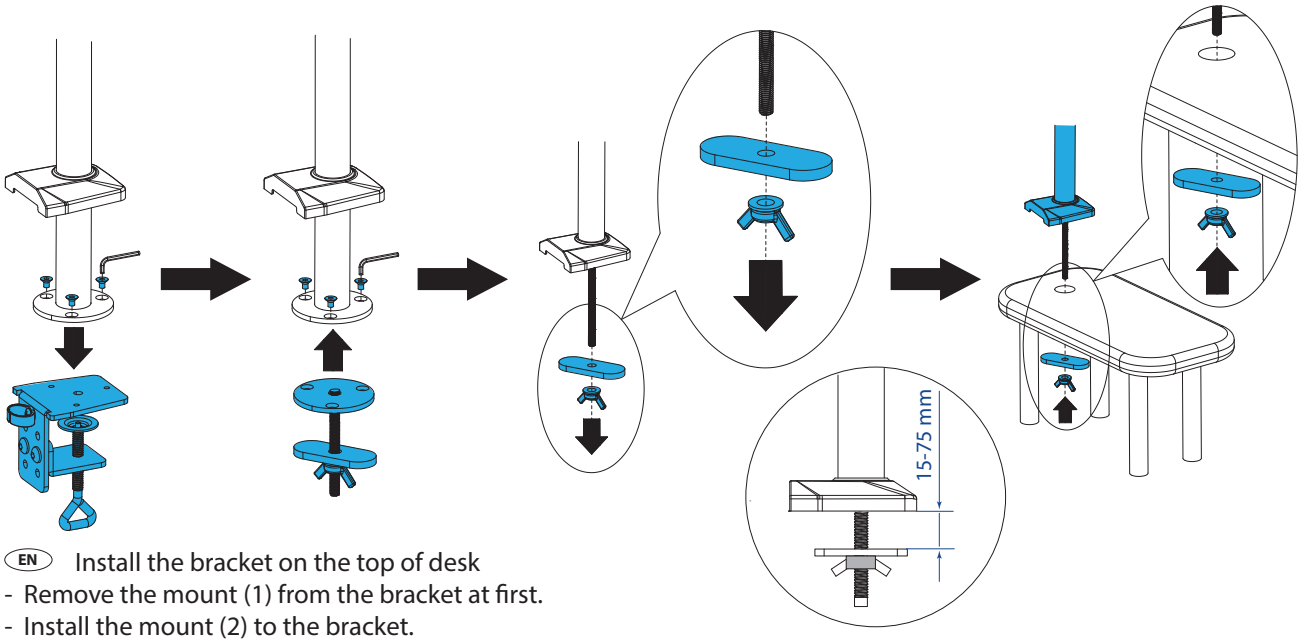

EN Install the bracket on the top of desk

- Remove the mount (1) from the bracket at first.
- Install the mount (2) to the bracket.
- Install the bracket to the top of the desk. Screw must pass through the hole. The diameter of hole have to from 8.5mm to 70mm.

RU Монтаж кронштейна на поверхность столешницы

- Удалите крепление (1) от кронштейна.
- Установите на кронштейн крепление (2).
- Установите кронштейн на верхнюю часть столешницы. Фиксирующий винт должен пройти через специальное отверстие. Диаметр отверстия должен быть от 8,5мм до 70мм.

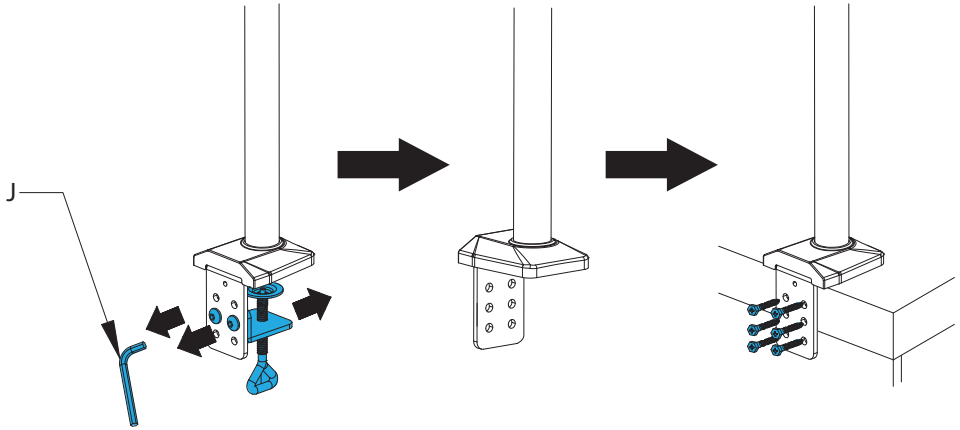

EN Install the bracket to the side part of the desk
- Remove the clamping fixture from the mount (1) at first.
- Attach the bracket to the side part of the desk then fix it with the six screws as shown in the picture.

ATTENTION: Before installing the bracket, make sure that this variant is reliable and one can stand the total load of bracket and the monitors.

RU Монтаж кронштейна к торцевой части столешницы
- Удалите с крепления (1) зажимную часть крепежа.
- Приложите кронштейн к торцевой части столешницы и закрепите его при помощи шести саморезов, как показано это на рисунке.

ВНИМАНИЕ: Перед установкой кронштейна, убедитесь, что данный тип крепления является надежным, и способен выдержать суммарную нагрузка кронштейна и мониторов.

ШАГ 2 STEP

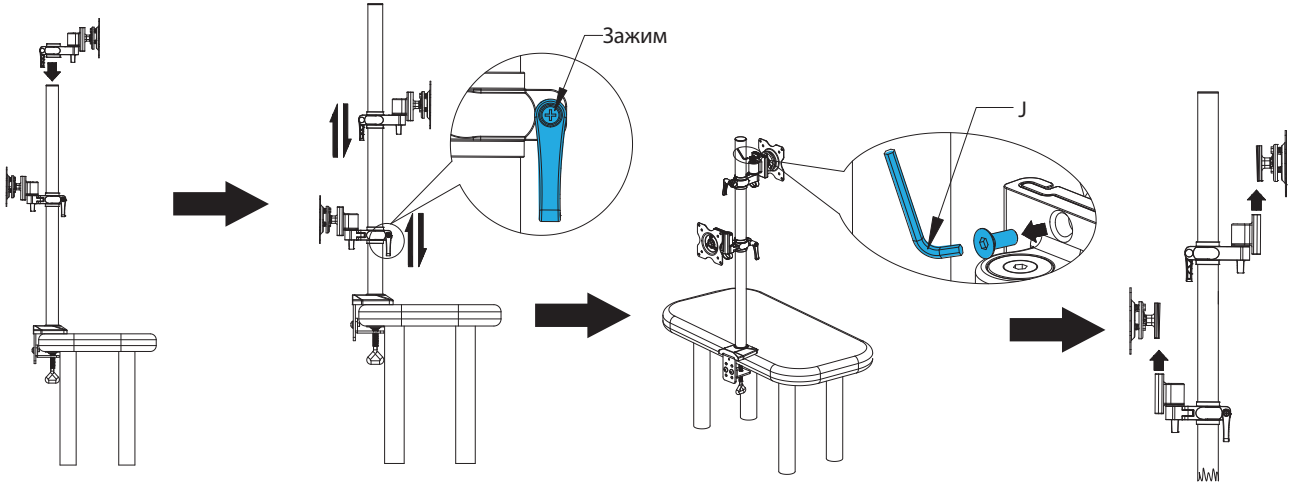

EN

- Insert the two arm components to the tube, then tighten the knob to fix the arm component to a proper height on the tube.
- Use the inner hexagon spanner S=4 (J) to remove the locking screw in order to separate the table fixation and TV plate.

RU

- Установите кронштейны на штангу и зафиксируйте их на нужной высоте с помощью регулировочных ручек.
- Используя шестигранный ключ S=4 (J), чтобы открутить фиксирующий винт, затем отсоедините VESA пластину от основной части кронштейна.

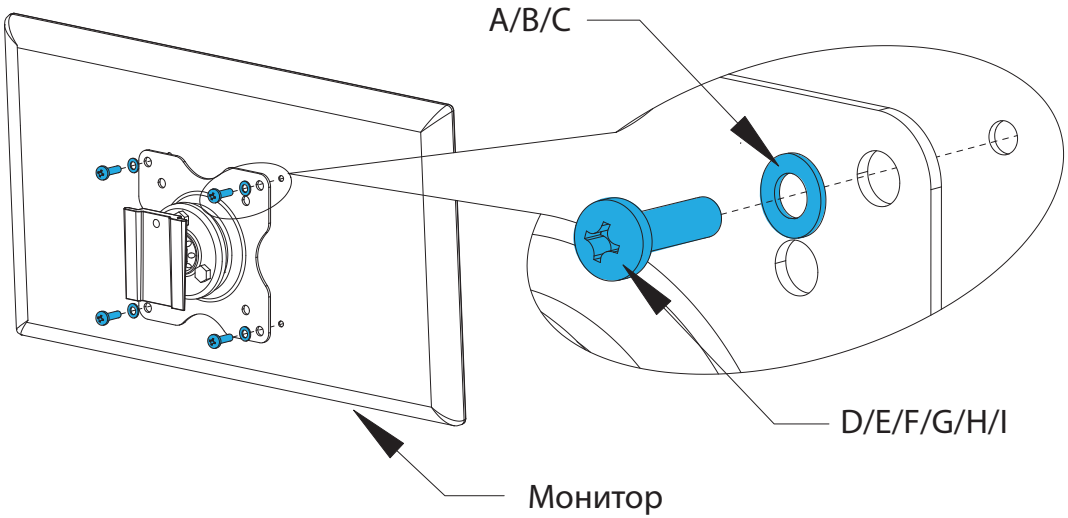

EN

- Attach the VESA plate to the back of monitor using right screws (D/E/F/G/H/I/) and washers (A/B/C).
- The VESA plate mounted on the TV back should be mounted symmetrically and evenly.

RU

- Закрепите VESA пластину на задней части монитора, используя подходящие винты (D/E/F/G/H/I/) и шайбы (A/B/C).
- VESA пластина на мониторе, должна быть закреплена ровно.

ШАГ 4 STEP

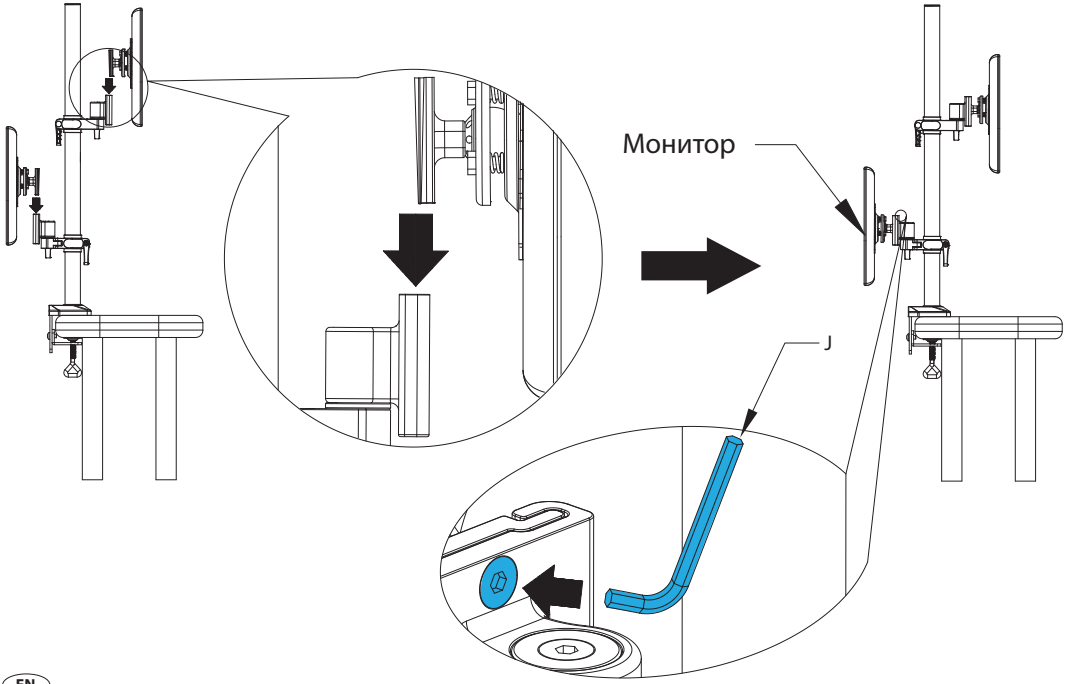

EN

- Lift and put the TV plate together with the TV back to the table fixation, then use the inner hexagon spanner S=4 (J) to firmly tighten the locking screw.

RU

- Установите монитор с закрепленной на нем ТВ пластиной в основную часть кронштейна, затем затяните фиксирующий винт, при помощи шестигранного ключа S=4 (J).

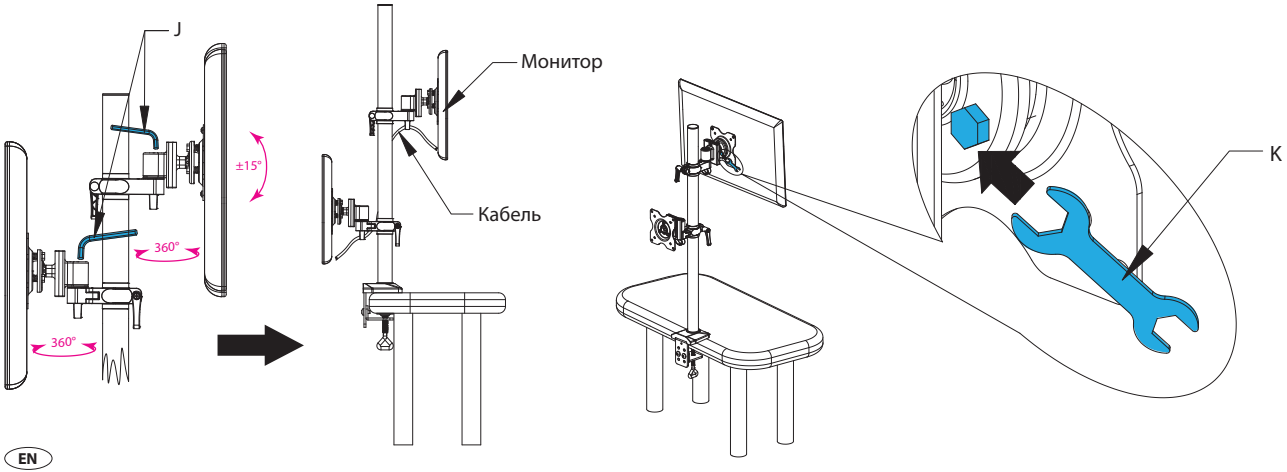

EN

- Using the inner hexagon spanner S=4 (J) to loosen the bolt before adjusting the view angel, and firmly tighten the bolt after adjustment.
- Route the cables along through the cable clip, the cables should be obligated some surplus in corner. Adjust the position and angle of the flat panel TV for convenient viewing. While adjusting, please take care of your hand to avoid clipping.
- Use the spanner to adjust the three bolts on the TV plate if the tilt angle cannot be fixed properly. Firmly tighten the three bolts after adjustment.

RU

- Перед регулировкой положения экрана, ослабьте фиксирующий винт, используя шестигранный ключ S=4 (J), затем после настройки положения затяните винт до упора.
- Уложите все соединительные провода в специальные кабель каналы. Убедитесь. Что провода не деформируются при регулировки положения.
- Если угол наклона не фиксируется в нужном положении, закрутите три регулировочных винта на ТВ пластине.

СХЕМА • SCHEME

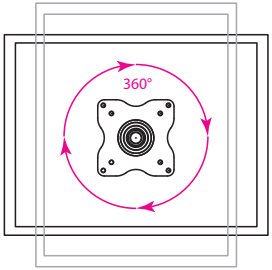

Крепежные отверстия

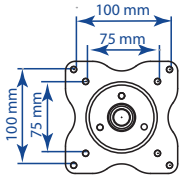

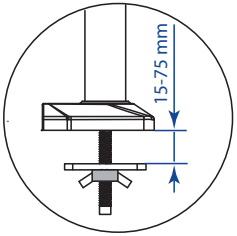

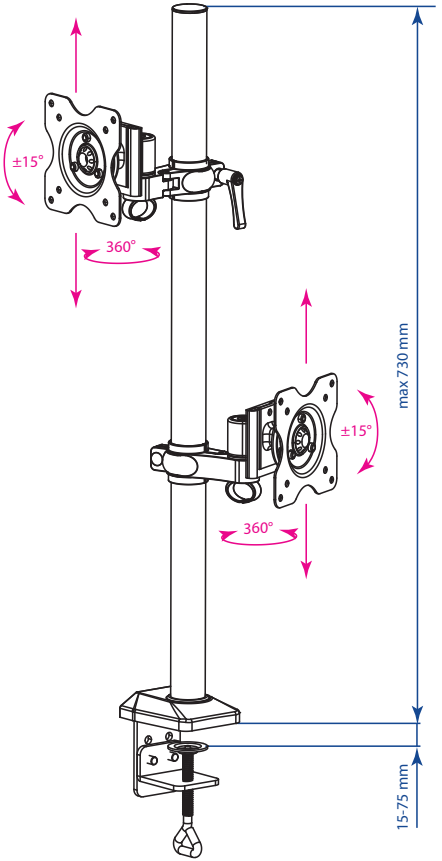

EN

LIFE PERIOD WARRANTY

The company Kromax provides a manufacturer's warranty on all welded and mechanical connections of this item during the entire life period. In the event of a defect, the product will be repaired or replaced free of charge. Should the model be out of production, the company Kromax reserves the right to replace it for an equal cost and functionality.

In case of the defect, which is covered by warranty, the product must be shipped to the company Kromax providing with the original document certifying the purchase.

This limited warranty does not cover any damage to products that occur as a result of improper installation, accident, misusage, natural disaster, abnormal mechanical stress, corrosive media or environment, or any unauthorized disassembly, repair or modification.

This limited warranty is not applicable:

- if the product has not been used in accordance with attached instructions, or the product was not used for its intended purpose;
- if violated the rules of handling and transportation, storage, installation or dismounting;
- if the product was sold as "second hand" to others.

The company KROMAX is not responsible and does not cover under warranty any damage or loss of any kind arising from loss, damage or destruction, or the costs associated with determining the source of problems or installation/dismounting, transportation and service.

RU

ГАРАНТИЯ НА ВЕСЬ СРОК СЛУЖБЫ

Компания Kromax предоставляет гарантию производителя на все сварные и механические соединения данного изделия в течение всего срока службы. В случае обнаружения дефекта, изделие будет отремонтировано или заменено бесплатно. Если модель снята с производства, компания Kromax сохраняет за собой право обменять её на аналогичную по стоимости и функциональности.

При обнаружении брака, являющегося гарантийным случаем, изделие необходимо отправить в адрес компании Kromax вместе с оригиналом документа, удостоверяющего покупку.

Настоящая ограниченная гарантия не распространяется на любые повреждения продукции, произошедшие в результате неправильной установки, несчастного случая, неправильного употребления, неправильного использования, стихийного бедствия, аномальных механических воздействий, воздействия агрессивных сред или окружающей среды, а также любого несанкционированного демонтажа, ремонта или модификации.

Настоящая ограниченная гарантия неприменима:

- если продукт не использовался в соответствии с сопровождающими инструкциями, или продукт не использовался по его целевому назначению;
- если были нарушены правила погрузки-разгрузки и перевозки, хранения, монтажа или демонтажа;
- если данное изделие было продано, как бывшее в употреблении другим лицам.

Компания KROMAX не несёт никакой ответственности и не распространяет гарантию на любые повреждения или убытки любого рода, возникающие вследствие утери, повреждения или разрушения, либо расходы, связанные с определением источника проблем или монтажом/демонтажем, перевозкой и обслуживанием.

ЗАМЕТКИ • NOTE

ЗАМЕТКИ • NOTE

kromax
techology of installation

EN

Office 1803, Olimpiyskiy10, Mytischi, Moscow region, Russia, 141009
8-800-5555-88-3 (all calls are for FREE in the territory of the Russian Federation)
+7(495)926 0677; +7(495)926 0688

RU

Россия, МО, г. Мытищи, Олимпийский пр-т, дом 10, офис1803
8-800-5555-88-3 (звонки по РФ БЕСПЛАТНО)
+7(495)926 0677; +7(495)926 0688

Подробная информация на
WWW.KROMAX.RU