Инструкция по сборке игрового кресла (ZOMBIE FORMULA)

1 1 шт.	2 1 шт.	3 5 шт.	4 1 шт.	5 1 шт.	6 1 шт.	7 1 шт.	8 1 шт.	9 1 шт.	10 1 шт.	11 1 шт.
12 1 шт.	13 1 шт.	14 1 шт.								
15 Винт M5x6 4 шт.	16 Винт M5x8 2 шт.	17 Ключ 6 1 шт.								
18 Винт M8x18 4 шт.	19 Винт M8x35 мм 8 шт.	20 Шайба пруж. 8 12 шт.								
21 Шайба 8 12 шт.	22 Винт M6x25 мм 4 шт.	23 Шайба пруж. 6 4 шт.								
24 Шайба 6 4 шт.										

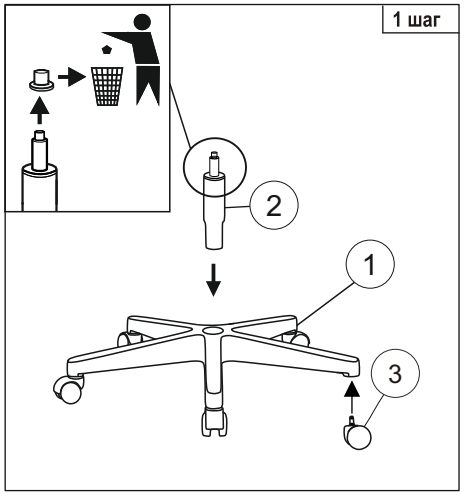

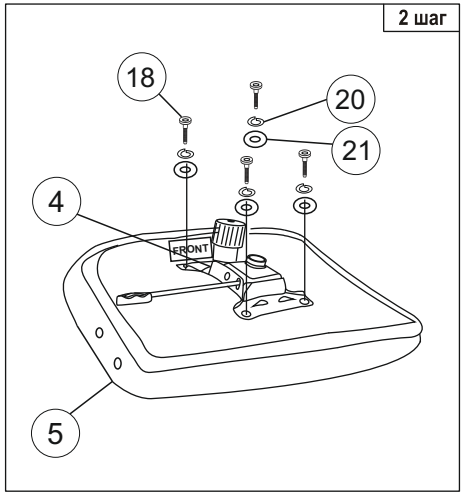

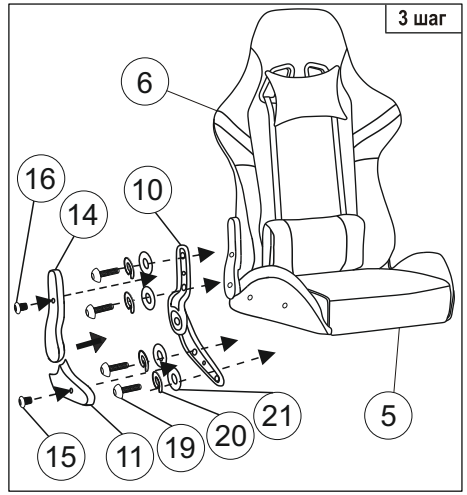

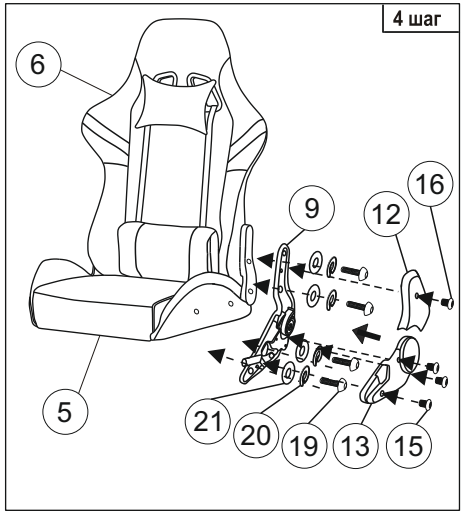

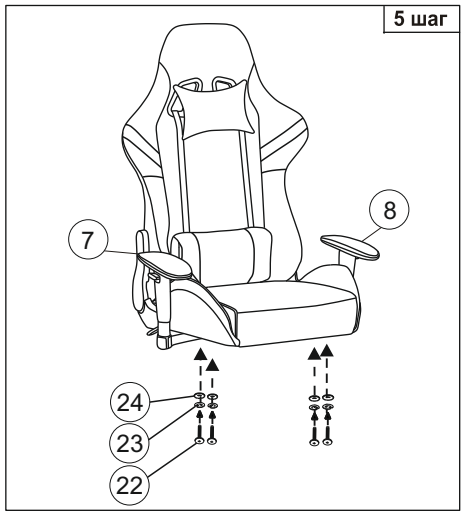





Примечание: Шаг 1. Снять защитный колпачок с газлифта, в случае его наличия.
Для ввода механизма регулировки наклона спинки в штатный режим работы необходимо при первом использовании максимально поднять рычаг регулировки наклона.
Шаг 5. При креплении подлокотников необходимо освободить втулку, отодвинув чехол сиденья.
Деталь поз. 9 устанавливается под левую или правую руку в зависимости от комплектации.

Инструкция по эксплуатации

Уважаемый покупатель!

Стулья и кресла предназначены для использования в общественных и жилых помещениях. Сохранность изделий и продолжительность их эксплуатации зависят от правильного обращения и своевременного ухода за ними.

Для увеличения срока службы изделия необходимо соблюдать следующие простые правила эксплуатации:

- При доставке в холодное время года (температура ниже 0ºС) приступайте к сборке изделия спустя 2 часа после его нахождения в помещении с комнатной температурой во избежание трещин пластика и нормальной работы газпатрона;
- Кресла и стулья должны эксплуатироваться в проветриваемом помещении при температуре воздуха не менее +10ºС и относительной влажности 60-70%;
- При сборке строго соблюдайте порядок, указанный в прилагаемой инструкции по сборке;
- Не превышайте максимально допустимую статическую нагрузку на сиденье 120 кг;
- Избегайте прямого воздействия солнечных лучей, размещения вблизи отопительных приборов, сырых и холодных стен во избежание ухудшения внешнего вида и эксплуатационных свойств (появление пятен, пережог кожи, ускорение старения обивочного материала);
- Крепление частей кресла (спинка, подлокотники) требует регулярного осмотра, при необходимости винты следует подтянуть;
- Не вставайте ногами на сиденье стула или кресла, это может привести к падению и получению травмы.
- Для очистки изделия используйте сухую или слегка влажную х/б ветошь или губку. При применении чистящих средств рекомендуем предварительно испробовать используемое чистящее средство на маленьком участке в незаметном месте изделия и убедиться в отсутствии дефектных пятен. Для чистки изделия не допускается применение органических растворителей.

Перед первой эксплуатацией кресла необходимо проверить работоспособность всех механизмов.

Срок гарантии изделия 2 года.
Срок службы изделия 3 года.
Декларация о соответствии ЕАЭС N RU Д-RU.PA01.B.84046/21
Срок действия с 16.08.2021 по 15.08.2026
Более подробная информация об изделии находится на сайте www.buro.ru

Регулировки кресла

