KRONA

KRONAsteel I АС ҮЙГЕ АРНАЛҒАН АУА СОРҒЫШТАР

SELINA

SELINA 600 inox PB

SELINA 600 black PB

SELINA 600 white PB

RUS Пайдалану жөніндегі нұсқаулық

+7 495 797 85 46 Мәскеу аймағы үшін www.krona.ru
+7 800 700 85 46 Ресей Федерациясының басқа аймақтары үшін

KRONAsteel KRONAsteel KRONAsteel KRONAsteel KRONAsteel KRONAsteel KRONAsteel KRONAsteel KRONAsteel

4782086

Құрылғының шығарылған күні оның сериялық нөмірінде қамтылған. Құрылғының сериялық нөмірі ауа сорғышта орнатылған ішкі заттаңбасында көрсетілген.

Мысалы, ішкі заттаңбада келесі сериялық нөмір жазылған: **2020020001**



Бұл аспап 2020 жылдың ақпанында шығарылған.

KZ Пайдалану жөніндегі нұсқаулық

Құрметті сатып алушы!

«KRONAsteel» өнімін таңдағаныңыз үшін Сізге алғыс білдіреміз.

Біздің бұйымымыз Сіздердің көңілдеріңізден шығуы үшін біз барынша тырыстық.

Біздің өнім туралы пікіріңіз біз үшін маңызды.

Егер өзіңіз сатып алған тауардың жұмысы, орындау сапасы және пайдалану ыңғайлылығы бойынша жүргізген бақылауларыңызды келесі мекенжайға жіберулеріңізді сұраймыз: info@krona.ru.

МАЗМҰНЫ

Техникалық сипаттамалары 2
Кепілдікті қызмет көрсету құқығы 3
Пайдаланушы үшін 3
Маңызды ескертулер 3
Балалар қауіпсіздігі 3
Қауіпсіздік шаралары 4
Ауа сорғыш сипаттамасы 5
Ауа сорғышты басқару 6
Ауа сорғышты пайдалану жөніндегі нұсқаулық 7
Ауа сорғышқа қызмет көрсету және күтім жасау 8
Ауа сорғышты орнату жөніндегі нұсқаулық 9
Электр желісіне қосу 11
Ауа сорғыштың ықтимал ақаулары және оларды жою жолдары 12
Қызметін өтеген құрылғыны кәдеге жарату 13

Бұйым CE, TLIV, ISO 9001, EAC Еуропа стандарттарына сәйкес өндірілген және сертификатталған.

Өндіруші өнімнің сипаттамасын жақсарту мақсатында құрылымға өзгерістер енгізу құқығын өзіне қалдырады.

KZ Пайдалану жөніндегі нұсқаулық

ЖИЫНТЫҚТАМАСЫ*

Жеткізу жиынтығына мыналар кіреді:

1. Ауа сорғыш корпусы — 1 дана.
2. Орнату жиынтығы — 1 дана.
3. Қайтаруға қарсы клапаны бар өтпелі ернемек — 1 дана.
4. Нұсқаулық — 1 дана.

* жиынтық құрамы алдын ала ескертусіз өзгертілуі мүмкін

ТЕХНИКАЛЫҚ СИПАТТАМАЛАРЫ

Модель:	**SELINA 600 PB**
Габариттік өлшемдері, мм:	
Ауа сорғыш ені	520
Ауа сорғыш ұзындығы (тереңдігі)	280
Ауа сорғыш биіктігі	130
Ауа өткізгіштің диаметрі	мин. 120 мм
Желідегі кернеу/Жиілігі	220–240 В~/50 Гц
Тұтынатын қуаты, Вт:	
Қозғалтқыш	70
LED шамдар (220 В)	2 × 2
Желдеткіш жылдамдықтарының саны	3
Басқару	батырма арқылы
Салмағы (нетто), кг	4,5

TM KRONAsteel

КРОНАмаркт ГмбХ, Германия, Эшборн, 65760, Венче Билдинг, Мергенталераллее, 10-12
Импорттаушы: «Сигма Трейд» ЖШҚ, 196607, Санкт-Петербург қаласы, Пушкин қаласы, Оранжерейная көшесі, 48 үй, лит. А, 38-офис

KZ Пайдалану жөніндегі нұсқаулық

Назар аударыңыз! Сынуға жол бермеу үшін суық жыл мезгілінде ауа сорғышты қоспас бұрын оны бөлме температурасында орамадан шығарылған күйінде кемінде 2 сағат ұстау қажет.

Бұйымды тұрмыстық мақсаттардан өзге жағдайларда қолдануға болмайды. Егер ауа сорғыш өзге мақсаттар үшін қолданылса, жарақат алу және мүліктің зақымдану қауіпі бар, және бұйымға кепілдік қолданылмайды.

КЕПІЛДІКТІ ҚЫЗМЕТ КӨРСЕТУ ҚҰҚЫҒЫ

Кепілдік талоны Сізге өнімді сатып алғаннан бастап 5 жыл ішінде ақысыз жөндеуге құқық береді және 2020 жылғы 1 наурыздан бастап сатып алынған KRONAsteel ауа сорғыштарының қозғалтқыштарына қосымша 2 жыл кепілдік береді. Кепілдікті қызмет көрсету құқығын растау үшін Сізден тауар чегін кепілдік талонымен бірге сақтауыңызды өтінеміз. Кепілдік талоны міндетті түрде өнімнің сатылған күні мен сауда ұйымының мөрімен толық толтырылған болуы тиіс.

ПАЙДАЛАНУШЫ ҮШІН

Ауа сорғышты орнату және оны пайдалану алдында біздің ұсынымдарымызбен мұқият танысып шығу қажет. Нұсқаулықта берілген ұсынымдарды сақтау ауа сорғыштың сенімді жұмысын қамтамасыз етеді. Ауа сорғышты пайдаланушылардың барлығы оны пайдалану ережелерін білуі тиіс. Осы нұсқаулықты сақтап қойыңыз, өйткені кейін оның Сізге қажет болуы және ол жерден өзіңізді қызықтыратын мәселелердің жауаптарын табуыңыз мүмкін.

МАҢЫЗДЫ ЕСКЕРТУЛЕР

Осы ас үй ауа сорғышы үй шаруашылығында ғана пайдалануға арналған үй шаруашылығында. Өнімнің қызмет ету мерзімі 7 (жеті) жылды құрайды.

Ауа сорғышты электр желісіне қосу және оның барлық функцияларын тексеру арқылы ауа сорғыштың техникалық жарамдылығына көз жеткізбейінше ауа сорғышты монтаждауға және тот баспайтын болаттан жасалған ауа сорғыштың қорғаныс қабатын шешуге болмайды («Ауа сорғышты орнату» бөлімін қараңыз).

Ауа сорғышыңызды орнату, қосу және жөндеу бойынша барлық жұмыстарды осындай жұмыстарды орындаумен айналысатын білікті шеберлерге ғана сеніп тапсыруға кеңес береміз. Ауа сорғышты уәкілеттігі жоқ тұлғалардың орнатуы, қосуы және жөндеуі жұмыс сапасының төмендеуіне және соның салдарынан бұйымның бұзылуына әкеп соғуы мүмкін.

Өндіруші ауа сорғышты дұрыс орнатпауға, қосуға және жөндеуге байланысты кез-келген зақымдану мен сынулар үшін жауапкершілік алмайды.

Модельдің атауы мен ауа сорғыштың маңызды техникалық сипаттамалары корпустың ішіндегі тақтайшада көрсетілген.

! БАЛАЛАР ҚАУІПСІЗДІГІ

Балалар көбінесе электр құрылғыларының қауіптілігін саналы түрде ұғынбайды. Ауа сорғыш жұмыс істеп тұрған кезде балаларды қадағалау және онымен ойнауына рұқсат бермеу керек. Қаптау материалдары (полиэтилен үлдір сияқты) тұншығуға себеп болуы мүмкін. Оларды балалардың қолы жетпейтін жерде ұстаңыз.

KZ Пайдалану жөніндегі нұсқаулық

ҚАУІПСІЗДІК ШАРАЛАРЫ

Ауа сорғыш 220–240 В~/50 Гц кернеуімен электр желісіне қосылады.

Ауа сорғыштың техникалық сипаттамаларында көрсетілген қуаттылық номиналынан асатын жарықтандыру шамдарын пайдаланбаңыз, себебі қуаттылығы жоғары шамдар электр тізбегіндегі түрлі зақымданулардың себепшісі болуы мүмкін.

Ауа сорғышты алюминийден жасалған май тұтқыш сүзгісіз пайдалануға тыйым салынады.

Ауа сорғышты электр құрылғыларынан басқа жылыту құрылғыларымен (газды, майлы, көмір пештері және т. б.) бір мезгілде қолданған кезде үй-жайды қосымша желдету қажет болуы мүмкін.

Ауа сорғыш арқылы өтетін және атмосфераға шығарылатын ауа тек өз алдына бөлек ас үй желдету шахтасына ғана шығарылуы тиіс және түтіндікке немесе басқа құрылғылардан түтінді бөліп шығару үшін пайдаланылатын өзге арна арқылы шықпауы тиіс.

Ауаны желдету шахтасына шығару үшін ауа сорғышты монтаждаған кезде, пайдалану жөніндегі нұсқаулықта көрсетілгеннен кіші диаметрі бар ауа өткізгішті пайдалануға болмайды. Бұл шығарылған ауаға қосымша қарсылықты тудырады және шу мен дірілдің жоғарылауына, сондай-ақ қозғалтқыштың қызып кетуіне әкеп соғады.

Ауа сорғышты электр плиталарының үстінен кемінде 55 см биіктікте, ал газ жанарғылардың үстінен кемінде 65 см биіктікте орнату қажет.

Ауа сорғышты тазалау немесе жөндеу бойынша кез келген операцияға кірісер алдында электр желісінің кернеуін өшіріңіз.

Осы нұсқаулыққа сәйкес (төменде қараңыз), көп рет қолданылатын алюминийден жасалған май тұтқыш сүзгілердің уақытылы жуып-шайылуын қамтамасыз етіңіз. Уақытылы жуып-шайылмаған сүзгілер ауа сорғыштың жұмысының тиімділігін төмендетеді және оларда май мен шаңның жиналуы салдарынан өрттің туындауына себепші болуы мүмкін.

Азық-түлікті тікелей ауа сорғыштың астында ашық отпен зарарсыздандырмаңыз. Бұл тазартылмаған алюминий май тұтқыш сүзгінің жануына әкеп соғуы мүмкін.

Ыстық майды қосылып тұрған плитаның үстіндегі ыдыста қалдырмаңыз. Қатты қыздырылған май мен сұйық май тез өздігінен тұтанады, бұл тазартылмаған алюминий май тұтқыш сүзгінің жануына әкеп соғуы мүмкін.

Газ конфоркаларының жалыны әрқашан ыдыспен жабулы болуы керек. Газ конфоркаларын жалынмен тым қатты қыздыру ауа сорғышты зақымдауы мүмкін.

Пәтерде орын алған өрттің нәтижесінде туындаған түтінді азайту үшін ауа сорғышты қоспаңыз. Қосылып тұрған ауа сорғыш жалынды қосымша тарту күшін құрайды.

Кез келген тұтану орын алған жағдайда ауа сорғышты электр желісінен ажыратыңыз, жалынды оттегінің түсуіне кедергі келтіретін қалың материалмен жабыңыз, өртті сөндіру үшін ешқашан суды пайдаланбаңыз.

KZ Пайдалану жөніндегі нұсқаулық

АУА СОРҒЫШ СИПАТТАМАСЫ

Ауа сорғыштың сыртқы бөлігі мынадай құрамдас бөлшектерден тұрады (1-суретті қараңыз):

1. Тұмшапеш жұмысы режимдерін ауыстырып-қосқыш.
2. Корпустың кіріктірілетін бөлігі.
3. Алынбалы сәндік панель.
4. Көп қолданылатын алюминийден жасалған май тұтқыш сүзгі.
5. Жарықтандыру шамдары.

1-сурет

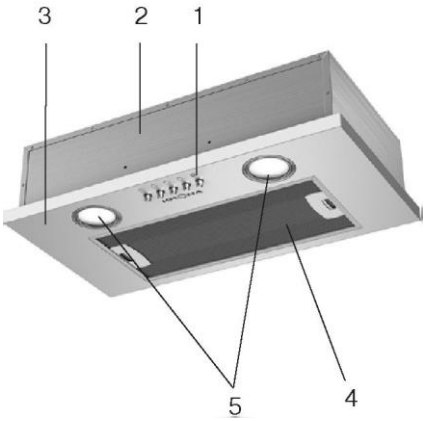

Сорғыштың ішінде (сорғыштың корпусына орнатылған көп қолданысты алюминий май сүзгісін алып тастағаннан кейін) келесілер орналасады (2-суретті қараңыз):

1. Мотор қорабы (мотор мен қалақты аспап салынған).
2. Монтаждау қорабы.
3. Жарықтандыру шамдары.

2-сурет

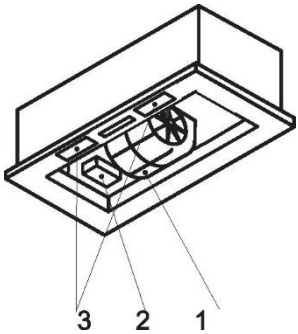

Ауа сорғыштың қосымша жабдықтары келесілерден тұрады:

1. Көмір акрил иіс тұтқыш сүзгі (жиынтыққа кірмейді) (3-суретті қараңыз). Қайта айналым режимінде ауаны сүзгілеу үшін қолданылады. Көмір сүзгіні бөлшек сауда сатушысынан сатып алуға болады.

3-сурет



АУА СОРҒЫШТЫ БАСҚАРУ

Сіздің ауа сорғышыңыз желдетудің 3 жылдамдығын қамтиды. Тамақ пісірген және қуырған кезде буланудың көп болуына қарай желдеткіштің анағұрлым ыңғайлы жылдамдығын таңдап ала аласыз. Ауаны неғұрлым толық тазарту үшін плита мен ауа сорғышты бір мезгілде қосыңыз. Бұл желдету үрдісін анағұрлым тиімді етеді. Тамақ әзірлеп болғаннан кейін ауа сорғышты тағы біраз уақытқа сөндірмей қалдырыңыз — бұл толығымен будан және ас бөлмесіндегі жағымсыз иістерден арылуға мүмкіндік береді.

Басқару пульті

4-сурет

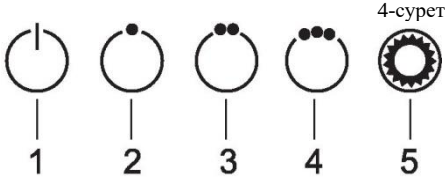

Ауа сорғыштың алдыңғы панелінде қозғалтқыш пен жарықтандыру шамдарының жұмыс режимдерінің сенсорлық ауыстырғышы орналасқан (4-сурет).

1. Сорғыштың қозғалтқышын өшіру.
2. Бірінші жылдамдықты қосу.
3. Екінші жылдамдықты қосу.
4. Үшінші жылдамдықты қосу.
5. Жарықтандыруды шамдарын қосу/өшіру.

Осы ажыратқыштың көмегімен кез-келген тәртіпте үш қозғалтқыш жылдамдығының бірін қосуға болады.

Жарықтандыру шамдарын ауа сорғыш моторының жұмыс істеуіне тәуелсіз қосуға болады.

KZ Пайдалану жөніндегі нұсқаулық

АУА СОРҒЫШТЫ ПАЙДАЛАНУ ЖӨНІНДЕГІ НҰСҚАУЛЫҚ

Ас үй ауа сорғышы ас үйдегі жағымсыз иісті кетіруге арналған.

Ас үйдің ауа сорғышы оның орнатылуына қарай екі режимде жұмыс істеуі мүмкін:

- желдету шахтасына ауаны бұру режимі;
- кері циркуляция режимі.

Ауаны желдеткіш шахтасына шығару режимінде (5-сурет) ауа сорғышы гофрленген шланг немесе пластик ауаарнасы арқылы желдеткіш шахтасына қосылады. Осылайша, барлық асүй булары, иістері, ыс пен күйе, көп рет қолданылатын алюминийден жасалған май тұтқыш сүзгілер арқылы өтіп, бөлменің шегінен тыс шығарылады. Осы жұмыс режимінде көмірлі акрил иіс тұтқыш сүзгілерді орнатудың қажеті жоқ. Бұру режимі ең тиімді болып табылады, себебі ауа сорғыш барлық асүй буларын асүй шегінен тыс желдету шахтасына кетіреді.

Қайта айналым режимінде (6-сурет) ауа сорғыш желдеткіш шахтасына қосылмайды, сәйкесінше ауа ас үйдегі ауа сорғыш арқылы айдалады.

Жұмыстың бұл режимінде ауа сорғышына бір реттік көмір акрил иіс тұтқыш сүзгілер орнатылуы тиіс. Осы сүзгілр ауа сорғыштың жиынтығына кірмейді және бөлек сатылып алынады. Ауа сорғышын қайта айналым режимінде пайдалану оның өнімділігін төмендетеді.

5-сурет

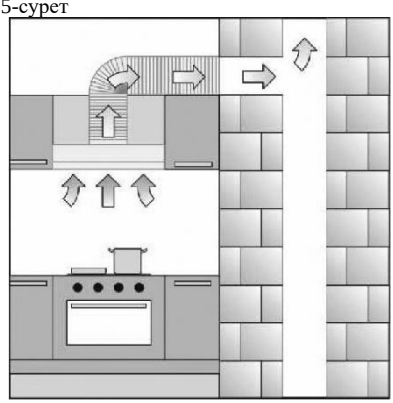

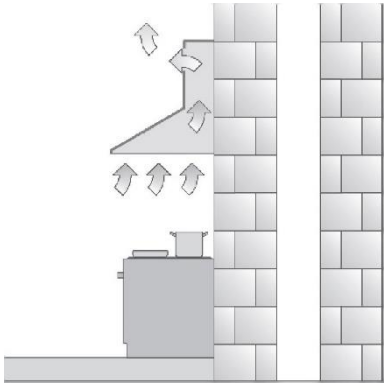

6-сурет

Ауа сорғышты ауаны желдеткіш шахтасына шығару режимінде пайдалану ұсынылады.

АУА СОРҒЫШҚА ҚЫЗМЕТ КӨРСЕТУ ЖӘНЕ КҮТІМ ЖАСАУ

Боялған ауа сорғыштардың сыртын тазалау үшін бейтарап жуғыш құрал қосылған жылы сумен суланған ылғалды матаны қолданыңыз. Болат, мыс және жезден жасалған беткі қабаттардың сыртын тазалау үшін тиісті нұсқаулықтарды сақтай отырып, арнайы құралдарды қолданыңыз. Ауа сорғышқа күтім жасау үшін құрамында хлоры және қышқылы бар құралдарды, абразивті құралдарды немесе беткі қабатты сыруы мүмкін ысқышты ешқашан қолданбаңыз. Ауа сорғышты тазалау немесе жөндеу бойынша кез келген операцияға кірісер алдында электр желісінің кернеуін өшіріңіз.

Май тұтқыш сүзгіні тазарту

Алюминий май тұтқыш сүзгі ол арқылы өтетін май бөлшектері мен шаңды ұстап, ластанады. Оны құрамында қышқыл жоқ құралдармен тазалау керек немесе ыстық суға алдын ала жібітіп алып, тиімді жуғыш құрал көмегімен немесе, егер мүмкін болса, ыдыс жуғыш машинада (65 °C температурада) жуу керек. Қатты ластанған май тұтқыш сүзгілерді ыдыспен бірге ыдыс жуатын машинада жууға болмайды.

Май тұтқыш сүзгіні тазалаумен қатар ауа сорғыш корпусының барлық қолжетімді элементтерін май шөгінділерінен тазартыңыз.

7-сурет



Алюминий сүзгіні (7-суретті қар.) шешіп алу үшін алдымен қайырмалы панельді көтеріп, содан кейін, қайырмалы панельді қолмен ұстап тұрып, сүзгідегі серіппелі құлыптың тұтқасын көтеріп, өзіңізге қарай тартып сүзгіні шешіп алыңыз.

Толық кеппеген сүзгіні ауа сорғышқа орнатуға болмайды.

Сүзгіні орнату кері ретпен жүргізіледі. Сүзгідегі серіппелі құлыпты басып, оны орнына орнатып болған соң құлыпты жіберу керек.

Көмір сүзгісін ауыстыру

Көмір сүзгісін (егер ол орнатылған болса және қайта айналым режимінде ауа сорғыш істеп тұрса) 6 айда 3–4 рет ауыстыру қажет. Сүзгі алюминий май тұтқыш сүзгінің астында орналасқан сорғыш мотор қорабының қорғаныс темір торына орнатылады.

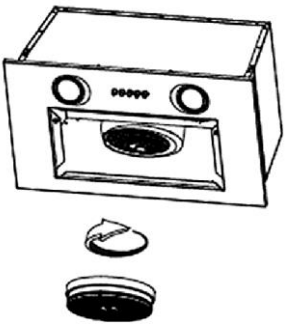

8-сурет

Сүзгіні орнату үшін оны мотор қорабының темір торына сәл қысып, темір шілтерге бекітілгенге дейін сағат тілімен бұру керек (8-суретті қараңыз). Көмір сүзгісін алу үшін оны қозғалтқыш қорабының торына қарай сәл басып, сағат тіліне қарсы бұраңыз.

Көмескі жарықтандыру шамдарын алмастыру

Жарықтандыру шамын ауыстыру үшін (9-суретті қараңыз):

9-сурет

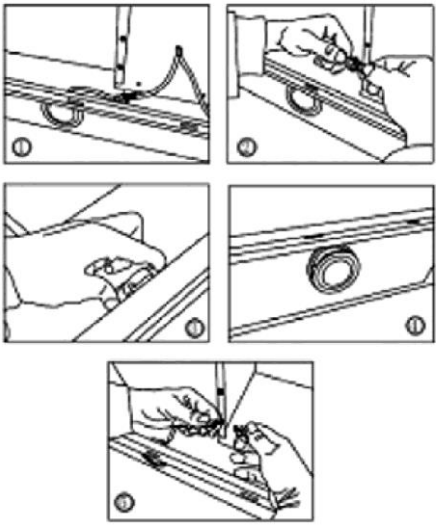

- электр қуатынан ауа сорғышын ажырату және жанып кеткен шамның сымын табыңыз;
- жалғағыш ағытпасында қуаттау сымын ажырату;
- ауа сорғыш плафонының екі жапырақшасын басып, күйіп кеткен шамды шығарып алу;
- күйіп кеткен жарықтандыру шамының орнына жаңасын орнату;
- жалғағыш ағытпасында шамдардың қуаттау сымын қосу;
- ауа сорғышты жарық шамдарының жұмысын тексеру және электр қуатының желісіне қосыңыз.

Шамдар мен сүзгілерді ауыстыру кепілдік қызмет көрсетуге жатпайды.

АУА СОРҒЫШТЫ ОРНАТУ ЖӨНІНДЕГІ НҰСҚАУЛЫҚ

Ауа сорғышты орнатуға және қосуға тек маман ғана құқылы.

Ауа сорғышты электр желісіне қосып, оның барлық функцияларын тексеру арқылы оның техникалық жарамдылығына көз жеткізбейінше, ауа сорғышты монтаждауды бастауға және тот баспайтын болаттан жасалған ауа сорғыштағы қорғаныш үлдірді алып тастауға болмайды.

Ол үшін ауа сорғыштың корпусын (№ 2, 1-сурет) оның қабырғаға жанасатын артқы жағы үстелде немесе еденде болатындай етіп орналастырыңыз, ал алдыңғы панельдегі ауа сорғыштың жұмыс режимдерінің қосқышы тексерушінің жағына қарай қарайтын болады. Одан кейін ауа сорғыш электр желісіне қосылады және оны тексеру жүргізіледі. Егер ауа сорғыш барлық режимдерде дұрыс жұмыс істесе, ауа сорғышты монтаждауды бастауға болады. Кері жағдайда ауа сорғышты сатып алған ұйымыңызға немесе кепілдік беретін шеберханаға хабарласыңыз.

Тот баспайтын болаттан жасалған ауа сорғыштағы қорғаныш үлдірді ауасорғыш монтаждалып болғаннан кейін ғана алып тастаған жөн.

Ауа сорғышты электр плитасының үстіне орнату биіктігі кемінде 55 см, ал газ жанарғылары үстінде кемінде 65 см болуы тиіс екендігін еске сала кетеміз.

KZ Пайдалану жөніндегі нұсқаулық

Сіздің моделіңіз кіріктірілетін ауа сорғыштар класына жатады.

Мұндай сорғыштарды аспалы ас үй шкафына орнатудың әртүрлі техникалық және дизайндық нұсқалары болуы мүмкін. Келесі қағидаларға назар аударған жөн:

- ас үй сорғышының көрінетін бөлігі алынбалы сәндік панель (1-суретті қараңыз, 3-позиция) болып табылады, ал сорғыштың негізгі корпусы аспалы шкафта жасырылады;
- ауа бұру режимін таңдағаныңызға қарамастан, ауа сорғыштың шығыс тесігін өтпелі ернемек арқылы иілгіш ауа өткізгішке жалғап, ауаны шкаф арқылы жоғары қарай шығару (қайта айналу режимі) немесе желдету шахтасына жалғау (ауаны желдету шахтасына бұру режимі) қажет (10-сур. қараңыз).

10-сурет

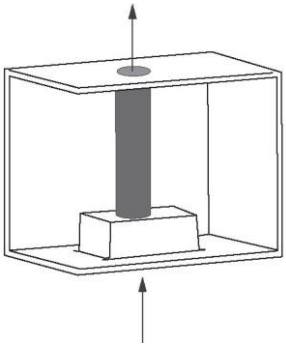

1. Сорғыш орнатылатын аспалы шкафты алдын-ала дайындап қою керек. Шкафтың төменгі жағында сорғыштың өлшемдеріне сәйкес тікбұрышты тесікті кесу керек (11-суретті қараңыз). Сонымен қатар, шкафтың төбесінде иілгіш ауа өткізгіш үшін дөңгелек тесік кесілуі керек.

2. Сорғышты аспалы шкафқа орнатуға дайындау үшін келесі әрекеттерді орындау қажет:

- ысырмаларды басу арқылы алюминийден жасалған май тұтқыш сүзгілерді алыңыз;
- екі бекіту бұрандасын бұрап, 3 сәндік панельді алыңыз (1-суретті қараңыз);
- сорғыштың жоғарғы жағындағы тиісті жерге пластмассадан жасалған өтпелі ернемекті орнатыңыз. Иілгіш (жиынтыққа кірмейді) ауа шығару түтігінің бір ұшын өтпелі ернемекке салыңыз, түйісу орны алдын ала қымтақпен өңдеңіз және оны қамытпен бекітіңіз (бөлек сатып алынады).

3. Сорғышты аспалы шкафқа орнату үшін оны шкафтағы ойыққа салыңыз. Содан кейін, сорғыш корпусында берілген тесіктер арқылы төрт бұранданы қолданып, сорғышты аспалы шкафқа бекітіңіз.

4. Сәндік панельді және алюминий май тұтқыш сүзгілерді орнына орнатыңыз.

KZ Пайдалану жөніндегі нұсқаулық

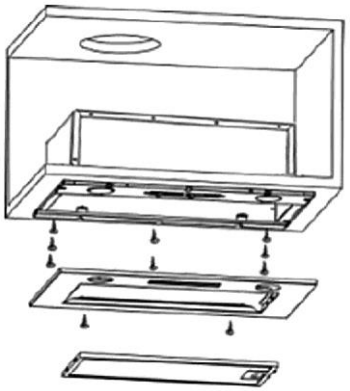

11-сурет

Электр желісіне қосу

Ауа сорғыш 220–240 В~/50 Гц кернеуімен электр желісіне қосылады.

Ауа сорғышты монтаждау кезінде ашаны кесіп алып тастауға қатаң тыйым салынады. Электр сымы зақымданған жағдайда оны сервистік қызметтің білікті маманы алмастырады.

Ауа сорғышты электр желісіндегі кернеудің ауытқуынан қорғау үшін оны 6 А қосымша автоматтық ажыратқыш арқылы қосқан дұрыс.

Ауа сорғыш орнатылды.
Іске қосып, игілігіңізге қолдана беріңіз.

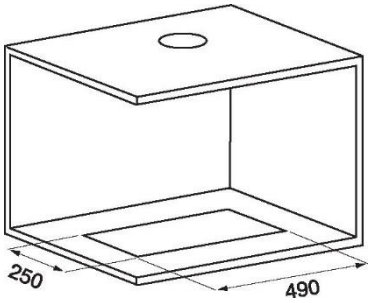

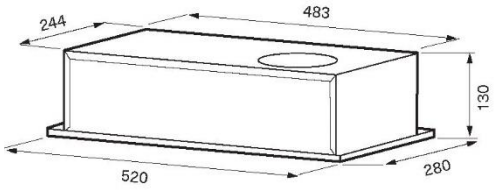

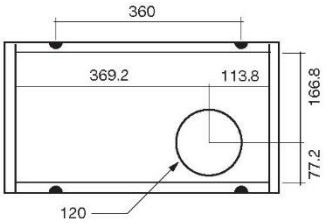

KZ Пайдалану жөніндегі нұсқаулық

АУА СОРҒЫШТЫҢ ЫҚТИМАЛ АҚАУЛАРЫ ЖӘНЕ ОЛАРДЫ ЖОЮ ЖОЛДАРЫ	Электр қосылыстарын тексеру	Мотордың қосылғанын тексеріңіз	Шамдардың ажыратқышын тексеріңіз (қосулы болуы тиіс)	Алюминий сүзгіні тексеріңіз (1.5–2 айда 1 рет жуу керек)	Розеткада кернеудің болуы тексеріңіз	Шамдарды тексеріңіз	Ауа шығаратын құбырды тексеріңіз (тарту күші болуы тиіс)	Көмір сүзгісін тексеріңіз (3–4 айда 1 рет ауыстыру керек)
Ауа сорғыш жұмыс істемейді	•	•			•			
Шам жанбайды	•		•		•	•		
Ауа сорғыш өнімділігі азайған				•			•	•
Ауа сорғыштың дыбысы жоғарылап кетті				•			•	
Кері циркуляция режимінде ауа әлсіз шығарылады				•				•

Егер проблеманы анықтауға немесе жоюға мүмкіндігіңіз болмаса, біздің сервистік орталыққа хабарласа аласыз. Ауа сорғыштың моделін, зауыт нөмірін (ауа сорғыш корпусының ішіндегі тақтайшада көрсетілген) және сатып алылған күнін жазып алыңыз, себебі бұл мәліметтер талап етілетін болады.

KZ Пайдалану жөніндегі нұсқаулық

Жұмыс жасайтын сервистік орталықтар туралы ақпаратты www.krona.ru сайтынан немесе **техникалық қызмет көрсету** орталығынан келесі телефон нөмірлері арқылы ала аласыз:

+7 495 797 85 46 (Мәскеу өңірінен қоңырау шалу үшін)

+7 800 700 85 46 (РФ басқа өңірлерінен қоңырау шалу үшін)

ІСТЕН ШЫҚҚАН АСПАПТЫ КӘДЕГЕ ЖАРАТУ

Қызметін өтеген электр және электронды құралдар көбінесе бағалы компоненттерден тұрады. Сонымен қатар құралдардың материалдарында техниканың жұмысына және қауіпсіздігіне қажетті зиянды заттар қамтылған. Қызметін өтеген құралдар дұрыс пайдаланылмаса немесе олар тұрмыстық қалдықтармен бірге қоқысқа тасталса, мұндай заттар адам денсаулығына және қоршаған ортаға зиян тигізуі мүмкін. Сондықтан қызметін өтеген құралдарды қарапайым тұрмыстық қалдықтармен бірге тастамау қажет.



Қызметін өтеген құралды электр және электронды құралдарды қабылдау және кәдеге жарату пунктіне тапсыруға кеңес береміз.

Қызметін өтеген құралды кәдеге жаратуға жіберілгенге дейін балалардың қолы жетпейтін жерде сақтау керек.

Бұйымды кәдеге жаратуға дайындау кезінде желілік ашаны розеткадан шығарып, желілік кабель мен ашаны жұмыс істемейтін күйге келтіру қажет (мысалы, кабельді бөлшектеп кесу) қажет. Осылайша Сіз ас үйге арналған ауа сорғышты рұқсатсыз пайдалану мүмкіндігіне жол бермейсіз.

ӨНІМДІ СЕРТИФИКАТТАУ ТУРАЛЫ АҚПАРАТ

Осы пайдалану нұсқаулығында көрсетілген ас үйге арналған ауа сорғыштар КС ТР 004/2011 «Төмен вольтты жабдықтың қауіпсіздігі туралы», КО ТР 020/2011 «Техникалық жабдықтың электромагниттік үйлесімділігі» талаптарына сәйкес келеді.

САҚТАУ

Құрғақ, аса жоғары температура көздері мен күн сәулесі әсерінен алшақ жерде сақтау қажет. Сақтау кезінде температураның күрт өзгеруіне жол бермеу керек. Қаптамасыз сақтауға рұқсат берілмейді.

ТАСЫМАЛДАУ

Тасымалдау кезінде құрылғыны құлатуға және қаптамаға кез келген механикалық әсер етуге мүлдем жол берілмейді.

БЕЛГІЛЕР ҮШІН