HARPER

Instruction manual **ENG**

Руководство по эксплуатации **RUS**

Пайдалану жөніндегі нұсқаулық **KAZ**

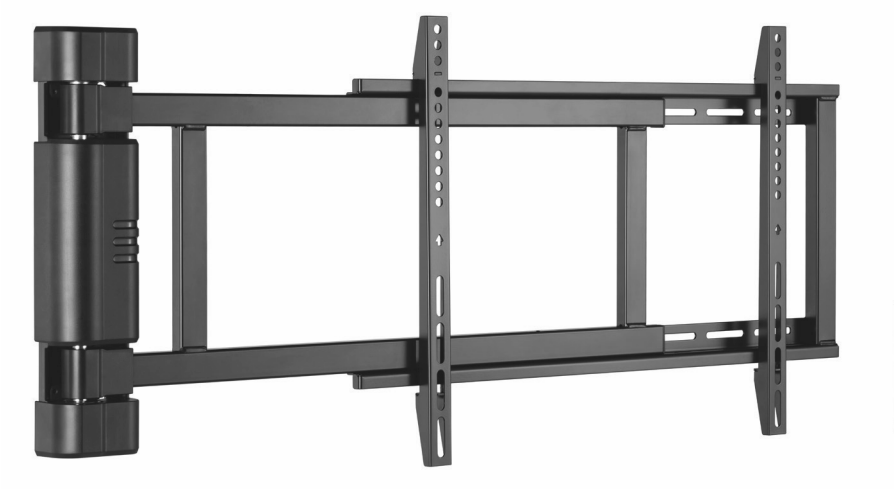

TV Wall Electro Mount

Кронштейн для телевизора с электроуправлением

Электрмен басқарылатын теледидар кронштейні

TVE-8032M

INTRODUCTION

Thank you for choosing **HARPER** products. Before use please study the given user manual and keep it for future references.

CONTENTS OF DELIVERY

- Wall plate
- Vertical profiles
- Fasteners
- Built-in bubble level
- Remote controller
- Power supply adaptor
- User manual
- Warranty card

TECHNICAL PARAMETERS

- Maximum load 50kg
- VESA up to 600x400mm
- Tilt angle: 0–170°
- Distance to wall 56mm
- Mount supports diagonal LED / LCD TVs from 32”–75”

SAFETY INSTRUCTIONS

Before starting installation and assembly, read the installation instructions. If you have any questions regarding instructions or warnings, please contact your local distributor for assistance.

WARNING: *Do not use the bracket with equipment that exceeds the rated weight, serious injury or equipment damage may result.*

The bracket must be installed as directed in the instructions. Improper installation can result in equipment damage or serious injury.

Special tools must be used and precautions must be taken.

The bracket is intended for installation on wooden, monolithic concrete or brick walls. Make sure the support surface can support the combined weight of the equipment and all connected components.

The fasteners included in the kit are designed exclusively for mounting on the above surfaces.

If the wall is made of other materials, we do not recommend installing this product yourself. Be sure to contact a qualified professional for competent assistance.

Before installing the bracket, make sure that there is no electric cable, plumbing or other interchanges in the wall at the place of attachment.

DO NOT overtighten the mounting screws.

The kit contains small parts that can cause choking if swallowed. Keep these items out of the reach of children.

The bracket is designed for indoor installation and use only. Using the bracket outdoors may damage the bracket and cause injury.

IMPORTANT: *Before installation, make sure that all parts according to the list of items are included in the kit. If any parts are missing or defective, contact your local distributor for a replacement.*

MAINTENANCE: Check regularly (at least once every three months) that the bracket is fixed and safe to use.

PARTS LIST

Please check the parts in the package in comparison with the following list, make sure all of the parts are in the package.

IMPORTANT:

NEVER USE DEFECTIVE PARTS, NEVER REPLACE PART WITH DIFFERENT SPECIFICATION.

A. Mount base (1)

B. Drilling pattern (2)

C. Vertical profiles (2)

D. Plastic cover (1)

E. Plastic cover (1)

F. Bubble level (1)

G. Power adapter (1)

H. Remote controller (1)

I. Cable clips (5)

J. Wrench

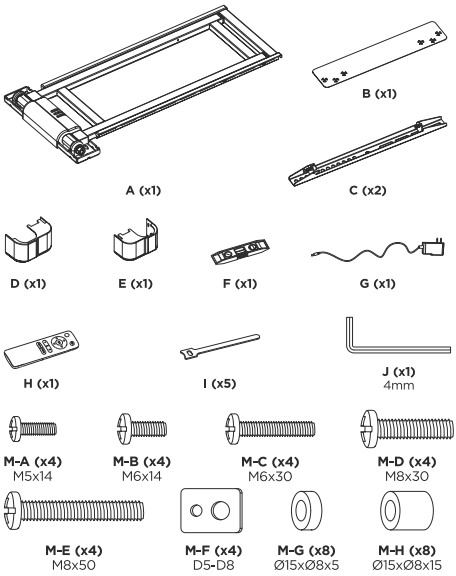



(M-A) M5x14 screws (4)

(M-B) M6x14 screws (4)

(M-C) M6x30 screws (4)

(M-D) M8x30 screws (4)

(M-E) M8x50 screws (4)

(M-F) D5-D8 washer

(M-G) 8x5 plastic sleeve

(M-H) 8x15 plastic sleeve

(W-A) M6.3x55 Self-tapping screw (6)

(W-B) 10x45 Concrete anchor (6)

(W-C) D6 Flat washer (6)

REMOTE CONTROLLER OPERATION INSTRUCTIONS

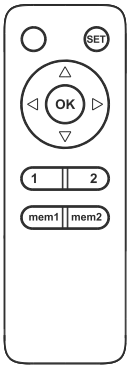

1. Pairing the remote controller to the mount.

Please see STEP 1 on remote controller pairing.

Note: Even if/when TV mount is unplugged after initial pairing, you will not have to pair the TV mount to the remote controller again.

2. Press and hold “left arrow” button ◁ , the TV wall mount will swivel to the left. Release button ◁ to stop.

3. Press and hold “right arrow” button ▷, the TV wall mount will swivel to the left. Release button ▷ to stop.

4. Storing a TV mount position in Memory 1.

When the TV mount is in desired position, press and hold “MEM1” mem1 button for 2 seconds – you will hear a single “beep” sound indicating the position has beed successfully saved in Location 1 of the remote controller.

5. Storing a TV mount position in Memory 2.

When the TV mount is in desired position, press and hold “MEM2” mem2 button for 2 seconds – you will hear a single “beep” sound indicating the position has beed successfully saved in Location 2 of the remote controller.

6. To recall the first saved position, press “1” button 1, the TV wall mount will automatically swivel to the location 1 position.

7. To recall the second saved position, press “2” button 2, the TV wall mount will automatically swivel to the location 2 position.

8. The TV wall mount can be installed on two directions (normal and reverse installation).

When you find the swivel direction of the TV wall mount is different from the direction button you pressed, set the remote controller by following process: press and hold △ for 5 seconds until you hear “beep” sound, the remote controller is now successfully set to operate the mount.

ERROR INDICATIONS

Over-current protection: the buzzer makes a “beep beep” (2 beeps) once.

Sensor indicates the mount is over range: the buzzer makes a “beep beep” (2 beeps) twice.

Sensor indicates an operating fault: the buzzer makes a “beep beep” (2 beeps) three times.

Unit senses abnormal power: the buzzer makes a “beep beep” (2 beeps) four times.

The buzzer constantly gives out alarm sound: the error of positioning signal. Reset the system by following the instruction manual. If the alarm sound continues, please contact us to replace the product.

RESETTING THE SYSTEM

Unplug and re-plug the power. Press and hold “OK” button OK for 5 seconds. The system will start moving automatically, the TV wall mount will move to a 0° position and then stop with a beep sound, which indicates that you successfully reset the system.

Note: if the TV mount cannot move to a 0° position when resetting, remove the TV before resetting the system again.

INSTALLATION INSTRUCTIONS

NOTE: Please read the instructions carefully before installing.

1. TV MOUNT PREPARATION FOR INSTALLING

Step 1: Insert batteries into remote comntrollerr, then apply power, and then using a pin or other small item (such as paperclip) press the code button located on the side of the TV mount. You will hear a “beep” sound after pressing the code button

Step 2: Press “SET” SET button, you will hear a series of “beep” sounds for 10 seconds, the remote control is now successfully paired to the TV mount.

Step 3: Stand the mount up while holding the swing arm lightly, press the left or right arrow on the remote controller to open ut the swing arm until it reaches 90° or the screw holes on the wall plate are fully accessible, then unplug the power.

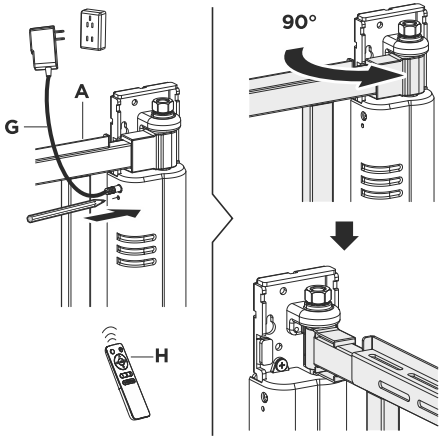

Adjust the swing arm length according to the size of TV.

X= L/2 + 300 (mm)

X: Length of swing arm

L: length of TV

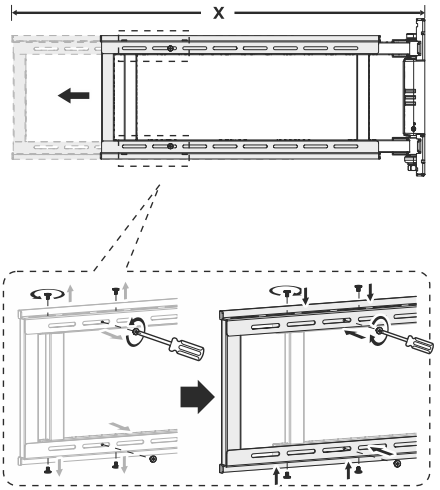

2. WALL PLATE INSTALLATION

2a. Wood/stud wall installation

IMPORTANT: holes' depth in the wall must be 55mm minimum.

Use drilling pattern (B) and bubble-level (F) mark holes position and drill in the wall six holes with a diameter of 4.5 mm and a depth of 55 mm. Wall-plate can be install both in forward and reverse position.

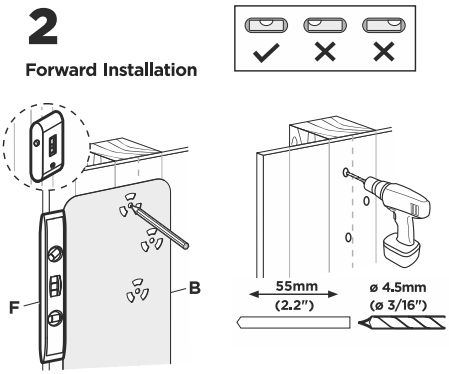

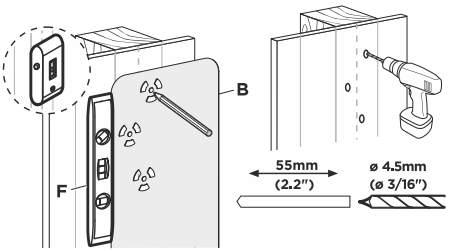

Screw one self-tapping screw (W-A) into the upside middle hole leaving 7mm free space between screw head to the wall, then hang on the wall-plate on this screw.

Then screw left 5 self-tapping screws (W-A) into each hole to secure the mount base on the wall.

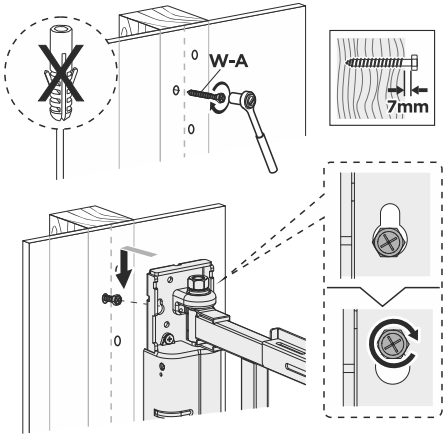

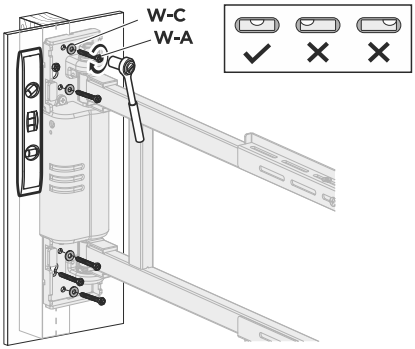

2b. Masonry / concrete wall installation

IMPORTANT: holes' depth in the wall must be 55mm minimum.

Use drilling pattern (B) and bubble-level (F) mark holes position and drill in the wall six holes with a diameter of 4,5 mm and a depth of 55 mm. Wall-plate can be install both in forward and reverse position.

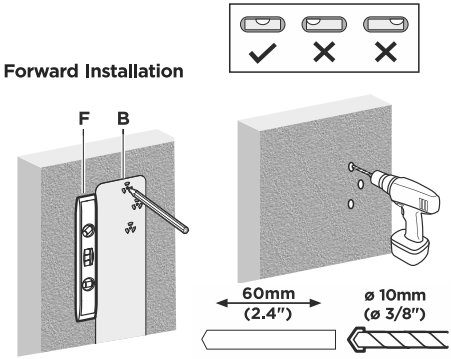

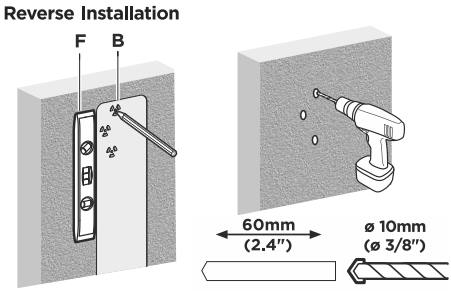

Drive plastic anchors (W-B) into all 6 holes.

Screw one self-tapping screw (W-A) into the upside middle hole leaving 7mm free space between screw head to the wall, then hang on the wall-plate on this screw.

Then screw left 5 self-tapping screws (W-A) into each hole to secure the mount base on the wall.

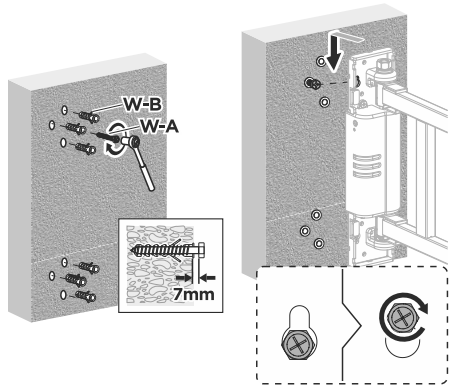

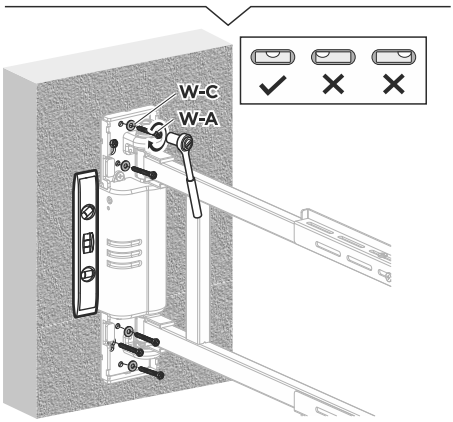

3. INSTALLING THE COVERS

Install palstic covers (D and E) onto the upside and downside edge of the wall-plate.

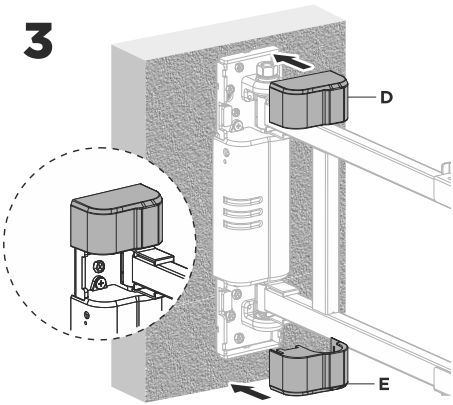

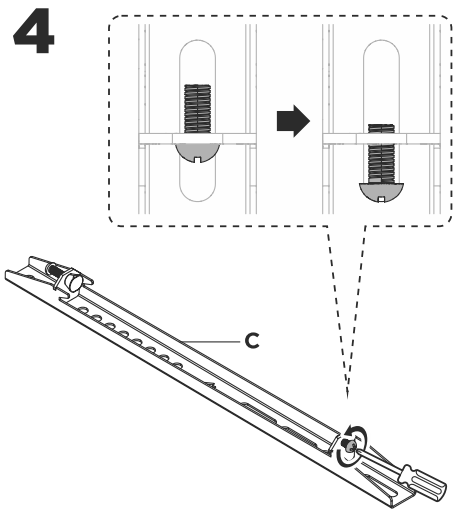

4. VERTICAL PROFILES PREPARATION

Unscrew the secure screws in the downside of vertical profiles as shown in below picture.

5. INSTALLING VERTICAL PROFILES

Install vertical profiles on the back of the TV. Screw the two bolts with square washer in the holes on the back of the flat-screen TV to install each monitor bracket. Make sure that the distance from each bracket to the top of the flat-screen TV is the same and that it is centered as much as possible. Screws must be selected according to the size of the holes on the back of the flat-screen TV. If necessarily, use plastic sleeves accordingly.

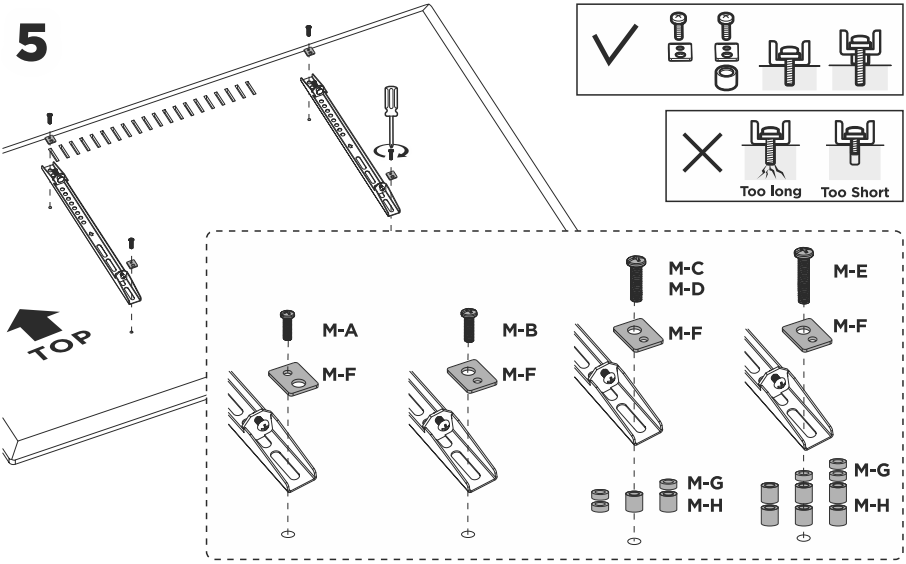

6. INSTALLING THE TV

Lift the display and hang it on the mount. Secure your display to the mount by tightening downside secure screws.

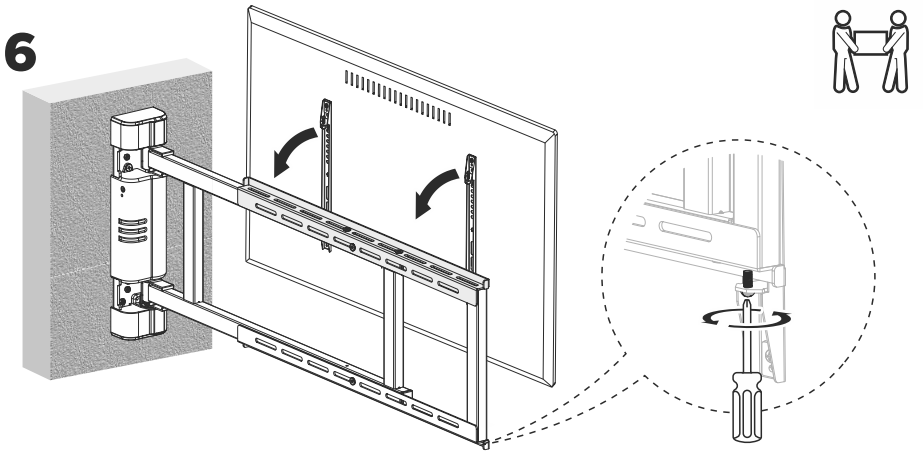

7. FINAL ADJUSTMENT

Using hexagon-wrench (J) screw the 2 secure bolts on the upside of vertical profiles.

Connect the cables to your TV and route through the cable clips.

Note: leave slack in the cables for arm movement.

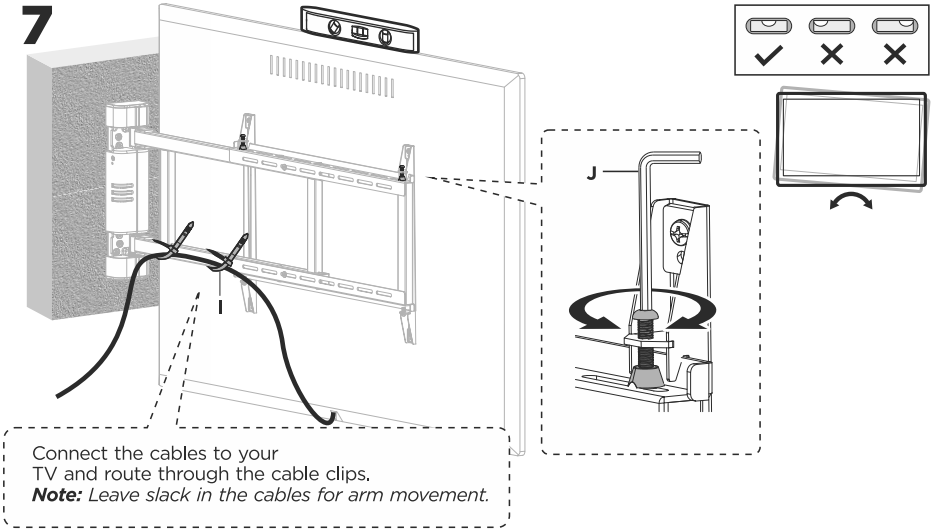

8. START USING

Plug in the power supply adaptor, then TV mount is ready to use.

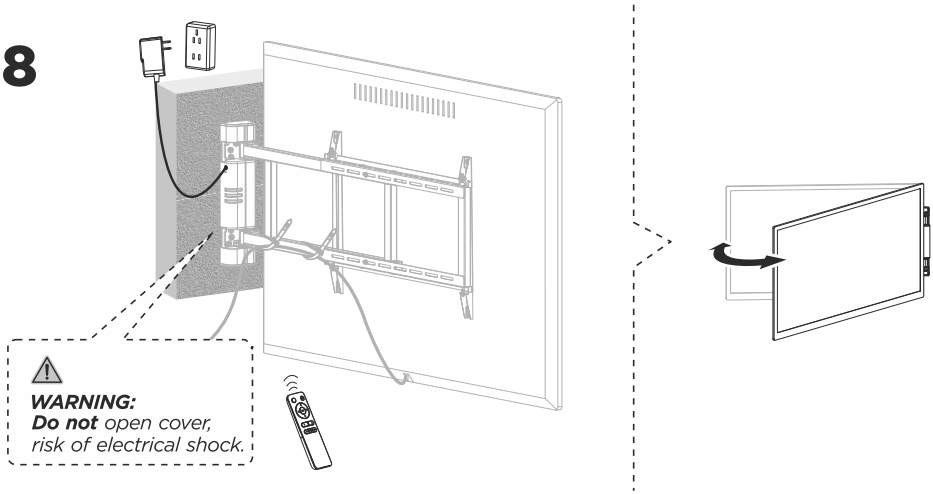

NOTICE



Your device is designed and manufactured from high-quality materials and components that can be recycled and reused. If the product has a symbol with a crossed-out wheelie bin, it means that the product complies with the European Directive 2002/96/EC.

Check out the local system for separate collection of electrical and electronic goods. Follow local rules.

Dispose of old devices separately from household waste. The correct disposal of your old product will help prevent potential negative consequences for the environment and human health.

Due to constant improvement of technical characteristics and design manufacture has the right to make changes without prior notice.

Note: This product doesn't contain precious metals

HARPER

TV mount with electrical control

TVE-8032M

The products passed all the assessment procedures established in the technical regulations of the Customs Union/EEU.

You can get additional information about product certification (date, number and period of validity of certificate) you can find out at site www.harper.ru or by telephone of service center 8-800-600-7107

Production date is indicated on the gift-box

Life duration of product: 48 months

Warranty period: 24 months

Warranty service is provided on the base of warranty card that goes together with the product.

Warranty card and User manual are integral parts of the product.

For additional information about the product and authorized service centers, you may find at www.harper.ru or by telephone 8-800-600-7107.

Manufacture: Harper International Trading Limited 15F, Radio City, 505 Hennessy Road, Causeway Bay, HongKong, PRC

Made in China

Importer/claims organization: LLC «Progress-Plyus», App.11, floor 2,

Build.50, k.1, Udaltsova Str., Moscow, Russia, 119607, tel.: +74951330210,

email: info@harper.ru

ВВЕДЕНИЕ

Благодарим Вас за выбор продукции Harper. Перед началом использования ознакомьтесь с инструкцией по эксплуатации и сохраните ее на случай возникновения вопросов по обслуживанию устройств.

КОМПЛЕКТАЦИЯ

- Настенный профиль
- Вертикальные направляющие
- Крепёжные детали
- Пузырьковый уровень
- Пульт дистанционного управления
- Блок питания
- Инструкция
- Гарантийный талон

ТЕХНИЧЕСКИЕ ХАРАКТЕРИСТИКИ

- Максимальная нагрузка 50 кг.
- VESA до 600x400 мм.
- Угол наклона 0-170°
- Расстояние до стены 56 мм.
- Крепление предназначено для светодиодных/ЖК-телевизоров с диагональю от 32 до 75 дюймов.

МЕРЫ ПРЕДОСТОРОЖНОСТИ

Перед началом установки и сборки прочитайте инструкцию по установке. Если у Вас возникли какие-либо вопросы относительно инструкций или предупреждений, пожалуйста, свяжитесь с местным дистрибьютером для оказания содействия.

ВНИМАНИЕ: *Не используйте кронштейн с оборудованием, вес которого превышает указанный расчетный вес, это может привести к серьезной травме или повреждению оборудования.*

Кронштейн должен быть установлен, как указано в инструкции. Неправильная установка может привести к повреждению оборудования или к серьезной травме.

Необходимо использовать специальные инструменты и соблюдать меры предосторожности.

Кронштейн предназначен для установки на деревянные, монолитные бетонные или кирпичные стены. Убедитесь, что опорная поверхность может выдержать общий вес оборудования и всех подключенных компонентов.

Входящие в комплект крепежные изделия предназначены исключительно для крепления на вышеуказанные поверхности.

Если стена изготовлена из других материалов, мы не рекомендуем самостоятельно устанавливать данное изделие. Обязательно обратитесь к квалифицированному специалисту для получение компетентной помощи.

Перед установкой кронштейна убедитесь, что в стене на месте крепления, не проходит электрический кабель, сантехнические или иные коммуникации.

НЕ ПЕРЕТЯГИВАЙТЕ крепежные винты.

В комплекте присутствуют мелкие детали, которые могут стать причиной удушья при проглатывании.

Храните эти предметы в недоступном для детей месте.

Кронштейн предназначен для установки и использования только в помещении. Использование кронштейна открытом воздухе может привести к повреждению кронштейна и травмам.

ВАЖНО: *Перед установкой убедитесь, что в комплекте присутствуют все части в соответствии со списком комплектации. Если какие-либо детали отсутствуют или неисправны, свяжитесь с вашим местным дистрибьютором для замены.*

ОБСЛУЖИВАНИЕ: Необходимо регулярно проверять (минимум один раз в три месяца), что кронштейн зафиксирован и его использование безопасно.

СПИСОК ДЕТАЛЕЙ

Проверьте детали в упаковке в соответствии со следующим списком, убедитесь, что в упаковке присутствуют все детали.

НИКОГДА НЕ ИСПОЛЬЗУЙТЕ ДЕФЕКТНЫЕ ДЕТАЛИ, НИКОГДА НЕ ЗАМЕНЯЙТЕ ДЕТАЛЬ ДЕТАЛЬЮ С РАЗНЫМИ ТЕХНИЧЕСКИМИ ПАРАМЕТРАМИ.

A. Настенный кронштейн (1)

B. Шаблон для сверления (1)

C. Вертикальные профили (2)

D. Пластиковый чехол (1)

E. Пластиковый чехол (1)

F. Пузырьковый уровень (1)

G. Блок питания (1)

H. Пульт дистанционного управления (1)

I. Стяжки для проводов (5)

J. Ключ-шестигранник 4мм (1)

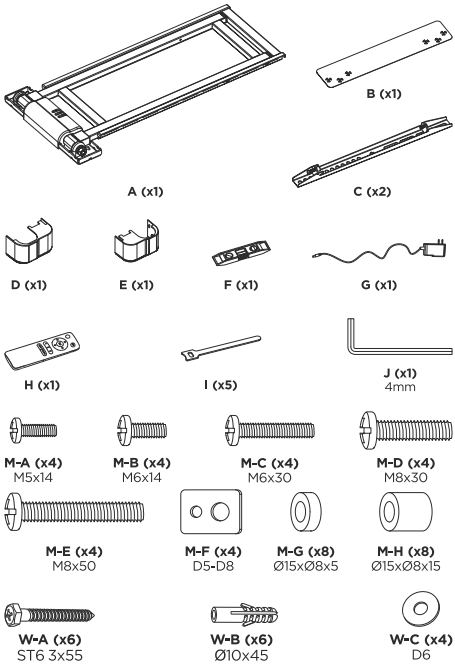

(M-A) Винт M5x14 (4)

(M-B) Винт M6x14 (4)

(M-C) Винт M6x30 (4)

(M-D) Винт M8x30 (4)

(M-E) Винт M8x50 (4)

(M-F) Универсальная шайба D5-D8

(M-G) Пластиковая муфта 8x5

(M-H) Пластиковая муфта 8x15

(W-A) Саморез M6.3x55 (6)

(W-B) Пластиковый дюбель 10x45 (6)

(W-C) Шайба D6 (6)

ОПИСАНИЕ ПУЛЬТА ДУ

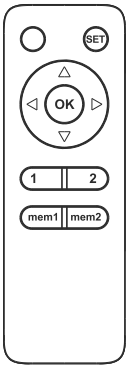

1. Сопряжение пульта дистанционного управления с кронштейном.

Для установки соединения пульта дистанционного управления с кронштейном См. ШАГ 1. Инструкции

Примечание: в случае обесточивания кронштейна после первоначального сопряжения с пультом, вам не придется повторно устанавливать соединение к пульту.

2. Нажмите и удерживайте кнопку со стрелкой влево ◁, настенное крепление телевизора начнет поворачиваться влево. Отпустите кнопку ◁, чтобы остановить движение.

3. Нажмите и удерживайте кнопку со стрелкой вправо ▷, настенное крепление телевизора начнет поворачиваться вправо. Отпустите кнопку ▷, чтобы остановить движение.

4. Сохранение положения кронштейна телевизора в памяти 1 пульта ДУ.

Когда кронштейн окажется в нужном положении, нажмите и удерживайте кнопку «MEM1» mem1 в течение 2 секунд — вы услышите одиночный звуковой сигнал, указывающий, что положение успешно сохранено в ячейке 1 пульта дистанционного управления.

5. Сохранение положения кронштейна телевизора в памяти 2 пульта ДУ.

Когда кронштейн окажется в нужном положении, нажмите и удерживайте кнопку «MEM2» mem2 в течение 2 секунд — вы услышите одиночный звуковой сигнал, указывающий, что положение успешно сохранено в ячейке 2 пульта дистанционного управления.

6. Чтобы переместить кронштейн в первое сохраненное положение, нажмите кнопку «1» 1, кронштейн автоматически повернется в положение 1.

7. Чтобы переместить кронштейн во второе сохраненное положение, нажмите кнопку «2» 2, кронштейн автоматически повернется в положение 2.

8. Настенное крепление телевизора можно установить в двух направлениях (левосторонняя и правосторонняя установка).

Если вы обнаружите, что направление поворота кронштейна отличается от направления, которое вы нажали на пульте ДУ, необходимо произвести донастройку пульта ДУ следующим образом: нажмите и удерживайте в течение 5 секунд кнопку «Вверх» △, пока не услышите звуковой сигнал, теперь пульт дистанционного управления успешно настроен на корректную эксплуатацию.

ИНДИКАЦИЯ ОШИБОК

Зуммер один раз издает два коротких звуковых сигнала: срабатывание защиты от перегрузки по току.

Зуммер два раза издает два коротких звуковых сигнала: датчик указывает, что угол поворота кронштейна находится за пределами допустимого диапазона.

Зуммер трижды издает два коротких звуковых сигнала: датчик указывает на неисправность в работе (требуется перезагрузка системы).

Зуммер четыре раза издает два коротких звуковых сигнала: нестандартные параметры тока в сети.

Зуммер постоянно издает звуковой сигнал: ошибка сигнала позиционирования, перезагрузите систему, следуя инструкции по эксплуатации. Если зуммер продолжает издавать звуковой сигнал, свяжитесь с нами для замены продукта.

ПЕРЕЗАГРУЗКА СИСТЕМЫ

Отключите и снова подключите питание. Нажмите и удерживайте кнопку «OK» (OK) в течение 5 секунд. Система начнет двигаться автоматически, плечо кронштейн переместится в положение 0°, а затем остановится со звуковым сигналом, который указывает на успешную перезагрузку системы.

Примечание: если плечо кронштейна не может переместиться в положение 0° при сбросе настроек, снимите телевизор перед повторной перезагрузкой системы.

ИНСТРУКЦИЯ ПО УСТАНОВКЕ

Примечание: перед установкой внимательно прочитайте инструкции!

1. ПОДГОТОВКА КРОНШТЕЙНА К УСТАНОВКЕ

Вставьте батарейки в пульт дистанционного управления, затем подайте питание, а затем с помощью булавки или другого небольшого предмета (например, скрепки) нажмите кнопку, расположенную сбоку основания кронштейна. После нажатия кнопки вы услышите звуковой сигнал.

Нажмите кнопку «SET» (SET) на пульте ДУ, вы услышите серию звуковых сигналов в течение 10 секунд. Теперь пульт дистанционного управления успешно подключен к кронштейну.

Поднимите кронштейн вертикально, слегка удерживая поворотный рычаг, нажмите стрелку влево или вправо на пульте ДУ, поворотный рычаг не достигнет 90° или пока отверстия для винтов на настенной пластине не станут полностью доступными, затем отсоедините от питания.

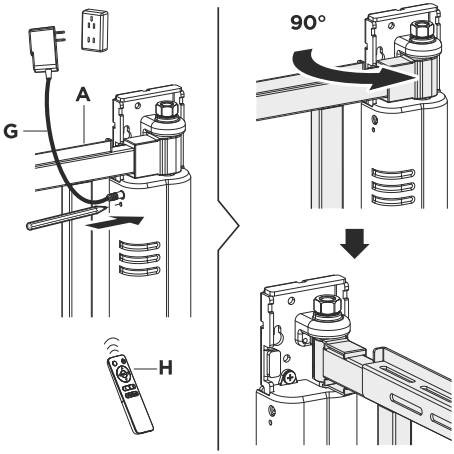

Отрегулируйте длину поворотного рычага в соответствии с размером телевизора.

X= L/2 + 300 (мм)

X: длина поворотного рычага

L: длина телевизора

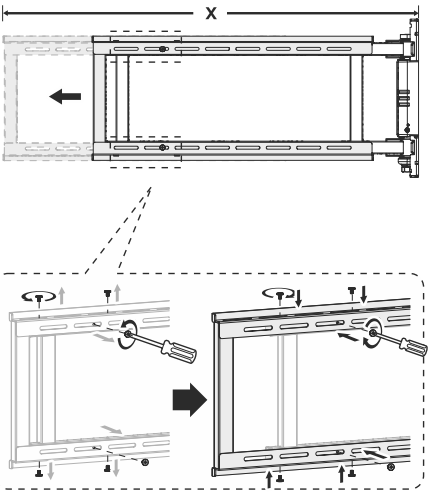

2. УСТАНОВКА НАСТЕННОГО ПРОФИЛЯ

2.1 Установка на каркасной / деревянной стене

ВАЖНО: глубина отверстий в стене должна быть минимум 55 мм.

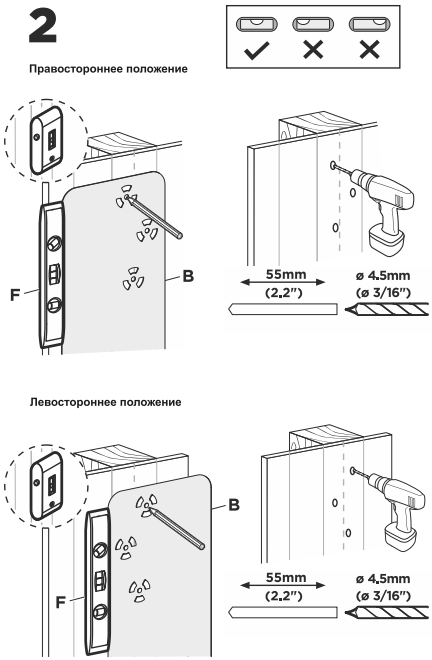

Используя шаблон для сверления (B) и пузырьковый уровень (F) отметьте положение отверстий и просверлите в стене шесть отверстий диаметром 4,5 мм и глубиной 55 мм.

Кронштейн может быть установлен как в левостороннем, так и в правостороннем положении.

Вверните один саморез (W-A) в верхнее среднее отверстие, оставив 7 мм свободного пространства между головкой винта и стеной, затем повесьте на этот винт кронштейн.

Затем вверните в каждое из 5 оставшихся отверстий по саморезу (W-A), чтобы закрепить кронштейн на стене.

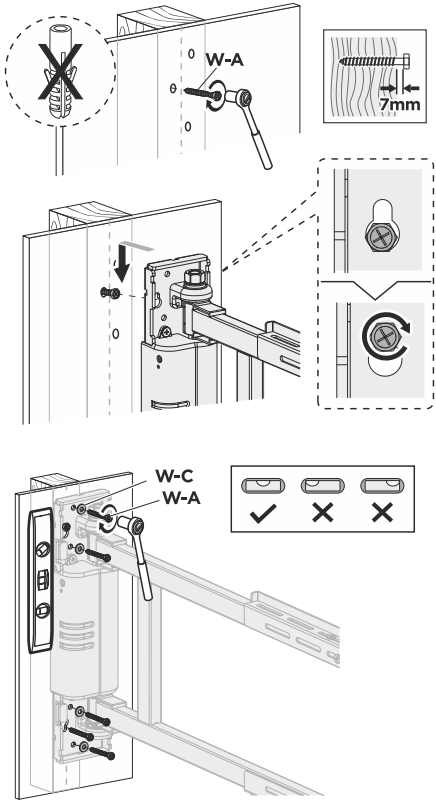

2.2 Установка на каменной / бетонной стене

ВАЖНО: глубина отверстий в стене должна быть минимум 60 мм.

Используя шаблон для сверления (B), отметьте положение отверстий и просверлите в стене шесть отверстий диаметром 10 мм и глубиной 60 мм. Кронштейн может быть установлен как в левостороннем, так и в правостороннем положении.

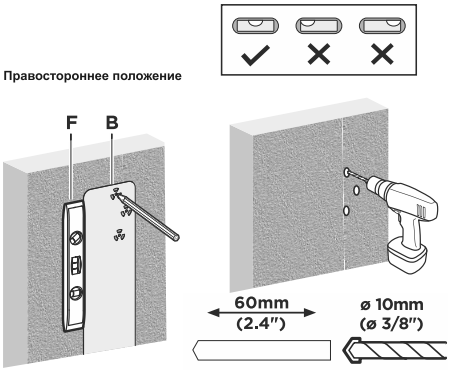

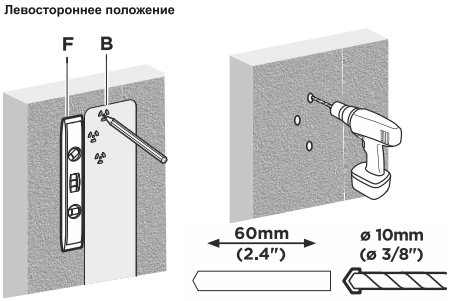

Вбейте пластмассовые дюбели (W-B) в отверстия.

Вверните один саморез (W-A) в верхнее среднее отверстие, оставив 7 мм свободного пространства между головкой винта и стеной, затем повесьте на этот винт ккронштейн.

Затем вверните в каждое из 5 оставшихся отверстий по саморезу (W-A), чтобы закрепить кронштейн на стене.

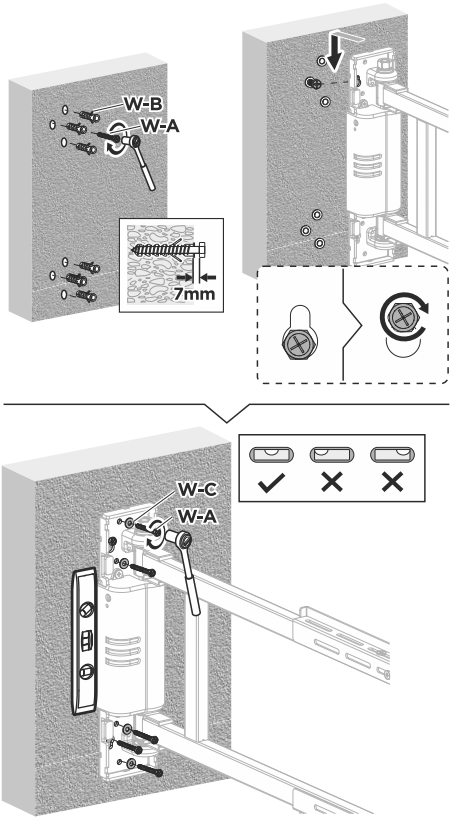

3. УСТАНОВКА ЧЕХЛОВ

Установите пластиковые чехлы / крышки (D и E) на верхний и нижний края настенного профиля.

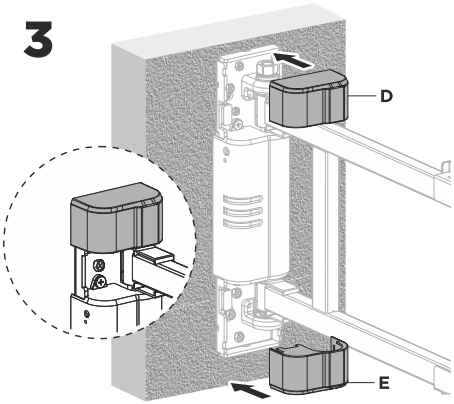

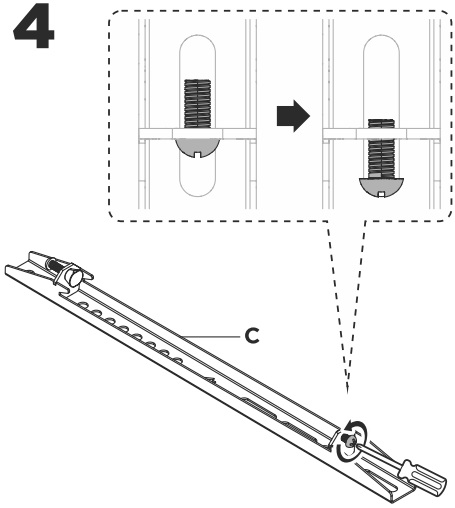

4. ПОДГОТОВКА ВЕРТИКАЛЬНЫХ ПРОФИЛЕЙ

Отвинтите крепежные винты на нижней стороне вертикальных профилей, как показано на рисунке ниже.

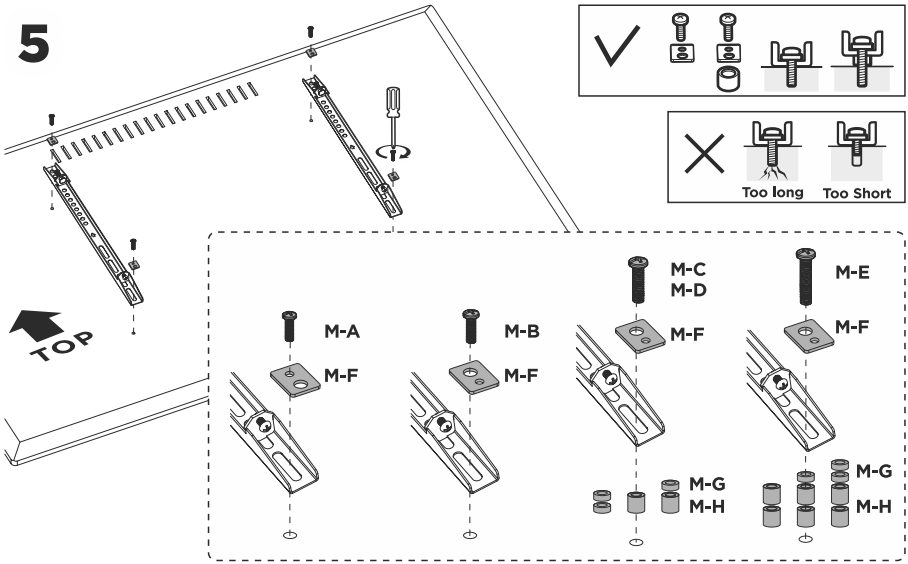

5. УСТАНОВКА ВЕРТИКАЛЬНЫХ ПРОФИЛЕЙ

Расположите вертикальные профили на задней панели телевизора. Закрепите каждый профиль на телевизоре двумя винтами с универсальными шайбами Убедитесь, что расстояние от каждого кронштейна до верхней части телевизора одинаково и что он максимально отцентри-

рован. Винты необходимо выбирать в соответствии с размером отверстий на задней панели телевизора. При необходимости также используйте пластиковые муфты нужного размера.

6. УСТАНОВКА ТЕЛЕВИЗОРА

Поднимите телевизор и навесьте его на кронштейн.

Зафиксируйте вертикальные направляющие, затянув страховочные винты в нижней части вертикальных направляющих.

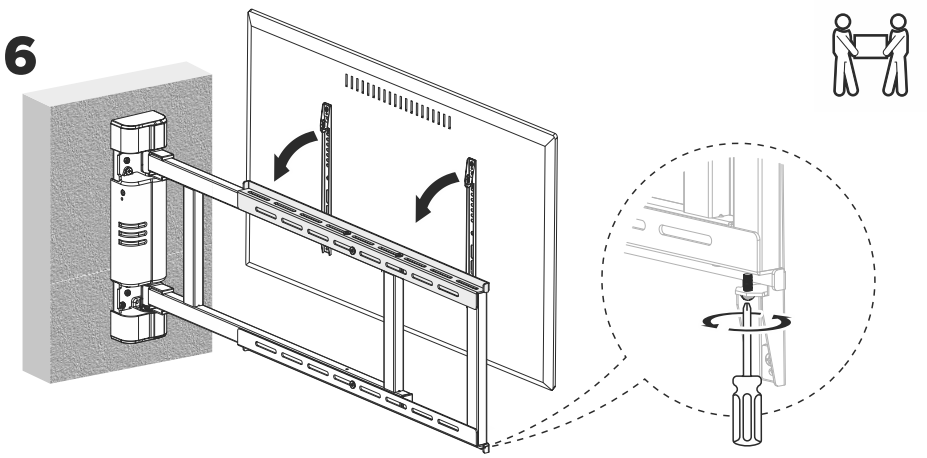

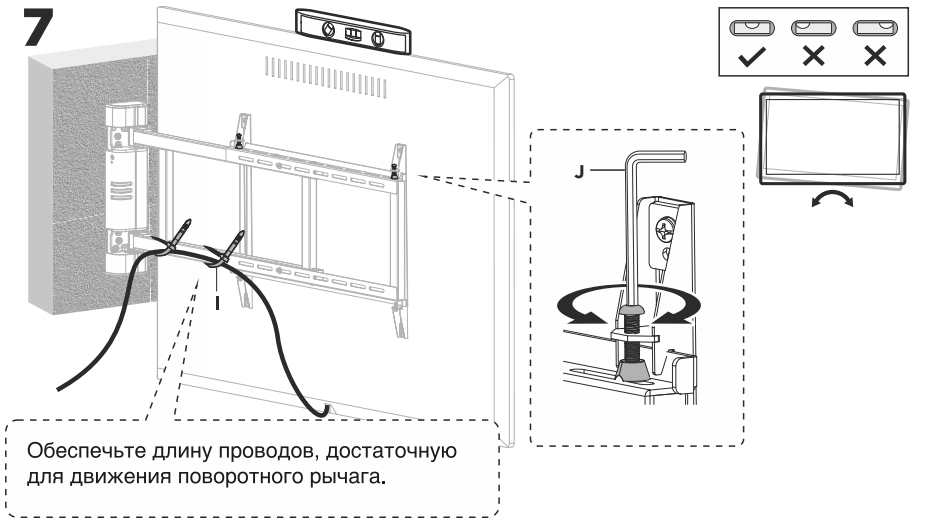

7. ЗАВЕРШАЮЩАЯ РЕГУЛИРОВКА

С помощью шестигранного ключа (J) затяните 2 страховочных винта в верхней части вертикальных профилей.

Подключите кабели к телевизору и зафиксируйте их пластиковыми стяжками (I).

Примечание: обеспечьте длину проводов, достаточную для движения поворотного рычага.

8

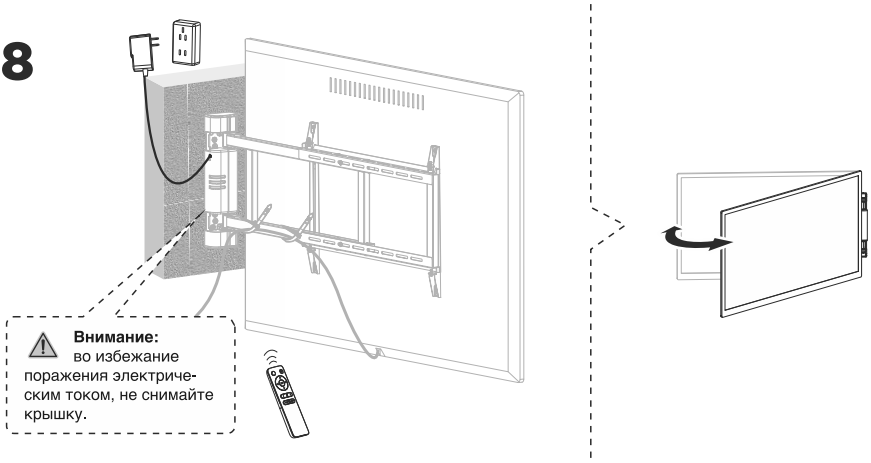

8. НАЧАЛО ИСПОЛЬЗОВАНИЯ

Включите блок питания в сеть, кронштейн готов к использованию.

ВНИМАНИЕ

Ваше устройство спроектировано и изготовлено из высококачественных материалов и компонентов, которые можно утилизировать и использовать повторно. Если товар имеет символ с зачеркнутым мусорным ящиком на колесах, это означает, что товар соответствует Европейской директиве 2002/96/EC.

Ознакомьтесь с местной системой раздельного сбора электрических и электронных товаров. Соблюдайте местные правила.

Утилизируйте старые устройства отдельно от бытовых отходов. Правильная утилизация вашего товара позволит предотвратить возможные отрицательные последствия для окружающей среды и человеческого здоровья.

В связи с постоянным усовершенствованием характеристик и дизайна производитель оставляет за собой право вносить изменения без предварительного уведомления.

Примечание: данное изделие не содержит драгоценных металлов.

HARPER

Кронштейн для телевизора с электроуправлением

TVE-8032M

Продукция прошла все установленные процедуры оценки по следующим техническим регламентам ТС/ЕАЭС:

Информацию по сертификации товара, данные о номере , дате сертификата, сроке его действия Вы можете узнать на сайте www.harper.ru или по телефону технической поддержки 8-800-600-7107

Дата производства указана на упаковке

Срок службы – 4 года

Гарантийный срок – 2 года

Гарантийное обслуживание осуществляется согласно прилагаемому гарантийному талону.

Гарантийный талон и руководство по эксплуатации являются неотъемлемыми частями данного изделия.

Дополнительную информацию о товаре и данные авторизованного сервисного центра вы можете узнать на сайте www.harper.ru или по телефону технической поддержки 8-800-600-7107

Изготовитель: Harper International Trading Limited 15F, Radio City, 505 Hennessy Road, Causeway Bay, Гонконг

Сделано в Китае

Импортер/организация, уполномоченная на принятие претензий:

ООО «Прогресс-Плюс» 119607, г.Москва, ул.Удальцова, д.50, корп.1,

тел.: +74951330210, адрес электронной почты info@harper.ru

КІРІСПЕ

Harper өнімдерін таңдағаныңыз үшін рахмет. Пайдалануды бастамас бұрын пайдалану жөніндегі нұсқаулықпен танысыңыз және құрылғыларға қызмет көрсету бойынша сұрақтар туындаған жағдайда оны сақтаңыз.

ЖИНАҚТАУ

- Қабырға профилі
- Тік бағыттағыштар
- Бекіткіштер
- Көпіршік деңгейі
- Қашықтықтан басқару пульті
- қуат блогы
- Нұсқаулар
- Кепілдік картасы

ТЕХНИКАЛЫҚ СИПАТТАМАЛАРЫ

- Максималды жүк 50 кг.
- VESA 600x400 мм дейін.
- Еңкейту бұрышы 0-170°
- Қабырғаға дейінгі қашықтық 56 мм.
- Бекіткіш 32-75 дюйм аралығындағы LED/LCD теледидарларына арналған.

САҚТЫҚ ШАРАЛАРЫ

Орнату мен құрастыруды бастамас бұрын орнату нұсқаулығын оқып шығыңыз. Нұсқауларға немесе ескертулерге қатысты сұрақтарыңыз болса, көмек алу үшін жергілікті дистрибьюторға хабарласыңыз.

Назар аударыңыз: салмағы көрсетілген есептік салмақтан асатын аппараттық кронштейнді пайдаланбаңыз, бұл ауыр жарақатқа немесе жабдықтың зақымдалуына әкелуі мүмкін.

Кронштейн нұсқаулықта көрсетілгендей орнатылуы керек. Дұрыс орнатпау жабдықтың зақымдалуына немесе ауыр жарақатқа әкелуі мүмкін.

Арнайы құралдарды пайдалану және сақтық шараларын сақтау қажет.

Кронштейн ағаш, монолитті бетон немесе кірпіш қабырғаларға орнатуға арналған. Тірек беті жабдықтың және барлық қосылған компоненттердің жалпы салмағын көтере алатынына көз жеткізіңіз.

Жиынтыққа кіретін бекіткіштер тек жоғарыда аталған беттерге бекітуге арналған.

Егер қабырға басқа материалдардан жасалған болса, біз бұл өнімді өзіңіз орнатуды ұсынбаймыз. Құзыретті көмек алу үшін білікті маманға хабарласыңыз.

Кронштейнді орнатпас бұрын, қабырғаға бекіту орнында электр кабелі, Сантехника немесе инфе басқа айырбастар өтпейтініне көз жеткізіңіз.

Бекіту бұрандаларын тартпаңыз.

Жинақта ұсақ бөлшектер бар, олар жұтылған кезде тұншығуға әкелуі мүмкін. Бұл заттарды балалардың қолы жетпейтін жерде сақтаңыз.

Кронштейн тек үй ішінде орнатуға және пайдалануға арналған. Ашық кронштейнді пайдалану кронштейннің зақымдалуына және жарақатқа әкелуі мүмкін.

МАҢЫЗДЫ АҚПАРАТ: *Орнатпас бұрын элементтер тізіміне сәйкес барлық бөлшектер жинаққа қосылғанына көз жеткізіңіз. Егер қандай да бір бөлшектер жоқ немесе ақаулы болса, ауыстыру үшін жергілікті дистрибьюторға хабарласыңыз.*

ТЕХНИКАЛЫҚ ҚЫЗМЕТ КӨРСЕТУ: Кронштейннің бекітілгенін және пайдалануға қауіпсіз екенін жүйелі түрде (кем дегенде үш айда бір рет) тексеріңіз.

МӘЛІМЕТТЕР ТІЗІМІ

Қаптамадағы бөлшектерді келесі тізімге сәйкес тексеріңіз, қаптаманың барлық бөліктері бар екеніне көз жеткізіңіз.

Ешқашан ақаулы бөліктерді пайдаланбаңыз, ешқашан әртүрлі техникалық параметрлері бар бөлікті алмастырмаңыз.

A. Қабырғалық кронштейн (1)

B. Бұрғылау үлгісі (1)

C. Тік профильдер (2)

D. Пластикалық қорап (1)

E. Пластикалық қорап (1)

F. Көпіршік деңгейі (1)

G. Қуат көзі (1)

H. Қашықтан басқару пульті (1)

I. Сым байлау (5)

J. Алты бұрышты кілт 4 мм (1)

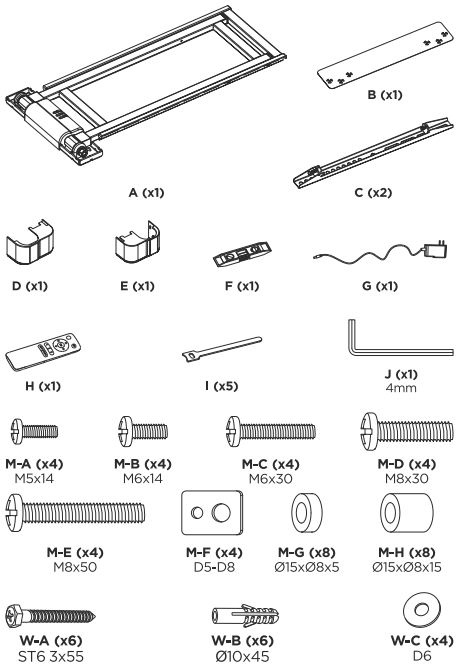

(M-A) Бұранда M5x14 (4)

(M-B) Бұранда M6x14 (4)

(M-C) Бұранда M6x30 (4)

(M-D) Бұранда M8x30 (4)

(M-E) Бұранда M8x50 (4)

(M-F) Әмбебап шайба D5-D8

(M-G) Пластикалық муфта 8x5

(M-H) Пластикалық муфта 8x15

(W-A) Өздігінен бұрап тұратын бұранда M6.3x55 (6)

(W-B) Пластикалық шпонка 10x45 (6)

(W-C) D6 жуғыш машина (6)

ҚАШЫҚТАН БАСҚАРУ ПҰРАЛЫ СИПАТТАМАСЫ

1. Қашықтан басқару құралын кронштейнмен жұптау.

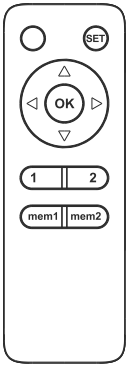

Қашықтан басқару құралы мен кронштейн арасындағы байланысты орнату үшін 1-ҚАДАМ. Нұсқауларды қараңыз

Ескертпе: қашықтан басқару құралымен бастапқы жұптастырудан кейін кронштейн қуатын жоғалтса, қашықтан басқару пультімен қосылымды қайта жұптастырудың қажеті болмайды.

2. Сол жақ көрсеткі түймесін басып тұрыңыз ◁, теледидардың қабырға аспасы солға айнала бастайды. Қозғалысты тоқтату ◁ үшін түймені босатыңыз.

3. Оң жақ көрсеткі түймесін басып тұрыңыз ▷, теледидардың қабырға аспасы оңға айнала бастайды. Қозғалысты тоқтату ▷ үшін түймені босатыңыз.

4. Теледидар кронштейнінің орнын 1 қашықтан басқару пультінің жадында сақтау.

Кронштейн қалаған күйде болғанда, mem1 «MEM1» түймесін 2 секунд басып тұрыңыз – қашықтан басқару пультінің 1-ші орнында позиция сәтті сақталғанын көрсететін бір дыбыстық сигнал естисіз.

5. Теледидар кронштейнінің орнын 2-қашықтан басқару пультінің жадында сақтау.

Кронштейн қалаған күйде болғанда, mem2 «MEM2» түймесін 2 секунд басып тұрыңыз – қашықтан басқару пультінің 2-ші орнында позиция сәтті сақталғанын көрсететін бір дыбыстық сигнал естисіз.

6. Кронштейнді бірінші сақталған орынға жылжыту үшін «1» 1 түймесін басыңыз, кронштейн автоматты түрде 1-позицияға айналады.

7. Кронштейнді екінші сақталған орынға жылжыту үшін «2» 2 түймесін басыңыз, кронштейн автоматты түрде 2-позицияға айналады.

8. Теледидардың қабырға аспасын екі бағытта орнатуға болады (сол жаққа және оң жаққа орнату).

Кронштейннің айналу бағыты қашықтан басқару құралында басқан бағыттан басқаша екенін байқасаңыз, қашықтан басқару құралын келесідей реттеу керек: дыбыстық сигнал естілгенше «Жоғары» △ түймесін 5 секунд басып тұрыңыз, қашықтан басқару құралы дұрыс жұмыс істеу үшін сәтті конфигурацияланды.

ҚАТЕ КӨРСЕТКІШІ

Сигнал екі қысқа сигналды бір рет шығарады: артық ток қорғанысы істен шықты.

Дыбыстық сигнал екі қысқа дыбыс шығарады: сенсор кронштейннің айналу бұрышы рұқсат етілген ауқымнан тыс екенін көрсетеді.

Сигнал екі қысқа сигналды үш рет шығарады: сенсор ақаулықты көрсетеді (жүйені қайта қосу керек).

Сигнал екі қысқа сигналды төрт рет шығарады: желідегі стандартты емес ток параметрлері.

Сигнал үздіксіз сигнал береді: Орналастыру сигналының қатесі, пайдалану нұсқауларына сәйкес жүйені қайта жүктеңіз. Егер дыбыстық сиг-

нал беруді жалғастырса, ауыстыру өнімін алу үшін бізге хабарласыңыз.

ЖҮЙЕНІ ҚАЙТА ЖҮКТЕҢІЗ

Қуатты ажыратып, қайта қосыңыз. «OK» түймесін (OK) 5 секунд басып тұрыңыз. Жүйе автоматты түрде қозғала бастайды, қол кронштейні 0° күйіне ауысады, содан кейін жүйенің сәтті қайта жүктелгенін көрсететін дыбыстық сигналмен тоқтайды.

Ескертпе: Қалпына келтіру кезінде кронштейннің тұтқасы 0° күйіне жылжи алмаса, жүйені қайта іске қоспас бұрын теледидарды алып тастаңыз.

ОРНАТУ ЖӨНІНДЕГІ НҰСҚАУЛЫҚ

Ескерту: орнатпас бұрын нұсқауларды мұқият оқып шығыңыз!

1. КРОНШТЕЙНДІ ОРНАТУҒА ДАЙЫНДАУ

Батареяларды қашықтан басқару құралына салыңыз, содан кейін қуат қосыңыз, содан кейін кронштейннің негізінің жағында орналасқан түймені басу үшін түйреуішті немесе басқа кішкентай затты (мысалы, қағаз қыстырғыш) пайдаланыңыз. Түймені басқаннан кейін сіз дыбыстық сигнал естисіз.

Қашықтан басқару пультіндегі «SET» (SET) түймесін басыңыз, сіз 10 секунд бойы дыбыстық сигналдар сериясын естисіз. Қашықтан басқару құралы енді кронштейнге сәтті қосылды.

Бұрылмалы тұтқаны аздап ұстап тұрып кронштейнді тігінен көтеріңіз, қашықтан басқару құралындағы сол немесе оң көрсеткіні бұралмалы иық 90° жеткенше немесе қабырға тақтасындағы бұранда саңылаулары толық қолжетімді болғанша басыңыз, содан кейін қуат көзінен ажыратыңыз.

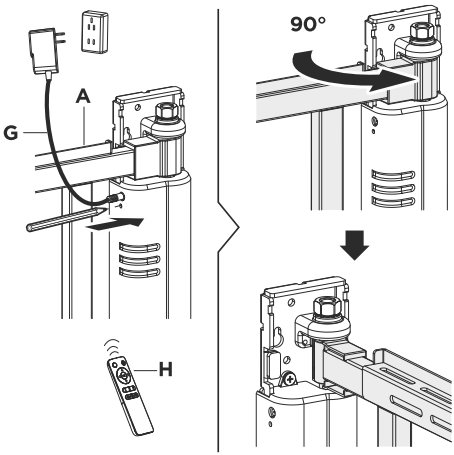

Теледидардың өлшеміне сәйкес бұралмалы тұтқаның ұзындығын реттеңіз.

X= L/2 + 300 (мм)

X: бұрылыс қолының ұзындығы

L: теледидар ұзындығы

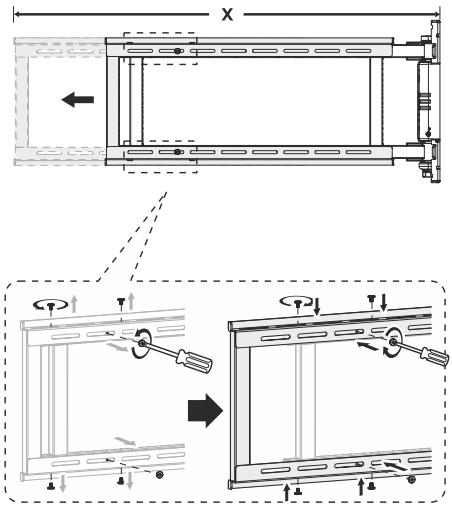

2. ҚАБЫРҒА ПРОФИЛІН ОРНАТУ

2.1 Рамаға/ағаш қабырғаға орнату

МАҢЫЗДЫ: қабырғадағы тесіктердің тереңдігі кемінде 55 мм болуы керек.

Бұрғылау үлгісін (B) және көпіршік деңгейін (F) пайдаланып, тесік орындарын белгілеп, қабырғаға диаметрі 4,5 мм, тереңдігі 55 мм алты тесік бұрғылаңыз.

Кронштейнді сол жақта немесе оң жақта орнатуға болады.

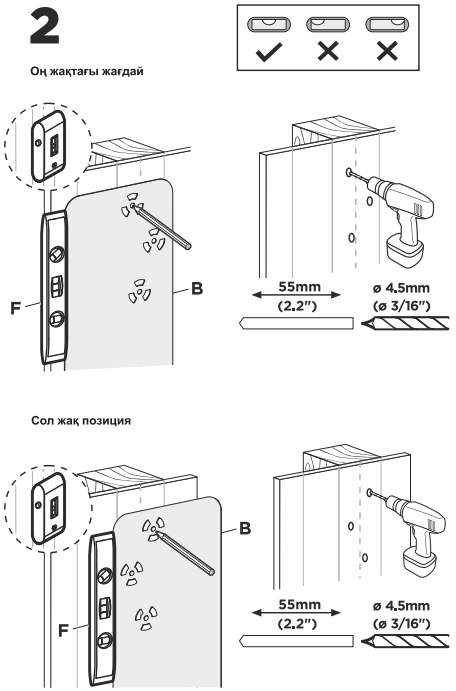

Бір бұранданы (W-A) жоғарғы ортаңғы тесікке бұрап, бұранда басы мен қабырға арасында 7 мм бос орын қалдырыңыз, содан кейін кронштейнді осы бұрандаға іліңіз.

Содан кейін кронштейнді қабырғаға бекіту үшін қалған 5 тесіктің әрқайсысына өздігінен бұрап тұратын бұранданы (W-A) бұраңыз.

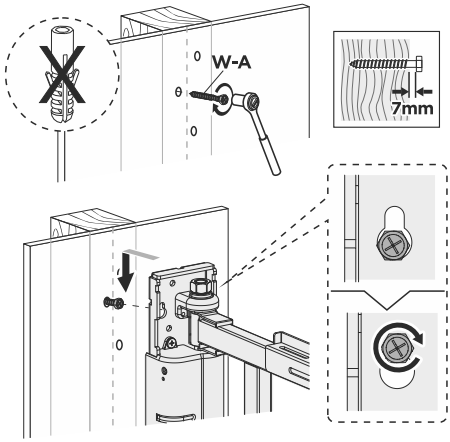

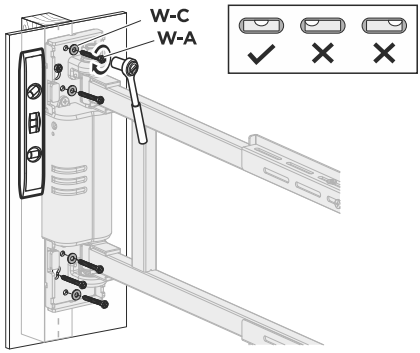

2.2 Тас/бетон қабырғаға орнату

МАҢЫЗДЫ: қабырғадағы тесіктердің тереңдігі кемінде 55 мм болуы керек.

Бұрғылау үлгісін (B) пайдаланып, саңылаулардың орнын белгілеп, қабырғаға диаметрі 10 мм және тереңдігі 60 мм алты тесікті бұрғылаңыз. Кронштейнді сол жақта немесе оң жақта орнатуға болады.

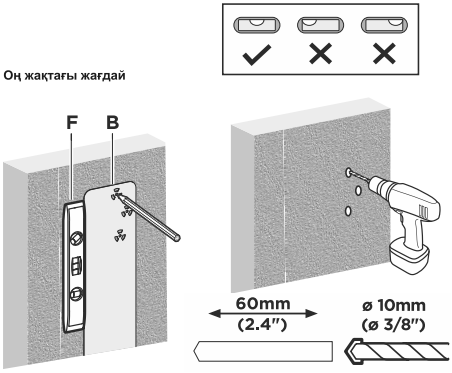

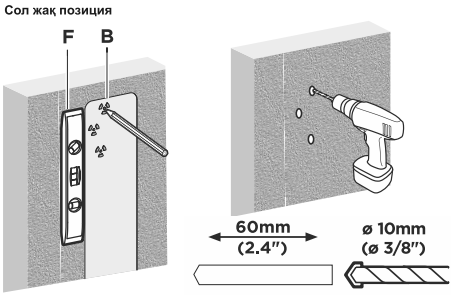

Пластикалық дюбельдерді (W-B) тесіктерге салыңыз.

Бір бұранданы (W-A) жоғарғы ортаңғы тесікке бұрап, бұранда басы мен қабырға арасында 7 мм бос орын қалдырыңыз, содан кейін кронштейнді осы бұрандаға іліңіз.

Содан кейін кронштейнді қабырғаға бекіту үшін қалған 5 тесіктің әрқайсысына өздігінен бұрап тұратын бұранданы (W-A) бұраңыз.

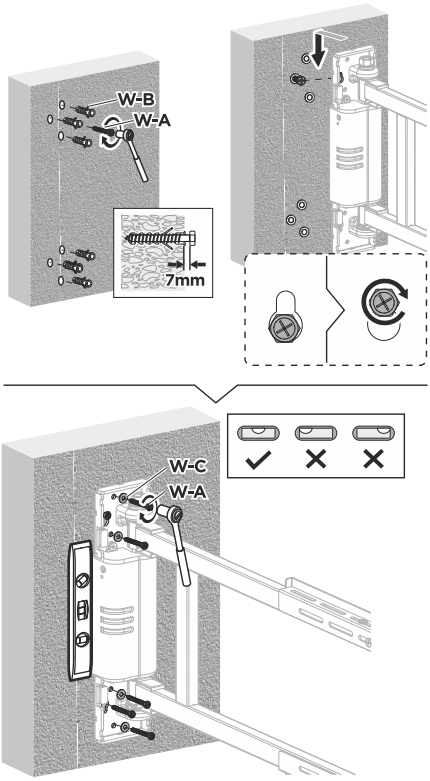

3. ҚАҚПАҚТАРДЫ ОРНАТУ

Қабырға профилінің жоғарғы және төменгі жиектеріне пластикалық қақпақтарды/қақпақтарды (D және E) орнатыңыз.

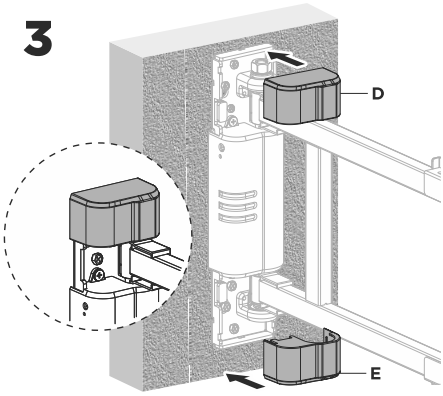

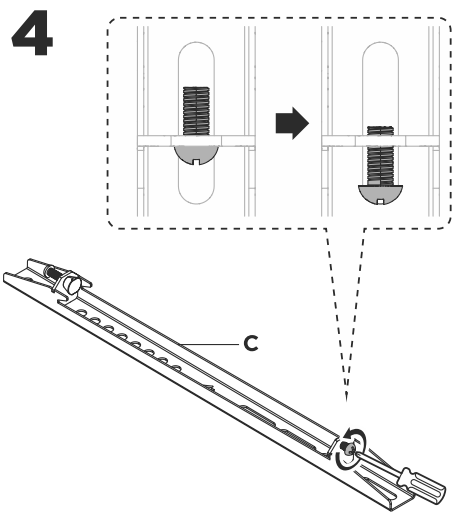

4. ТІК ПРОФИЛЬДЕРДІ ДАЙЫНДАУ

Төмендегі суретте көрсетілгендей тік профильдердің астыңғы жағындағы бекіту бұрандаларын бұрап алыңыз.

5. ТІК ПРОФИЛЬДЕРДІ ОРНАТУ

Тік профильдерді теледидардың артына орналастырыңыз. Әрбір профильді теледидарға екі бұрандамен және әмбебап шайбалармен бекітіңіз.Әр кронштейннен теледидардың үстіңгі жағына дейінгі қашықтық бірдей екенін және оның мүмкіндігінше ортада орналасқанын тексеріңіз. Бұрандалар теледидардың артындағы тесіктердің өлшеміне сәйкес таңдалуы керек. Қажет болса, дұрыс өлшемдегі пластикалық муфталарды да пайдаланыңыз.

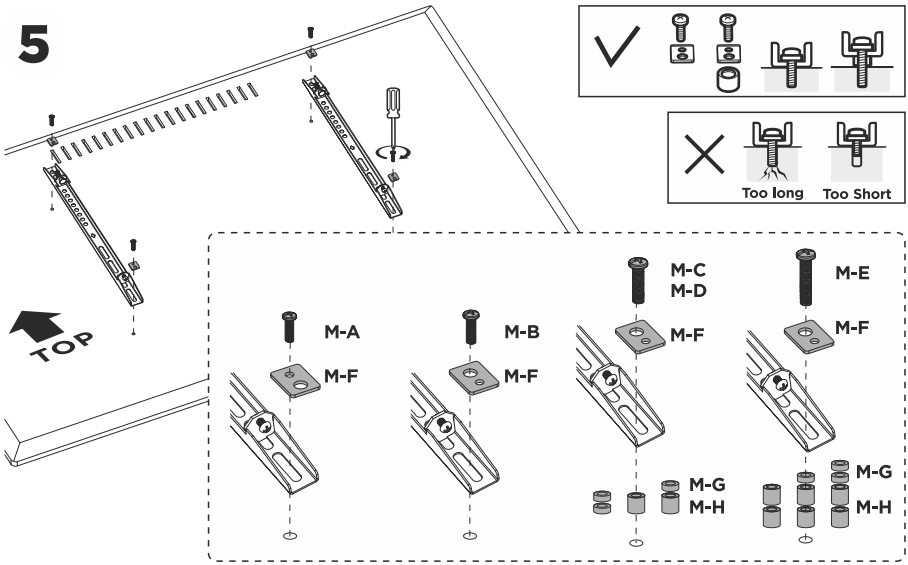

6. ТЕЛЕДИДАРДЫ ОРНАТУ

Теледидарды көтеріп, кронштейнге іліп қойыңыз.

Тік рельстердің төменгі жағындағы қауіпсіздік бұрандаларын қатайту арқылы тік рельстерді бекітіңіз.

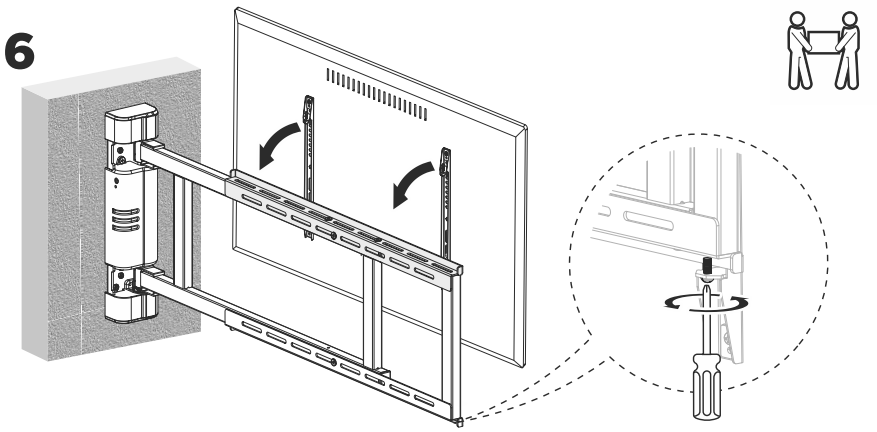

7. СОҢҒЫ РЕТТЕУ

Алты бұрышты кілтті (J) пайдаланып, тік жолақтардың жоғарғы жағындағы 2 қауіпсіздік бұрандасын қатайтыңыз.

Кабельдерді теледидарға жалғап, оларды пластик байламдармен бекітіңіз (I).

Ескертпе: Сымдар бұрылмалы иінді жылжыту үшін жеткілікті ұзындыққа көз жеткізіңіз.

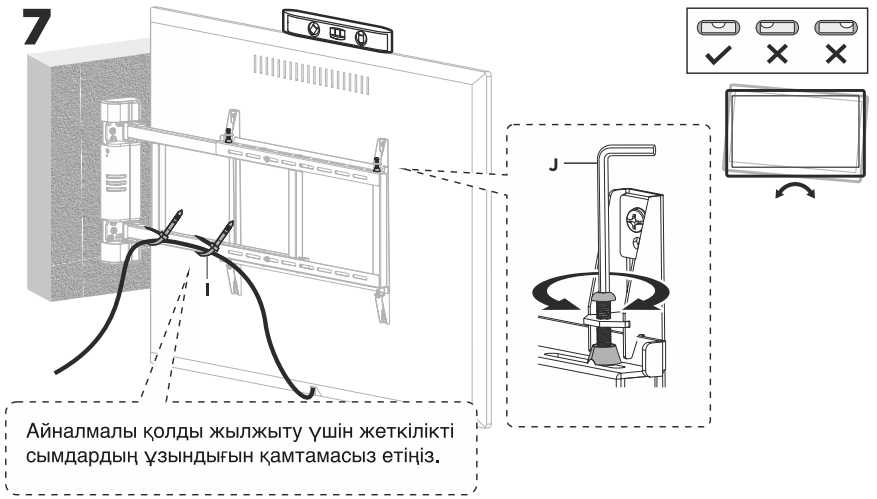

8. Пайдаланудың басталуы.

Қуат көзіне қосыңыз және кронштейн пайдалануға дайын.

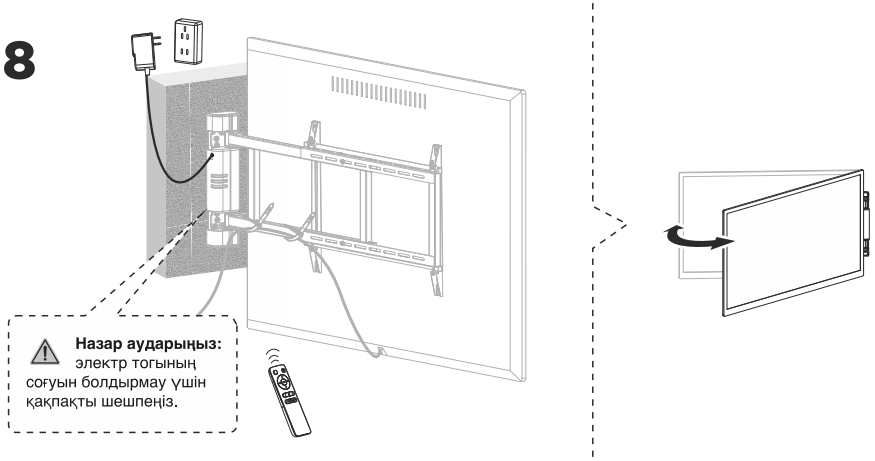

НАЗАР

Сіздің құрылғыңыз қайта өңдеуге және қайта пайдалануға болатын жоғары сапалы материалдар мен компоненттерден жасалған және жасалған. Егер өнімде доңғалақтарда қоқыс жәшігі бар таңба болса, бұл өнім 2002/96/ЕО еуропалық директивасына сәйкес келеді дегенді білдіреді.

Электрлік және электрондық тауарларды бөлек жинаудың жергілікті жүйесімен танысыңыз. Жергілікті ережелерді сақтаңыз.

Ескі құрылғыларды тұрмыстық қалдықтардан бөлек тастаңыз. Өнімді дұрыс тастау қоршаған орта мен адам денсаулығына ықтимал теріс салдардың алдын алады.

Сипаттамалары мен дизайнының үнемі жетілдірілуіне байланысты өндіруші алдын ала ескертусіз өзгерістер енгізу құқығын өзіне қалдырады.

Ескертпе: бұл бұйым құрамында бағалы металдар жоқ.

HARPER

Электрлік басқаруы бар теледидар кронштейні

HARPER TVE-8032M

Өнім КО / ЕАЭО келесі техникалық регламенттері бойынша барлық белгіленген бағалау рәсімдерінен өтті:

Тауарды сертификаттау жөніндегі ақпаратты, сертификаттың нөмірі , күні, оның қолданылу мерзімі туралы деректерді Сіз сайттан біле аласыз www. harper.ru немесе 8-800-600-7107 техникалық қолдау телефоны бойынша

Өндіріс күні қаптамада көрсетілген

Қызмет мерзімі – 4 жыл

Кепілдік мерзімі – 2 жыл

Кепілдік қызмет көрсету қоса беріліп отырған кепілдік талонына сәйкес жүзеге асырылады.

Кепілдік талоны және пайдалану жөніндегі Нұсқаулық осы өнімнің ажырамас бөлігі болып табылады.

Тауар туралы қосымша ақпаратты және авторизацияланған сервис орталығының деректерін сайттан білуге болады www.harper.ru немесе 8-800-600-7107 техникалық қолдау телефоны бойынша

Өндіруші: Harper International Trading Limited 15f, Radio City, 505 Hennessy Road, Causeway Bay, Гонконг

Қытайда жасалған

Импорттаушы / талаптарды қабылдауға Уәкілетті ұйым:

«Прогресс-Плюс» ЖШС 119607, Мәскеу, Удальцов көшесі, 50 үй, корп.1,

тел.: + 74951330210, электрондық пошта мекенжайы info@harper.ru