5. УСЛОВИЯ ТРАНСПОРТИРОВКИ, ХРАНЕНИЯ И ЭКСПЛУАТАЦИИ

5.1. Кронштейн настенный «К-591» может эксплуатироваться в интервале температур от +10°С до +35°С и предельном значении относительной влажности воздуха 80% при температуре 25°С. Транспортировка и хранение должны осуществляться при температурах от –50°С до +50°С и предельном значении относительной влажности воздуха 98% при температуре 25°С при условии защиты от солнечного излучения и атмосферных осадков.

5.2. Срок службы изделия – 3 года.

5.3. Изделие не содержит вредных веществ (материалов) и может быть утилизировано как бытовой отход любым способом, кроме сжигания в неприспособленных условиях.

5.4. Изделие может эксплуатироваться без ограничений в быту и на промышленных предприятиях не выше III класса опасности.

6. СВИДЕТЕЛЬСТВО О ПРИЕМКЕ И ГАРАНТИЙНЫЕ ОБЯЗАТЕЛЬСТВА

6.1. Кронштейн настенный «К-591» соответствует технической документации и признан годным для эксплуатации. Изготовитель гарантирует соответствие изделия требованиям технической документации при соблюдении потребителем условий эксплуатации, хранения и транспортировки.

6.2. Гарантийный срок эксплуатации 12 месяцев со дня продажи через розничную торговую сеть. При отсутствии отметки торгующей организации, гарантийный срок исчисляется с даты изготовления изделия. Месяц и год изготовления изделия указаны в гарантийном талоне. В случае приобретения изделия дистанционным методом гарантийный срок исчисляется с даты получения посылки по почте, от курьера или в транспортной компании. Гарантийный ремонт осуществляет предприятие-изготовитель.

6.3. Не принимаются претензии по изделиям, имеющим механические повреждения, отличные от естественных следов эксплуатации.

6.4. Претензии по работе и предложения следует направлять по адресу:

410052, Россия, Саратов, а/я 500,
Тел./факс: 8(800) 775-07-94 (Пн-Пт, 08:00-17:00 по московскому времени)
E-mail: help@remo-zavod.ru
www.remo-zavod.ru

6.5. Наименование и адрес местонахождения изготовителя:

ООО «РЭМО-Технологии»,
410033, Саратовская область, Г.О. ГОРОД САРАТОВ, Г САРАТОВ,
УЛ ИМ ПАНФИЛОВА И.В., ЗД. 1Б, СТР. 3

Примечание. В связи с постоянным совершенствованием конструкции и технологии, в вашем изделии могут быть изменения, не отмеченные в настоящем паспорте и не ухудшающие его параметры.

в.1.0_20251030

РЭМО

Кронштейн настенный «К-591» для телевизора/монитора с креплением FDMI VESA

ПАСПОРТ

1. ОБЩИЕ СВЕДЕНИЯ

1.1. Кронштейн настенный «К-591» предназначен для монтажа на стену панельного LCD/LED монитора или телевизора, имеющего систему крепления VESA. Кронштейн наклонный и позволяет удобно разместить телевизор/монитор на стене. Возможен наклон телевизора/монитора вверх-вниз.

1.2. Кронштейн универсален, позволяет просто и надежно подвесить телевизор/монитор на стенах из бетона, кирпича, различных блоков, бруса.

ВНИМАНИЕ! Установка на каркасные стены возможна только при условии монтажа кронштейна на закладные несущие элементы или на деревянные стойки каркаса. При возникновении сомнений в прочности поверхности следует проконсультироваться со специалистами.

1.3. Кронштейн изготовлен из высококачественной стали и имеет стойкое порошковое покрытие.

1.4. Кронштейн «К-591» совместим с креплением FDMI VESA MIS-D 75 или VESA MIS-D 100 (используются винты М4).

2. ТЕХНИЧЕСКИЕ ХАРАКТЕРИСТИКИ

2.1. Максимальная нагрузка, кг	20
2.2. Максимальная диагональ, см (дюймов)	81 (32)
2.3. Размер крепления VESA, мм	75 / 100
2.4. Вес кронштейна, не более, кг	0,3
2.5. Вылет от стены, мм	30

3. КОМПЛЕКТАЦИЯ

3.1. Кронштейн «К-591» в сборе, шт.	1
3.2. Комплект крепежа, шт.	1
3.3. Паспорт, шт.	1
3.4. Гарантийный талон, шт.	1
3.5. Упаковка, шт.	1

4. МОНТАЖ

4.1. Извлеките из упаковки кронштейн и комплект крепежа. Убедитесь в отсутствии механических повреждений. Ознакомьтесь с настоящим паспортом.

4.2. Положите телевизор на горизонтальную поверхность дисплеем вниз.

Кронштейн К-591 совместим с телевизором/монитором, имеющим крепления стандарта FDMI VESA MIS-D 75, VESA MIS-D100. Для установки телевизора/монитора на кронштейн используются винты М4. Длину винтов следует уточнить в документации на телевизор/монитор или в службе технической поддержки производителя телевизора/монитора. В комплекте крепежа имеются винты М4х12. Винты другой длины приобретаются дополнительно.

Комплект крепежа не позволяет использовать кронштейн для мониторов с утопленным в корпус местом крепления кронштейна. Для таких мониторов необходимо дополнительно приобрести дистанционные втулки.

4.3. Процесс монтажа держателя на телевизор для VESA MIS-D 75, VESA MIS-D 100 показан на Рис.1. Вверните винты М4 в крепёжные отверстия VESA на телевизоре, оставив расстояние между головкой и корпусом около 3мм. Установите держатель на телевизор таким образом, чтобы винты попали в пазы держателя. Вверните нижние винты в крепёжные отверстия VESA. Протяните все винты, убедитесь в отсутствии люфта телевизора.

4.4. С помощью уровня и линейки (рулетки) разметьте места сверления (см. Рис.2). Используйте основание кронштейна в качестве шаблона.

Выбирая место монтажа, убедитесь, что в стене в размеченных точках отсутствует электрическая проводка, водопровод или иные коммуникации.

4.5. Просверлите отверстия в стене. Используйте тип сверла или бура в соответствии с материалом стен. Очистите отверстия.

4.6. Для установки используйте дюбели для кирпичных или бетонных стен и шурупы для стен из дерева и древесных материалов. Комплект крепежа из комплекта поставки предназначен исключительно для монтажа на бетонные и кирпичные стены.

4.7. Закрепите основание кронштейна на стене (см. Рис.2). Плотно затяните шурупы.

4.8. Вкрутите винты в верхние отверстия основания (см. Рис. 3, позиция 1), оставив расстояние между головкой и основанием около 3мм. Навесьте на основание держатель кронштейна с закрепленным телевизором (см. Рис. 3, позиция 2). Вкрутите нижние винты (см. Рис. 3, позиция 3), отрегулируйте угол наклона телевизора/монитора (см. рис.4). Плотно затяните все винты. Монтаж удобнее производить вдвоем. В противном случае существует риск повреждения имущества или получения травм.

4.9. Подключите кабели и закрепите их удобным для Вас способом.

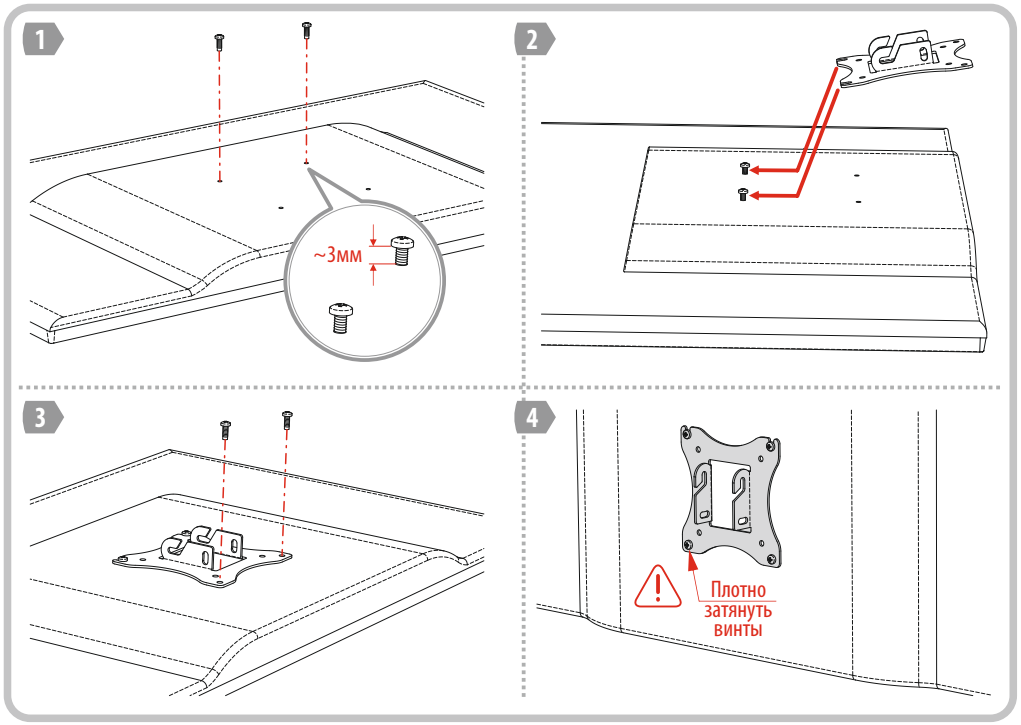

Рисунок 1. Монтаж держателя на монитор

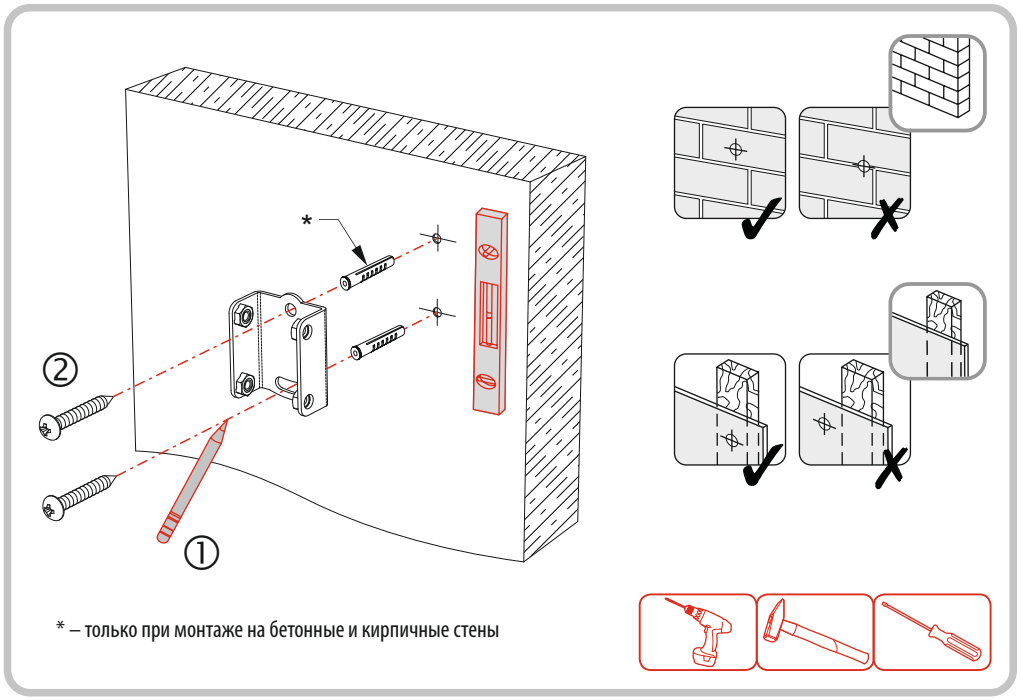

Рисунок 2. Монтаж основания на стену

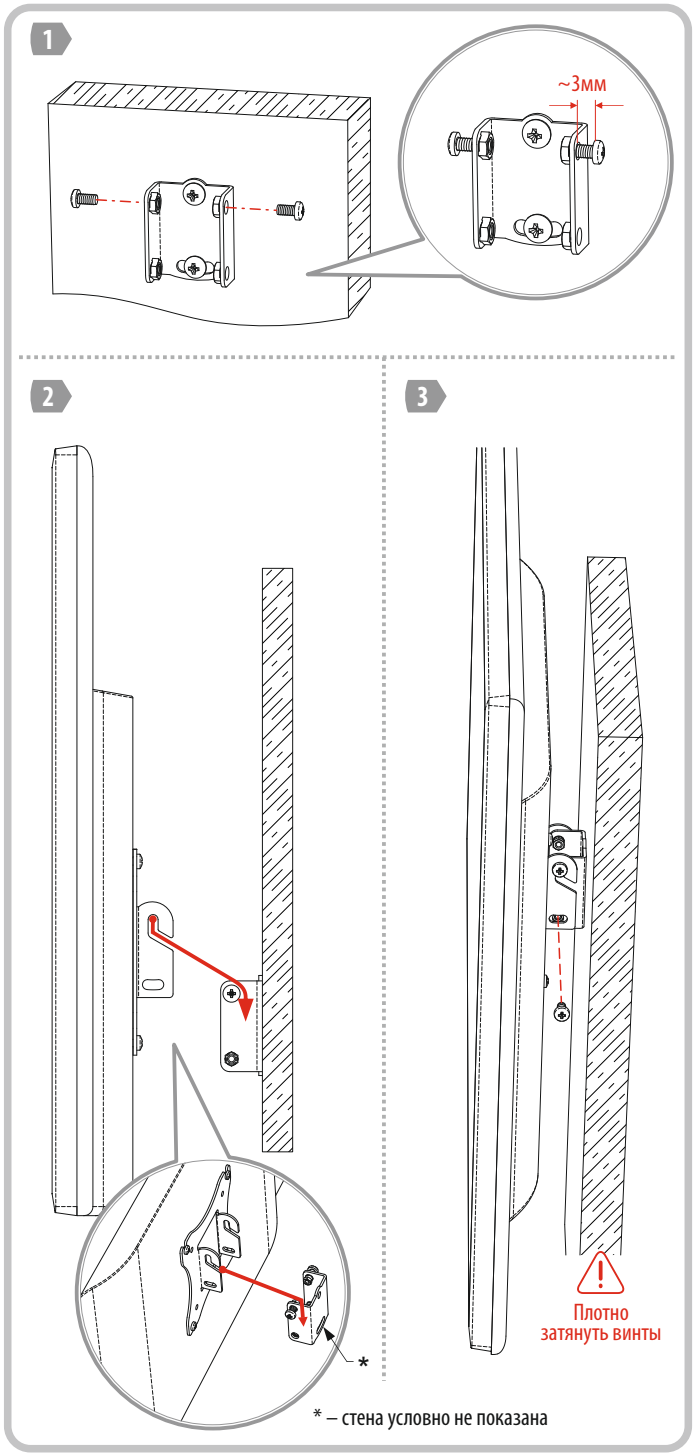

Рисунок 3. Установка монитора с держателем на основание

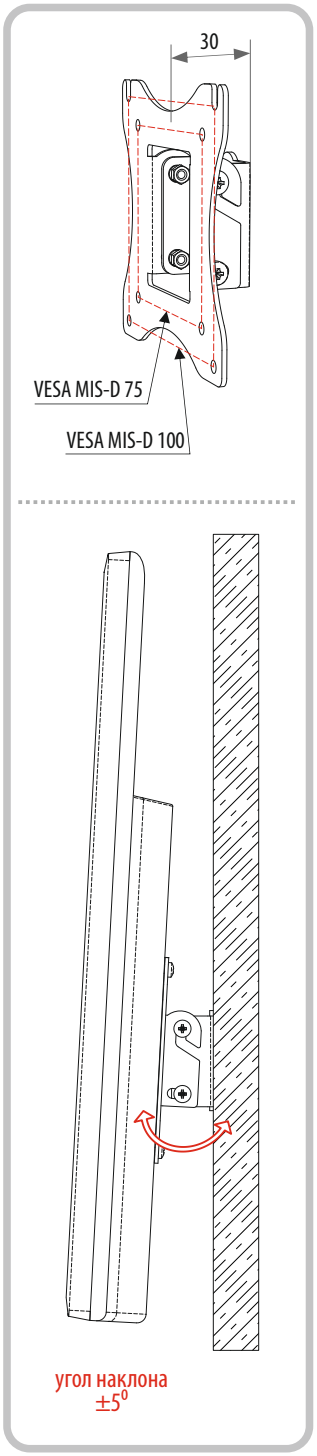

Рисунок 4. Диапазон регулировки