Adjustable Wall Mount User Guide
WMN4070TT

Finished wall mount

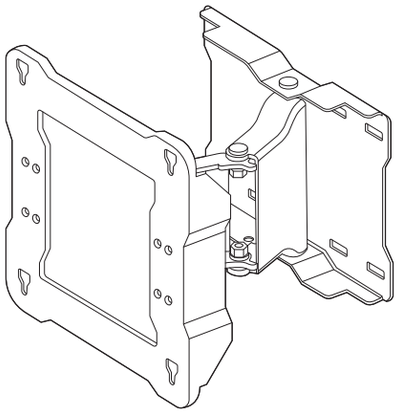

Components

✳ Please make sure to use the components and parts supplied with the product.

Adjustable mount

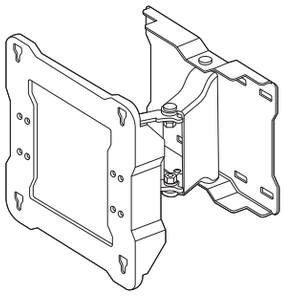

1 EA

Parts



Screws ⓐ
: 7 EA



Anchors
: 7 EA



Screws ⓑ
: 4 EA



Assembly tool

Cable tie: 1 EA

Safety precautions

Make sure that an installation engineer specified by your dealer installs the product.

Make sure that an installation engineer specified by your dealer moves or replaces the product after the installation.



Do not hang onto the installed product and avoid impacts to the product.

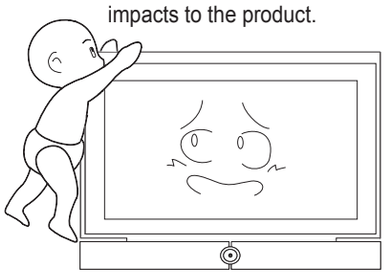

1. Do not let children play underneath the product when it is installed. Children may hit their heads against the edge of the product.
2. Take care when you adjust the angle or rotate the product because the back of the product may make contact with the wall.
   (You can prevent damage to the product and the wall by attaching sponges to the 4 edges of the product.)
3. Do not install the product in a hot, humid location or on a weak wall that is unable to sustain the weight of the product.
4. Do not insert your hand into the groove at the bottom of the TV while installing the TV onto the wall mount as this may result in an electric shock.
5. Make sure to cover the groove at the bottom of the TV that becomes visible after removing the stand using the separate cover supplied with the TV.

Installing the wall mount

⚠ Check the type of the wall before installing.

Standard Installation Requirements by Wall Type

- Can only be mounted on a concrete or interior wall of sufficient thickness. Refer to the diagrams below.

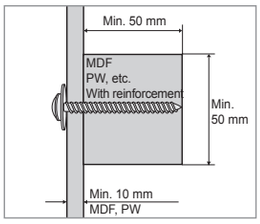

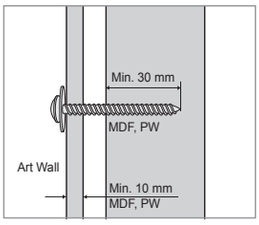

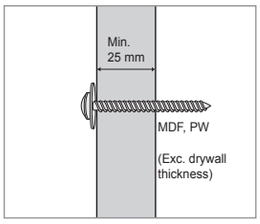

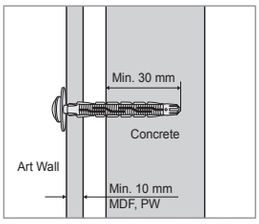

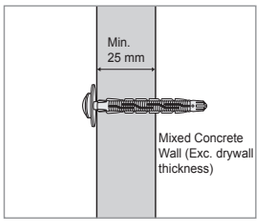

– **NOTE**

MDF = Medium Density Fiberboard

PW = Plywood

- Cannot be mounted on unreinforced wall or drywall surfaces.

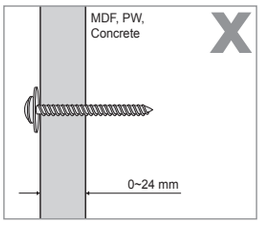

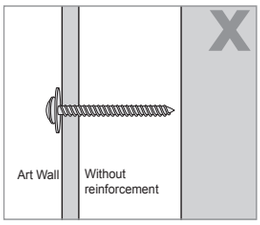

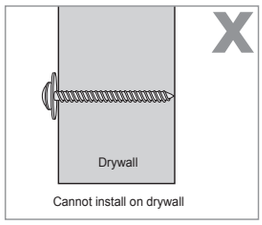

1 Fix the adjustable mount onto the wall as shown by the figure.

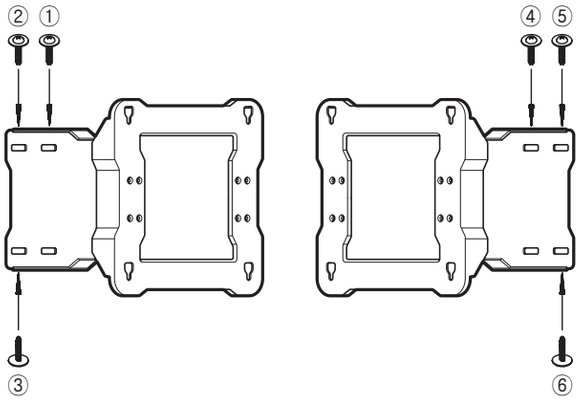

Fix the adjustable mount onto the wall with anchors and screws ⓐ from ① to ⑥ in this order. (Moving the adjustable mount while fastening the screws onto the wall makes it easier to fasten the screws.)

If you cannot fasten the anchors and screws at the specified positions, fasten them at the nearest possible positions.

Fixing the anchors and screws ⓐ

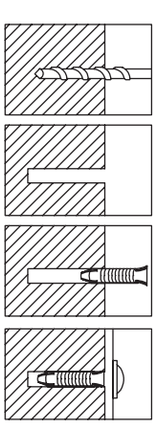

Drill a hole using a 9X70 drill bit. (WMN-2370: 4X25)

Clean the inside of the hole.

Insert the enclosed anchor into the hole.

Align the adjustable mount with the hole and fasten the screw ⓐ.

∗ When you drill a hole in the wall, make sure to use a drill bit with the specified diameter.
Failing to do so may result in a safety issue.

⚠ Check the strength of the wall, and if the wall is insufficiently strong, reinforce the wall before installing the product on the wall.

⚠ The screws and anchors supplied with the product are to fix the product onto wood or concrete.

⚠ Check the material of the wall and use appropriate fixing screws depending on the type of material such as plaster board, marble or iron plate.

2 Remove the screws from the back of the TV and fasten the 4 screws ⓑ onto the back of the TV with the enclosed assembly tool until each of the screws projects out by 5mm. To hang the TV onto the adjustable mount, a projected part of at least 5 mm is necessary.

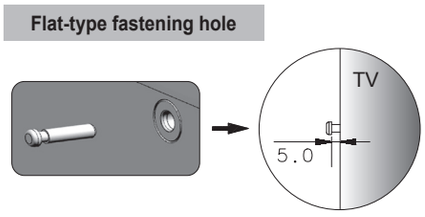

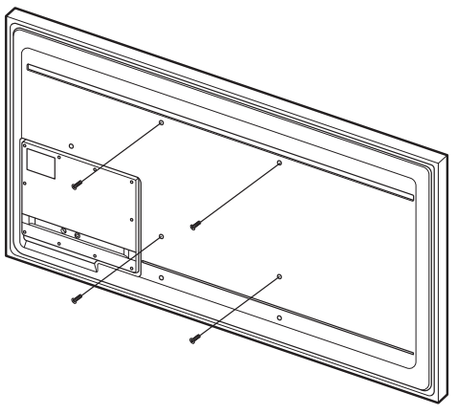

⚠ Hang the TV onto the wall mount and make sure to check if the TV has been installed properly onto the wall mount by observing the assembled TV as you move the wall mount from left to right.

⚠ Take care not to hurt your fingers when you install the TV or adjust the wall mount.

⚠ Make sure to fix the wall mount onto the wall firmly. If the TV falls, it may result in injury or damage to the product.

3 Pull the wall mount brackets as far forward as possible and hang the TV onto the wall mount at the specified positions as shown by the figure while 2 persons are holding the TV.

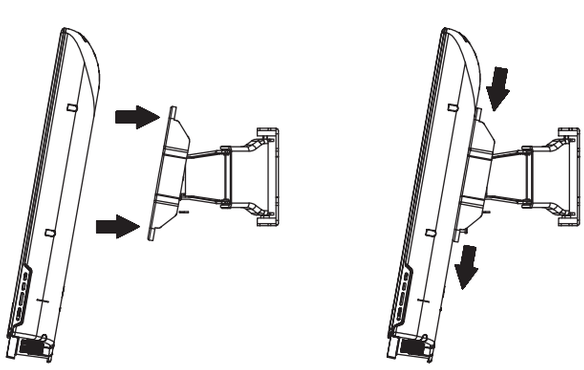

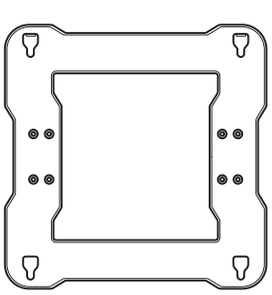

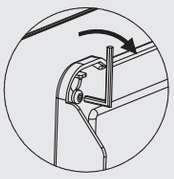

⚠ After fixing the TV onto the wall mount, firmly fasten the 4 screws ⓑ so that the TV and the wall mount are completely fastened.
(Fastening force: 10 ~ 15 Kg)

4 Tie the power cord and the other cables with the enclosed cable tie as shown by the figure and make sure that the cables do not come loose when the wall mount is adjusted.

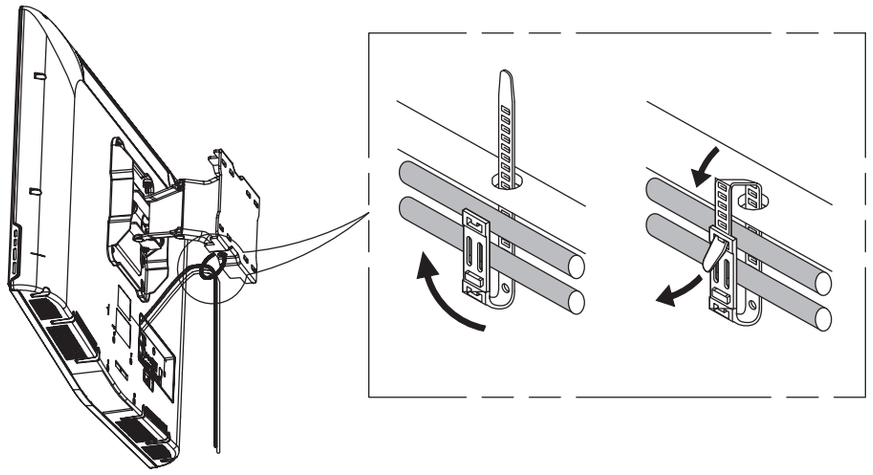

∗ After connecting the cables and pulling the adjustable mount as far forward as possible, arrange the cables using the cable tie that has been passed through the specified hole in the adjustable mount as shown by the figure.
The cable will then not interfere with the wall mount.
Check the operation 2 or 3 times and if there is no problem, fix the wall molding.

Adjusting the wall mount angle

∗ This product has adopted a Smooth Moving Mechanism so that it always moves very smoothly.

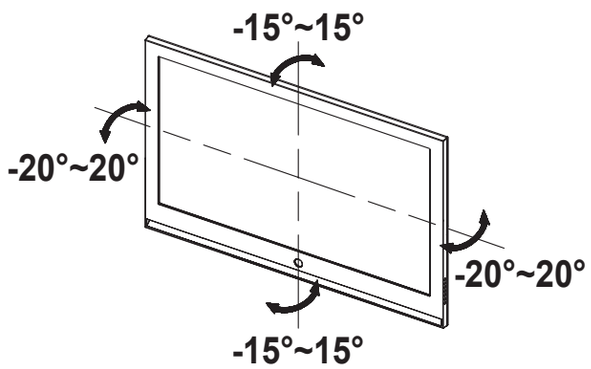

Adjust the angle of the product carefully. Using excessive force may result in the product hitting the wall and becoming damaged. Adjust the horizontal angle by holding both sides of the product. When you adjust the vertical angle, hold the top center of the product. Then you can smoothly adjust the angle.
After the Wall Mount operation, it may be tilted to the left / right due to the set load.

∗ You can adjust the angle up to -15° ~ 15° horizontally and up to -20° ~ 20° vertically. The allowed adjustable angle may differ depending on the model.

Product specifications

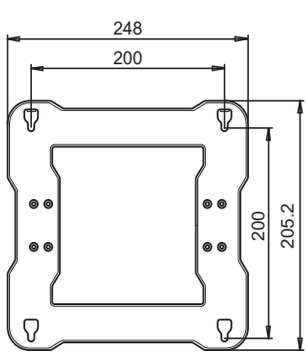

[Main Body Fixing Part]

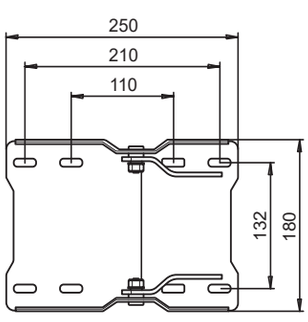

[Screw Fixing Part]

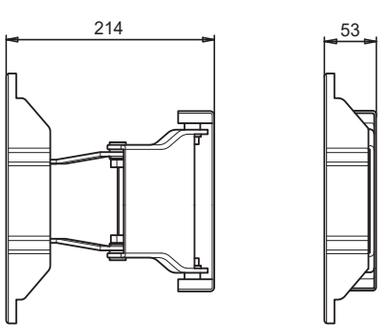

Specifications

Width (mm)	248
Height (mm)	250.2
Depth (mm)	53
Weight (Kg)	3.9
Wall mount VESA specifications	200 X 200

The product appearance and specifications are subject to change for product improvement purposes without prior notice.

Guide de l'utilisateur de la fixation murale réglable WMN4070TT

Fixation murale complète

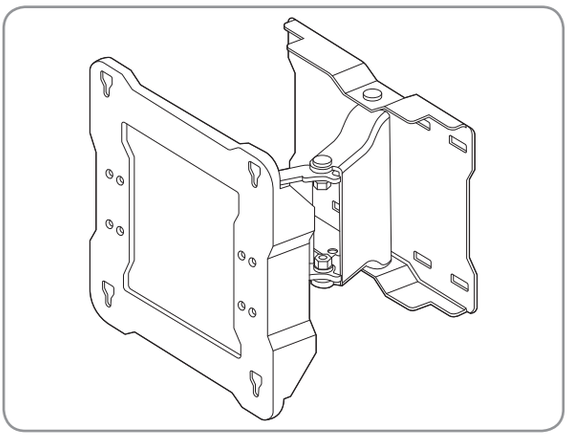

Composants

∗ Veillez à utiliser les composants et les pièces fournis avec le produit.

Fixation réglable

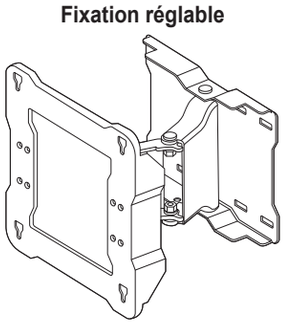

1 PC

Pièces



Vis ⓐ
: 7 PC



Pièce d'ancrage
: 7 PC



Vis ⓑ
: 4 PC

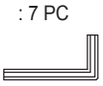

Outil de montage

Serre-câble: 1 PC

Consignes de sécurité

Assurez-vous qu'un installateur indiqué par votre revendeur installe le produit.

Assurez-vous qu'un installateur indiqué par votre revendeur déplace ou replace le produit après l'installation.



Ne suspendez rien au produit installé et évitez de le heurter.

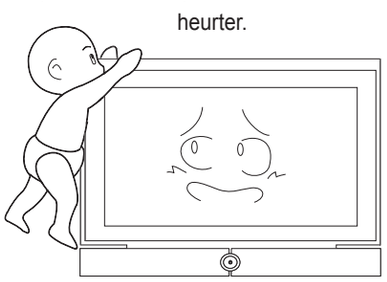

1. Ne laissez pas les enfants jouer sous le produit une fois installé. Les enfants pourraient se cogner la tête contre le bord du produit.
2. Faites attention lorsque vous réglez l'angle ou faites tourner le produit, car le dos du produit peut entrer en contact avec le mur. (Vous pouvez prévenir les dommages au produit et au mur en fixant des éponges sur les 4 bords du produit.)
3. N'installez pas le produit dans un endroit chaud et humide ou sur un mur fragile qui ne peut pas supporter le poids du produit.
4. N'insérez pas votre main dans la rainure du bas du téléviseur lorsque vous installez le téléviseur sur la fixation murale, car cela pourrait provoquer un choc électrique.
5. Veillez à couvrir la rainure au bas du téléviseur qui devient visible après avoir retiré le socle en utilisant le capot séparé fourni avec le téléviseur.

Installation de la fixation murale

⚠ Vérifiez le type de mur avant de procéder à l'installation.

Conditions d'installation standard en fonction du type de mur

- Peut uniquement être installé sur un mur en béton ou intérieur d'une épaisseur suffisante. Reportez-vous aux schémas ci-dessous.

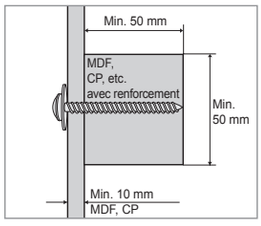

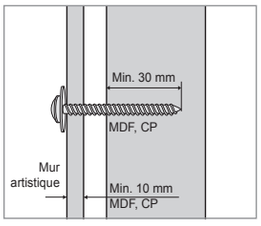

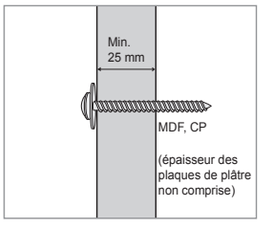

– **REMARQUE**

MDF = Panneaux de fibres à densité moyenne

CP = Contreplaqué

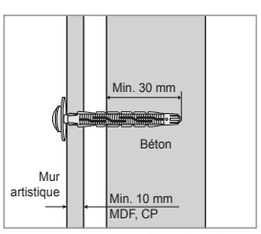

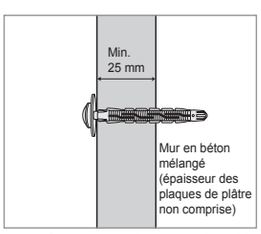

- Ne peut pas être installé sur des murs non renforcés ni sur des surfaces en plaques de plâtre.

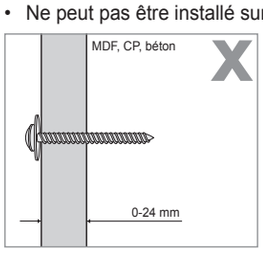

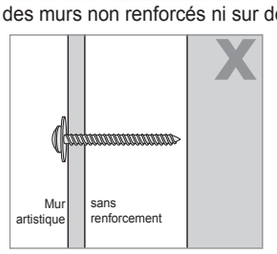

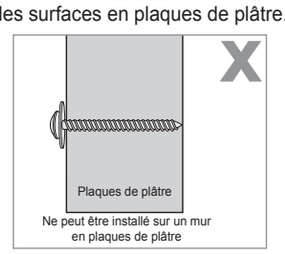

1 Attachez la fixation réglable au mur comme indiqué sur la figure.

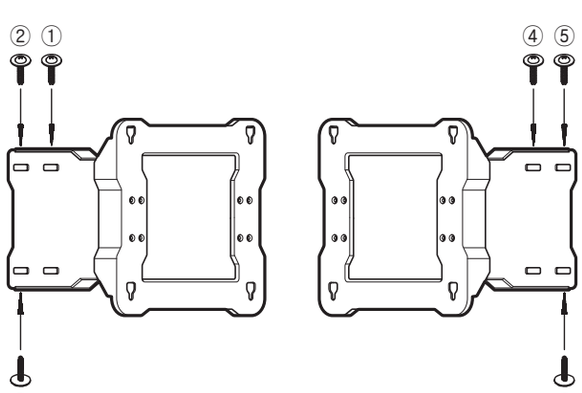

Attachez la fixation réglable au mur avec les points d'ancrage et les vis ⓐ de ① à ⑥ dans cet ordre. (Déplacer la fixation réglable tout en serrant les vis au mur facilite le serrage des vis.)

Si vous ne pouvez pas serrer les pièces d'ancrage et les vis aux endroits indiqués, serrez-les aux endroits les plus proches possibles.

Fixation des pièces d'ancrage et des vis ⓐ

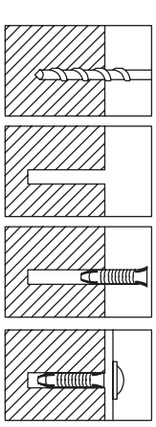

Percez un trou à l'aide d'une mèche 9X70. (WMN-2370: 4X25)

Nettoyez l'intérieur du trou.

Insérez la pièce d'ancrage fournie dans le trou.

Alignez la fixation réglable avec le trou et serrez la vis ⓐ.

∗ Lorsque vous percez un trou dans le mur, veillez à utiliser une mèche du diamètre spécifié.
Le non-respect de cette consigne pourrait provoquer un problème de sécurité.

⚠ Vérifiez la résistance du mur et, si elle est insuffisante, renforcez le mur avant d'y installer le produit.

⚠ Les vis et les pièces d'ancrage fournies avec le produit servent à attacher le produit sur du bois ou du béton.

⚠ Vérifiez le matériau du mur et utilisez les vis de fixation appropriées en fonction du type de matériau, par exemple, du plâtre, du marbre ou une plaque métallique.

2 Retirez les vis du dos du téléviseur et serrez les 4 vis ⓑ au dos du téléviseur avec l'outil de montage fourni jusqu'à ce que chaque vis dépasse de 5 mm. Pour accrocher le téléviseur sur la fixation réglable, une partie saillante d'au moins 5 mm est nécessaire.

Trou de fixation de type plat

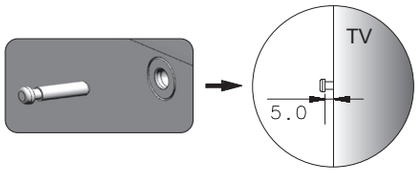

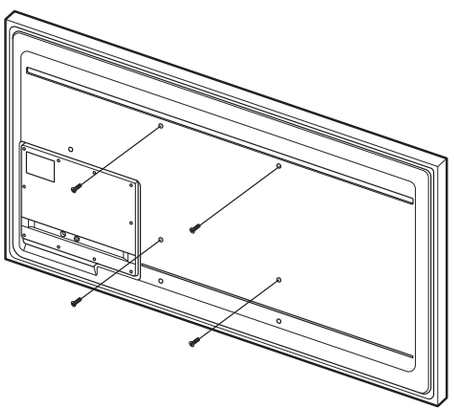

⚠ Accrochez le téléviseur sur la fixation murale et vérifiez si le téléviseur a été correctement installé sur la fixation murale en observant le téléviseur monté lorsque vous déplacez la fixation murale de gauche à droite.

⚠ Faites attention de ne pas vous blesser les doigts lorsque vous installez le téléviseur ou que vous réglez la fixation murale.

⚠ Veillez à bien attacher la fixation murale au mur. Si le téléviseur bascule, cela pourrait causer des blessures ou endommager le produit.

3 Tirez les supports de la fixation murale aussi loin que possible vers l'avant et accrochez le téléviseur à la fixation murale aux positions spécifiées, comme indiqué sur la figure, pendant que 2 personnes tiennent le téléviseur.

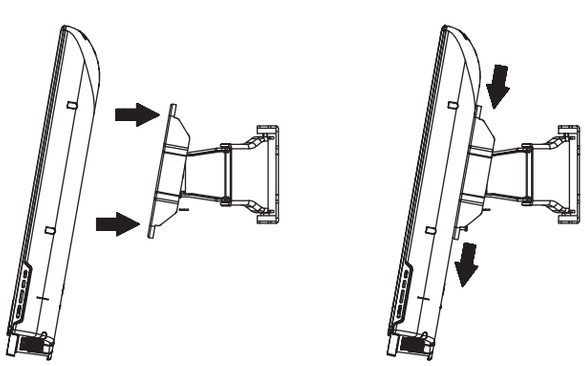

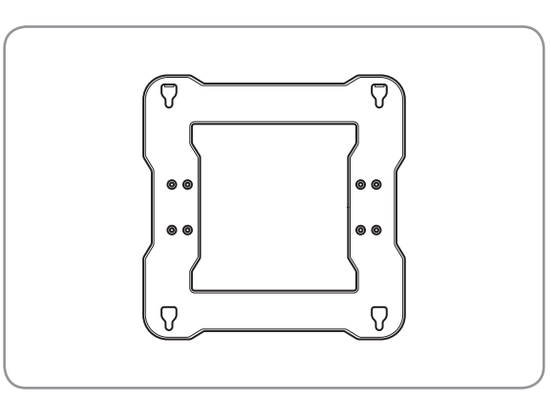

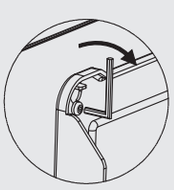

⚠ Après avoir attaché le téléviseur à la fixation murale, serrez solidement les 4 vis ⓑ afin que le téléviseur et la fixation murale soient complètement serrés.
(Force de fixation: 10 ~ 15 Kg)

4 Attachez le cordon d'alimentation et les autres câbles à l'aide du serre-câble fourni, comme indiqué sur la figure, et assurez-vous que les câbles ne se détachent pas lorsque vous réglez la fixation murale.

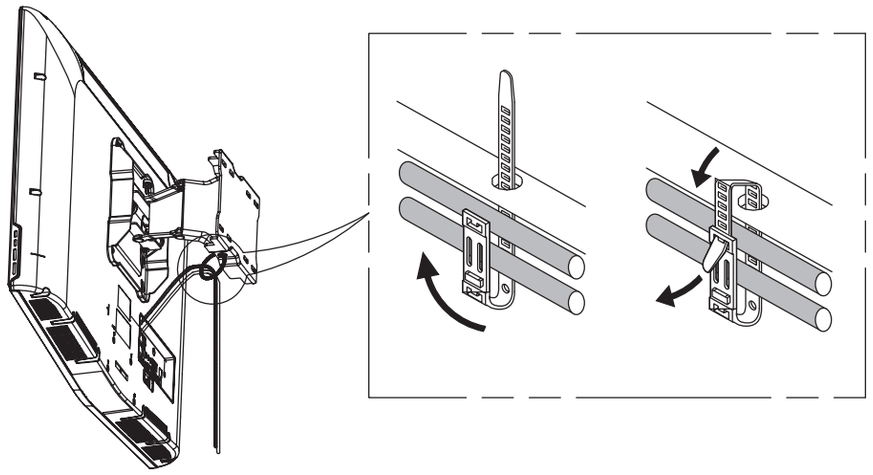

∗ Après avoir branché les câbles et tiré la fixation réglable aussi loin que possible vers l'avant, arrangez les câbles en utilisant le serre-câble qui a été passé à travers le trou spécifié dans la fixation réglable comme indiqué sur la figure.
Ainsi, le câble n'interférera pas avec la fixation réglable.
Vérifiez l'opération 2 ou 3 fois et, s'il n'y a pas de problème, fixez la moulure murale.

Réglage de l'angle de la fixation murale

∗ Ce produit est doté d'un mécanisme de roulement de sorte qu'il se déplace toujours très facilement.

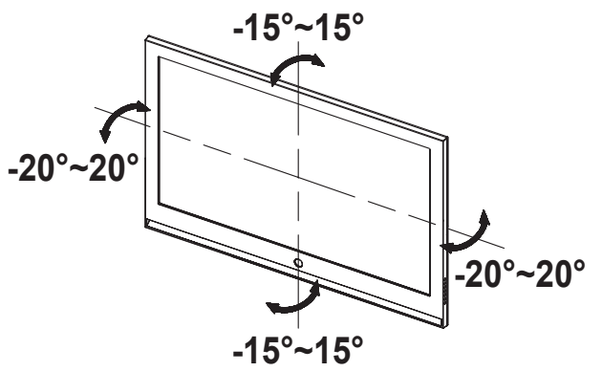

Réglez l'angle du produit avec précaution. Forcer le mécanisme peut entraîner un choc contre le mur et endommager le produit. Réglez l'angle horizontal en tenant les deux côtés du produit. Lorsque vous réglez l'angle vertical, tenez le centre du produit par le haut. Vous pouvez ensuite régler l'angle en douceur. Une fois la fixation au mur effectuée, il se peut que l'appareil s'incline un peu vers la gauche / la droite sous la charge.

∗ Vous pouvez régler l'angle entre -15° ~ 15° à l'horizontale et entre -20° ~ 20° à la verticale. L'angle de réglage autorisé peut varier en fonction du modèle.

Spécifications du produit

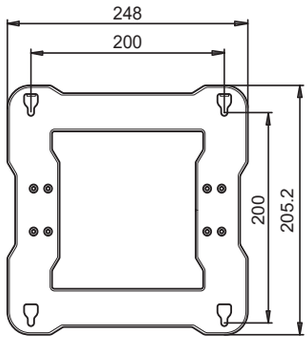

[Partie fixant le corps principal]

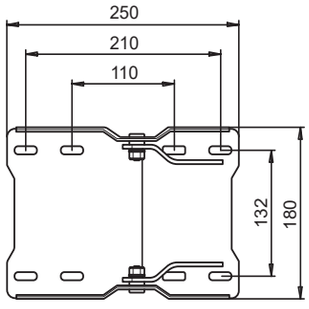

[Partie fixant les vis]

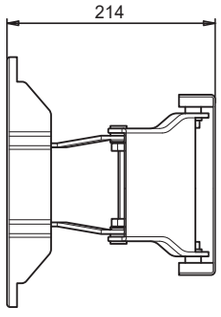

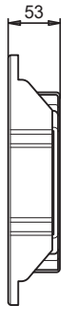

Spécifications

Largeur (mm)	248
Hauteur (mm)	250,2
Profondeur (mm)	53
Poids (Kg)	3,9
Spécifications VESA pour la fixation murale	200 X 200

L'apparence et les spécifications du produit peuvent être modifiées sans préavis à des fins d'amélioration du produit.

Benutzerhandbuch für verstellbare Wandhalterung
WMN4070TT

Fertige Wandhalterung

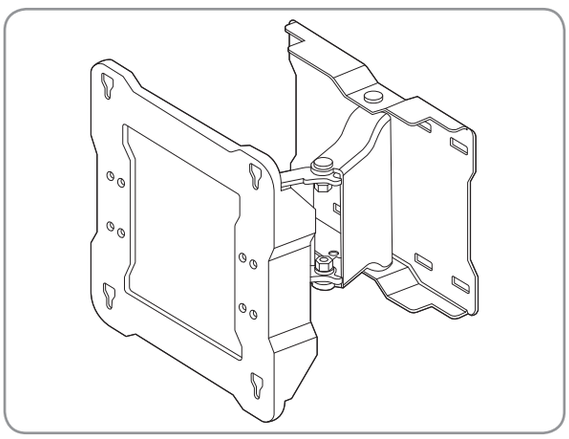

Komponenten

∗ Bitte achten Sie darauf, die mit dem Produkt gelieferten Komponenten und Teile zu verwenden.

Verstellbare Halterung

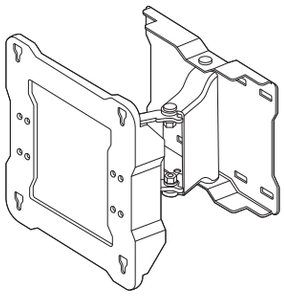

1 Stk.

Teile



Schrauben ⓐ
: 7 Stk.



Dübel
: 7 Stk.



Schrauben ⓑ
: 4 Stk.



Montagewerkzeug

Kabelbinder: 1 Stk.

Sicherheitsvorkehrungen

Achten Sie darauf, dass ein von Ihrem Händler benannter Installationsingenieur das Produkt installiert.

Achten Sie darauf, dass ein von Ihrem Händler benannter Installateur das Produkt nach der Installation bewegt oder austauscht.



Hängen Sie sich nicht an das installierte Produkt und vermeiden Sie Stöße auf das Produkt.

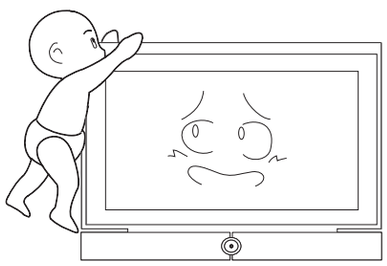

1. Lassen Sie Kinder nicht unter dem Produkt spielen, wenn es installiert ist. Kinder können mit dem Kopf gegen den Rand des Produkts stoßen.
2. Seien Sie vorsichtig, wenn Sie den Winkel einstellen oder das Produkt drehen, da die Rückseite des Produkts mit der Wand in Berührung kommen kann. (Sie können eine Beschädigung des Produkts und der Wand verhindern, indem Sie Schwämme an den 4 Kanten des Produkts befestigen.)
3. Installieren Sie das Produkt nicht an einem heißen, feuchten Ort oder an einer schwachen Wand, die das Gewicht des Produkts nicht tragen kann.
4. Führen Sie Ihre Hand nicht in die Aussparung an der Unterseite des Fernsehgeräts ein, während Sie das Fernsehgerät an der Wandhalterung installieren, da dies zu einem elektrischen Schlag führen kann.
5. Achten Sie darauf, die Aussparung an der Unterseite des Fernsehgeräts, die nach Entfernen des Standfußes sichtbar wird, mit der separaten Abdeckung abzudecken, die mit dem Fernsehgerät geliefert wird.

Installieren der Wandhalterung

⚠ Prüfen Sie vor der Installation die Art der Mauer.

Anforderungen für die Installation an verschiedenen Arten von Wänden

- Kann nur an einer Betonwand oder einer Innenwand ausreichender Festigkeit angebracht werden. Siehe nachfolgende Abbildungen.

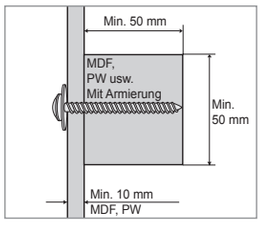

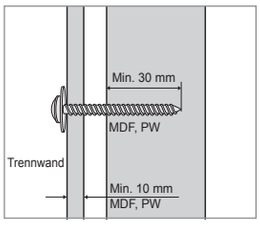

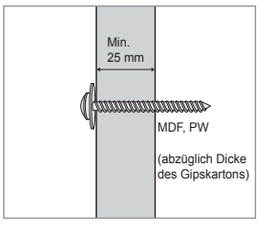

– **HINWEIS**

MDF = Mitteldichte Faserplatten

PW = Sperrholz

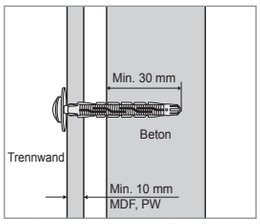

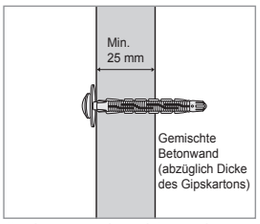

- Kann nicht an Wänden ohne Armierung oder an Trockenbauwänden angebracht werden.

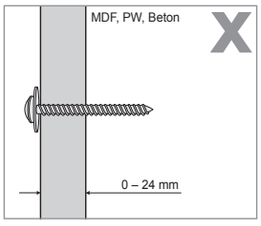

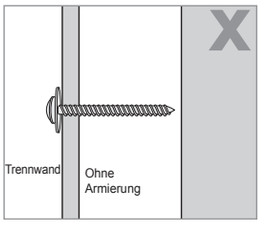

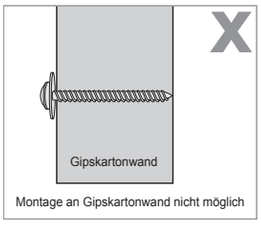

1 Befestigen Sie die verstellbare Halterung wie in der Abbildung dargestellt an der Wand.

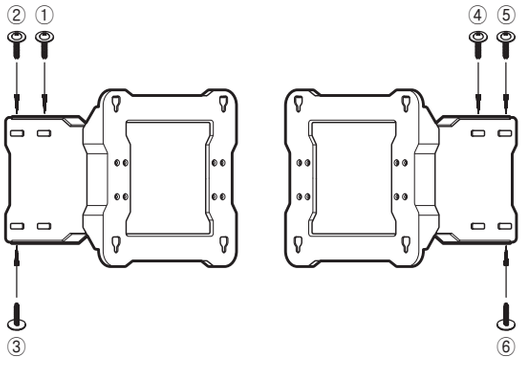

Befestigen Sie die verstellbare Halterung mit den Dübel und Schrauben ⓐ von ① nach ⑥ in dieser Reihenfolge. (Das Bewegen der verstellbaren Halterung beim Befestigen der Schrauben an der Wand erleichtert das Befestigen der Schrauben.)
Wenn Sie die Dübel und Schrauben nicht an den angegebenen Positionen befestigen können, befestigen Sie sie an den nächstmöglichen Positionen.

Befestigen der Dübel und Schrauben ⓐ

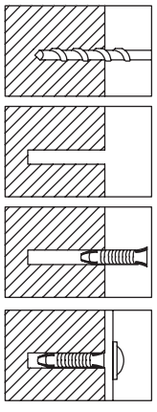

Bohren Sie ein Loch mit einem 9X70-Bohrer.(WMN-2370: 4X25)

Reinigen Sie die Innenseite des Lochs.

Setzen Sie den beigelegten Dübel in das Loch ein.

Richten Sie die verstellbare Halterung auf das Loch aus und ziehen Sie die Schraube ⓐ fest.

∗ Achten Sie beim Bohren eines Lochs in die Wand darauf, einen Bohrer mit dem angegebenen Durchmesser zu verwenden. Anderenfalls kann sich daraus ein Sicherheitsproblem ergeben.

⚠ Überprüfen Sie die Stärke der Wand und wenn die Wand nicht ausreichend stark ist, verstärken Sie die Wand, bevor Sie das Produkt an der Wand installieren.

⚠ Die mit dem Produkt gelieferten Schrauben und Dübel dienen zur Befestigung des Produkts am Holz oder Beton.

⚠ Überprüfen Sie das Material der Wand und verwenden Sie je nach Art des Materials wie z. B. Gipskarton-, Marmor- oder Eisenplatte die geeigneten Befestigungsschrauben.

2 Entfernen Sie die Schrauben von der Rückseite des Fernsehgeräts und befestigen Sie die 4 Schrauben ⓑ an der Rückseite des Fernsehgeräts mit dem beigelegten Montagewerkzeug, bis jede der Schrauben um 5 mm hervorsteht. Zum Einhängen des Fernsehgeräts in die verstellbare Halterung ist ein vorstehender Teil von mindestens 5 mm erforderlich.

Flaches Befestigungsloch

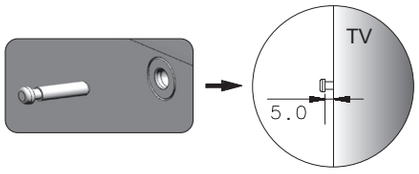

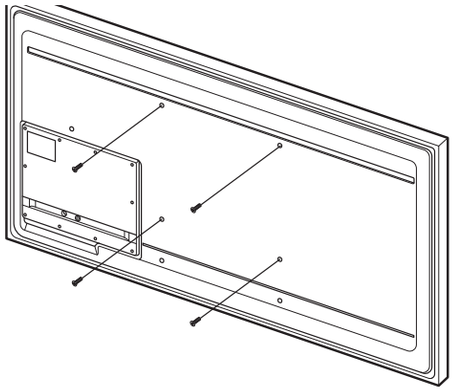

⚠ Hängen Sie das Fernsehgerät an die Wandhalterung und prüfen Sie, ob das Fernsehgerät richtig an der Wandhalterung installiert wurde, indem Sie das montierte Fernsehgerät beobachten, während Sie die Wandhalterung von links nach rechts bewegen.

⚠ Achten Sie darauf, dass Sie sich bei der Installation des Fernsehgeräts oder der Verstellung der Wandhalterung nicht an den Fingern verletzen.

⚠ Achten Sie darauf, die Wandhalterung fest an der Wand zu befestigen. Wenn das Fernsehgerät herunterfällt, kann dies zu Verletzungen oder Schäden am Produkt führen.

3 Ziehen Sie die Wandhalterungen so weit wie möglich nach vorne und hängen Sie das Fernsehgerät in den in der Abbildung gezeigten Positionen an die Wandhalterung, während 2 Personen das Fernsehgerät festhalten.

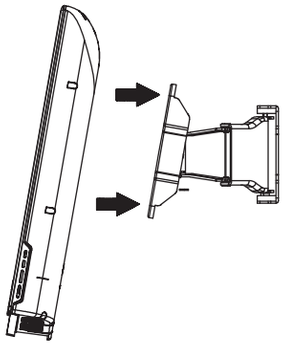

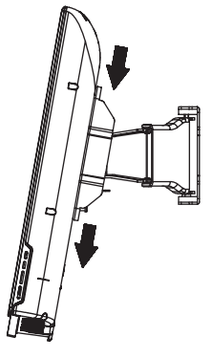

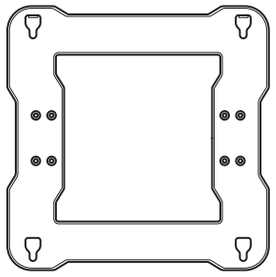

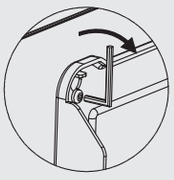

⚠ Nachdem Sie das Fernsehgerät an der Wand angebracht haben, befestigen Sie die 4 Schrauben ⓑ sicher, sodass das Fernsehgerät und die Wandhalterung vollständig befestigt sind. (Befestigungskraft: 10 ~ 15 Kg)

4 Binden Sie das Netzkabel und die anderen Kabel mit dem beiliegenden Kabelbinder wie in der Abbildung gezeigt zusammen und achten Sie dabei darauf, dass sich die Kabel beim Verstellen der Wandhalterung nicht lösen.

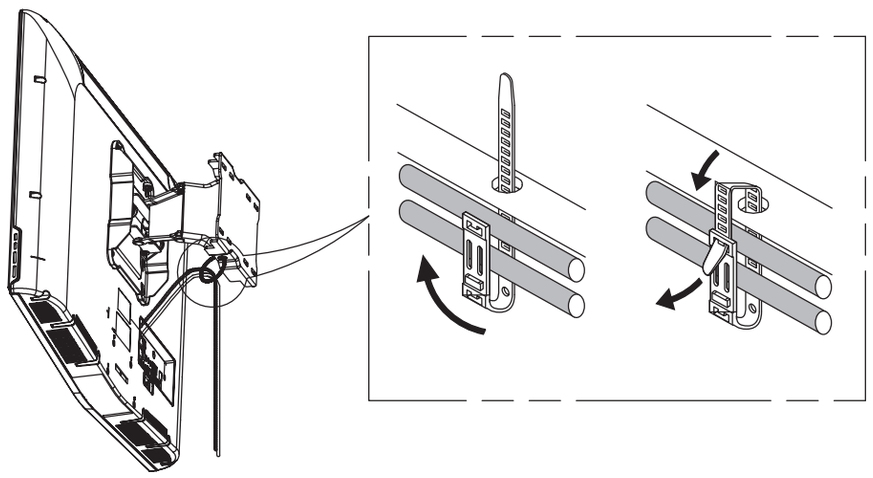

∗ Nachdem Sie die Kabel angeschlossen und die verstellbare Halterung so weit wie möglich nach vorne gezogen haben, ordnen Sie die Kabel wie in der Abbildung gezeigt mit Hilfe des Kabelbinders an, der durch das vorgegebene Loch in der verstellbaren Halterung geführt wurde.
Das Kabel wird dann die Wandhalterung nicht beeinträchtigen.
Überprüfen Sie den Vorgang 2 oder 3 Mal, und wenn es keine Probleme gibt, befestigen Sie die Wandleiste.

Verstellen des Winkels der Wandhalterung

∗ Dieses Produkt verfügt über einen Mechanismus für reibungslose Bewegungen, sodass es sich immer besonders reibungslos bewegt.

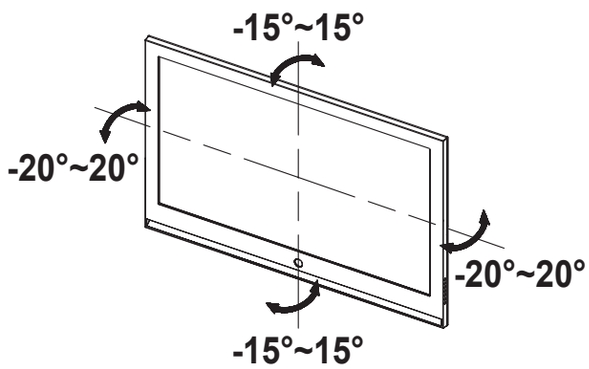

Verstellen Sie den Winkel des Produkts sorgfältig. Die Anwendung übermäßiger Kraft kann dazu führen, dass das Produkt gegen die Wand schlägt und beschädigt wird.
Stellen Sie den horizontalen Winkel ein, indem Sie beide Seiten des Produkts festhalten. Halten Sie die obere Mitte des Produkts fest, während Sie den vertikalen Winkel verstellen. Sie können den Winkel dann reibungslos verstellen.
Nach dem Wandhalterungsvorgang kann das Gerät nach links oder rechts gekippt sein, da es sich durch die Last setzt.

∗ Sie können den Winkel bis zu -15° ~ 15° horizontal und bis zu -20° ~ 20° vertikal verstellen. Der zulässige verstellbare Winkel kann je nach Modell unterschiedlich sein.

Produkt-Spezifikationen

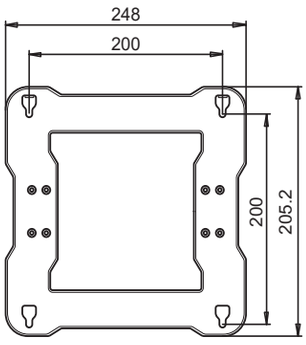

[Hauptkörper-Befestigungsteil]

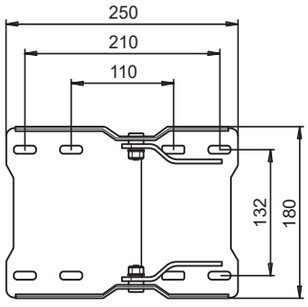

[Schrauben-Befestigungsteil]

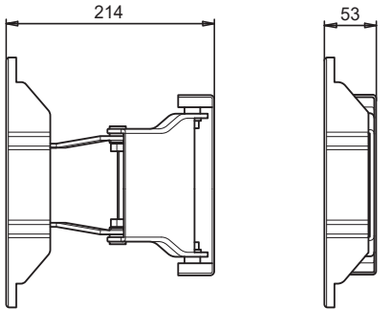

Spezifikationen

Breite (mm)	248
Höhe (mm)	250,2
Tiefe (mm)	53
Gewicht (Kg)	3,9
VESA-Spezifikationen für Wandmontage	200 X 200

Das Aussehen und die Spezifikationen des Produkts können ohne vorherige Ankündigung zu Zwecken der Produktverbesserung geändert werden.

Guida dell'utente del supporto a parete regolabile WMN4070TT

Supporto a parete completo

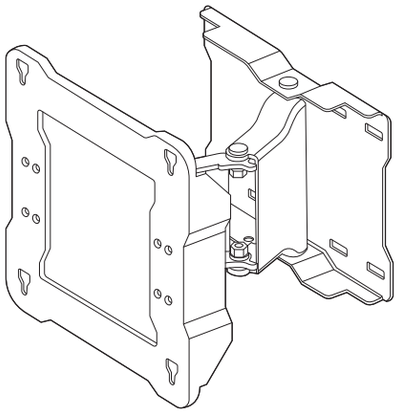

Componenti

∗ Assicurarsi di usare i componenti e le parti forniti con il prodotto.

Supporto regolabile

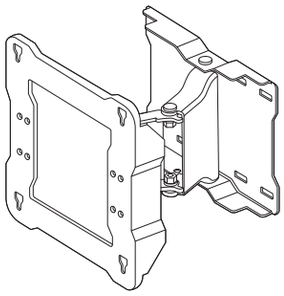

1 EA

Parti



Viti ⓐ
: 7 EA



Tasselli
: 7 EA



Viti ⓑ
: 4 EA



Chiave a brugola

Fascetta: 1 EA

Precauzioni di sicurezza

Assicurarsi che il prodotto venga installato da un tecnico dell'installazione indicato dal fornitore.

Assicurarsi che dopo l'installazione il prodotto venga spostato o sostituito da un tecnico dell'installazione indicato dal fornitore.



Non appendersi al prodotto installato ed evitare di urtarlo.

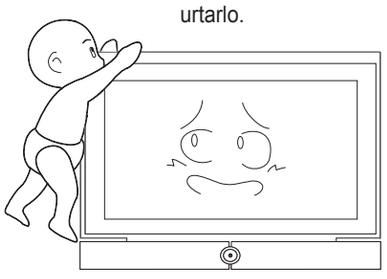

1. Non consentire ai bambini di giocare sotto il prodotto installato. Potrebbero urtare la testa contro il bordo del prodotto.
2. Prestare attenzione quando si regola l'angolo o si ruota il prodotto perché la parte posteriore potrebbe essere a contatto con la parete. (Per non danneggiare il prodotto e la parete, è possibile applicare dei gommini ai 4 angoli del prodotto.)
3. Non installare il prodotto in un luogo caldo e umido o su una parete che non è in grado di sostenere il peso del prodotto.
4. Non inserire la mano nella scanalatura presente nella parte inferiore della TV durante l'installazione sul supporto a parete per non subire scosse elettriche.
5. Coprire la scanalatura, che diventa visibile quando si rimuove il sostegno, con la copertura fornita.

Installazione del supporto a parete

⚠ Prima di iniziare, verificare il tipo di parete su cui eseguire l'installazione.

Requisiti di installazione standard per tipo di parete

- Installare solo su una parete in cemento o una parete interna di spessore sufficiente. Vedere gli schemi sottostanti.

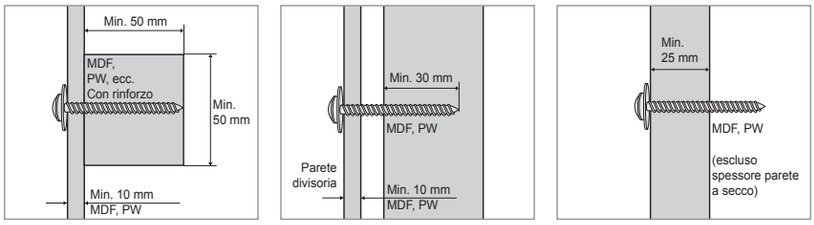

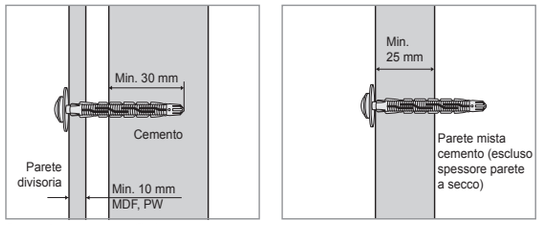

– **NOTA**

MDF = Medium Density Fiberboard
(Pannello di fibra a media densità)
PW = Plywood (Compensato)

- Non installare su pareti non rinforzate o superfici a secco.

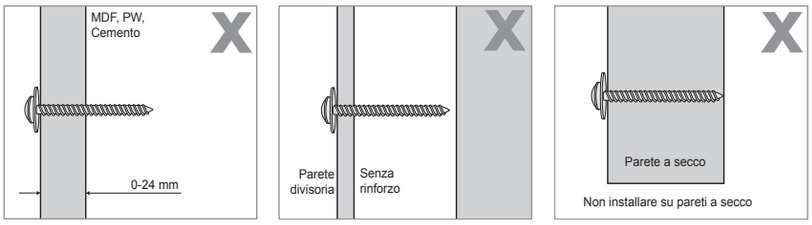

1 Fissare il supporto regolabile sulla parete come illustrato nella figura.

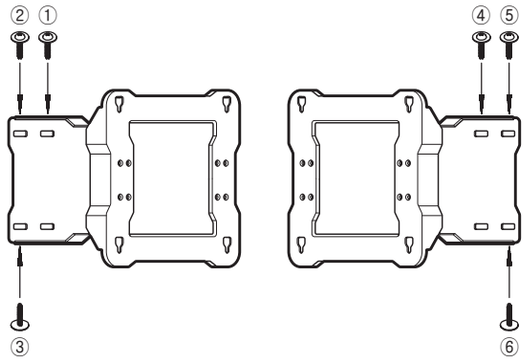

Fissare il supporto regolabile sulla parete con i tasselli e le viti ⓐ da ① a ⑥ in questo ordine. (Per serrare meglio le viti sulla parete, spostare il supporto regolabile durante l'operazione.)

Se non è possibile serrare i tasselli e le viti nelle posizioni specificate, serrarli il più vicino possibile a tali posizioni.

Fissaggio dei tasselli e delle viti ⓐ

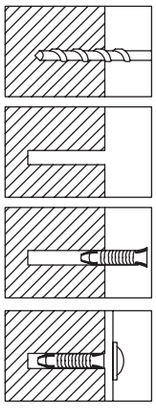

Praticare un foro usando una punta del trapano 9X70. (WMN-2370: 4X25)

Pulire l'interno del foro.

Inserire nel foro il tassello fornito.

Allineare il supporto regolabile al foro e serrare la vite ⓐ.

∗ Quando si pratica un foro nella parete, assicurarsi di usare una punta del trapano del diametro specificato.
In caso contrario, potrebbe verificarsi un problema di sicurezza.

⚠ Verificare la robustezza della parete e, se non risulta abbastanza forte, rinforzarla prima di installare il prodotto.

⚠ Le viti e i tasselli forniti con il prodotto sono destinati a fissare il prodotto su legno o cemento.

⚠ Verificare il materiale della parete e utilizzare le viti appropriate in base a esso, ovvero cartongesso, marmo o lastra in ferro.

2 Rimuovere le viti dalla parte posteriore della TV e fissare le 4 viti ⓑ sulla parte posteriore della TV con la chiave a brugola fornita finché ogni vite non sporge di 5 mm. Per appendere la TV sul supporto regolabile, è necessaria una sporgenza di almeno 5 mm.

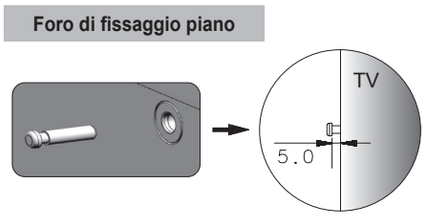

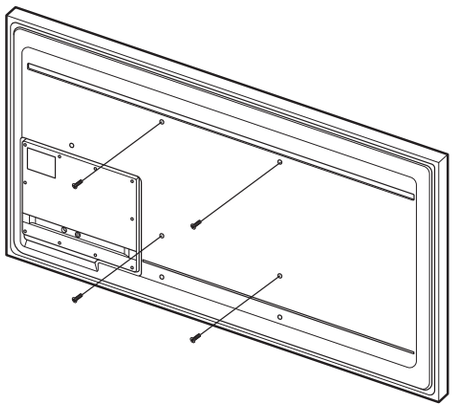

- ⚠ Appendere la TV sul supporto a parete e verificare che sia stata installata correttamente osservandola mentre si muove il supporto a parete da sinistra a destra.
- ⚠ Fare attenzione a non procurarsi lesioni alle dita quando si installa la TV o si regola il supporto a parete.
- ⚠ Assicurarsi che il supporto a parete sia saldamente fissato alla parete. Se la TV dovesse cadere, si rischiano lesioni personali o danni al prodotto.

3 Tirare le staffe del supporto a parete il più avanti possibile e agganciare la TV nelle posizioni specificate come illustrato nella figura. La TV deve essere sorretta da 2 persone.

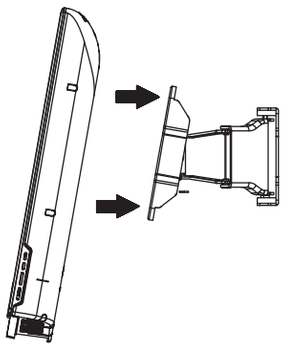

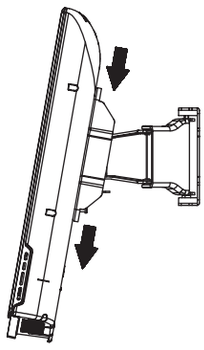

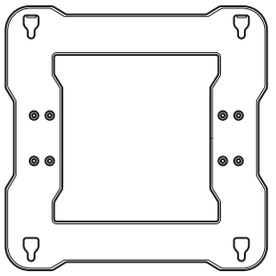

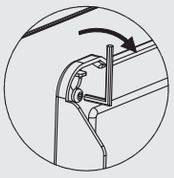

- ⚠ Dopo aver fissato la TV sul supporto a parete, serrare saldamente le 4 viti ⓑ in modo che la TV e il supporto a parete siano saldi.
  (Forza di serraggio: 10 ~ 15 kg)

4 Legare il cavo di alimentazione e gli altri cavi con la fascetta fornita come illustrato nella figura e assicurarsi che non si allentino durante la regolazione del supporto a parete.

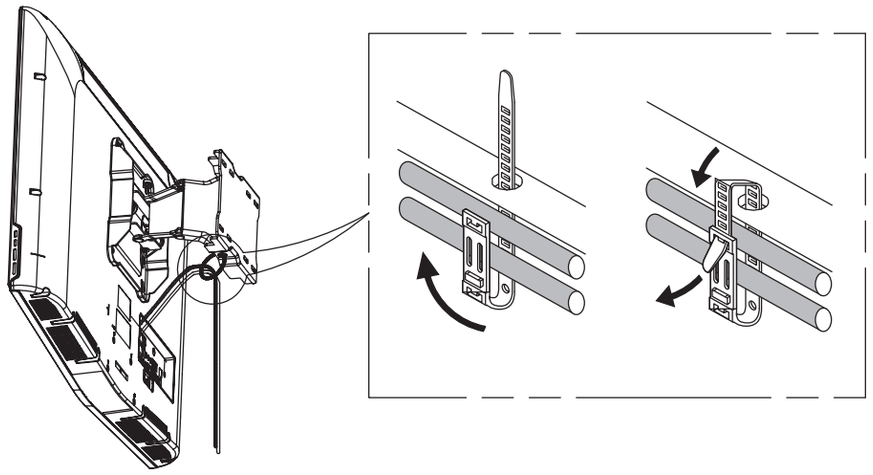

∗ Dopo aver collegato i cavi e tirato il più avanti possibile il supporto a parete, sistemare i cavi con la fascetta fatta passare attraverso il foro specificato nel supporto regolabile, come mostrato nella figura.
In questo modo, il cavo non interferirà con il supporto a parete.
Verificare l'operazione almeno 2 o 3 volte e, se non si rilevano problemi, fissare la modanatura.

Regolazione dell'angolo del supporto a parete

∗ Il prodotto è dotato di un meccanismo che favorisce il movimento.

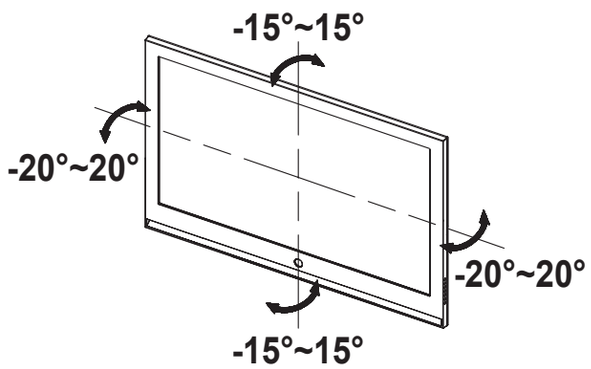

Regolare l'angolo del prodotto con attenzione. Usando una forza eccessiva si rischia di urtare il prodotto alla parete e di danneggiarlo.
Regolare l'angolo orizzontale sostenendo il prodotto per entrambi i lati. Quando si regola l'angolo verticale, sostenere il centro superiore del prodotto. A questo punto, è possibile regolare l'angolo in modo omogeneo.
Dopo l'operazione di montaggio a parete, lo schermo potrebbe essere inclinato a sinistra/destra a causa del carico impostato.

∗ È possibile regolare l'angolo fino a -15° ~ 15° orizzontalmente e fino a -20° ~ 20° verticalmente. L'angolo regolabile consentito può variare in base al modello.

Specifiche del prodotto

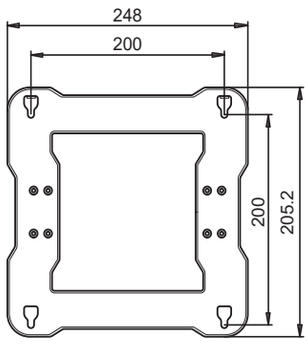

[Fissaggio corpo principale]

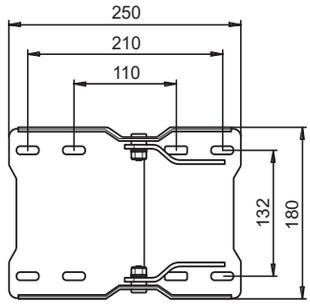

[Fissaggio viti]

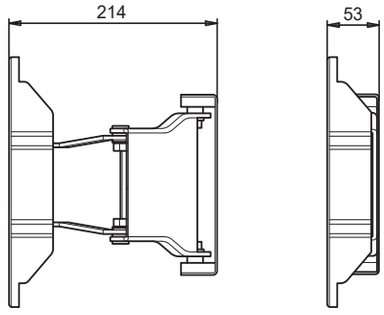

Specifiche

Larghezza (mm)	248
Altezza (mm)	250,2
Profondità (mm)	53
Peso (kg)	3,9
Specifiche VESA del supporto a parete	200 X 200

Le specifiche e l'aspetto del prodotto sono soggetti a modifiche senza preavviso per scopi di miglioramento del prodotto.

Az állítható fali konzol felhasználói útmutatója
WMN4070TT

Kész fali konzol

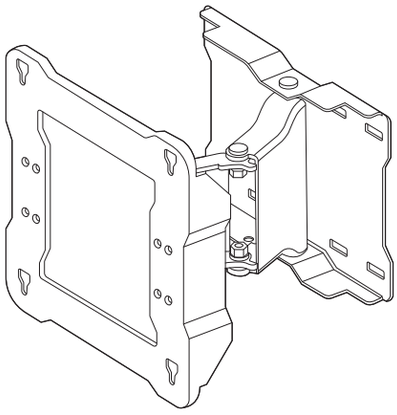

Részegységek

∗ Kérjük, feltétlenül használja a termékhez mellékelt részegységeket és alkatrészeket.

Állítható tartó

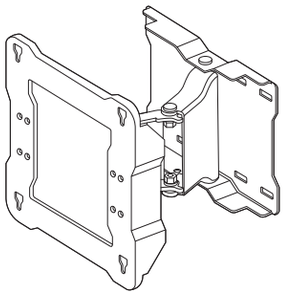

1 db

Alkatrészek



Csavarok ⓐ
: 7 db



Horgonyok
: 7 db



Csavarok ⓑ
: 4 db



Összeszerelési eszköz

Kábelkötegelő: 1 db

Biztonsági óvintézkedések

Győződjön meg arról, hogy a kereskedő által meghatározott felszerelési szakember felszereli a terméket.

Győződjön meg arról, hogy a kereskedő által meghatározott felszerelési szakember mozgatja vagy cseréli a terméket a felszerelés után.



Ne akasszon semmit a felszerelt termékre, és ne tegye ki azt ütések hatásának.

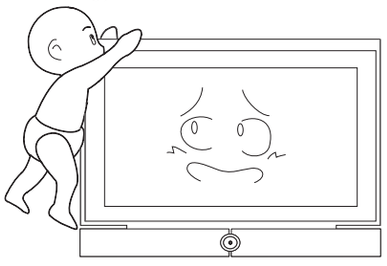

1. Ne engedje, hogy gyermekek játsszanak a termék alatt, amikor az fel van szerelve. A gyermekek beüthetik a fejüket a termék szélébe.
2. Vigyázzon, amikor beállítja a szöget vagy elforgatja a terméket, mert a termék hátulja érintkezhet a fallal.
   (A szivacsoknak a termék 4 széléhez történő rögzítésével megakadályozhatja a termék és a fal károsodását.)
3. Ne szerelje fel a terméket meleg, párás helyre vagy gyenge falra, amely nem képes megtartani a termék súlyát.
4. A TV-nek a fali konzolra történő szerelésekor ne dugja be a kezét a TV alján található nyílásba, mert ez áramütést okozhat.
5. Feltétlenül takarja le a TV alján található nyílást, amely láthatóvá válik az állvány eltávolítása után, a TV-hez mellékelt külön borítóval.

A fali konzol felszerelése

⚠ Felszerelés előtt ellenőrizze a fal típusát.

Standard felszerelési követelmények faltípustól függően

- Csak megfelelő vastagságú beton- vagy belső falra szerelhető fel. Nézze át a lenti ábrákat.

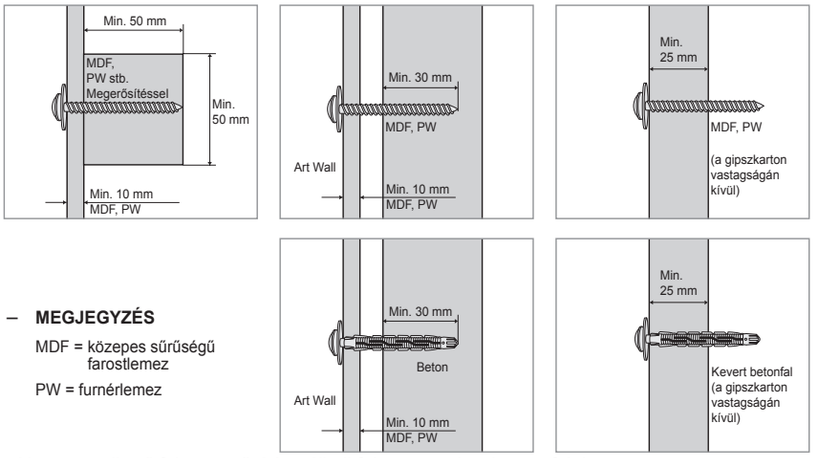

– **MEGJEGYZÉS**

MDF = közepes sűrűségű farostlemez

PW = furnérlemez

- Nem szerelhető fel megerősítés nélküli falra vagy gipszkarton felületre.

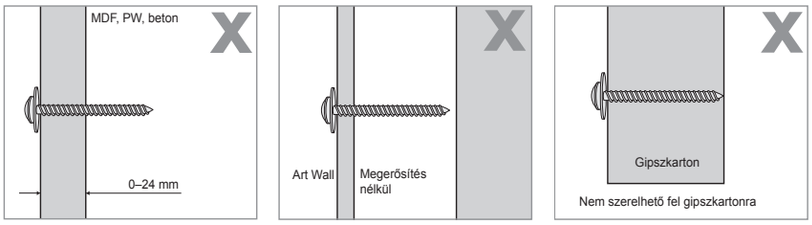

1 Rögzítse az állítható konzolt a falra az ábra alapján.

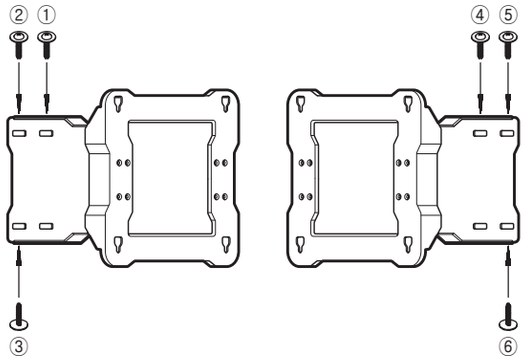

Rögzítse az állítható konzolt a falra horgonyokkal és az ⓐ csavarokkal ① és ⑥ között ebben a sorrendben. (Ha a csavarok falra rögzítése közben mozgatja az állítható konzolt, akkor a csavarok könnyebben rögzíthetők.)
Ha a horgonyokat és a csavarokat nem tudja rögzíteni a megadott pozícióknál, akkor a lehető legközelebbi pozíciónál rögzítse azokat.

A horgonyok és az ⓐ csavarok rögzítése

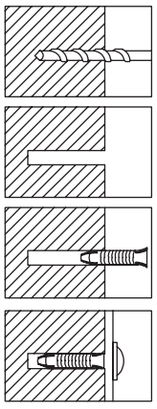

Fúrjon egy lyukat 9X70 méretű fúróval. (WMN-2370: 4X25)

Tisztítsa meg a lyuk belsejét.

Helyezze be a mellékelt horgonyt a lyukba.

Igazítsa az állítható konzolt a furathoz, és rögzítse az ⓐ csavart.

∗ Amikor lyukat fúr a falba, feltétlenül a megadott átmérővel rendelkező fúrót használja.
Ennek elmulasztása biztonsági problémákat okozhat.

⚠ Ellenőrizze a fal szilárdságát, és ha a fal nem elég erős, erősítse meg a falat, mielőtt a terméket a falra szereli.

⚠ A termékhez mellékelt csavarok és rögzítőelemek által lehet a terméket fara vagy betonra rögzíteni.

⚠ Ellenőrizze a fal anyagát és használjon megfelelő rögzítőcsavarokat az anyag típusától függően, mint például gipszkarton, márvány vagy vaslemez.

2 Távolítsa el a csavarokat a TV hátuljáról és rögzítse a 4 ⓑ csavart a TV hátoldalához a mellékelt szerelőeszközzel, amíg az összes csavar 5 mm-re ki nem áll. A TV-nek az állítható konzolra való függesztéséhez legalább 5 mm kiálló részre van szükség.

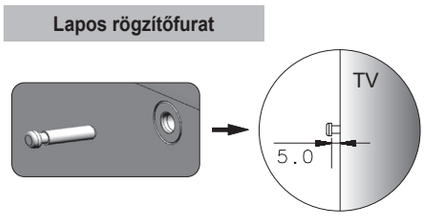

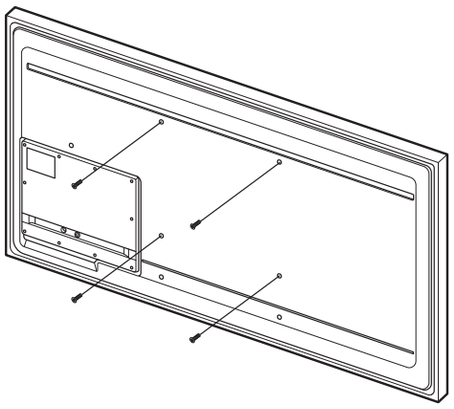

⚠ Függessze a TV-t a fali konzolra és ellenőrizze, hogy a TV megfelelően van-e felszerelve a fali konzolra, oly módon, hogy ellenőrzi a felszerelt TV-t, amikor a fali konzolt balról jobbra mozgatja.

⚠ Ügyeljen arra, hogy ne sérüljenek meg az ujjai a TV felszerelésekor vagy a fali konzol beállításakor.

⚠ Ügyeljen arra, hogy a fali konzolt stabilan rögzítse a falra. Ha a TV leesik, sérülést vagy a termék károsodását okozhatja.

3 Húzza a fali konzol tartókereteket annyira előre, amennyire csak lehetséges, és függessze a TV-t a fali konzolra a megadott pozícióknál, az ábra alapján, miközben 2 ember tartja a TV-t.

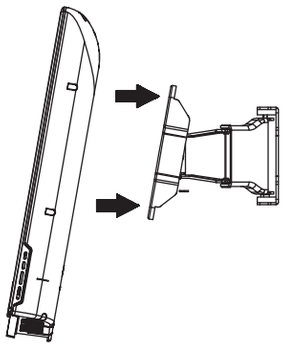

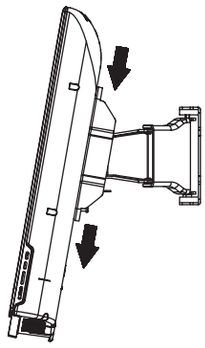

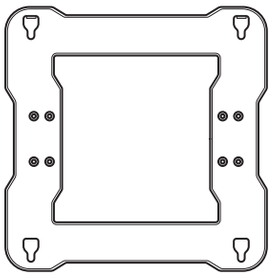

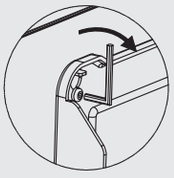

⚠ Miután a TV-t a falra rögzítette, szorosan húzza meg a 4 ⓑ csavart úgy, hogy a TV és a fali konzol teljesen rögzítve legyen.
Meghúzási erő: 10 ~ 15 Kg)

4 Kötegelje a tápkábelt és a többi kábelt a mellékelt kábelkötegelővel, az ábra alapján, és ügyeljen arra, hogy a kábelek ne lazuljanak ki a fali konzol beállításakor.

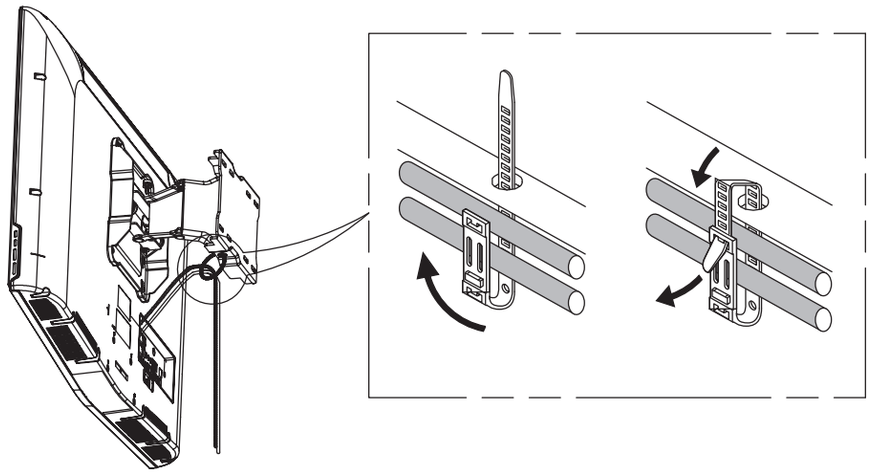

∗ A kábelek csatlakoztatása és az állítható konzol lehető legelőbbre történő húzása után rendezze a kábeleket a kábelkötegelő segítségével, amely az ábrán látható módon áthalad az állítható konzolban e célra meglevő nyíláson.
A kábel ezután nem zavarja a fali konzolt.
Ellenőrizze a működést 2 vagy 3 alkalommal, és ha nincs probléma, rögzítse a fali lécet.

A fali konzol szögének beállítása

∗ Ez a termék egy Sima Mozgó Mechanizmust tartalmaz, így mindig nagyon simán mozog.

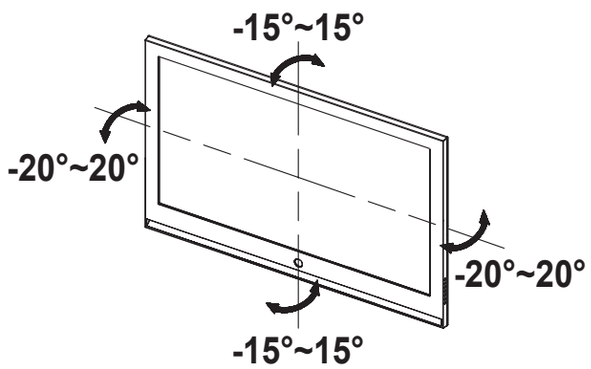

Óvatosan állítsa be a termék szögét. Túlzott erő használata esetén a termék a falnak ütközhet és megsérülhet.
Állítsa be a vízszintes szöget a termék mindkét oldalát tartva.
Amikor a függőleges szöget állítja be, tartsa a termék felső részének közepét. Ezután simán beállíthatja a szöget.
A falra szerelve a terheléstől függően jobbra vagy balra billenhet.

∗ A szöget vízszintesen maximum -15° ~ 15° fokkal, és függőlegesen maximum -20° ~ 20° fokkal állíthatja. A megengedett beállítható szög modelltől függően eltérő lehet.

A termék műszaki adatai

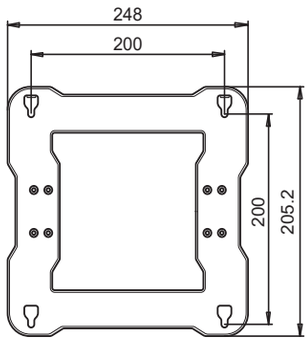

[A fő elem rögzítő része]

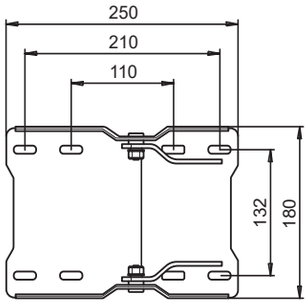

[Csavar rögzítő része]

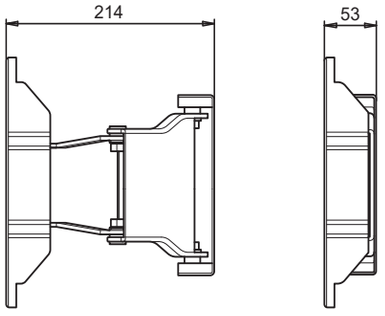

Specifikációk

Szélesség (mm)	248
Magasság (mm)	250,2
Mélység (mm)	53
Tömeg (kg)	3,9
Fali konzol VESA specifikációk	200 X 200

A termék megjelenése és specifikációi előzetes értesítés nélkül a termék fejlesztése céljából változhatnak.

Instrukcja obsługi regulowanego uchwytu ściennego WMN4070TT

Gotowy uchwyt ścienny

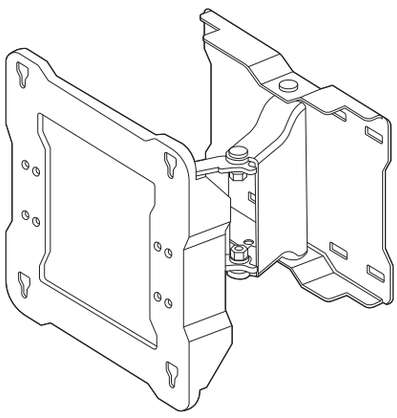

Elementy

∗ Należy używać elementów i części dostarczonych z wyrobem.

Regulowany uchwyt

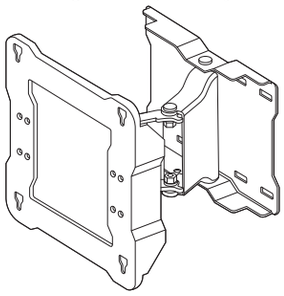

1 szt.

Części



Śruby ⓐ
: 7 szt.



Kołki rozporowe
: 7 szt.



Śruby ⓑ
: 4 szt.



Klucz imbusowy

Opaska kablowa: 1 szt.

Środki ostrożności

Wyrób powinien instalować pracownik techniczny wskazany przez przedstawiciela handlowego.

Po zakończeniu instalacji pracownik techniczny wskazany przez przedstawiciela handlowego powinien sprawdzić ruchomość i możliwość przemieszczania uchwytu.



Nie wolno wieszać się na zamontowanym uchwycie ani wywierać na niego nadmiernej siły.

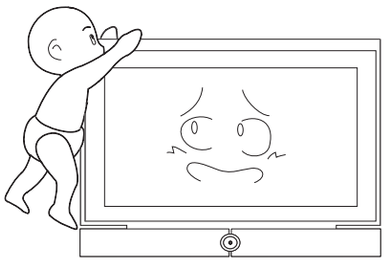

1. Dzieci nie powinny przebywać pod zamontowanym uchwytem. Mogłyby się uderzyć w głowę o krawędź uchwytu.
2. Podczas regulacji kąta lub obracania uchwytu należy uważać, aby jego tylna część nie uderzyła w ścianę. Uszkodzeniu uchwytu i ściany można zapobiec, dołączając gąbki do czterech krawędzi uchwytu.
3. Nie montować uchwytu w gorących, wilgotnych miejscach ani na ścianach zbyt delikatnych, aby wytrzymać obciążenie uchwytem.
4. Nie wkładać rąk do rowka na spodzie telewizora podczas jego montażu na uchwycie ściennym, ponieważ może to spowodować porażenie prądem elektrycznym.
5. Rowek na spodzie telewizora widoczny po odłączeniu statywu należy zakryć osłoną dostarczoną z telewizorem.

Montaż uchwytu ściennego

⚠ Przed instalacją należy sprawdzić rodzaj ściany przeznaczonej do montażu.

Standardowe wymagania montażowe związane z rodzajem ściany

- Produkt przeznaczony do montażu wyłącznie na ścianie betonowej lub ścianie wewnętrznej o odpowiedniej grubości. Należy zapoznać się z poniższymi rysunkami.

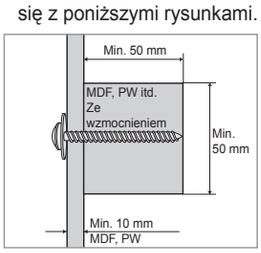

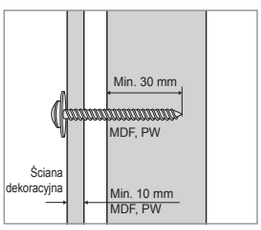

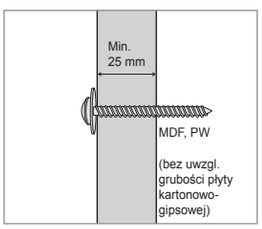

– **UWAGA**

MDF = płyta pilśniowa półtwarda formowana na sucho

PW = sklejka

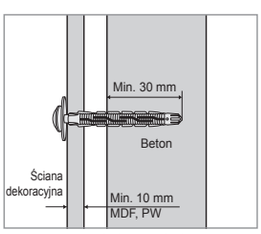

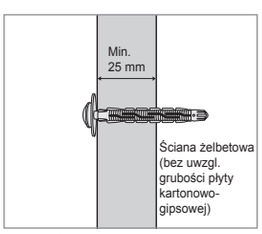

- Produkt nieprzeznaczony do montażu na ścianach bez wzmocnienia lub powierzchniach z płyty kartonowo-gipsowej.

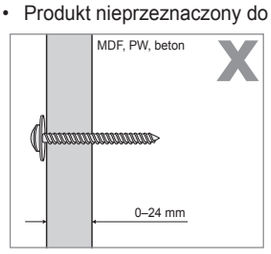

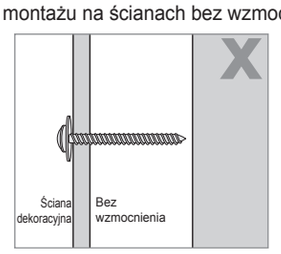

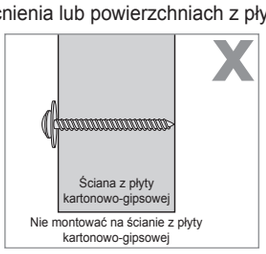

1 Przymocować regulowany uchwyt do ściany, jak pokazano na rysunku.

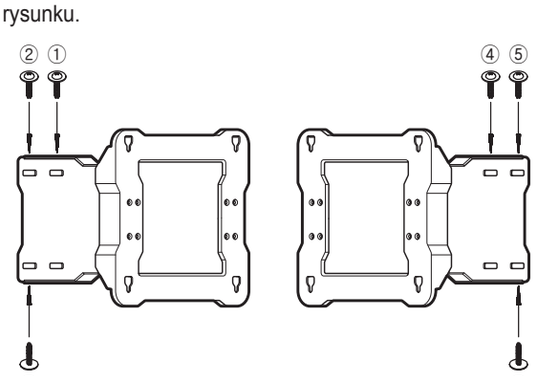

Przymocować regulowany uchwyt do ściany, używając kołków rozporowych i śrub ⓐ od ① do ⑥ w podanej kolejności. Aby ułatwić mocowanie śrub do ściany, można przemieszczać regulowany uchwytu podczas tej czynności.
Jeśli kołków rozporowych i śrub nie można przymocować we wskazanych miejscach, należy je przymocować jak najbliżej tych miejsc.

Mocowanie kołków rozporowych i śrub ⓐ

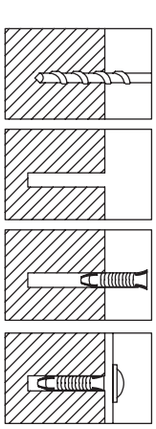

Wywiercić otwór za pomocą wiertła w rozmiarze 9 × 70.
(WMN-2370: 4 × 25)

Wyczyścić wnętrze otworu.

Włożyć zamknięty kołek rozporowy do otworu.

Wyrównać otwór w regulowanym uchwycie z wywierconym otworem i wkręcić śrubę ⓐ.

∗ Do wiercenia otworu w ścianie należy używać wiertła o podanej średnicy.
Nieprzestrzeganie tego zalecenia może stwarzać zagrożenie bezpieczeństwa.

⚠ Sprawdzić wytrzymałość ściany. Jeśli jest zbyt delikatna, wzmocnić ją przed przymocowaniem do niej uchwytu.

⚠ Śruby i kołki rozporowe dostarczone z uchwytem służą do jego mocowania do drewna lub betonu.

⚠ Sprawdzić, z jakiego materiału jest wykonana ściana i użyć odpowiednich śrub mocujących w zależności od rodzaju materiału (np. płyta gipsowa, marmur lub blacha żelazna).

2 Wyjąć śruby z tyłu telewizora i przymocować cztery śruby ⓑ do tylnej części telewizora za pomocą dostarczonego klucza imbusowego w taki sposób, aby każda śruba wystawała na odległość 5 mm. Ta wystająca na 5 mm część jest niezbędna, aby powiesić telewizor na regulowanym uchwycie.

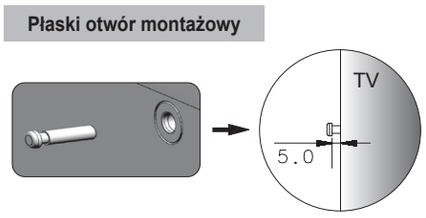

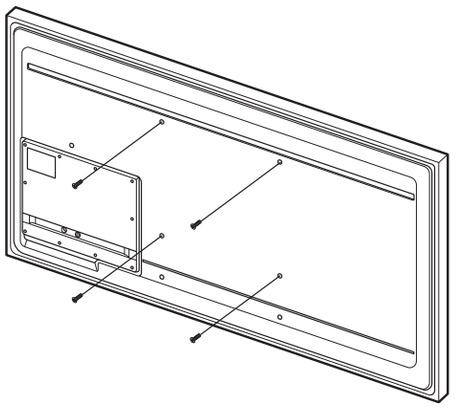

⚠ Powiesić telewizor na uchwycie ściennym i upewnić się, że został prawidłowo zamontowany. W tym celu obserwować zamontowany telewizor podczas przemieszczania uchwytu ściennego od lewej do prawej strony.

⚠ Podczas mocowania telewizora i regulowania uchwytu ściennego należy uważać, aby nie zranić palców.

⚠ Upewnić się, że uchwyt ścienny został dokładnie przymocowany do ściany. Jeśli telewizor upadnie, może dojść do obrażeń ciała lub uszkodzenia telewizora.

3 Wysunąć wsporniki uchwytu ściennego najdalej, jak to możliwe i powiesić telewizor na uchwycie w pozycjach wskazanych na rysunku. W trakcie tej czynności telewizor powinny trzymać dwie osoby.

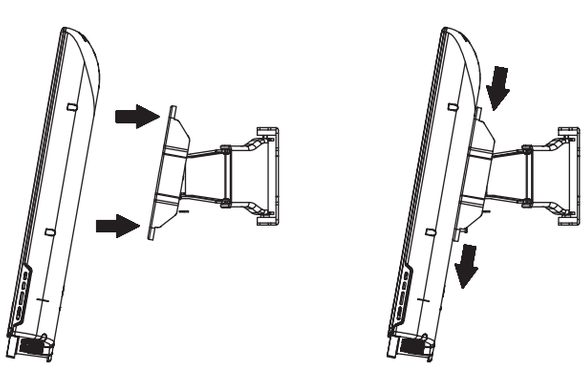

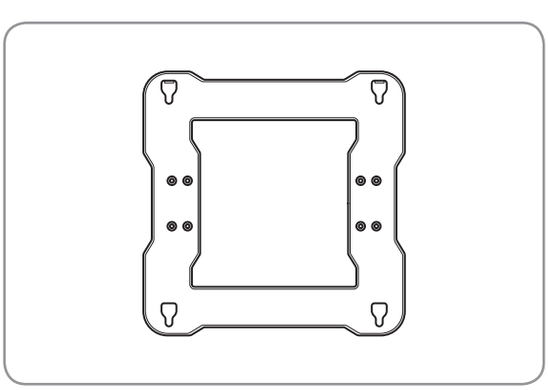

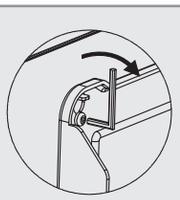

⚠ Po umieszczeniu telewizora na uchwycie ściennym dokładnie dokręcić 4 śruby ⓑ, aby całkowicie przymocować telewizor i uchwyt.
(Siła docisku: 10 ~ 15 kg)

4 Przymocować przewód zasilający i inne przewody za pomocą dołączonej opaski kablowej, jak pokazano na rysunku. Sprawdzić, czy podczas regulacji uchwytu ściennego nie następuje poluzowanie przewodów.

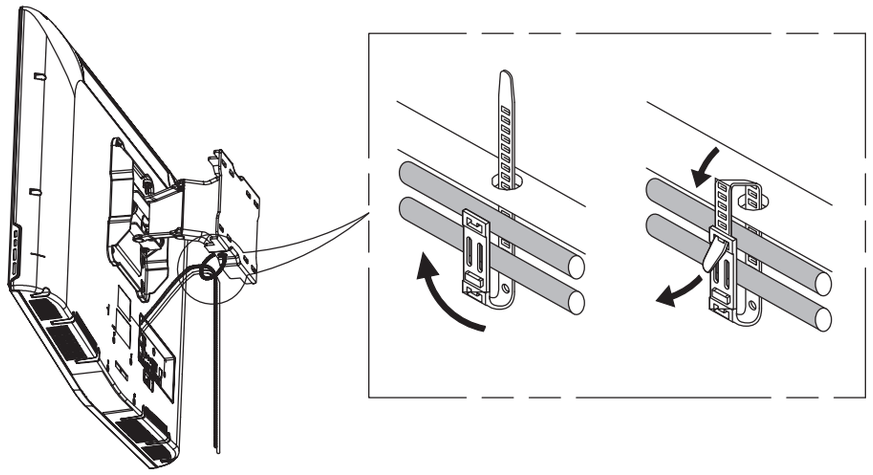

∗ Po podłączeniu przewodów i wysunięciu regulowanego uchwytu najdalej, jak to możliwe, rozmieścić odpowiednio przewody, używając opaski kablowej przełożonej przez wskazany otwór w uchwycie, jak pokazano na rysunku.
Przewód nie będzie wówczas kolidował z uchwytem ściennym.
Sprawdzić działanie uchwytu 2 lub 3 razy. Jeśli nie występują problemy, przymocować.

Regulacja kąta uchwytu ściennego

∗ W uchwycie zastosowano mechanizm płynnego przemieszczania, dzięki czemu ruch uchwytu jest zawsze bardzo płynny.

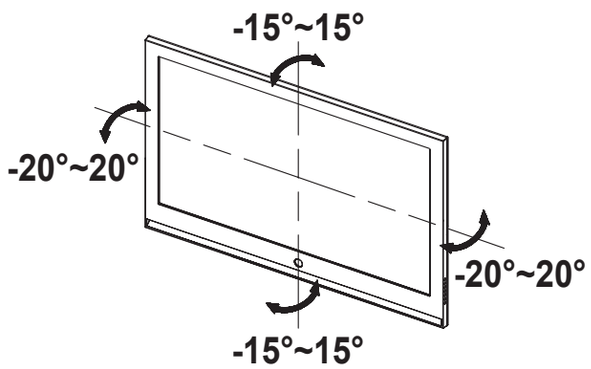

Kąt uchwytu należy starannie wyregulować. Użycie nadmiernej siły może spowodować uderzenie wyrobu o ścianę i jego uszkodzenie.
Wyregulować kąt w poziomie, przytrzymując wyrób za obie strony. Regulując kąt w pionie, przytrzymać górną, środkową część wyrobu. Wówczas można płynnie wyregulować kąt.
Po wykonaniu montażu ściennego produkt może być przechylony w prawo lub w lewo z powodu ustawionego obciążenia.

∗ Kąt można regulować w zakresie -15° ~ 15° w poziomie oraz -20° ~ 20° w pionie. Dopuszczalne ustawienie kąta może się różnić w zależności od modelu.

Dane techniczne produktu

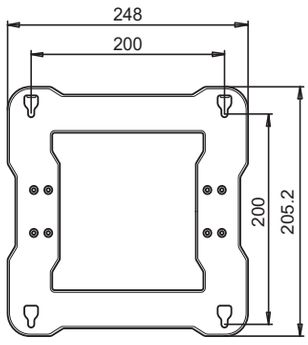

[Główna część mocująca]

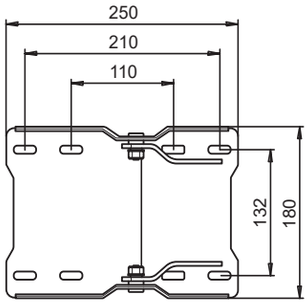

[Część mocowana śrubami]

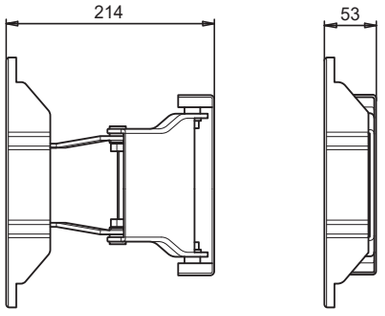

Dane techniczne

Szerokość (mm)	248
Wysokość (mm)	250,2
Głębokość (mm)	53
Masa (kg)	3,9
Wymiary uchwytu ściennego VESA	200 × 200

Wygląd produktu i jego dane techniczne mogą bez uprzedzenia ulec zmianie w ramach udoskonalania wyrobu.

Guia do utilizador do suporte para montagem na parede ajustável WMN4070TT

Suporte para montagem na parede instalado

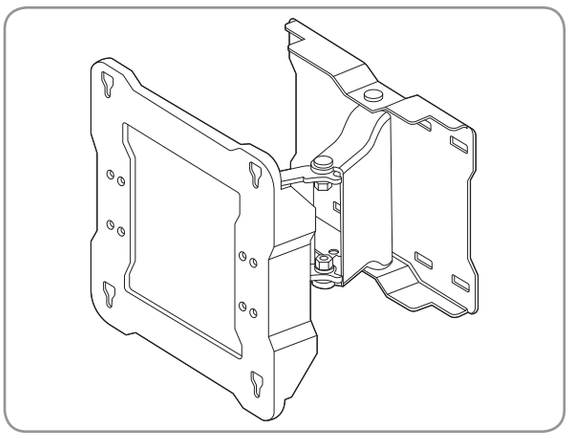

Componentes

∗ Certifique-se de que utiliza as componentes e as peças fornecidas com o produto.

Suporte ajustável

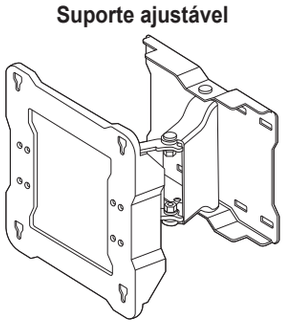

1 unidade

Peças



Parafusos ⓐ
: 7 unidade



Parafusos de ancoragem
: 7 unidade



Parafusos ⓑ
: 4 unidade



Ferramenta de montagem

Braçadeira: 1 unidade

Medidas de segurança

Certifique-se de que o produto é instalado por um técnico de instalação indicado pelo seu concessionário.

Após a instalação, certifique-se de que o produto é movido ou substituído por um técnico de instalação indicado pelo seu concessionário.



Não se pendure sobre o produto instalado e evite impactos sobre o mesmo.



1. Quando instalado, não deixe crianças brincar debaixo do produto. As crianças podem bater com a cabeça contra a extremidade do produto.
2. Tenha cuidado ao ajustar o ângulo ou ao rodar o produto, dado que a parte posterior deste pode entrar em contacto com a parede. (Pode evitar danos no produto e na parede ao fixar amortecedores às 4 extremidades do produto.)
3. Não instale o produto num local quente e húmido ou numa parede frágil que seja incapaz de suportar o peso do produto.
4. Ao instalar o televisor no suporte para montagem na parede, não coloque a mão na ranhura da parte inferior do televisor, pois pode resultar em choque elétrico.
5. Após remover a base, certifique-se de que cobre a ranhura que fica visível na parte inferior do televisor com a tampa fornecida em separado.

Instalar o suporte para montagem na parede

⚠ Verifique o tipo de parede antes de proceder à instalação.

Requisitos padrão de instalação de acordo com o tipo de parede

- Apenas pode ser montado numa parede de betão ou interior de espessura suficiente. Consulte os diagramas abaixo.

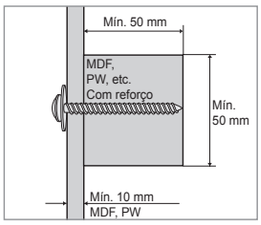

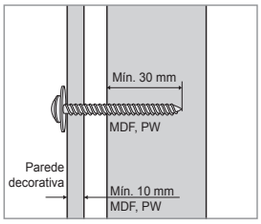

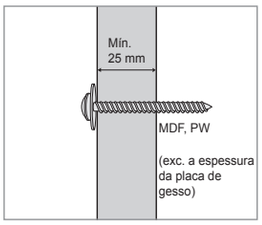

– **NOTA**

MDF = Painéis de fibra de madeira de densidade média

PW = Contraplacado

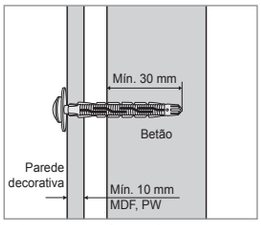

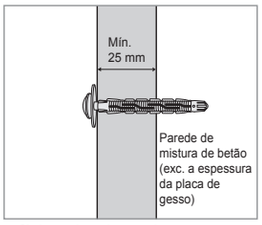

- Não pode ser montado em paredes não reforçadas ou em superfícies de placa de gesso.

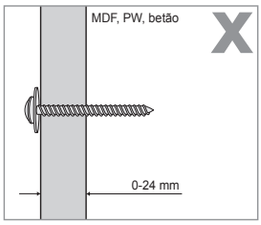

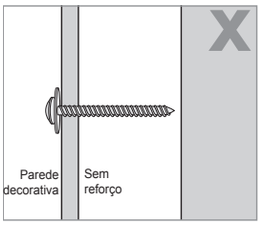

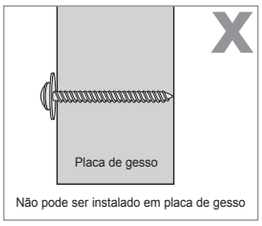

1 Fixe o suporte ajustável na parede, conforme ilustrado pela figura.

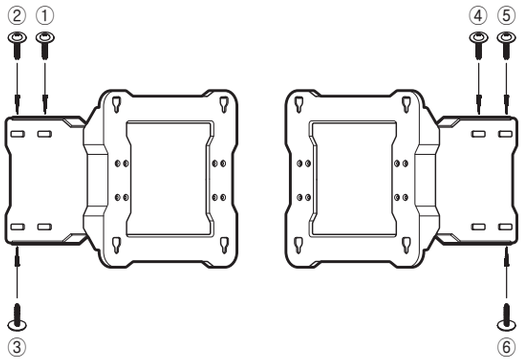

Fixe o suporte ajustável na parede com os parafusos de ancoragem e os parafusos ⓐ de ① a ⑥, por esta ordem. (Ao apertar os parafusos na parede, mover o suporte ajustável torna o aparafusamento mais fácil.)

Se não conseguir apertar os parafusos de ancoragem e os parafusos nas posições indicadas, aperte-os o mais próximo possível desses locais.

Fixar os parafusos de ancoragem e os parafusos ⓐ

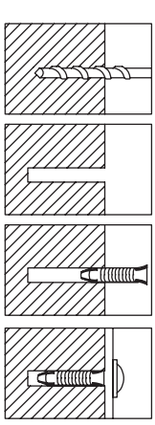

Faça um furo com uma broca de 9x70. (WMN-2370: 4x25)

Limpe o interior do orifício.

Insira o parafuso de ancoragem incluído no orifício.

Alinhe o suporte ajustável com o orifício e aperte o parafuso ⓐ.

∗ Ao fazer um furo na parede, certifique-se de que utiliza uma broca com o diâmetro indicado.
A inobservância desta recomendação pode dar origem a um problema de segurança.

⚠ Verifique a solidez da parede e, se esta não for suficientemente firme, reforce-a antes de instalar o produto na parede.

⚠ Os parafusos de ancoragem e os parafusos fornecidos destinam-se a fixar o produto em superfícies de madeira ou de betão.

⚠ Verifique o material da parede e utilize parafusos de fixação adequados, em função do tipo de material, como estuque, mármore ou chapa de aço.

2 Retire os parafusos da parte posterior do televisor e aperte os 4 parafusos ⓑ no mesmo lado com a ferramenta de montagem incluída, até que cada um dos parafusos sobressaia até 5 mm. Para pendurar o televisor no suporte ajustável, é necessária uma peça saliente de, pelo menos, 5 mm.

Orifício de fixação do tipo plano

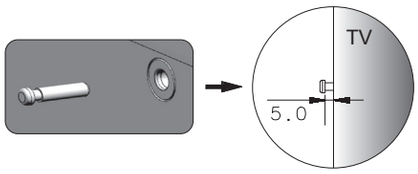

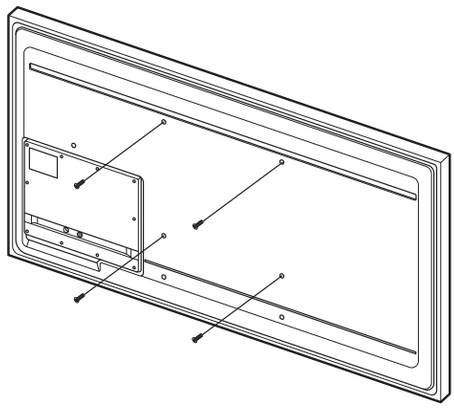

⚠ Pendure o televisor no suporte para montagem na parede e certifique-se de que verifica se foi corretamente instalado, tentando perceber se o televisor se descola ao mover o suporte da esquerda para a direita.

⚠ Tenha cuidado para não magoar os dedos ao instalar o televisor ou ao ajustar o suporte para montagem na parede.

⚠ Certifique-se de que fixa bem o suporte na parede. Se o televisor cair, pode causar danos ou prejuízos ao produto.

3 Puxe os apoios do suporte para montagem na parede o mais para a frente possível e, com 2 pessoas a segurar no televisor, pendure-o no suporte, nas posições indicadas, conforme ilustrado pela figura.

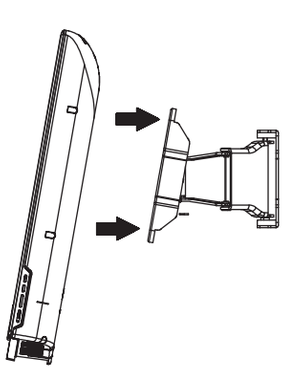

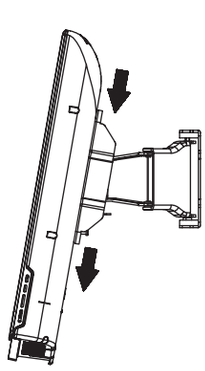

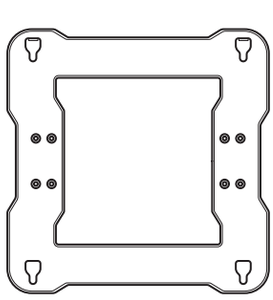

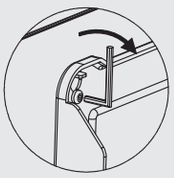

⚠ Após fixar o televisor no suporte para montagem na parede, aperte bem os 4 parafusos ⓑ, de modo a que o televisor e o suporte fiquem totalmente fixos.
(Força de fixação: 10 ~ 15 kg)

4 Amarre o cabo de alimentação e os outros cabos com a braçadeira incluída, conforme ilustrado pela figura, e certifique-se de que os cabos não se soltam ao ajustar o suporte para montagem na parede.

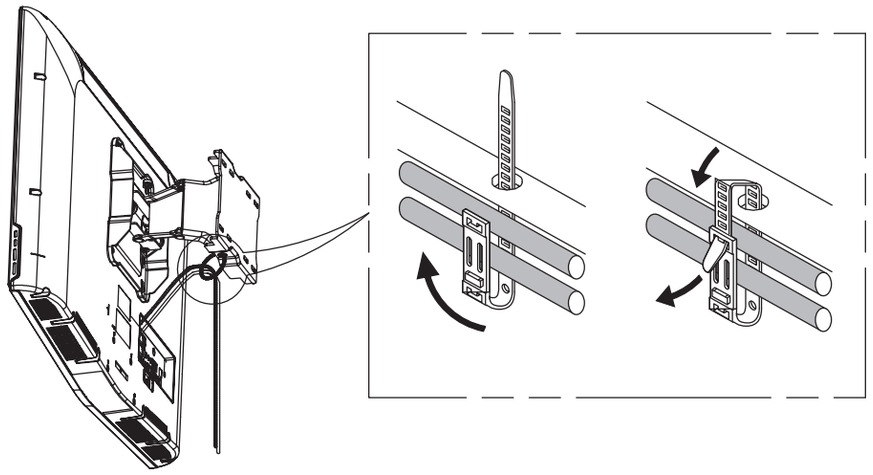

∗ Após ligar os cabos e puxar o suporte ajustável o mais para a frente possível, arrume os cabos com a braçadeira que foi passada pelo orifício indicado no suporte, conforme ilustrado pela figura.
O cabo não irá interferir com o suporte para montagem na parede.
Verifique a operação 2 ou 3 vezes e, se não houver problemas, fixe o suporte para montagem na parede.

Ajustar o ângulo do suporte para montagem na parede

∗ Este produto adotou um Mecanismo de Movimento Fácil para que se possa mover sempre com grande facilidade.

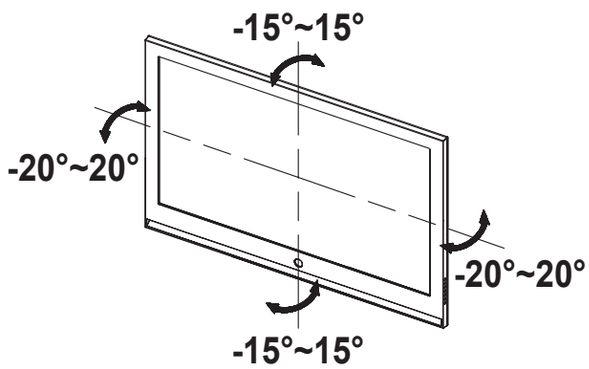

Ajuste o ângulo do produto com cuidado. O uso de força excessiva pode levar a que o produto embata na parede e fique danificado.
Ajuste o ângulo horizontal ao segurar ambos os lados do produto. Ao ajustar o ângulo vertical, segure a parte superior central do produto. Em seguida, pode ajustar o ângulo facilmente.
Após o funcionamento do Suporte de Parede, poderá ficar inclinado para a esquerda/direita devido à carga definida.

∗ Pode ajustar o ângulo até -15° ~ 15° na horizontal e até -20° ~ 20° na vertical. O ângulo ajustável permitido pode variar consoante o modelo.

Especificações do produto

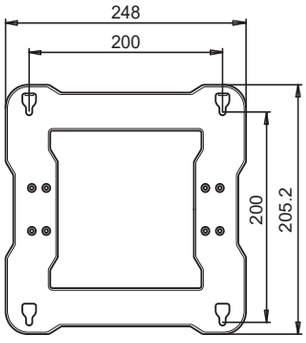

[Peça de fixação da estrutura principal]

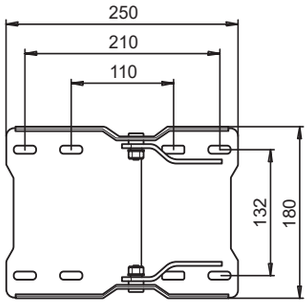

[Peça de fixação do parafuso]

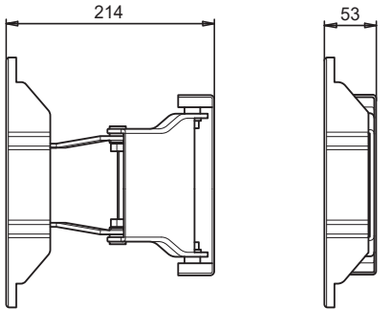

Especificações

Largura (mm)	248
Altura (mm)	250,2
Profundidade (mm)	53
Peso (kg)	3,9
Especificações VESA do suporte para montagem na parede	200 x 200

A aparência do produto e as respetivas especificações estão sujeitas a alterações para fins de melhoria do produto, sem necessidade de aviso prévio.

Руководство пользователя по установке регулируемого настенного крепления
WMN4070TT

Установленное настенное крепление

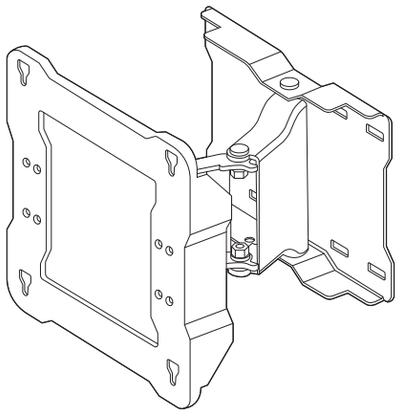

Компоненты

✳ Убедитесь в использовании компонентов и деталей, который входят в комплект поставки изделия.

Регулируемое крепление

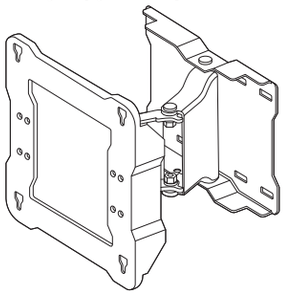

1 шт

Детали



Винты ⓐ
: 7 шт



Анкеры
: 7 шт



Винты ⓑ
: 4 шт



Монтажный инструмент

Хомут для кабеля: 1 шт

Меры предосторожности

Убедитесь, что установку изделия производит инженер по монтажу оборудования, указанный вашим дилером.

Убедитесь, что перемещением и заменой изделия занимается инженер по монтажу оборудования, указанный вашим дилером.



Запрещается повисать на установленном изделии и прикладывать к нему чрезмерную силу.

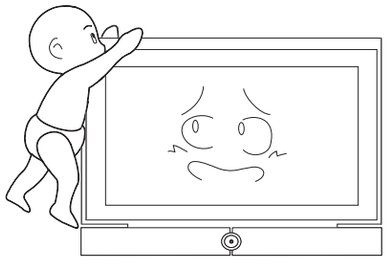

1. Не разрешайте детям играть под установленным изделием. Дети могут удариться головой об углы изделия.
2. Соблюдайте осторожность при регулировке угла или повороте изделия, поскольку задняя часть изделия может соприкасаться со стеной. (Можно предотвратить повреждение изделия и стены, прикрепив губки к 4 углам изделия).
3. Не устанавливайте изделие в помещении с повышенной температурой или влажностью, а также не закрепляйте изделие на стене, которая не способна выдержать его вес.
4. Не вставляйте руку в паз в нижней части телевизора при установке телевизора на настенное крепление, так как это может привести к поражению электрическим током.
5. Убедитесь, что паз в нижней части телевизора, который становится видимым после снятия подставки, закрыт отдельной крышкой, которая входит в комплект поставки телевизора.

Установка настенного крепления

⚠ Перед установкой проверьте тип стены.

Стандартные требования к установке в зависимости от типа стены

- Установка возможна только на бетонной стене или внутренней стене достаточной толщины. См. схемы ниже.

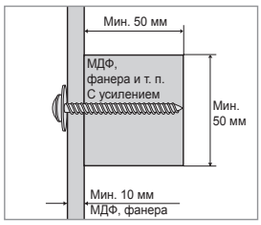

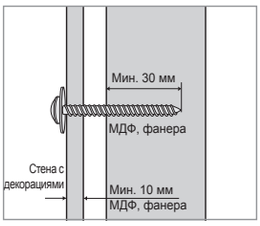

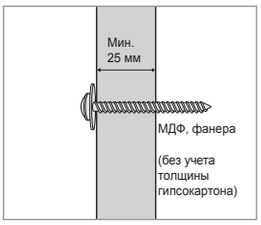

– **ПРИМЕЧАНИЕ**

MDF = древесно-волоконная плита средней плотности (МДФ)

PW = фанера

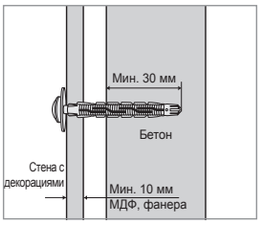

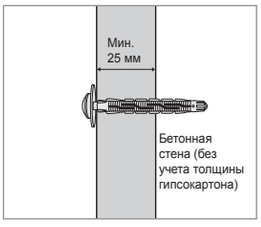

- Монтаж на стенах без упрочнения и гипсокартонных поверхностях не допускается.

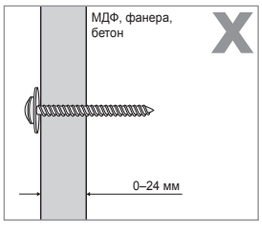

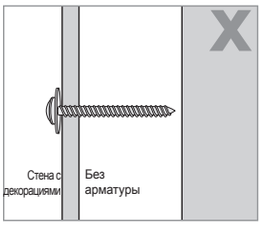

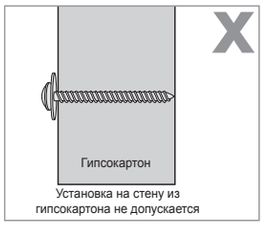

1 Закрепите регулируемое крепление на стене, как показано на рисунке.

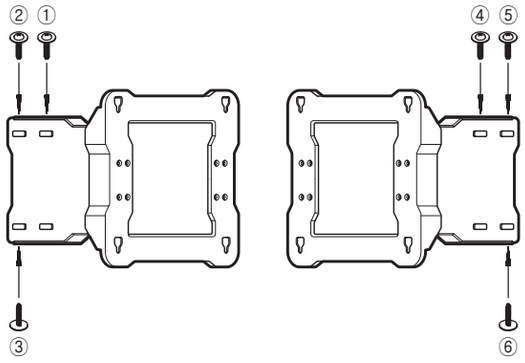

Закрепите регулируемое крепление на стене с помощью анкеров и винтов ⓐ от ① до ⑥ в порядке, показанном на рисунке. (Перемещение регулируемого крепления при креплении винтов к стене облегчает закрепление винтов). Если вы не можете закрепить анкера и винты в указанных позициях, закрепите их в ближайших возможных позициях.

Крепление анкеров и винтов ⓐ

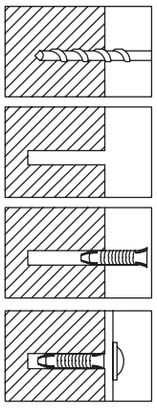

Просверлите отверстие с помощью сверла диаметром 9X70.
(WMN-2370: 4X25)

Очистите внутреннюю част отверстия.

Вставьте прилагаемый анкер в отверстие.

Совместите регулируемое крепление с отверстием и закрепите винт ⓐ.

∗ При сверлении отверстия в стене обязательно используйте сверло указанного диаметра. Несоблюдение этого требования может привести к возникновению проблем с безопасностью.

⚠ Проверьте прочность стены. Если стена недостаточно прочная для установки устройства, перед установкой необходимо ее укрепить.

⚠ Винты и анкера, которые входят в комплект поставки изделия, предназначены для крепления изделия к стенам из дерева или бетона.

⚠ Проверьте материал, из которого изготовлена стена, и используйте соответствующие крепежные винты в зависимости от типа материала, например, штукатурная, мраморная или железная плита.

2 Удалите винты из задней части телевизора и закрепите 4 винта ⓑ в задней части телевизора с помощью прилагаемого монтажного инструмента, пока каждый из винтов не будет выступать на 5 мм. Для установки телевизора к регулируемому креплению необходимо, чтобы выступающая часть винтов составляла не менее 5 мм.

Крепежное отверстие плоского типа

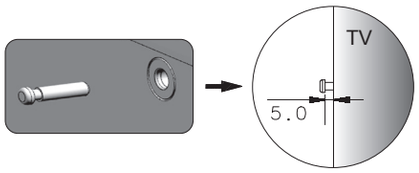

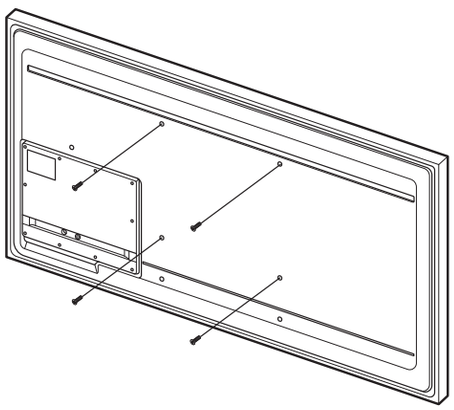

⚠ Установите телевизор на настенное крепление и убедитесь, что телевизор установлен правильно, перемещая настенное крепление в направлении слева направо вместе с закрепленным на нем телевизором.

⚠ Будьте осторожны при установке телевизора или регулировке настенного крепления, чтобы не поранить пальцы.

⚠ Убедитесь, что настенное крепление надежно закреплено на стене. Если телевизор упадет, это может привести к травме или повреждению изделия.

3 Потяните кронштейны для настенного крепления как можно дальше вперед и установите телевизор на настенное крепление в указанном положении, как показано на рисунке, пока 2 человека удерживают телевизор.

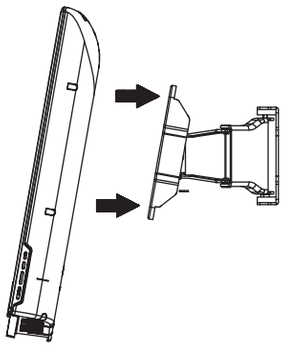

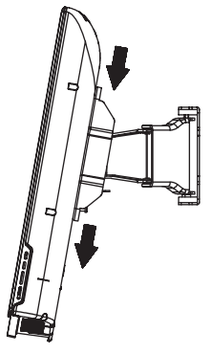

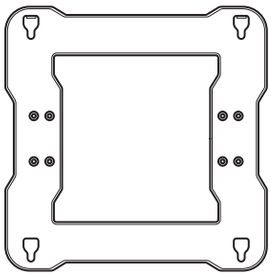

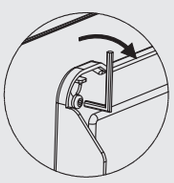

⚠ После установки телевизора на настенное крепление надежно закрепите 4 винта ⓑ, чтобы телевизор и настенное крепление были полностью закреплены.
(Сила крепления: 10 ~ 15 кг)

4 Свяжите кабель питания и другие кабели с помощью прилагаемого хомута, как показано на рисунке, и убедитесь в том, что при регулировке настенного крепления кабели не выпадают.

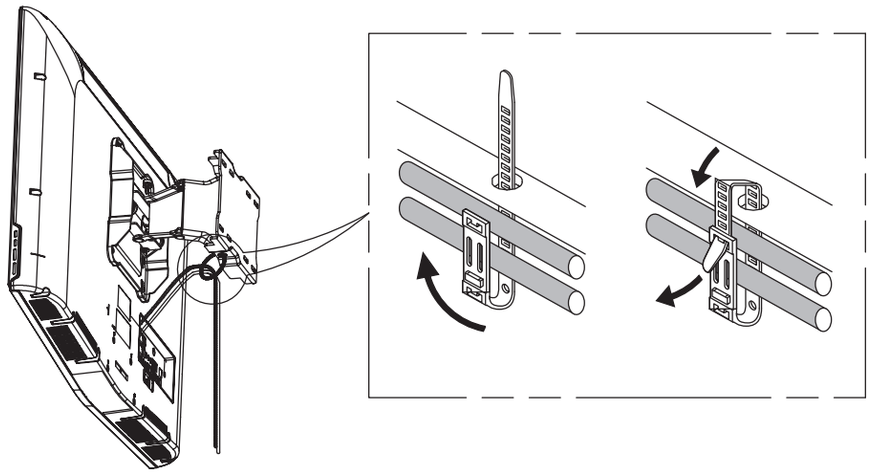

✳ После подсоединения кабелей и выдвижения регулируемого крепления как можно дальше вперед свяжите кабели с помощью хомута, пропущенного через указанное отверстие в регулируемом креплении, как показано на рисунке.
В данном случае кабель не будет мешать настенному креплению.
Проверьте работоспособность изделия 2 или 3 раза. При отсутствии неисправности закрепите настенную накладку.

Регулировка угла поворота настенного крепления

∗ В данном изделии используется механизм плавного перемещения, поэтому изделие всегда движется очень плавно.

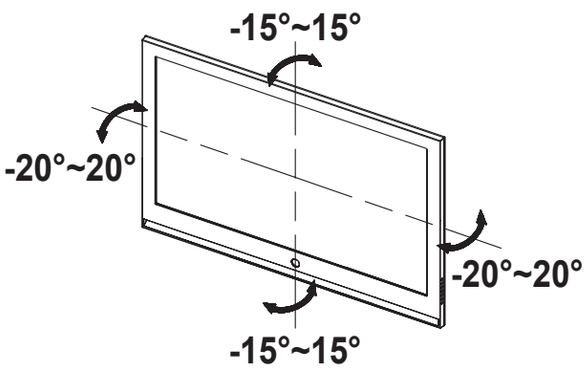

Осторожно регулируйте угол поворота изделия. Применение чрезмерной силы может привести к удару изделия о стену и его повреждению.
Отрегулируйте горизонтальный угол поворота, удерживая обе стороны изделия. При регулировке вертикального угла удерживайте верхнюю центральную часть изделия. Затем, можно плавно отрегулировать угол поворота изделия.
После монтажа на стену можно наклонить устройство влево или вправо с учетом распределения нагрузки.

∗ Можно отрегулировать угол поворота изделия до -15° ~ 15° по горизонтали и до -20° ~ 20° по вертикали. Допустимый регулируемый угол поворота может отличаться в зависимости от модели.

Технические характеристики изделия

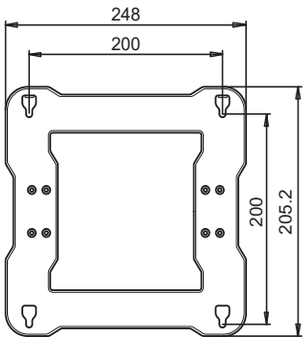

[Главная часть крепления изделия]

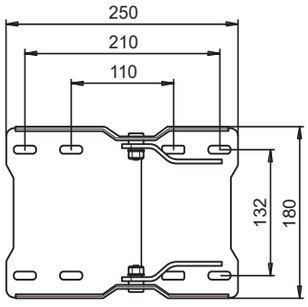

[Часть для крепления винтов]

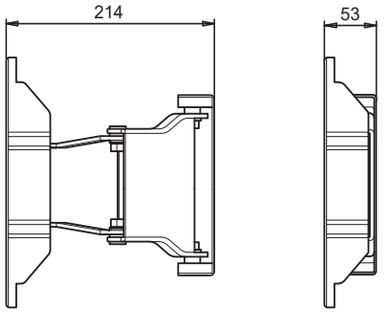

Технические характеристики

Ширина (мм)	248
Высота (мм)	250,2
Глубина (мм)	53
Вес (кг)	3,9
Характеристики настенного крепления VESA	200 X 200

Внешний вид и технические характеристики изделия могут быть изменены в целях совершенствования изделия без предварительного уведомления.

Guía del usuario para el soporte mural ajustable WMN4070TT

Soporte mural terminado

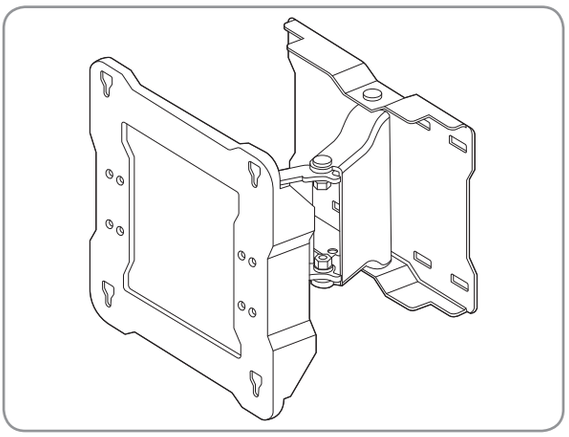

Componentes

∗ Asegúrese de utilizar los componentes y piezas suministrados con el producto.

Soporte ajustable

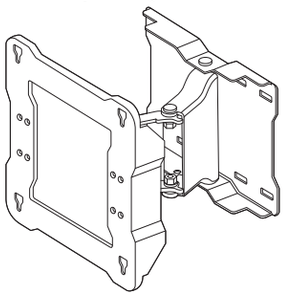

1 c/u

Piezas



Tornillos ⓐ: 7 c/u



Anclajes: 7 c/u



Tornillos ⓑ: 4 c/u



Herramienta de montaje

Brida para el cable: 1 c/u

Precauciones de seguridad

Asegúrese de que un técnico de instalación especificado por su distribuidor instale el producto.

Asegúrese de que un técnico de instalación especificado por su distribuidor mueva o sustituya el producto después de la instalación.



No se cuelgue del producto instalado y evite impactos contra el producto.

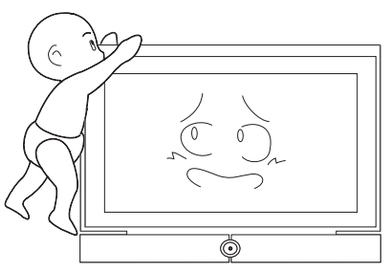

1. No deje jugar a niños debajo del producto cuando esté instalado. Pueden golpearse la cabeza contra el borde del producto.
2. Tenga cuidado cuando ajuste el ángulo o gire el producto porque la parte posterior de este puede entrar en contacto con la pared. (Puede evitar dañar el producto y la pared si fija esponjas a los 4 bordes del producto).
3. No instale el producto en un lugar caliente y húmedo o en una pared débil incapaz de soportar el peso del producto.
4. No inserte la mano en la ranura de la parte inferior del televisor mientras instala el televisor en el soporte de pared; podría recibir una descarga eléctrica.
5. Asegúrese de cubrir con la cubierta separada suministrada con el televisor la ranura de la parte inferior del televisor visible tras retirar el soporte.

Instalación del soporte mural

⚠ Compruebe el tipo de pared antes de la instalación.

Requisitos de la instalación estándar según el tipo de pared

- Solo se puede utilizar una pared de cemento o una pared interior con el grosor suficiente. Consulte las siguientes ilustraciones.

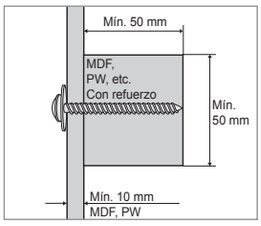

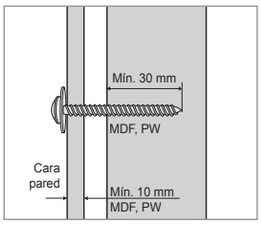

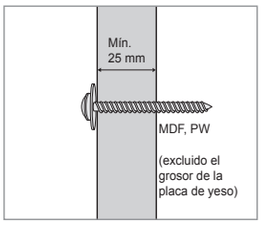

– **NOTA**

MDF = Tableros de fibra de madera de densidad media

PW = Madera contrachapada

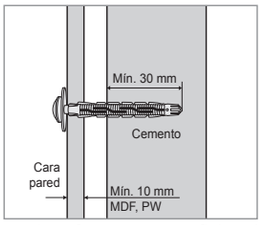

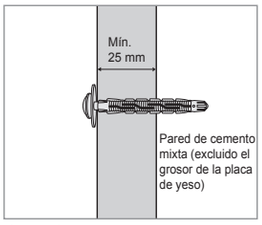

- No se puede instalar en paredes sin refuerzo o superficies de placa de yeso.

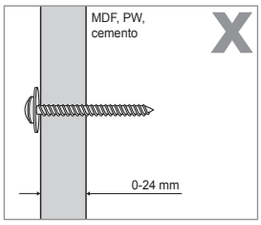

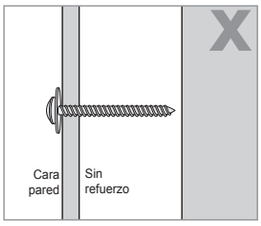

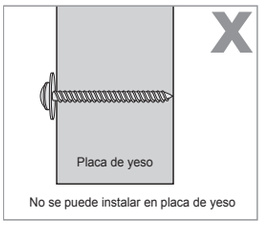

1 Fije el soporte ajustable a la pared como se muestra en la figura.

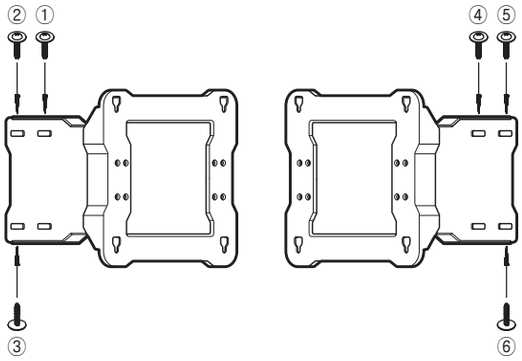

Fije el soporte ajustable a la pared con anclajes y tornillos ⓐ del ① al ⑥ en este orden. (Mover el soporte ajustable mientras se sujetan los tornillos a la pared facilita la fijación de los tornillos).

Si no puede fijar los anclajes y tornillos en las posiciones especificadas, sujételos en las posiciones más cercanas posibles.

Fijación de los anclajes y tornillos ⓐ

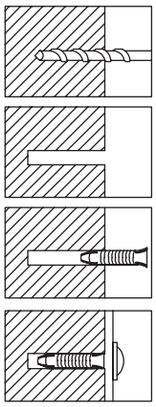

Perfore un orificio con una broca 9X70. (WMN-2370: 4X25)

Limpie el interior del orificio.

Introduzca el anclaje cerrado en el orificio.

Alinee el soporte ajustable con el orificio y sujete el tornillo ⓐ.

∗ Cuando perfore un agujero en la pared, asegúrese de utilizar una broca con el diámetro especificado.
Si no lo hace, puede producirse un problema de seguridad.

⚠ Compruebe la resistencia de la pared y, si esta no es lo suficientemente fuerte, refuércela antes de instalar el producto.

⚠ Los tornillos y anclajes suministrados con el producto son para fijar el producto sobre madera u hormigón.

⚠ Compruebe el material de la pared y utilice tornillos de fijación adecuados dependiendo del tipo de material, como placa de yeso, mármol o hierro.

2 Retire los tornillos de la parte posterior del televisor y fije los 4 tornillos ⓑ a la parte posterior del televisor con la herramienta de montaje incluida hasta que cada uno de los tornillos sobresalga unos 5 mm. Para colgar el televisor en el soporte ajustable, es necesario que sobresalga una longitud de al menos 5 mm.

Orificio de sujeción plano

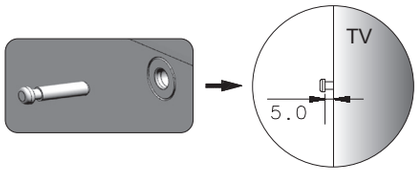

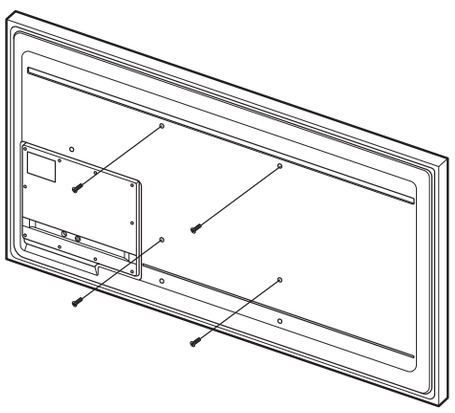

⚠ Cuelgue el televisor en el soporte mural y asegúrese de comprobar si se ha instalado correctamente en el soporte observando el televisor ensamblado mientras mueve el soporte mural de izquierda a derecha.

⚠ Tenga cuidado de no lastimarse los dedos al instalar el televisor o ajustar el soporte mural.

⚠ Asegúrese de fijar firmemente el soporte mural a la pared. Si el televisor se cae, podrían producirse lesiones o daños en el producto.

3 Tire de las abrazaderas del soporte mural lo más hacia adelante posible y cuelgue el televisor en el soporte de pared en las posiciones especificadas como se muestra en la figura mientras 2 personas sostienen el televisor.

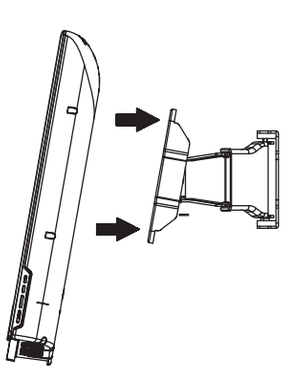

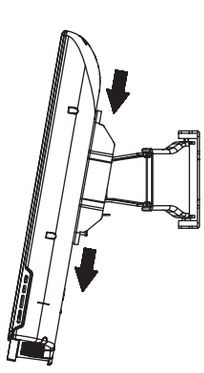

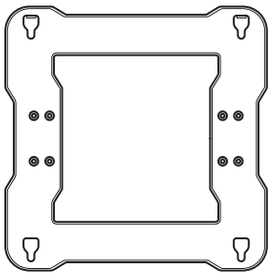

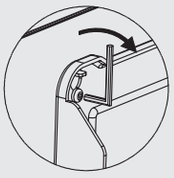

⚠ Después de fijar el televisor al soporte mural, sujete firmemente los 4 tornillos ⓑ de manera que el televisor y el soporte queden totalmente fijados.
(Fuerza de sujeción: 10 ~ 15 kg)

4 Ate el cable de alimentación y los demás cables con la brida de cable adjunta como se muestra en la figura y asegúrese de que los cables no se aflojen cuando se ajuste el soporte de pared.

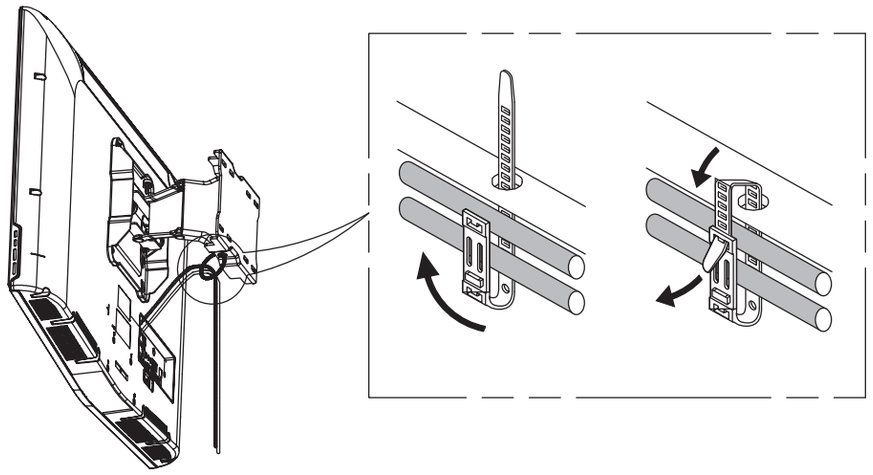

∗ Después de conectar los cables y tirar del soporte ajustable lo más hacia adelante posible, disponga los cables utilizando la brida que se ha pasado a través del orificio especificado en el soporte ajustable como se muestra en la figura.
El cable no interferirá con el soporte mural.
Compruebe la operación 2 o 3 veces y, si no hay problema, fije la moldura de pared.

Ajuste del ángulo del soporte mural

∗ En este producto se ha adoptado un mecanismo de movimiento suave para que siempre se mueva con fluidez.

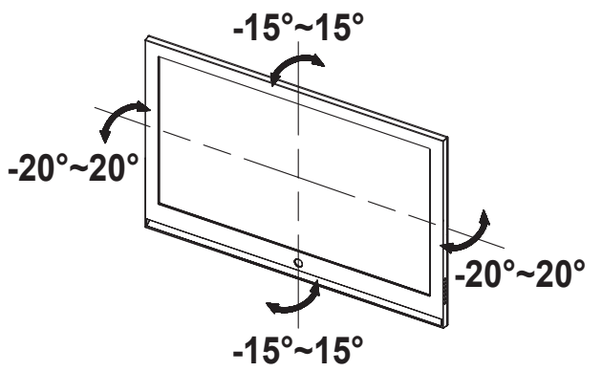

Ajuste el ángulo del producto cuidadosamente. Si usa una fuerza excesiva, puede provocar que el producto golpee la pared y se dañe.
Ajuste el ángulo horizontal sujetando ambos lados del producto. Cuando ajuste el ángulo vertical, sujete el producto por arriba en el centro. A continuación, puede ajustar suavemente el ángulo. Después de la operación de montaje en la pared, podría inclinarse hacia la izquierda o la derecha debido a la carga establecida.

∗ Puede ajustar el ángulo hasta -15° ~ 15° horizontalmente y hasta -20° ~ 20° verticalmente. El ángulo ajustable permitido puede variar en función del modelo.

Especificaciones del producto

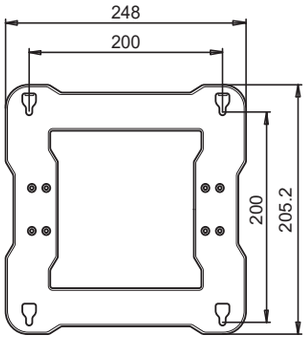

[Pieza de fijación del cuerpo principal]

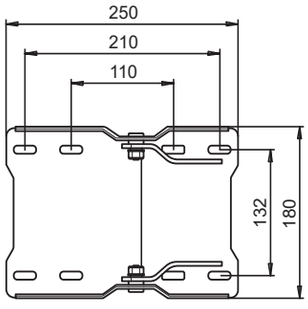

[Pieza de fijación del tornillo]

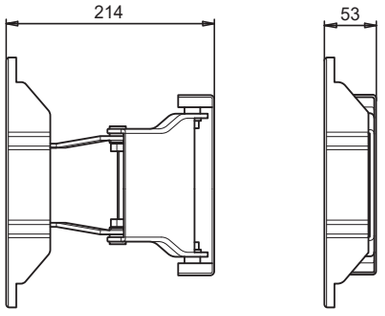

Especificaciones

Ancho (mm)	248
Alto (mm)	250,2
Profundo (mm)	53
Peso (kg)	3,9
Especificaciones VESA del soporte mural	200 x 200

El aspecto y las especificaciones del producto están sujetas a modificaciones con fines de mejora del producto sin previo aviso.

Användarhandbok för justerbart väggfäste
WMN4070TT

Färdigt väggfäste

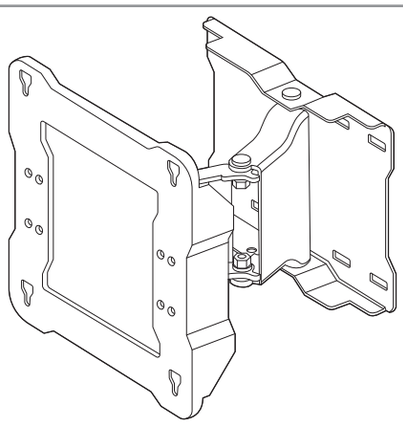

Komponenter

∗ Se till att använda de komponenter och delar som levereras med produkten.

Justerbart fäste

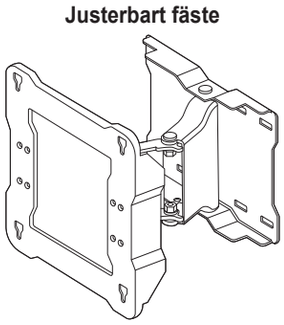

1 st

Delar



Skruvar ⓐ
: 7 st



Pluggar
: 7 st



Skruvar ⓑ
: 4 st

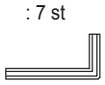

Monteringsverktyg

Buntband: 1 st

Säkerhetsåtgärder

Se till att en monteringstekniker som anges av återförsäljaren monterar produkten.

Se till att en monteringstekniker som anges av återförsäljaren flyttar eller byter ut produkten efter monteringen.



Häng inte på den monterade produkten och undvik stötar mot produkten.

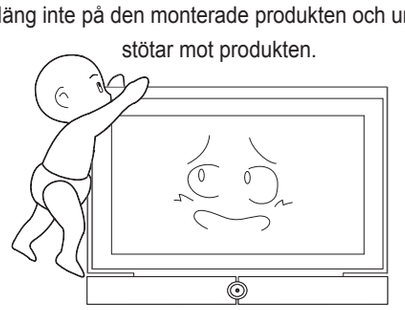

1. Låt inte barn leka under produkten när den är monterad. Barn kan slå huvudet mot kanten på produkten.
2. Var försiktig när du justerar vinkeln eller roterar produkten, eftersom produktens baksida kan komma i kontakt med väggen.
   (Du kan förhindra skador på produkten och väggen genom att sätta svampar på produktens 4 kanter.)
3. Montera inte produkten på en varm och fuktig plats eller på en svag vägg som inte kan bära produktens vikt.
4. Sätt inte in handen i skåran längst ned på tv:n när du installerar den på väggfästet, eftersom det kan leda till en elstöt.
5. Se till att täcka över skåran längst ned på tv:n som blir synlig efter att du tar bort stativet med det separata locket som levereras med tv:n.

Montera väggfästet

⚠ Kontrollera typ av vägg innan montering.

Standardkrav för montering efter typ av vägg

- Kan endast monteras på en betongvägg eller invändig vägg som är tillräckligt tjock. Se diagrammen nedan.

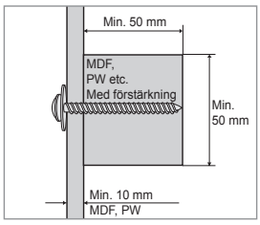

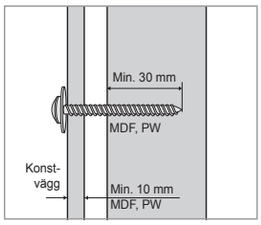

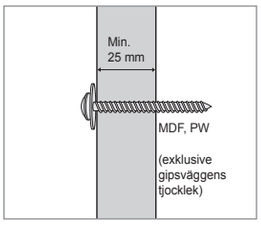

– **OBS!**

MDF = Träfiberskiva med mediumdensitet (Medium Density Fiberboard)

PW = Plywood

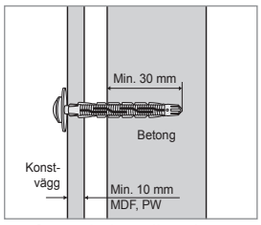

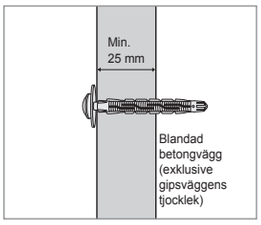

- Får inte monteras på väggar utan förstärkning eller gipsväggar.

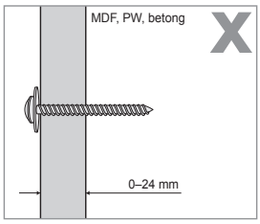

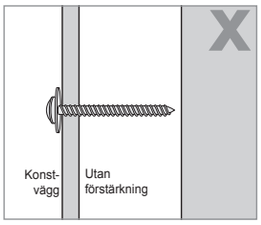

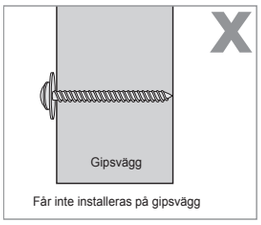

1 Fäst det justerbara fästet på väggen som bilden visar.

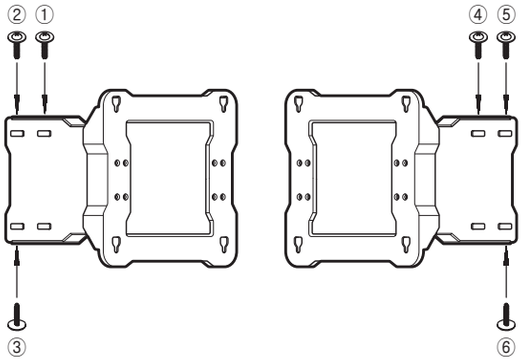

Fäst det justerbara fästet på väggen med pluggar och skruvar ⓐ från ① till ⑥ i den ordningen. (Om du flyttar det justerbara fästet medan du fäster skruvarna på väggen blir det lättare att fästa skruvarna.)

Om det inte går att fästa pluggarna och skruvarna på de angivna platserna, fäster du dem på de närmaste möjliga platserna.

Fästa pluggarna och skruvarna ⓐ

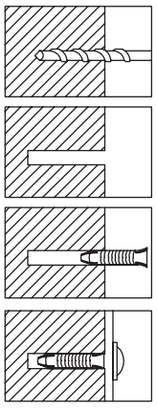

Borra ett hål med en 9X70-borr.
(WMN-2370: 4X25)

Rengör insidan av hålet.

Sätt in den medföljande pluggen i hålet.

Rikta in det justerbara fästet med hålet och fäst skruven ⓐ.

∗ När du borrar ett hål i väggen måste du se till att använda en borr med den angivna diametern.
Om du inte gör det kan det leda till ett säkerhetsproblem.

⚠ Kontrollera väggens styrka. Om väggen inte är tillräckligt stark förstärker du den innan du installerar produkten på väggen.

⚠ Skruvarna och pluggarna som levereras med produkten är för att fästa produkten på trä eller betong.

⚠ Kontrollera väggmaterialet och använd lämpliga fästskruvar beroende på typen av material, t.ex. gipsplatta, marmor eller järnplåt.

2 Ta bort skruvarna från baksidan av tv:n och fäst de 4 skruvarna ⓑ på baksidan av tv:n med det medföljande monteringsverktyget tills var och en av skruvarna sticker ut med 5 mm. För att hänga tv:n på det justerbara fästet krävs en utstickande del på minst 5 mm.

Fästhål av plan typ

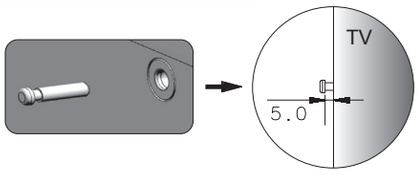

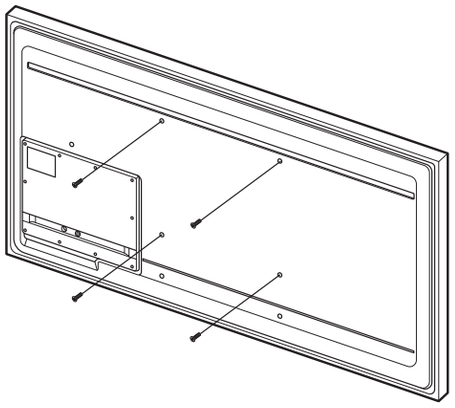

⚠ Häng tv:n på väggfästet och kontrollera om tv:n har monterats korrekt på väggfästet genom att observera den monterade tv:n när du flyttar väggfästet från vänster till höger.

⚠ Var försiktig så att du inte skadar fingrarna när du installerar tv:n eller justerar väggfästet.

⚠ Se till att fästa väggfästet ordentligt på väggen. Om tv:n faller ned kan det leda till personskador eller skador på produkten.

3 Dra väggfästets konsolerna så långt framåt som möjligt och häng tv:n på väggfästet vid de angivna positioner som visas i bilden medan 2 personer håller i tv:n.

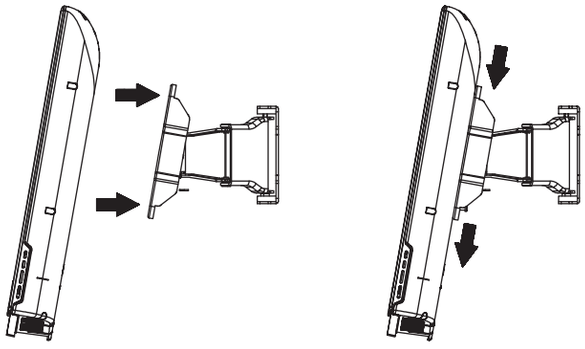

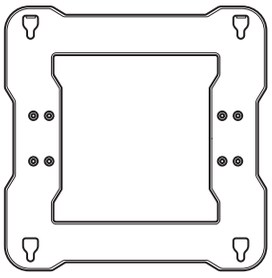

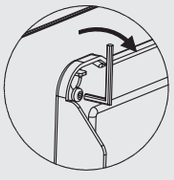

⚠ Efter att du satt fast tv:n på väggfästet, drar du åt de 4 skruvarna ⓑ ordentligt så att tv:n och väggfästet är helt fastsatta.
(Åtdragningskraft: 10 ~ 15 kg)

4 Bind upp strömsladden och de andra kablarna med det medföljande buntbandet enligt vad visas på bilden och se till att kablarna inte lossnar när väggfästet justeras.

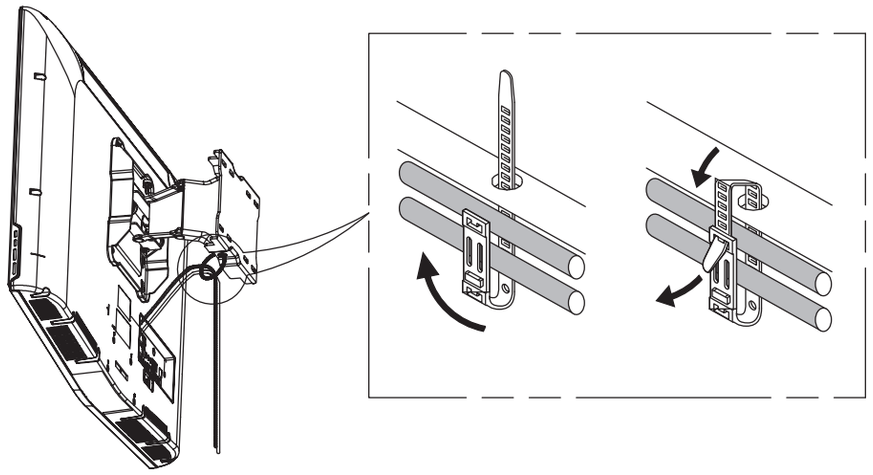

∗ Efter att du anslutit kablarna och dragit det justerbara fästet så långt framåt som möjligt, ordnar du kablarna med buntbandet som har dragits igenom det angivna hålet i det justerbara fästet som visas på bilden.
Kabeln sitter då inte i vägen för väggfästet.
Kontrollera funktionen 2 eller 3 gånger. Om det inte finns några problem fäster du väggkanalen.

Justera väggfästets vinkel

∗ Produkten använder en mekanism för jämna rörelser så att den alltid rörs mycket jämnt.

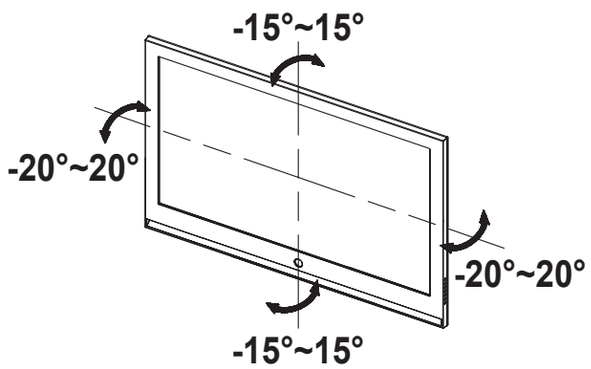

Justera produktens vinkel försiktigt. Om du tar i för mycket kan det leda till att produkten slår i väggen och skadas.
Ändra den horisontella vinkeln genom att hålla i båda sidorna av produkten. När du justerar den vertikala vinkeln ska du hålla i produkten upptill i mitten. Sedan kan du justera vinkeln smidigt. Efter att väggfästet har justerats kan det luta till vänster/höger till följd av belastningen.

∗ Du kan justera vinkeln upp till -15° ~ 15° horisontellt och -20° ~ 20° vertikalt. Vilken justerbar vinkel som tillåts kan variera beroende på modell.

Produktspecifikationer

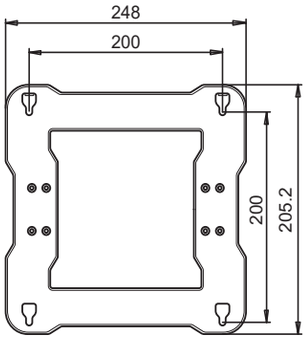

[Fästesdel för huvudenhet]

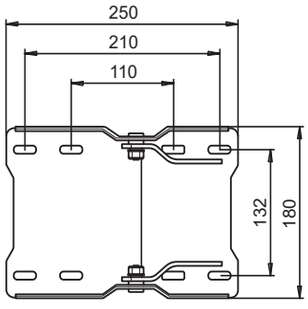

[Skruvfästesdel]

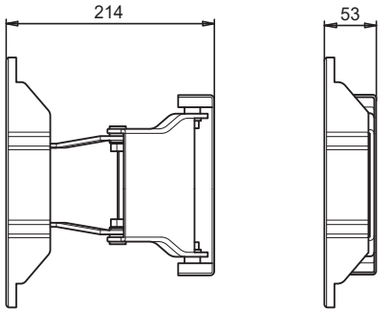

Specifikationer

Bredd (mm)	248
Höjd (mm)	250,2
Djup (mm)	53
Vikt (kg)	3,9
Väggfästets VESA-specifikationer	200 × 200

Produktens utseende och specifikationer kan komma att ändras för att förbättra produkten utan föregående meddelande.

Ayarlanabilir Duvara Monte Askı Aparatı Kullanma Kılavuzu
WMN4070TT

Monte edilmiş görünüm

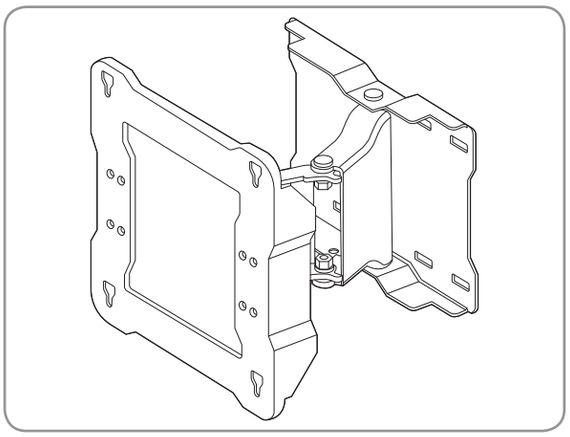

Bileşenler

∗ Lütfen ürünle birlikte verilen bileşenleri ve parçaları kullandığınızdan emin olun.

Ayarlanabilir duvara monte askı aparatı

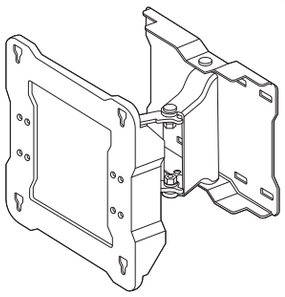

1 adet

Parçalar



Vidalar ⓐ
: 7 adet



Dübeller
: 7 adet



Vidalar ⓑ
: 4 adet



Montaj aleti

Kablo bağı: 1 adet

Güvenlik önlemleri

❗ Ürünün yetkili satıcınız tarafından belirtilen bir teknisyen tarafından monte edilmesini sağlayın.

Montajdan sonra ürünün başka bir yere monte edilmesi veya değiştirilmesi gerekirse, bunun yetkili satıcınız tarafından belirtilen bir teknisyen tarafından yapılmasını sağlayın.



Monte edilmiş ürüne asılmayın veya ürünü darbeye maruz bırakmayın.

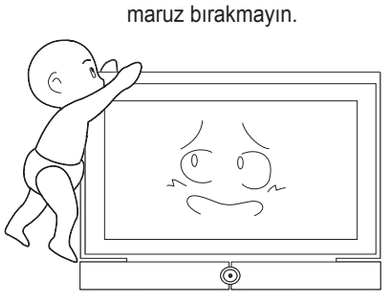

1. Monte edilmiş ürünün altında çocukların oyun oynamasına izin vermeyin. Çocukların kafası ürünün kenarına çarpabilir.
2. Ürünün açısını ayarlarken veya ürünü çevirirken dikkatli olun; ürünün arka tarafı duvara temas edebilir.
   (Ürünün 4 kenarına sünger yapıştırarak ürünün ve duvarın zarar görmesini önleyebilirsiniz.)
3. Ürünü sıcak, nemli bir konuma veya ürünün ağırlığını taşıyamayacak kadar zayıf bir duvara monte etmeyin.
4. Televizyonu duvara monte askı aparatına takarken elinizi televizyonun alt tarafındaki açıklığa sokmayın, aksi halde elektrik çarpabilir.
5. Televizyonun alt tarafındaki standı çıkardıktan sonra görünür hale gelen açıklığı televizyon ile birlikte verilen kapak ile kapattığınızdan emin olun.

Askı aparatının duvara montajı

⚠ Takmadan önce duvarın türünü kontrol edin.

Duvar Türüne Göre Standart Montaj Gereksinimleri

- Yalnızca beton veya yeterli kalınlıktaki iç duvara monte edilebilir. Aşağıdaki şemalara bakın.

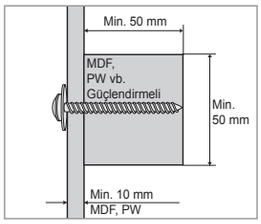

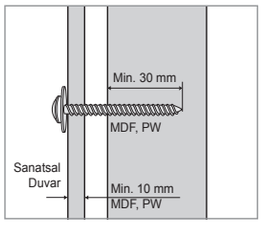

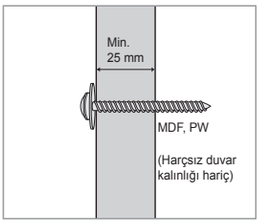

– **NOT**
MDF = Orta Yoğunlukta Lifli Levha
PW = Kontrplak

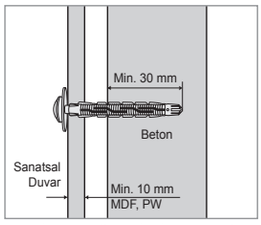

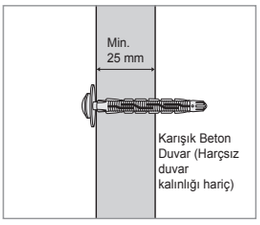

- Güçlendirmeli duvar veya harçsız duvar yüzeylerine monte edilemez.

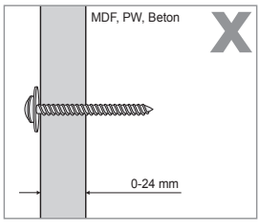

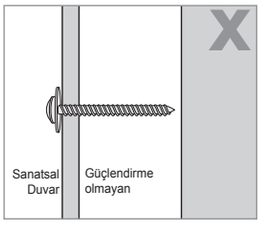

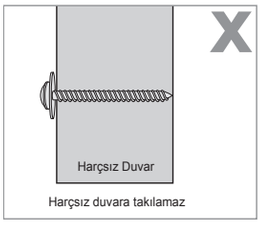

1 Ayarlanabilir askı aparatını şekilde gösterildiği gibi duvara sabitleyin.

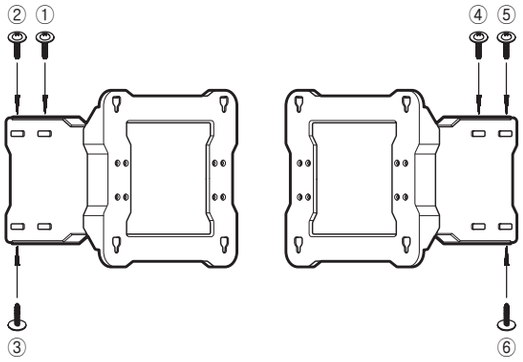

Ayarlanabilir askı aparatını dübeller ve vidalar ⓐ ile ①'den ⑥'ya kadar bu sırayla duvara sabitleyin. (Vidaları duvara sabitlerken ayarlanabilir askı aparatını hareket ettirerek vidaları daha kolay sıkabilirsiniz.)

Eğer dübelleri ve vidaları belirtilen konumlarda sıkamıyorsanız, mümkün olan en yakın konumda sıkın.

Dübelleri ve vidaları sabitleme ⓐ

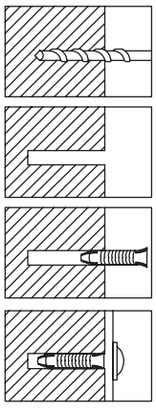

9X70 matkap ucu kullanarak bir delik açın. (WMN-2370: 4X25)

Deliğin içini temizleyin.

Ürünle birlikte verilen dübeli deliğin içine yerleştirin.

Ayarlanabilir askı aparatını delikle hizalayın ve vidayı ⓐ sıkın.

∗ Duvara matkapla delik açarken, belirtilen çapta bir matkap ucu kullandığınızdan emin olun.
Aksi halde ürün güvenli bir şekilde monte edilemeyebilir.

⚠ Duvarın gücünü kontrol edin ve duvar yeteri kadar güçlü değilse, ürünü monte etmeden önce duvarı sağlamlaştırın.

⚠ Ürünle birlikte verilen vidalar ve dübeller ürünü ahşap veya beton duvara sabitlemek üzere tasarlanmıştır.

⚠ Duvarın malzemesini kontrol edin ve kartonpiyer, mermer veya demir levha gibi çeşitli malzemelerden hangisi kullanılmışsa ona uygun sabitleme vidaları kullanın.

2 Televizyonun arkasındaki vidaları çıkarın ve 4 vidayı ⓑ ürünle birlikte verilen montaj aleti ile vidaların her birinin kafası yaklaşık 5 mm dışarıda kalacak şekilde televizyonun arkasına takın. Televizyonu ayarlanabilir askı aparatına asmak için en az 5 mm vida çıkıntısı gereklidir.

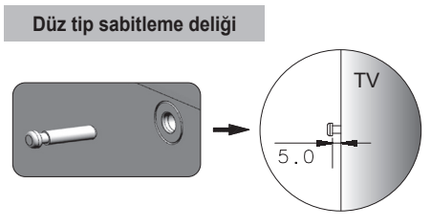

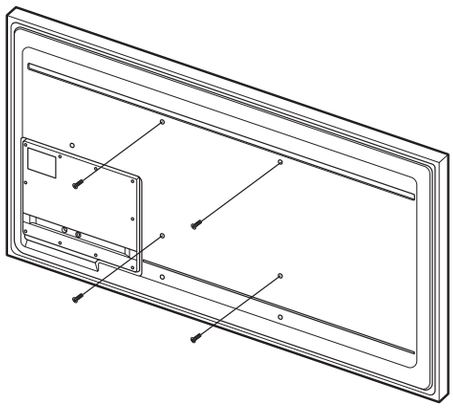

⚠ Televizyonu duvara monte askı aparatına asın ve askı aparatını soldan sağa hareket ettirirken televizyonu gözlemleyerek televizyonun doğru şekilde takılıp takılmadığını kontrol edin.

⚠ Televizyonu takarken veya duvara monte askı aparatını ayarlarken parmaklarınızı incitmemeye dikkat edin.

⚠ Duvara monte askı aparatını duvara sıkıca sabitlediğinizden emin olun. Televizyonun düşmesi yaralanmaya veya ürünün zarar görmesine neden olabilir.

3 Duvara monte askı aparatının braketlerini mümkün olduğunca öne doğru çekin ve televizyonu iki kişi tutarak şekilde gösterildiği gibi askı aparatına asın.

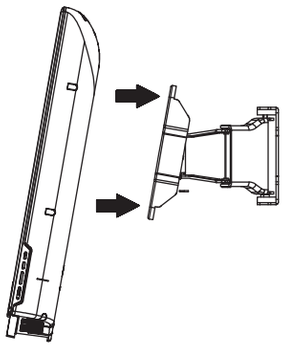

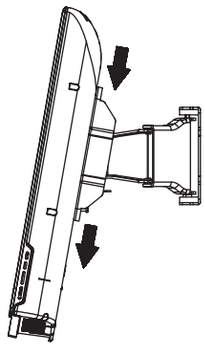

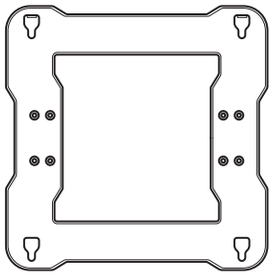

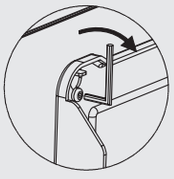

⚠ Televizyonu duvara monte askı aparatına sabitledikten sonra 4 vidayı ⓑ sıkın ve televizyonun ve duvara monte askı aparatının tamamen sabitlenmiş olduğundan emin olun.
(Sıkma gücü: 10 ~ 15 kg)

4 Elektrik kablosunu ve diğer kabloları ürünle birlikte verilen kablo bağı ile şekilde gösterildiği gibi bağlayın ve duvara monte askı aparatı ayarlandığında kabloların gevşemediğinden emin olun.

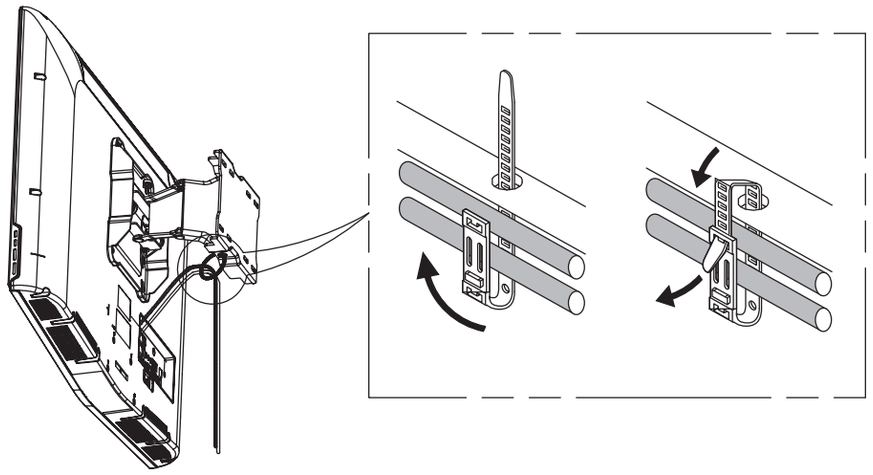

∗ Kabloları bağladıktan ve ayarlanabilir askı aparatını mümkün olduğunca öne doğru çektikten sonra, ayarlanabilir askı aparatındaki belirtilen delikten geçirilmiş olan kablo bağını kullanarak kabloları şekilde gösterildiği gibi düzenleyin.
Böylece kablo askı aparatına temas etmez.
Düzgün çalışıp çalışmadığını 2 veya 3 kez kontrol edin ve sorun yoksa duvar çıtasını sabitleyin.

Duvara monte askı aparatının açısını ayarlama

∗ Bu ürün Kolay Hareket Mekanizması ile donatılmıştır ve bu sayede daima kolayca hareket eder.

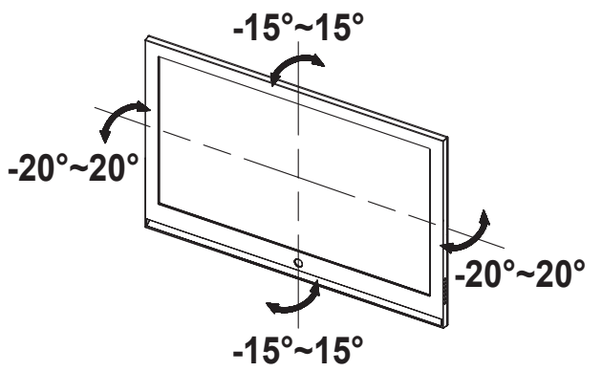

Ürünün açısını dikkatlice ayarlayın. Fazla güç kullanmak ürünün duvara çarpmasına ve zarar görmesine neden olabilir.
Yatay açıyı ürünün her iki tarafını tutarak ayarlayın. Dikey açıyı ayarlarken ürünün tepe merkezini tutun. Ardından açıyı kolayca ayarlayabilirsiniz.
Duvara Montaj işleminden sonra, ürün ayarlanan yük nedeniyle sola/sağa eğimli durabilir.

∗ Açıyı yatay olarak maks. -15° ~ 15° ve dikey olarak maks. -20° ~ 20° olacak şekilde ayarlayabilirsiniz. İzin verilen ayarlanabilir açı modele bağlı olarak değişebilir.

Ürün özellikleri

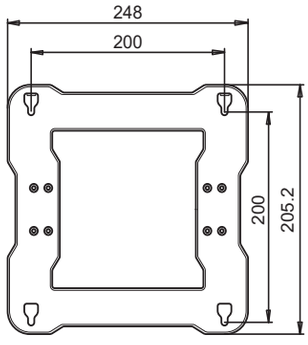

[Ana Gövde Sabitleme Parçası]

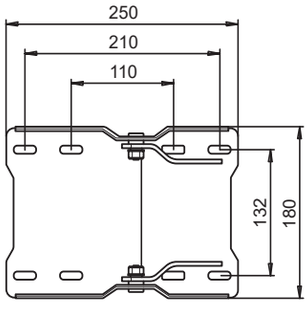

[Vida Sabitleme Parçası]

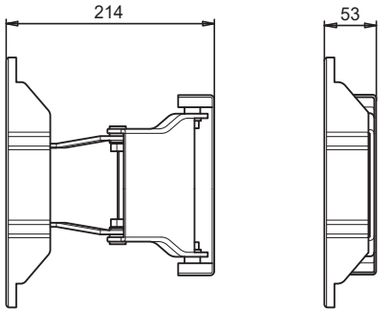

Özellikler

Genişlik (mm)	248
Yükseklik (mm)	250,2
Derinlik (mm)	53
Ağırlık (kg)	3,9
Duvara monte askı aparatı VESA özellikleri	200 X 200

Ürünün görünümü ve özellikleri ürün geliştirme amacıyla önceden haber verilmeksizin değiştirilebilir.

可调壁挂支架用户指南
WMN4070TT

完成后的壁挂支架

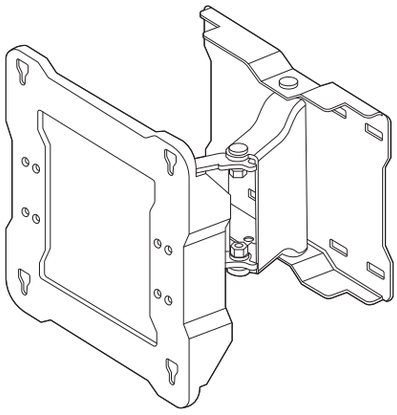

部件

＊ 请务必使用随产品提供的部件。

可调支架

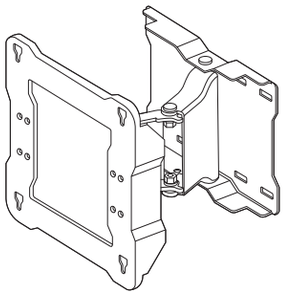

1 件

零件



螺钉 ⓐ
：7 件



锚固件
：7 件



螺钉 ⓑ
：4 件



装配工具

束线带：1 件

安全预防措施

请确保由经销商指定的安装工程师安装产品。

安装后，请务必让经销商指定的安装工程师移动或更换产品。



请勿吊挂在已安装的产品上，避免对产品造成冲击。

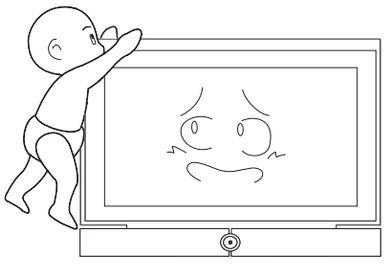

1. 安装时，请勿让儿童在产品下方玩耍。孩子们的头可能会碰到产品的边缘。
2. 调整角度或旋转产品时要小心，因为产品背面可能会与墙壁接触。
   （您可以通过在产品的 4 个边缘贴上海绵来防止损坏产品和墙壁。）
3. 请勿将产品安装在炎热、潮湿的地方或无法承受产品重量的薄弱墙壁上。
4. 在将电视安装到壁挂支架上时，请勿将手插入电视底部的凹槽中，否则可能会导致触电。
5. 请确保使用电视随附的单独盖，将电视底部的凹槽盖住，该凹槽在卸下支架后会显露。

安装壁挂支架

⚠ **安装前应检查墙壁的类型。**

不同墙壁类型的标准安装要求

• 仅可安装在混凝土墙壁或者有足够厚度的内墙上。请参考下图。

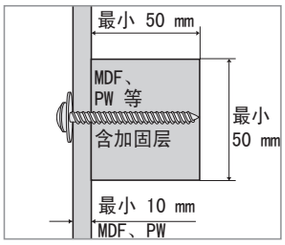

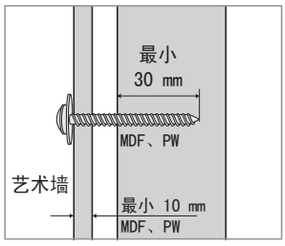

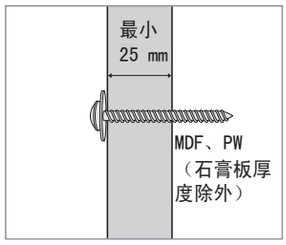

– **说明**

MDF = 中密度纤维板

PW = 夹板

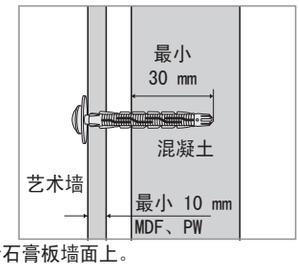

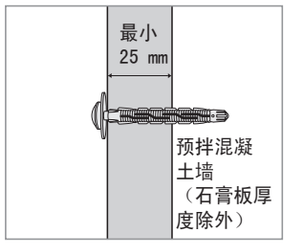

• 不得安装在未经加固的墙壁或者石膏板墙面上。

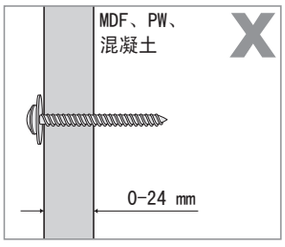

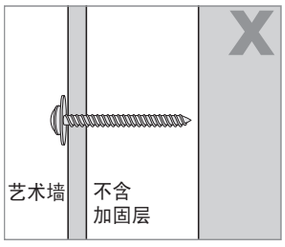

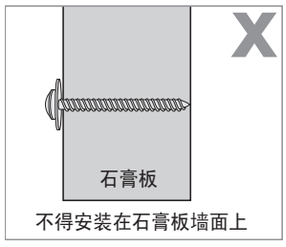

1 如图所示，将可调支架固定到墙壁。

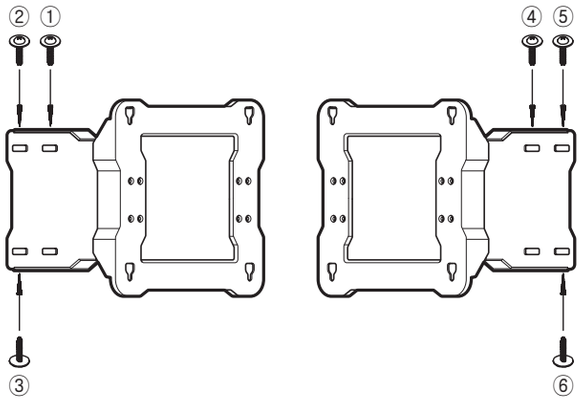

用锚固件和螺钉 ⓐ，以从 ① 到 ⑥ 的顺序将可调支架固定到墙壁上。（在将螺钉紧固到墙上的同时移动可调支架，使紧固螺钉更容易。）

如果无法在指定位置紧固锚固件和螺钉，请将其紧固在最近的可用位置。

固定锚固件和螺钉 ⓐ

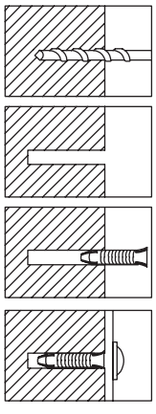

使用 9X70 钻头钻孔。
（WMN-2370：4X25）

清洁孔的内部。

将随附的锚固件插入孔中。

将可调的支架与孔对齐，然后紧固螺钉 ⓐ。

＊ 在墙上钻孔时，务必使用指定直径的钻头。
否则可能导致安全问题。

⚠ 检查墙的强度，如果墙不够坚固，在将产品安装到墙上之前应加固墙壁。

⚠ 用产品随附的螺钉或锚固件将产品固定在木质或混泥土墙壁上。

⚠ 检查墙壁材料（如石膏板、大理石或铁板），并根据材料类型使用适当的固定螺钉。

2 用附带的装配工具将螺钉从电视的背部拆下并将 4 颗螺钉 ⓑ 紧固到电视的背部，直至每颗螺钉突起 5㎜。要将电视挂在可调支架上，必须至少要有 5 ㎜ 的突起部分。

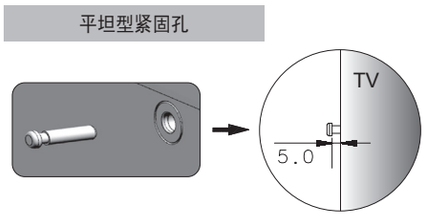

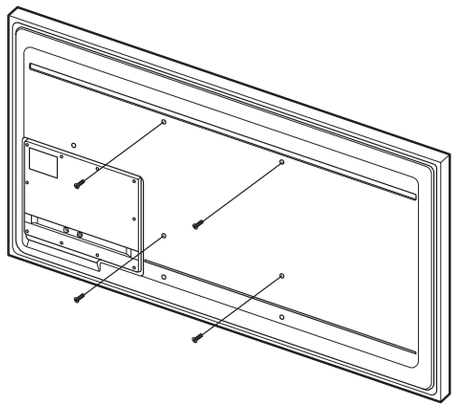

⚠ 将电视挂在壁挂支架上，从左向右移动壁挂式电视架时，通过观察装配好的电视，确保电视已正确安装到壁挂支架上。
⚠ 安装电视或调整壁挂支架时，注意不要伤到手指。
⚠ 务必将壁挂支架牢固地固定在墙上。如果电视机掉落，可能会导致人身伤害或产品损坏。

3 尽可能向前拉动壁挂支架，并将电视悬挂在指定位置，如图所示，在该过程中让两个人握住电视。

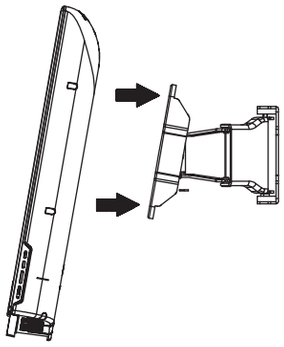

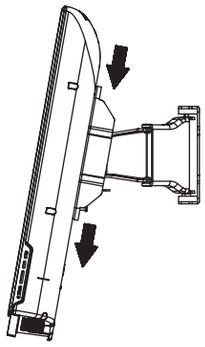

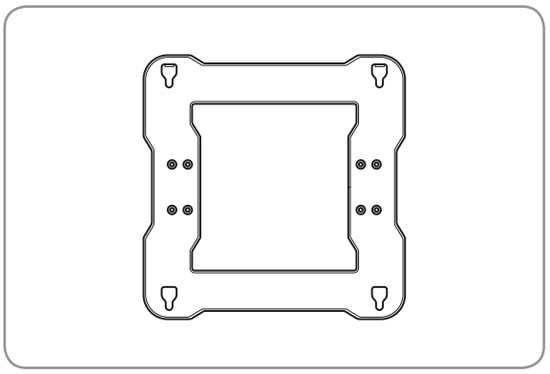

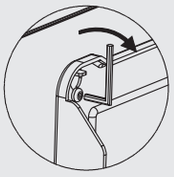

⚠ 将电视固定到壁挂支架上后，拧紧 4 颗螺钉 ⓑ，使电视和壁挂支架完全固定。
（紧固力：10 ～ 15 Kg）

4 如图所示，用随附束线带将电源线和其他缆线系好，并确保调整壁挂支架时缆线不会松动。

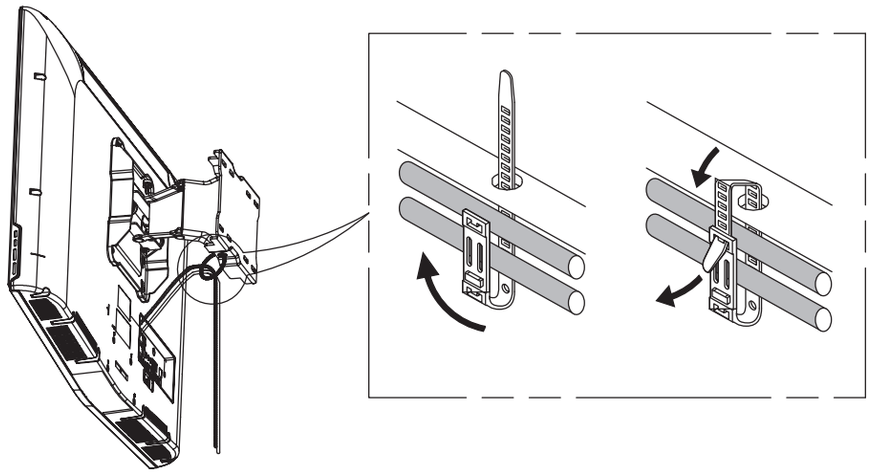

＊ 连接缆线并尽可能向前拉动可调支架后，使用穿过可调支架上指定孔的缆线束线带布置缆线，如图所示。
这样缆线就不会干扰壁挂支架。
检查操作 2 或 3 次，如果没有问题，则固定墙壁模塑件。

调整壁挂支架角度

＊ 本产品采用了平稳的移动机构，使其移动非常平稳。

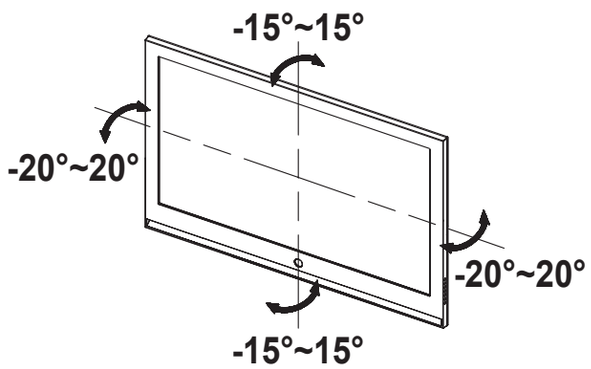

小心调整产品的角度。过度用力可能会导致产品碰到墙壁而损坏。
握住产品两侧，调整水平角度。调整产品垂直角度时，握住产品顶部的中心。然后就可以顺畅地调整角度。
壁挂支架在操作后，可能会由于设定的负载向左/向右倾斜。

＊ 水平可调整的角度范围为 -15° ～ 15°，垂直可调整的角度范围为 -20° ～ 20°。允许的可调角度可能因型号而异。

产品规格

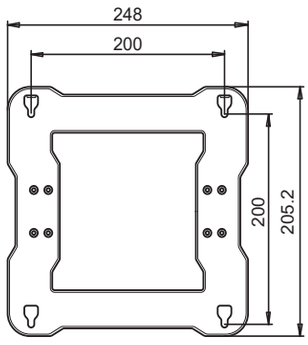

[主体固定件]

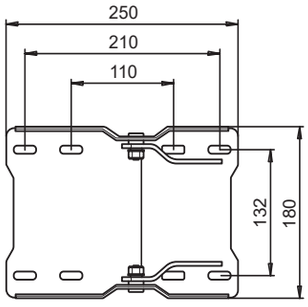

[螺钉固定件]

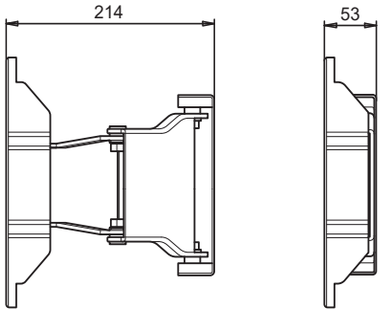

规格

宽度 (mm)	248
高度 (mm)	250.2
深度 (mm)	53
重量 (Kg)	3.9
壁挂支架 VESA 规格	200 X 200

产品外观及规格如有更改，恕不另行通知。

可調式牆壁安裝座使用者指南
WMN4070TT

完成後的牆壁安裝座

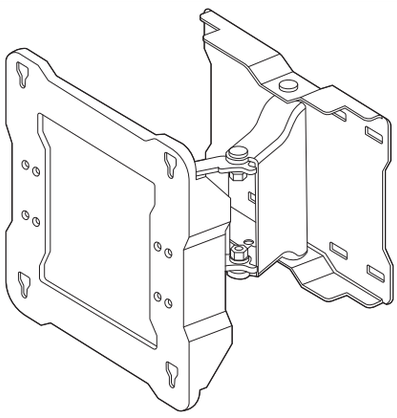

元件

＊ 請務必使用產品隨附的元件和零件。

可調式安裝座

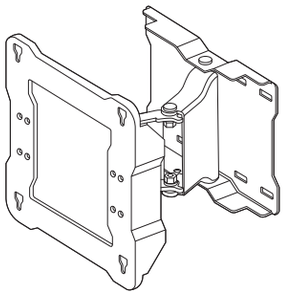

1 個

零件



螺絲：7 個



固定器：7 個



螺絲：4 個



組裝工具

纜線夾：1 個

安全注意事項

務必由經銷商指定的安裝工程師安裝產品。

務必由經銷商指定的安裝工程師在安裝產品後移動或更換產品。



請勿在安裝的產品上掛東西並避免撞擊產品。

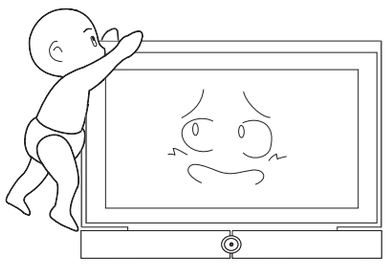

1. 產品安裝後，請勿讓小孩在產品下方玩耍。小孩的頭部可能會撞到產品邊緣。
2. 請小心調整角度或旋轉產品，因為產品後側可能會碰觸牆壁。
   (您可以在產品的 4 個邊緣貼上海綿，以防損壞產品和牆壁。)
3. 請勿在炎熱、潮濕的位置或無法承受產品重量的脆弱牆壁安裝產品。
4. 將電視安裝到牆壁上時，請勿將手插入電視底部的溝槽中，因為這可能會造成觸電。
5. 移動支架後，務必使用電視隨附的獨立蓋子蓋上電視底部露出的溝槽。

安裝牆壁安裝座

⚠ 安裝前查看牆壁的類型。

各牆壁類型的標準安裝需求

• 只可安裝在水泥牆壁或厚度足夠的室內裝飾牆。請參閱下圖。

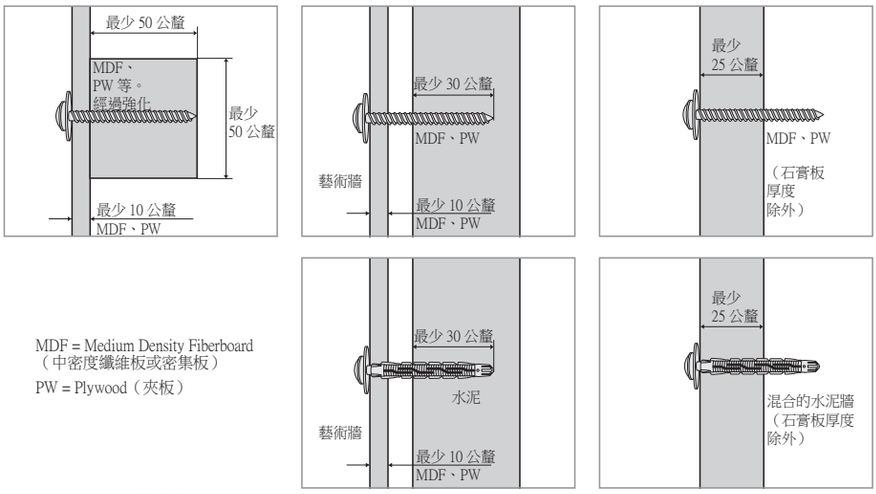

• 不可安裝在未經強化的牆壁或石膏板表面上。

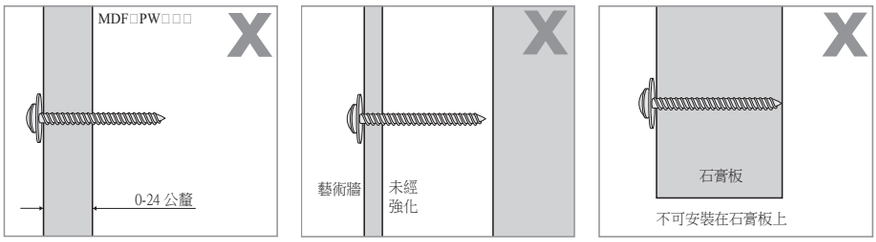

1 將可調式安裝座固定在牆壁上，如圖所示。

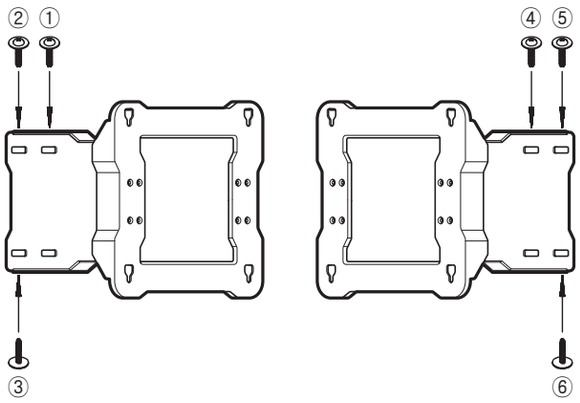

使用固定器和螺絲 ⓐ 按照從 ① 到 ⑥ 的順序將可調式安裝座固定在牆壁上。(將螺絲鎖緊在牆壁上時，同時移動可調式安裝座，可以更輕鬆地鎖緊螺絲。)

若您無法按照指定位置鎖緊固定器和螺絲，請盡可能在最近的位置鎖緊。

固定固定器和螺絲 ⓐ

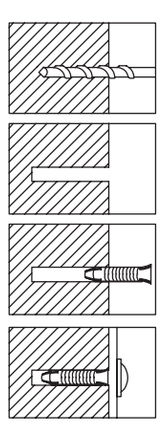

使用 9X70 鑽頭鑽孔。
(WMN-2370：4X25)

清潔孔洞內部。

將隨附的固定器插入孔洞。

對齊可調式安裝座與孔洞，並鎖緊螺絲 ⓐ。

若您在牆壁上鑽孔，務必使用指定直徑的鑽頭。
若無法這麼做，可能會造成安全問題。

⚠ 檢查牆壁強度，若牆壁強度不夠，請先強化牆壁，再將產品安裝在牆壁上。

⚠ 產品隨附的螺絲和固定器是用來將產品固定在木頭或水泥上。

⚠ 檢查牆壁材質，並根據塑膠板、大理石、鐵板等材質類型使用合適的固定螺絲。

2 從電視後側取下螺絲，並使用隨附的組裝工具將 4 個螺絲 ⓑ 鎖緊在電視後側，直到每個螺絲凸出 5 公釐為止。若要將電視掛在可調式安裝座上，必須留下至少 5 公釐的凸出部分。

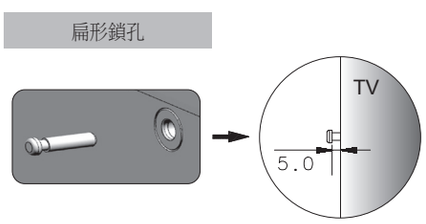

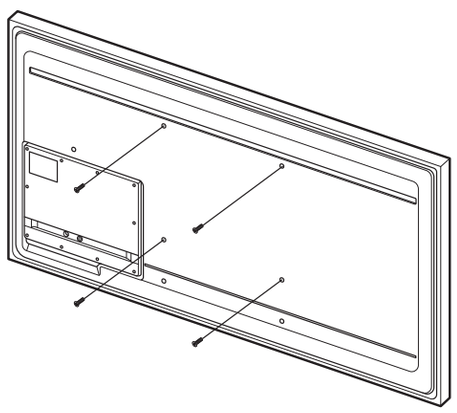

⚠ 將電視掛在牆壁安裝座上，並且務必左右移動牆壁安裝座，觀察組裝後的電視，以檢查電視是否已正確安裝在牆壁安裝座上。
⚠ 安裝電視或可調式牆壁安裝座時，請小心不要傷到手指。
⚠ 務必將牆壁安裝座牢牢固定在牆壁。若電視掉落，可能會造成受傷或損壞產品。

3 向前盡可能拉出牆壁安裝座支架，並按照圖中顯示的指定位置將電視掛在牆壁安裝座上，同時要有 2 人握住電視。

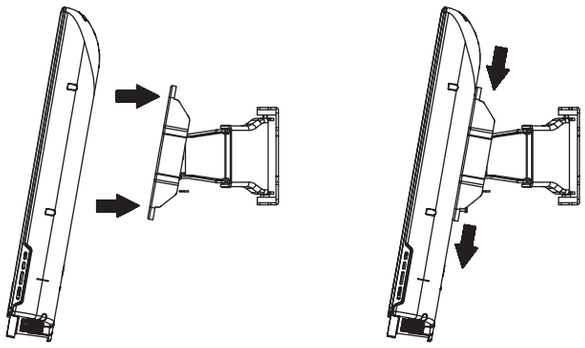

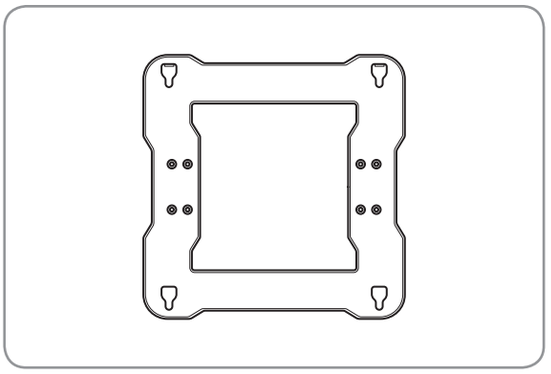

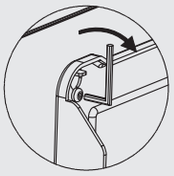

⚠ 將電視固定在牆壁安裝座後，牢牢鎖緊 4 個螺絲 ⓑ，讓電視和牆壁安裝座完全鎖緊。
(鎖緊力：10 ~ 15 公斤)

4 按照圖中所示，使用隨附的纜線夾夾住電源線和其他纜線，並確認調整牆壁安裝座時纜線不會鬆脫。

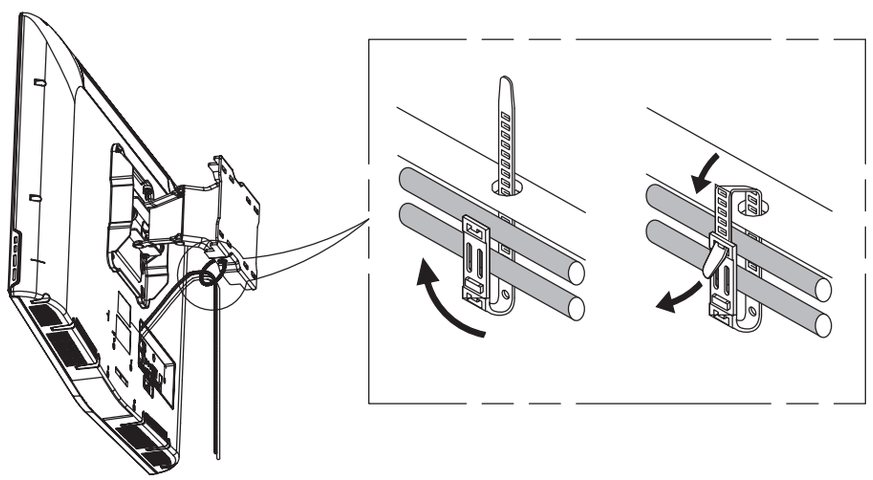

連接纜線並盡可能向前拉出可調式安裝座後，使用纜線夾整理已穿過可調式安裝座中指定孔洞的纜線，如圖所示。
纜線就不會干擾牆壁安裝座。
檢查操作 2 或 3 次，如果沒有問題，請固定牆壁塑模。

調整牆壁安裝座角度

＊ 本產品採用順暢移動機制，可永遠非常順暢地移動。

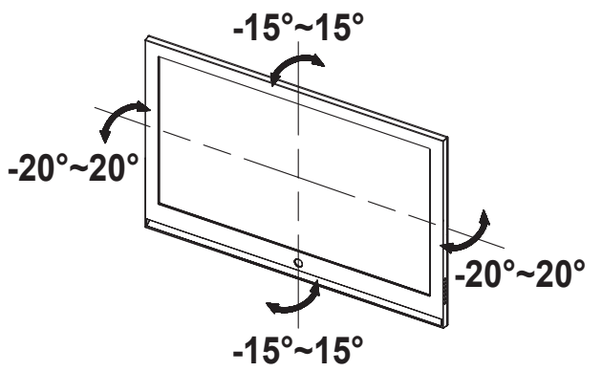

仔細調整產品角度。過度施力可能會造成產品撞擊牆壁並損壞。
握住產品兩側可調整水平角度。調整垂直角度時，請握住產品的上方中央。然後您就可以順暢調整角度。
在操作壁掛架後，產品可能因設置的負重而往左/右傾斜。

＊ 您最多可以調整 -15˚ ~ 15˚ 的水平角度與最多 -20˚ ~ 20˚ 的垂直角度。根據型號不同，允許的可調整角度也可能不同。

產品規格

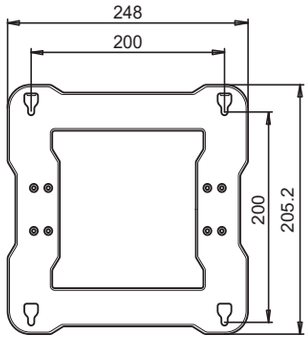

[主體固定部分]

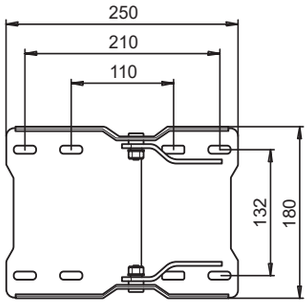

[螺絲固定部分]

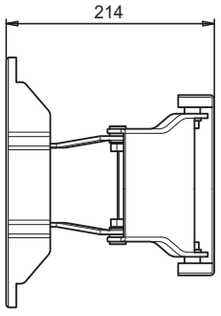

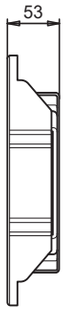

規格

寬度 (公釐)	248
高度 (公釐)	250.2
長度 (公釐)	53
重量 (公斤)	3.9
牆壁安裝座 VESA 規格	200 X 200

可為了產品改善目的變更產品外觀和規格，恕不事先通知。

각도 조절 및 회전형 벽걸이 지지대 사용설명서
WMN4070TT

벽걸이 완제품

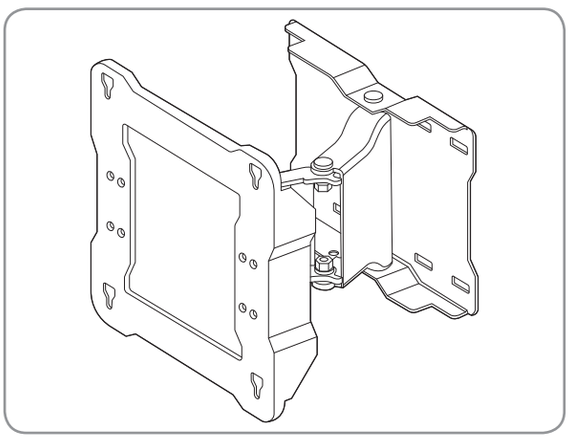

구성품

∗ 벽걸이 설치 시 반드시 제공되는 구성품 및 부품을 사용하여 주세요.

각도 조절 장치

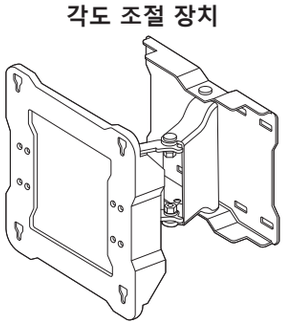

1개

부속품



나사ⓐ : 7개



앵커 : 7개



나사ⓑ: 4개



조립 공구

와이어 고정 부품 : 1개

안전을 위한 주의사항

❗ 제품 설치는 반드시 판매점에서 지정한 전문 설치업자에게 의뢰해 주세요.

설치 후 제품을 이동하거나 교체시에는 반드시 판매점에서 지정한 전문 설치업자에게 문의하세요.



설치 후 매달리거나 심한 충격을 주지 마세요.

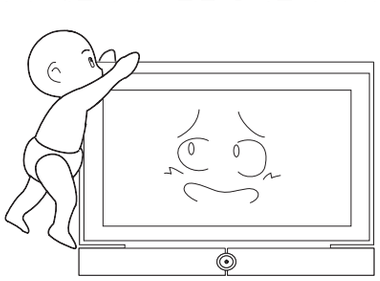

1. 제품 아래에서 아이가 놀지 못하게 하세요. 모서리에 머리가 부딪칠 수 있습니다.
2. 각도 조절을 하거나 회전시에 제품의 뒷면이 벽과 부딪칠 수 있으니 주의하세요.
   (모서리 4곳에 스폰지 등을 부착하면 벽과 제품이 상하는 것을 방지할 수 있습니다.)
3. 고온 다습한 곳이나 제품의 무게를 견디지 못하는 벽에는 설치하지 마세요.
4. 감전의 위험이 있으므로 벽걸이 설치 중에 TV 제품 하단의 스탠드 분리 홈에 절대 손을 넣지 마세요.
5. TV 제품의 스탠드가 분리된 홈은 TV 제품에 있는 별도의 덮개를 반드시 막고 벽걸이 설치 작업을 완료하여 주세요.

벽걸이 설치 방법

⚠ 벽면의 종류를 확인 후 설치 바랍니다.

벽면의 종류에 따른 설치 표준 조건

- 두께가 충분한 콘크리트나 인테리어 벽면에 설치 가능합니다. 아래 그림을 참조하세요.

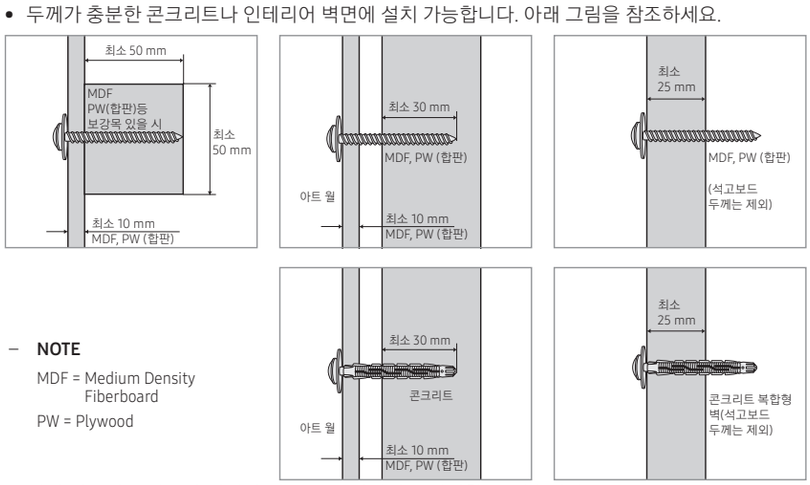

– **NOTE**

MDF = Medium Density Fiberboard

PW = Plywood

- 벽면 내부에 보강부가 없거나 석고 보드 벽면에는 설치할 수 없습니다.

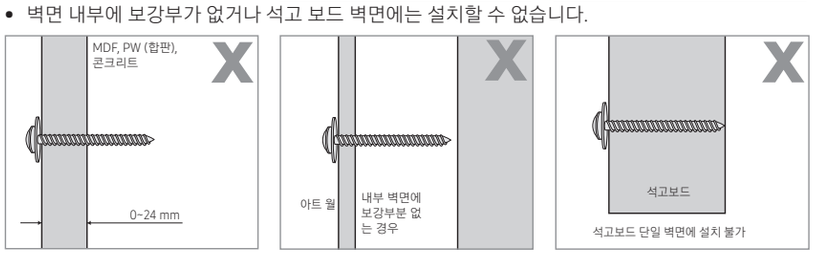

1 각도 조절 장치를 그림과 같이 벽면에 고정하세요.

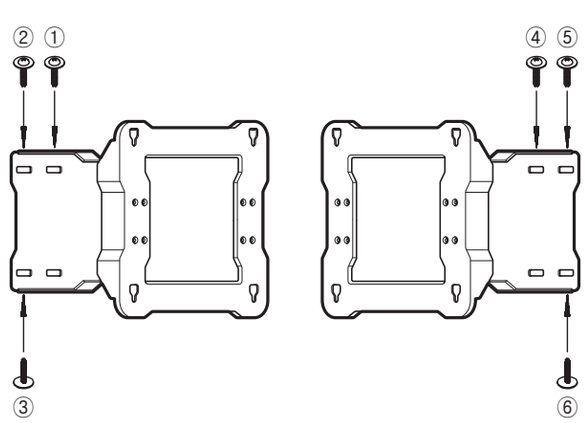

각도 조절 장치를 앵커와 나사ⓐ로 그림과 같이 ①번에서 ⑥번까지 순서대로 고정하세요.
(벽면 고정을 위하여 각도 조절 장치의 회전 부위를 좌우로 돌려서 작업하시면 편리합니다.)
불가피하게 지정된 위치에 고정하지 못할 경우에는 가장 인접한 곳으로 이동하여 고정하세요.

앵커 및 나사ⓐ 고정 방법

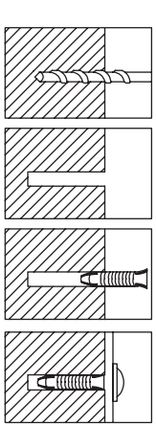

9X70의 드릴로 구멍을 뚫으세요.
(WMN-2370 : 4X25)

뚫은 구멍을 청소하세요.

구멍에 동봉된 앵커를 삽입하세요.

각도 조절 장치를 구멍에 맞추어 나사ⓐ를 체결하세요.

∗ 벽에 구멍을 뚫을 때에는 반드시 지정된 직경의 드릴 비트 및 드릴을 사용하세요. 지정되지 않은 방법으로 설치할 경우에는 안전상의 문제가 발생할 수 있습니다.

⚠ 벽의 강도를 확인한 후에 강도가 충분하지 못한 곳은 반드시 적절한 보강 작업을 한 뒤에 설치하세요.
⚠ 동봉된 나사와 앵커는 목재와 콘크리트 체결용입니다.
⚠ 벽을 확인하여 석고보드, 대리석, 철판 등에는 적절한 전용 체결 나사를 사용하세요.

2 TV 본체의 나사를 제거한 후에, 동봉된 조립 공구로 나사ⓑ 4개를 그림과 같이 TV 뒷면에 5 mm 정도만 남기고 조여주세요.
각도 조절 장치에 걸기 위하여 5 mm 정도의 공간이 필요합니다.

평면형 체결 홀

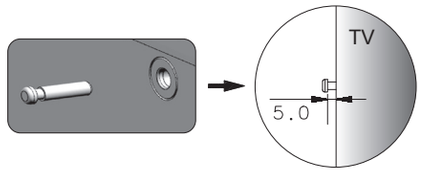

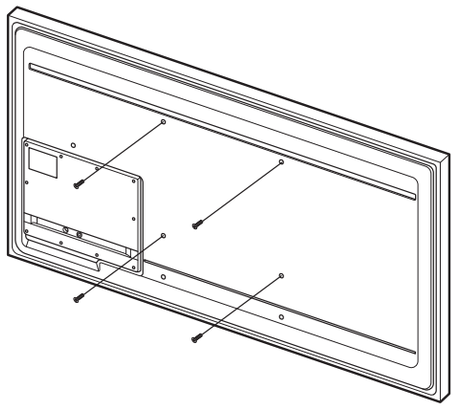

⚠ 본체를 벽걸이에 걸은 후에 모두 정확하게 걸렸는지 좌, 우 측면에서 필히 확인하세요.
⚠ 설치 및 각도 조절 시 손가락이 끼일 수 있으니 조심하세요.
⚠ 벽걸이 브라켓이 벽에 단단하게 고정되어 있지 않으면 본체가 떨어져 다칠 수 있으니 단단하게 고정하세요.

3 그림과 같이 벽걸이의 브라켓 고정부를 전면으로 최대한 당긴 후에 TV 본체를 반드시 두사람이 들고 벽걸이의
지정 부위에 걸어 주십시오.

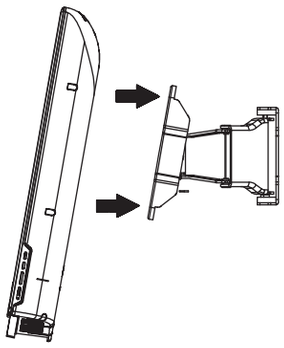

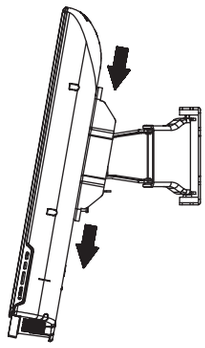

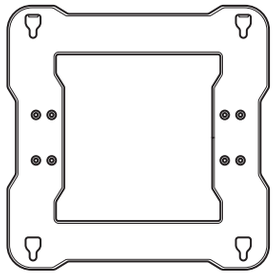

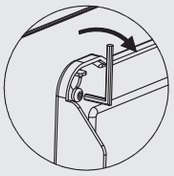

⚠ 벽걸이에 TV 본체를 완전히 고정한 후에 조립 공구를 다시 사용하여 나사ⓑ 4개를
완전히 밀착하도록 단단하게 조여주세요.
(조임력 : 10 ~ 15 Kg)

4 전원선 및 기타 주변 기기 연결선의 처리는 동봉된 와이어 고정부품을 사용하여 그림과 같이 묶은 후에 회전 및 작동시에 이탈되거나 빠지지 않는지 확인해 주시길 바랍니다.

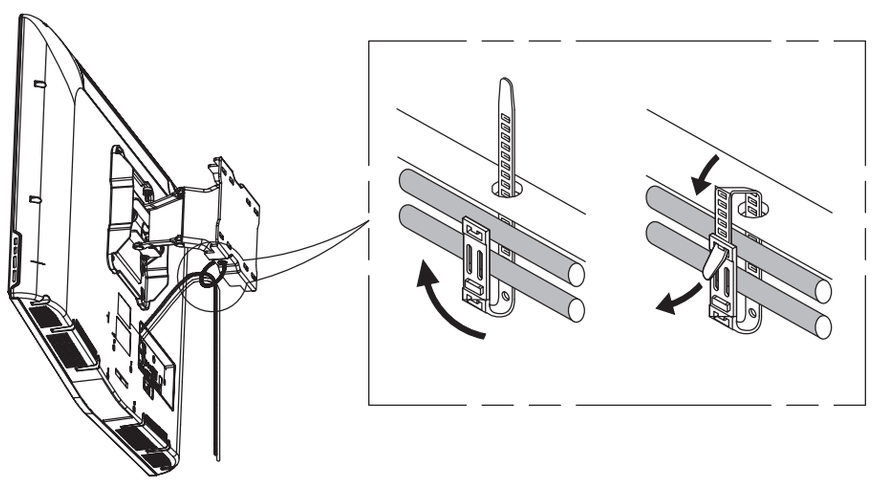

∗ 케이블을 삽입한 후에 각도 조절 장치를 전면으로 최대한 당긴 후에 와이어를 그림과 같이 각도 조절기의 지정한 구멍을 이용하여 정형하게 되면 회전시에 연결선과 간섭되지 않습니다.
2 ~ 3회 동안 동작 확인 후, 이상이 없을 시에는 벽면 몰딩을 고정 바랍니다.

벽걸이 각도 조절 방법

* 본 제품은 소비자의 편리성을 위해 SMOOTH MOVING MECHANISM을 도입하여 아주 부드럽게 움직이도록 설계되어 있습니다.

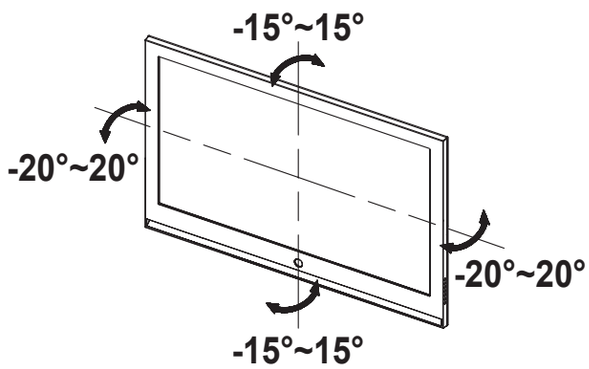

제품의 각도를 조정할때 너무 강한 힘을 주면 제품이 벽면과 부딪쳐 손상을 입을수 있으니 주의하세요.
좌우 각도를 조정할 때에는 제품의 양 옆부분을 잡아 주고, 상하 각도를 조정할 때에는 제품 윗면의 가운데를 잡으면 부드럽게 원하는 각도로 조절할 수 있습니다.
Wall Mount 동작 후 Set 하중에 의해 좌/우로 기울어짐 발생될 수 있습니다.

* 각도 조절은 상/하 방향으로 -15° ~ 15°, 좌/우 방향으로 -20° ~ 20° 까지 임의로 조절할 수 있습니다.
  모델에 따라 각도 조절 장치의 각도가 상이할 수 있습니다.

제품 사양

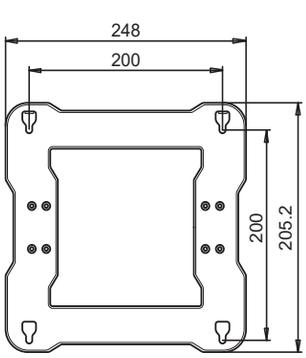

[본체 고정부]

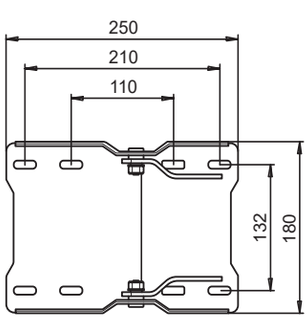

[나사 고정부]

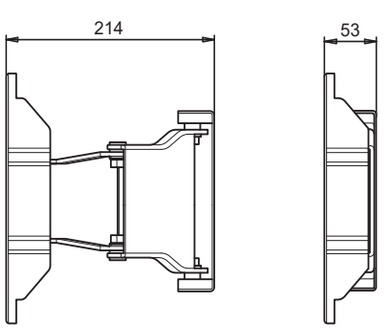

제품 규격

폭 (mm)	248
높이 (mm)	250.2
깊이 (mm)	53
무게 (Kg)	3.9
벽걸이 VESA 규격	200 X 200

제품의 외관이나 사양 등은 제품의 개량을 위해서 사전에 예고 없이 변경될 수 있습니다.

This page is intentionally left blank.

This page is intentionally left blank.