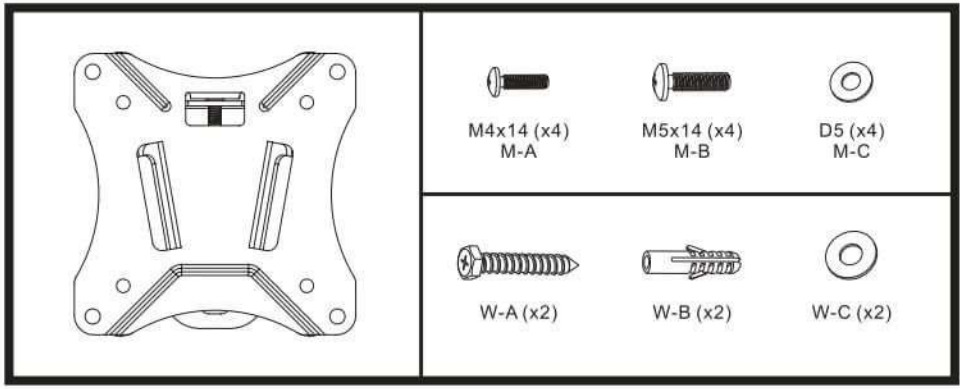
M4x14 (x4)
M-A
M5x14 (x4)
M-B
D5 (x4)
M-C
W-A (x2)
W-B (x2)
W-C (x2)

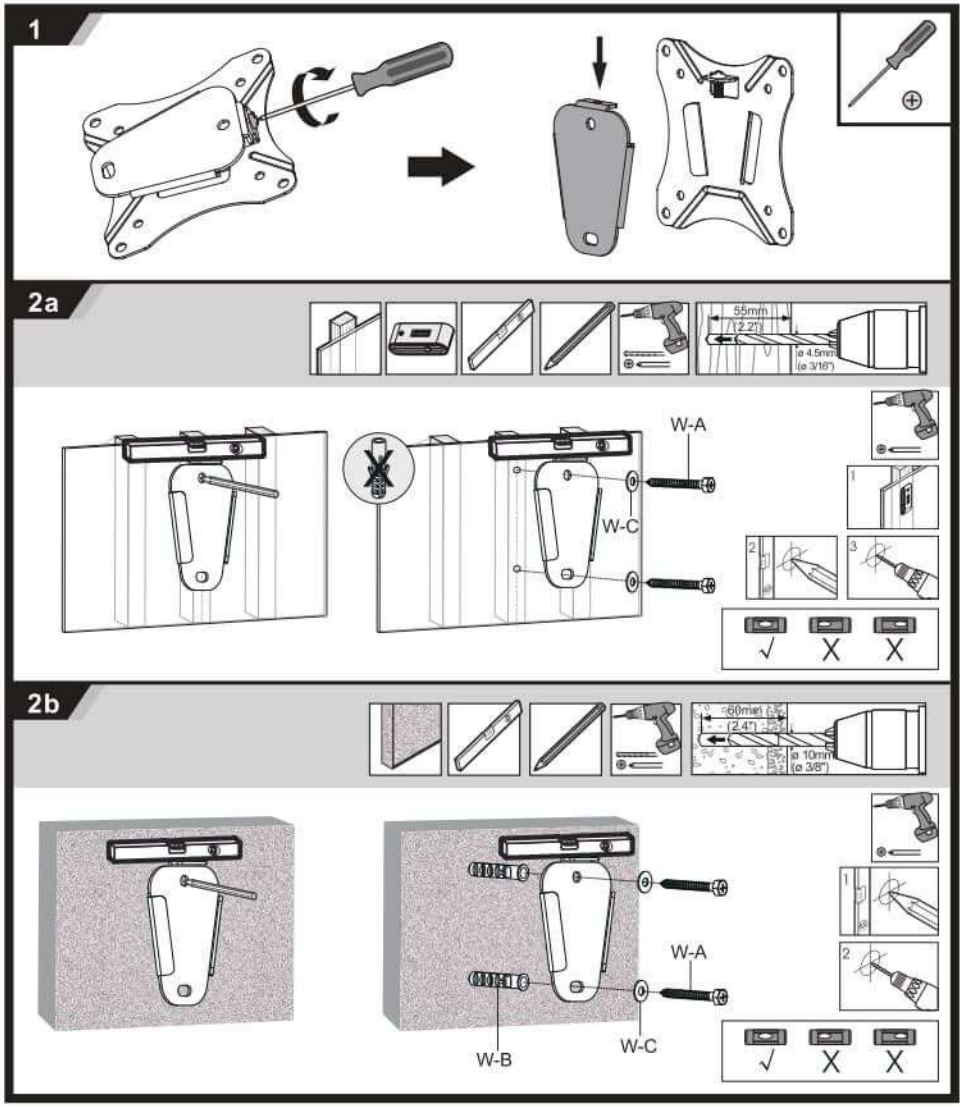
1
2a
55mm
(2.2")
ø 4.5mm
(ø 3/16")
W-A
W-C
2b
60mm
(2.4")
ø 10mm
(ø 3/8")
W-A
W-B
W-C

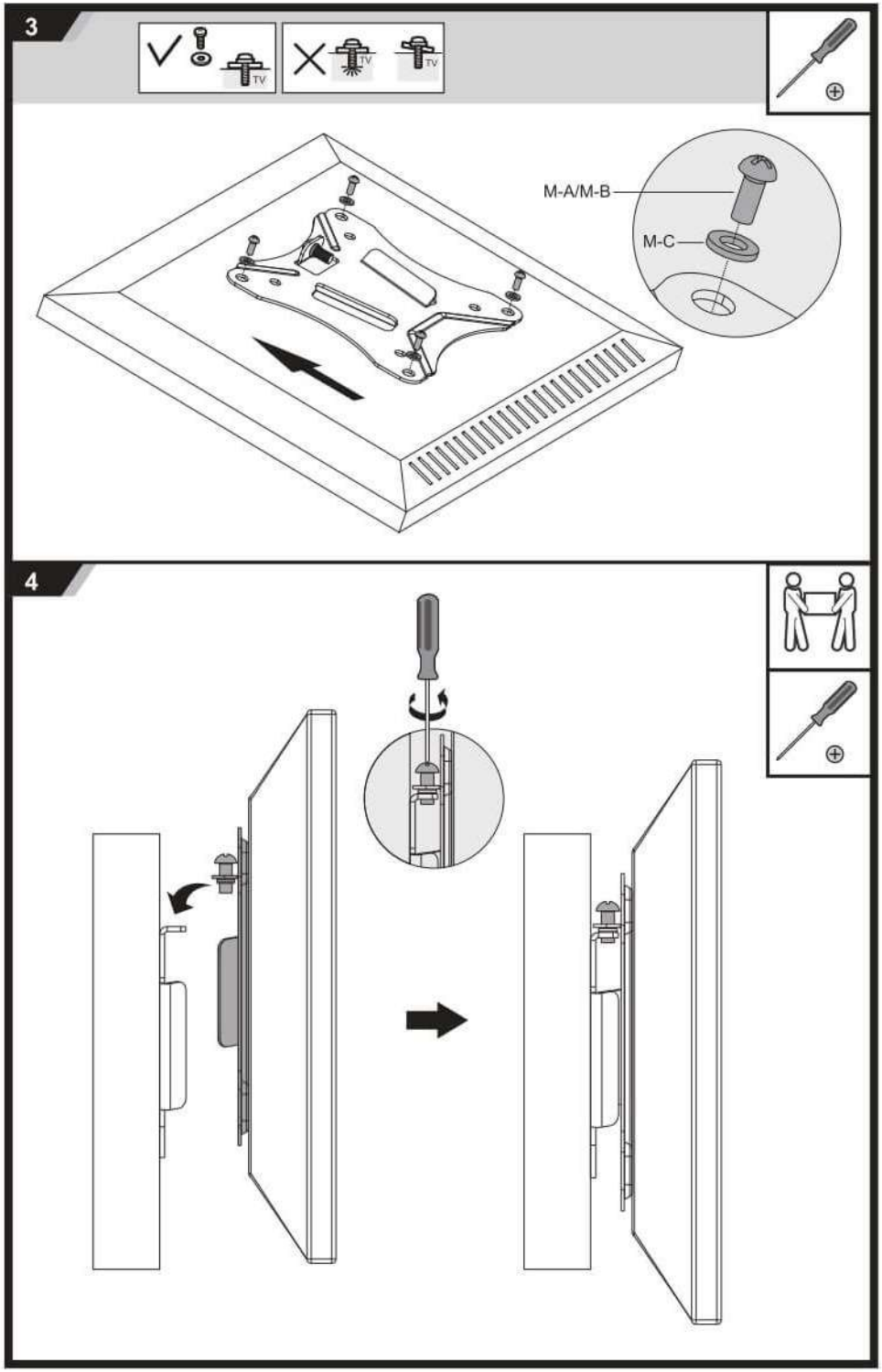
3
M-A/M-B
M-C
4