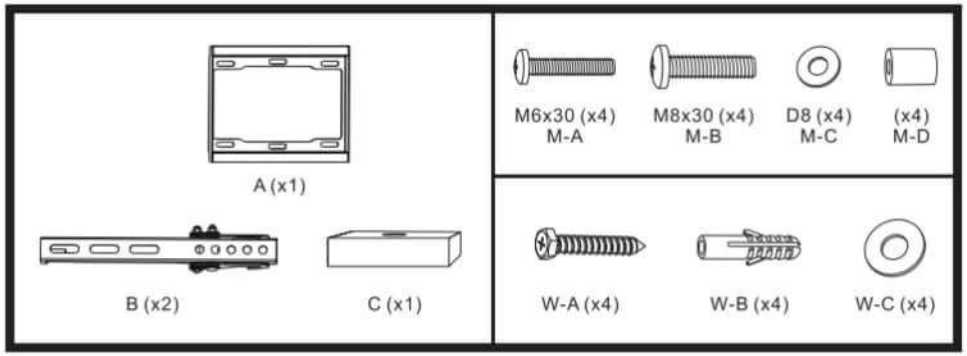
A (x1)
M6x30 (x4)
M-A
M8x30 (x4)
M-B
D8 (x4)
M-C
(x4)
M-D
B (x2)
C (x1)
W-A (x4)
W-B (x4)
W-C (x4)

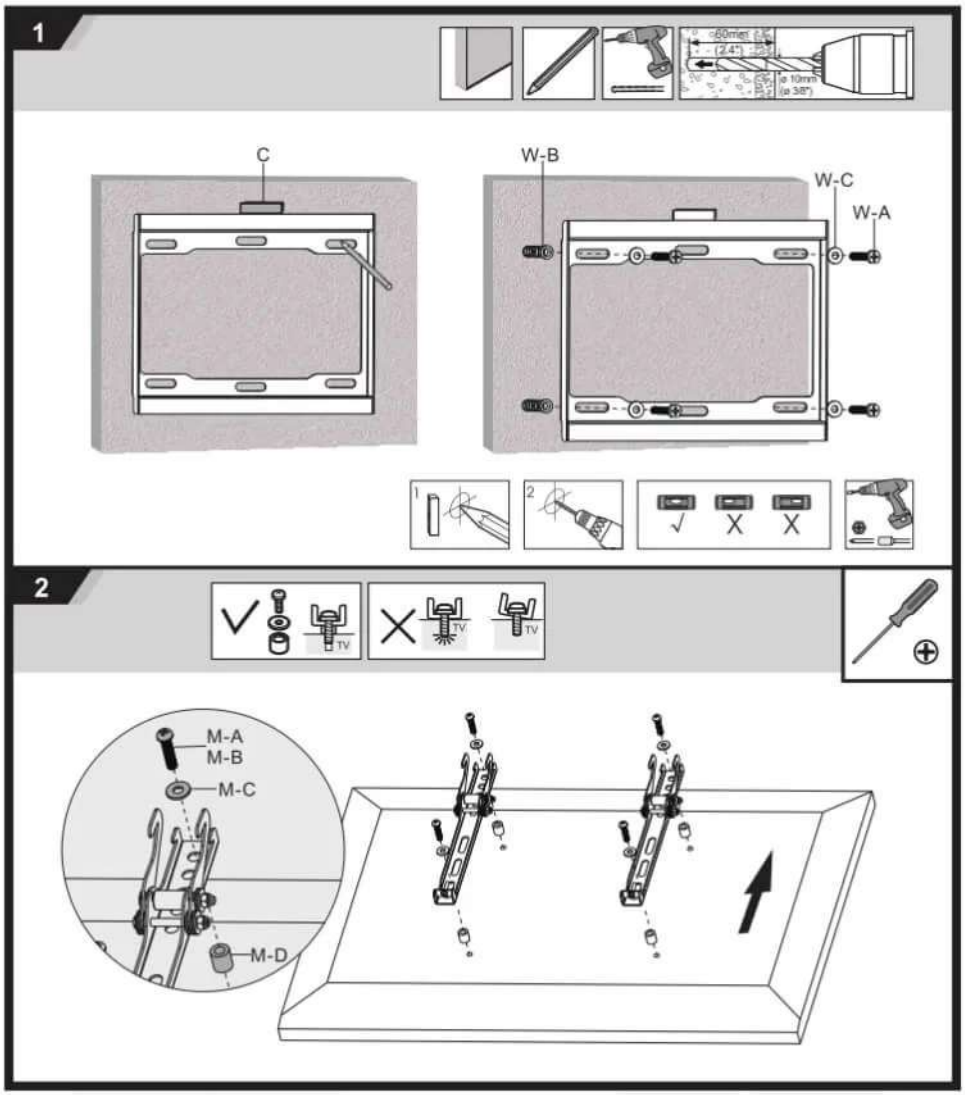
1
C
W-B
W-C
W-A
2
M-A
M-B
M-C
M-D

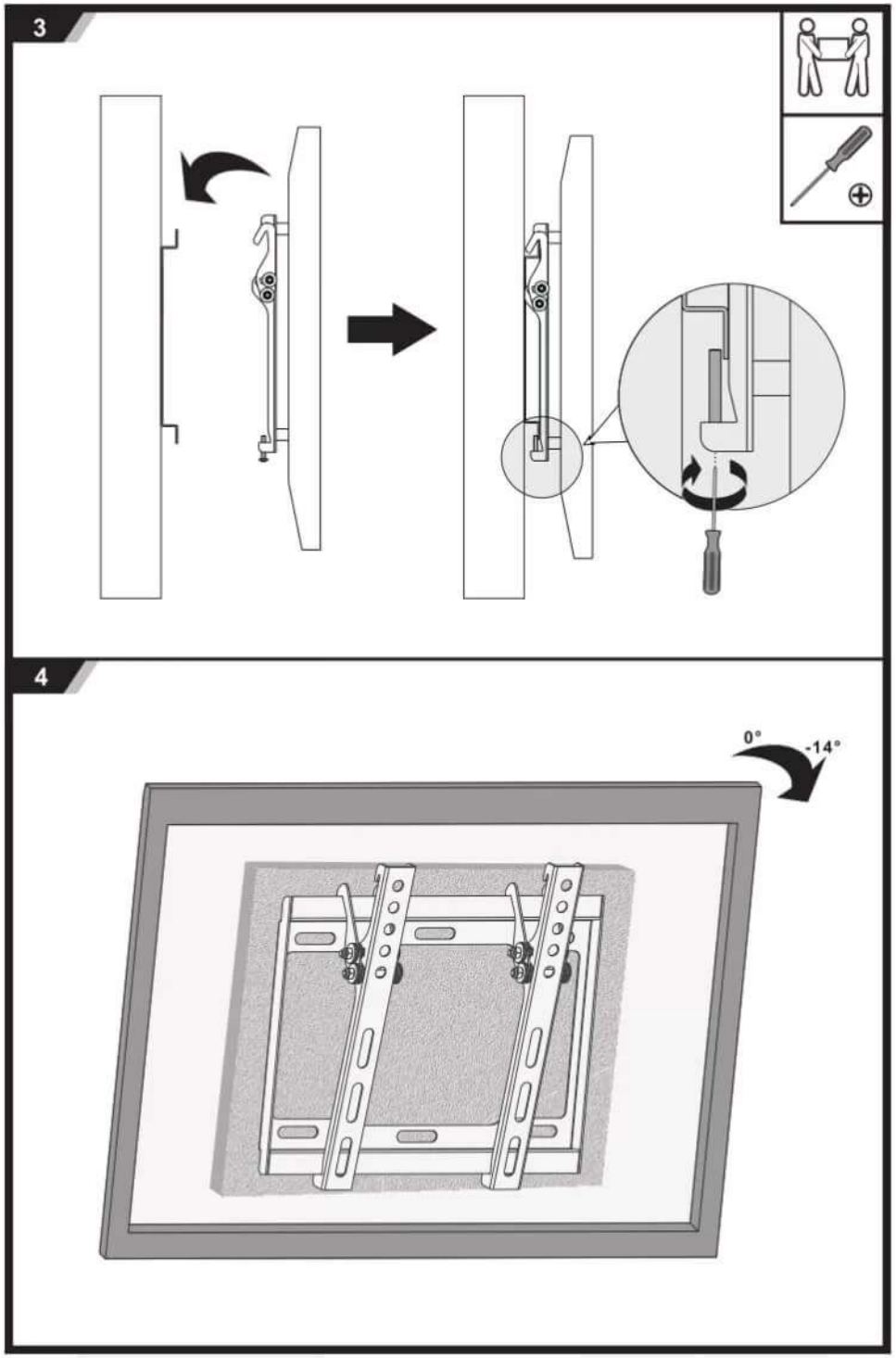
3
4
0°
-14°