
A (x1)
B (x1)
C (x2)
D (x1)
E (x1)
F(x1)
M4x14 (x4)
M-A
M5x14 (x4)
M-B
D5 (x4)
M-C
W-A (x3)
W-B (x3)
W-C (x3)

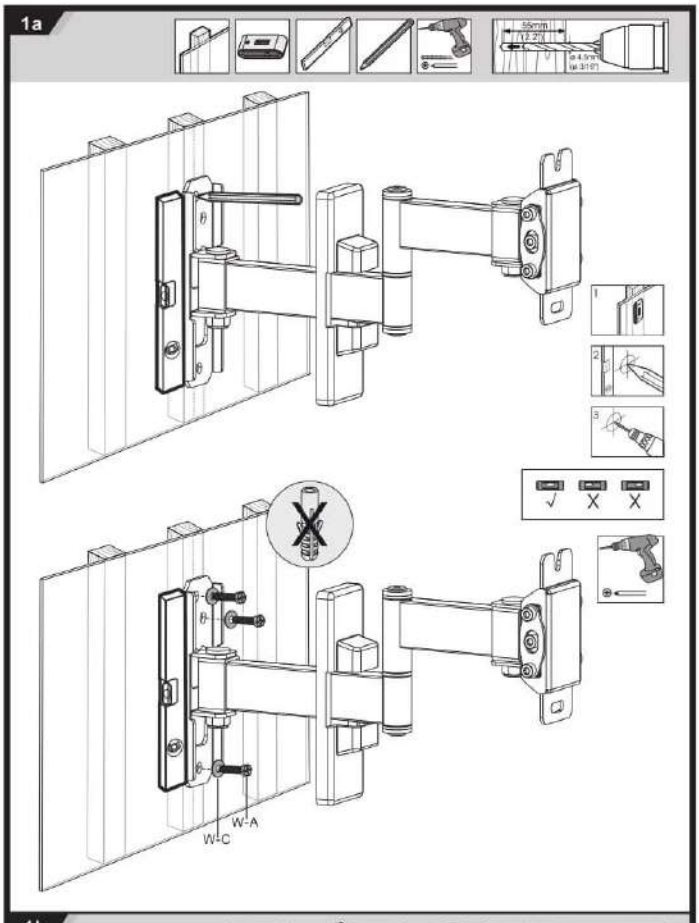
1a
W-A
W-C

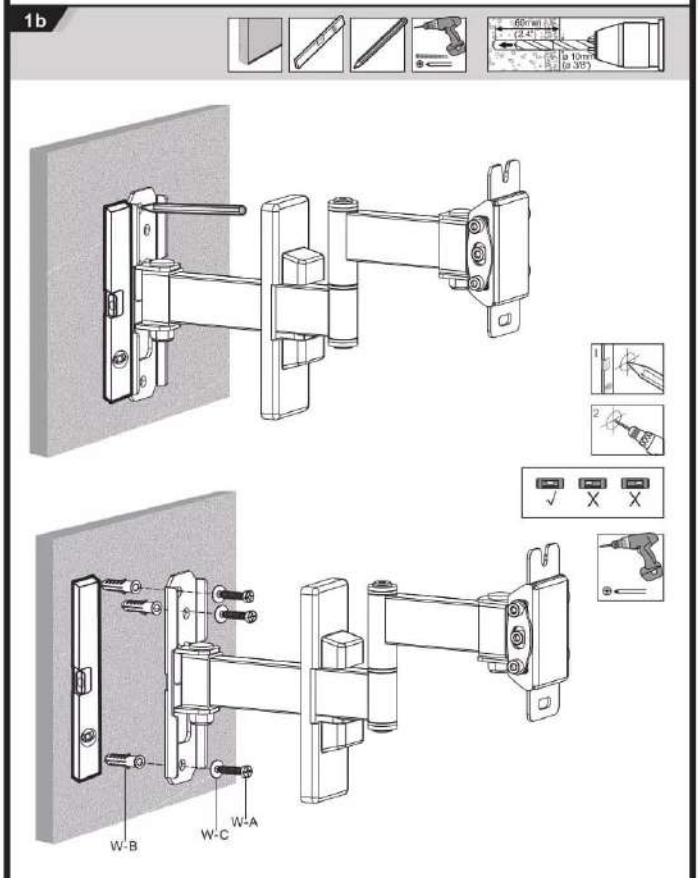
1b
W-B
W-C
W-A

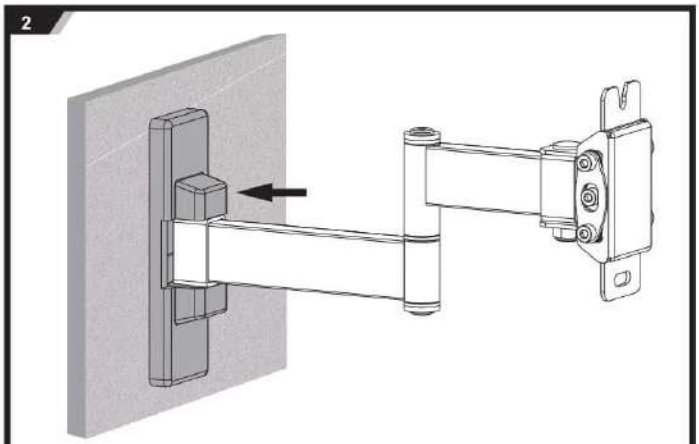
2

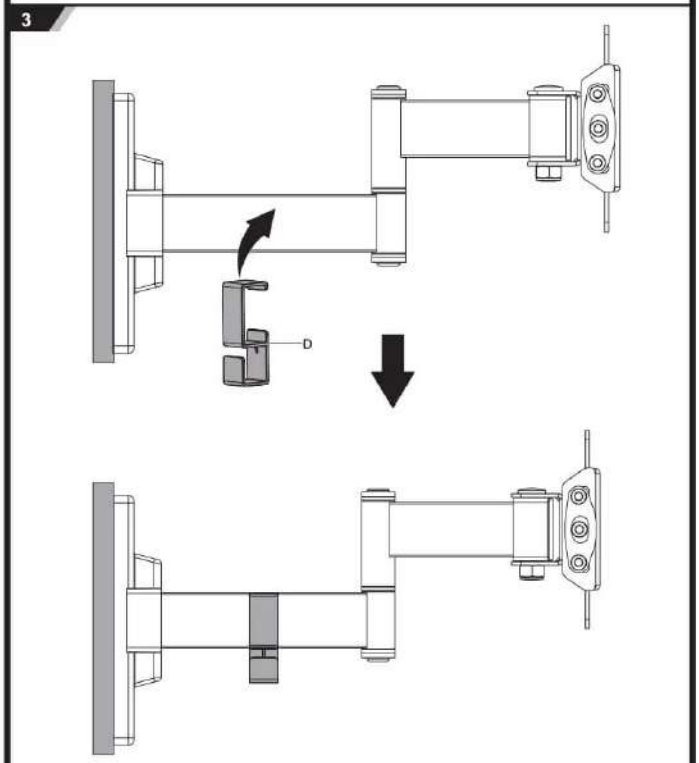
3
D

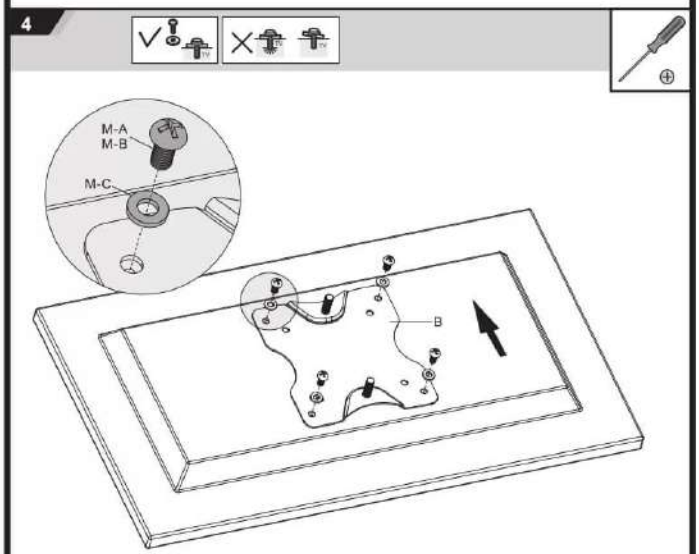
4
M-A
M-B
M-C
B