
A (x1)
B (x2)
C (x1)
D (x4)
E (x4)
F (x4)
M6x14 (x4)
M-A
M8x20 (x4)
M-B
M-C (x4)
W-A (x3)
W-B (x3)
W-C (x1)

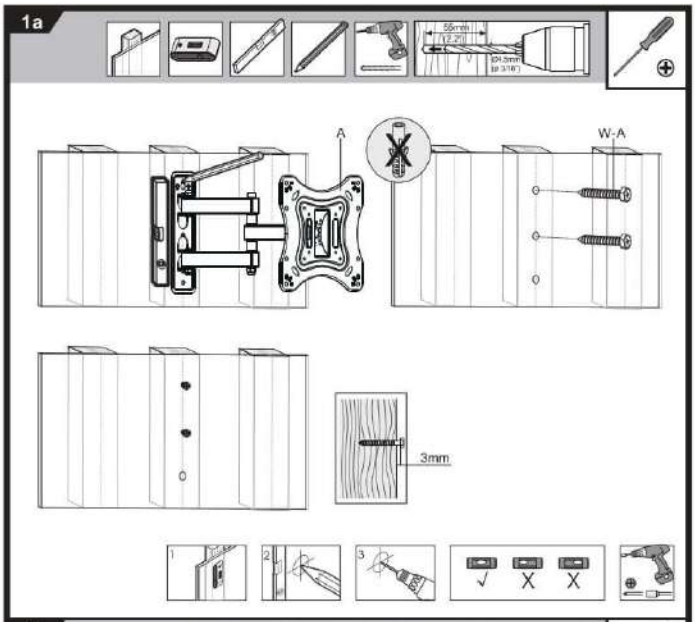
1a
A
W-A
3mm

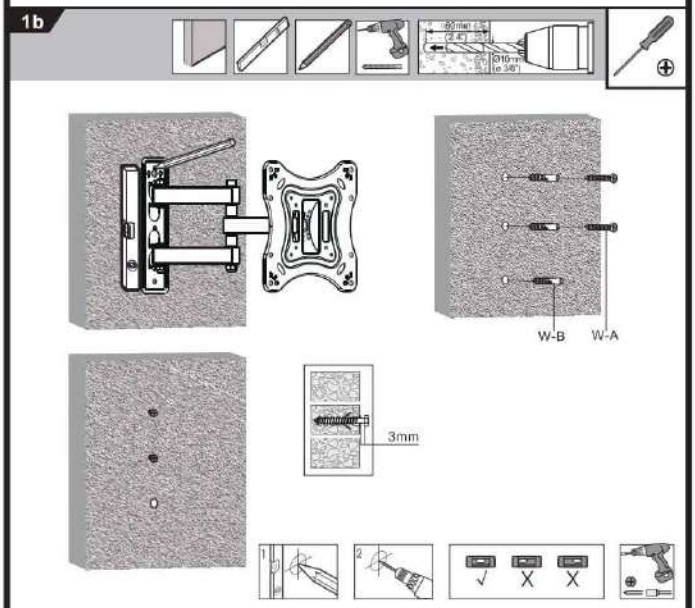
1b
W-B
W-A
3mm

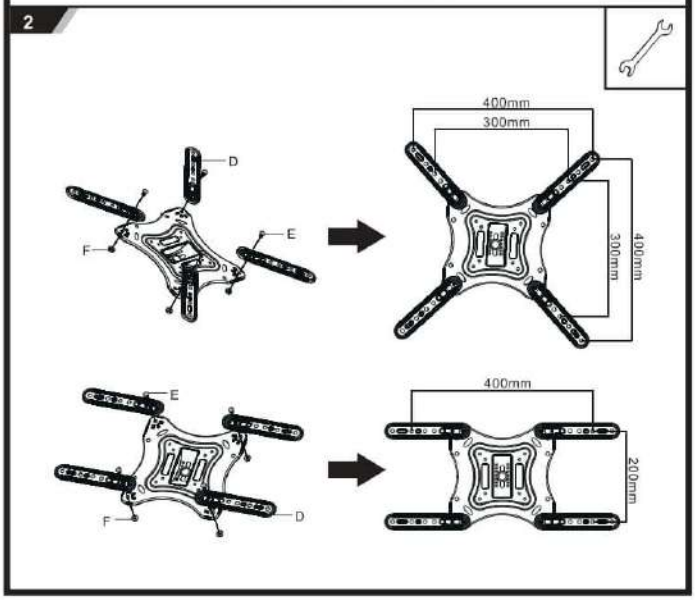
2
D
E
F
400mm
300mm
400mm
300mm
E
F
D
400mm
200mm

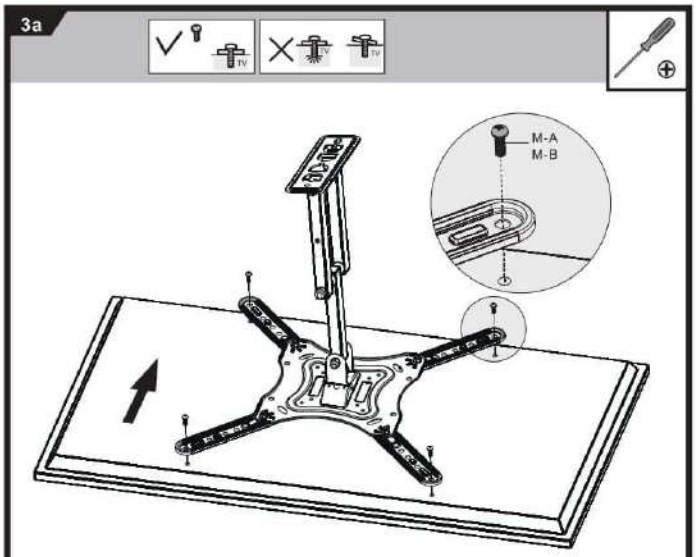
3a
M-A
M-B

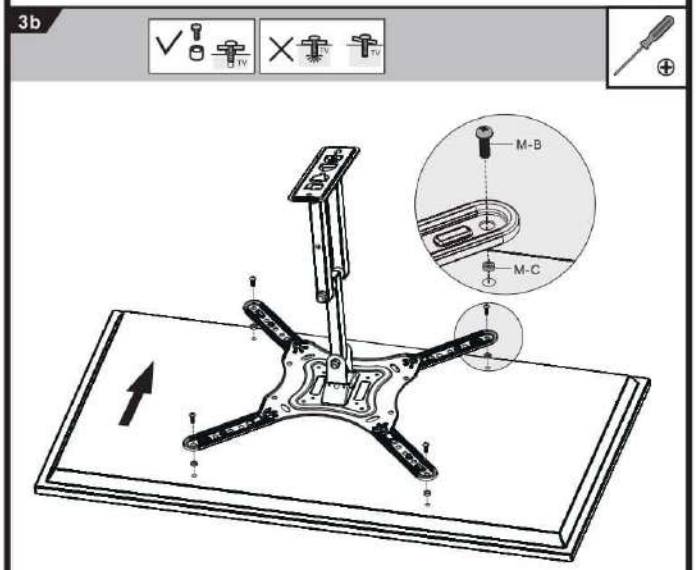
3b
M-B
M-C

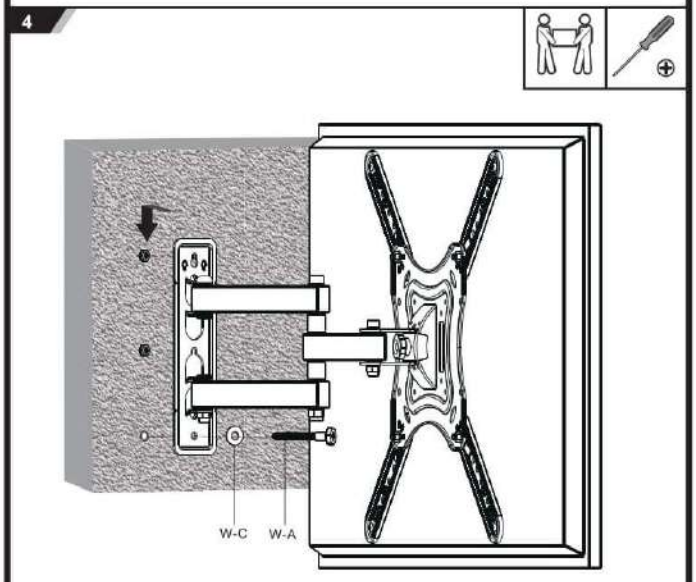
4
W-C
W-A