
A (x1)
B (x4)
D (x4)
C (x1)
E (x4)
M5x14 (x4)
M-A
M6x14 (x4)
M-B
M6x30 (x4)
M-C
M8x30 (x4)
M-D
W-A (x4)
W-B (x4)
M8x50 (x4)
M-E
D5 (x4)
M-F
D8 (x4)
M-G
(x8)
M-H
(x8)
M-I
W-C (x4)

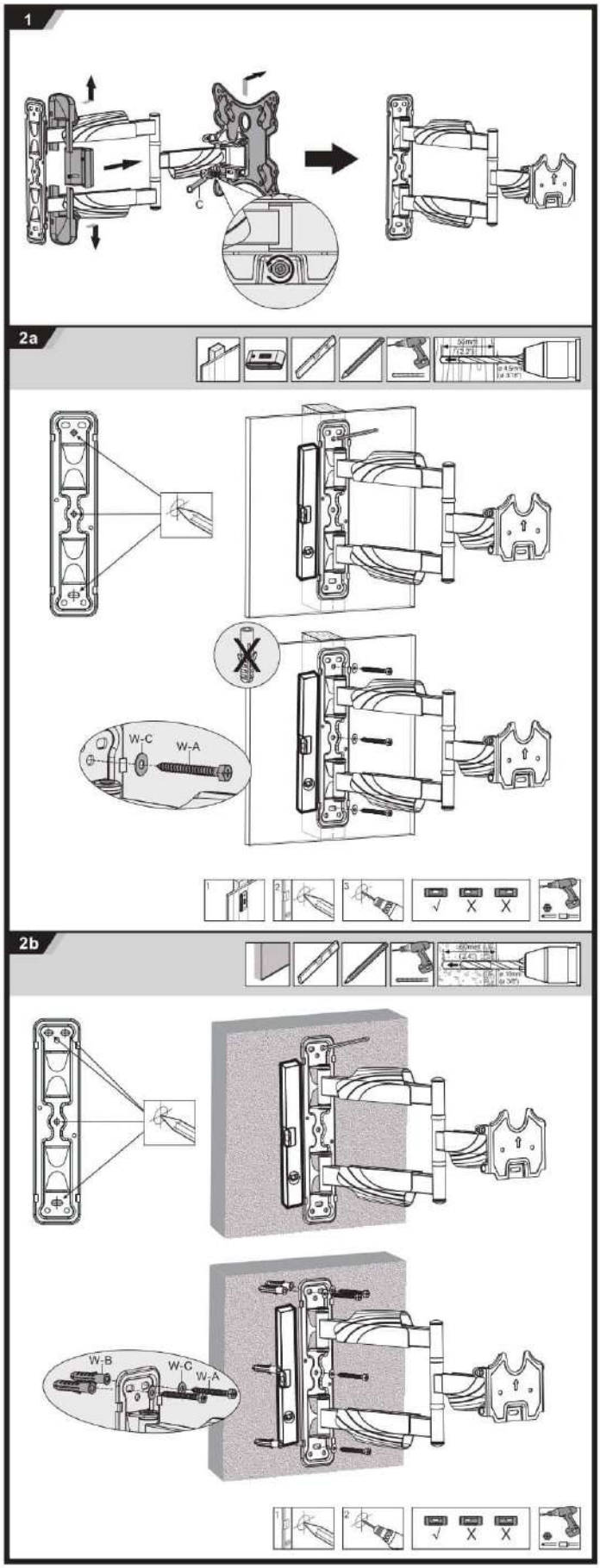
1
2a
W-C
W-A
2b
W-B
W-C
W-A

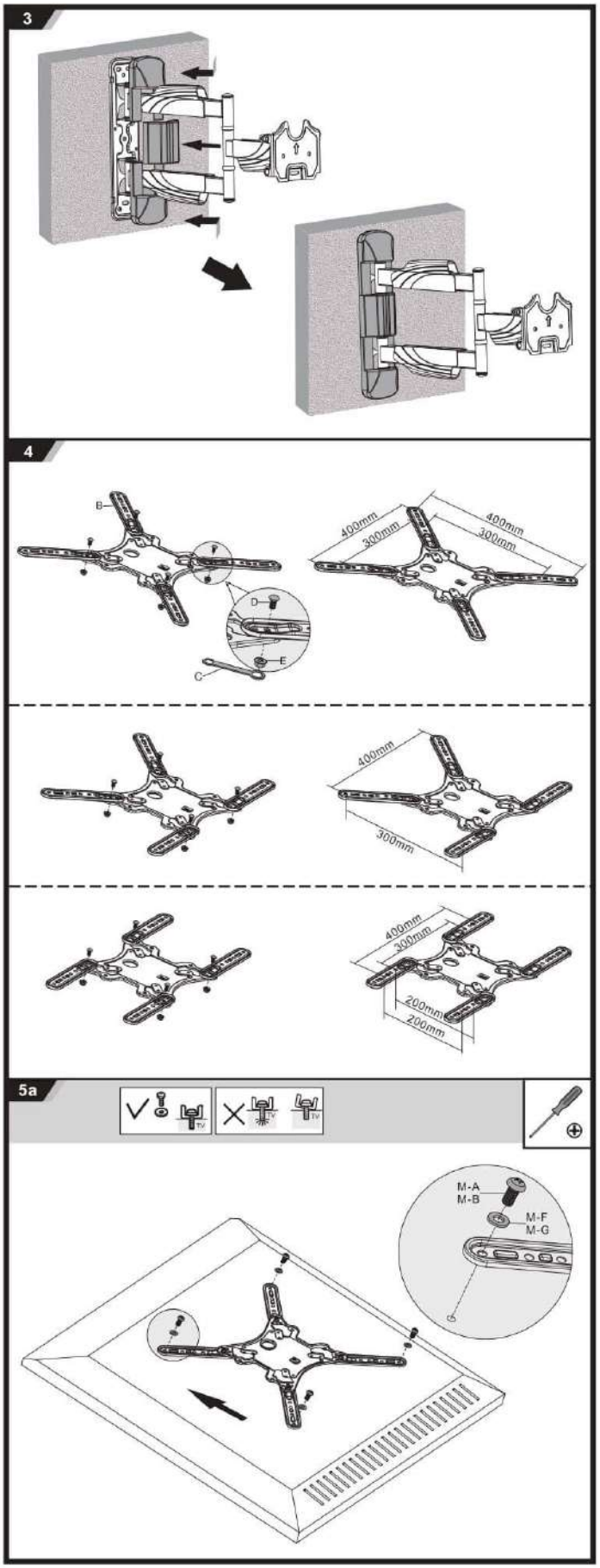
3
4
B
D
E
C
400mm
300mm
400mm
300mm
400mm
300mm
400mm
300mm
200mm
200mm
5a
M-A
M-B
M-F
M-G