
A (x1)

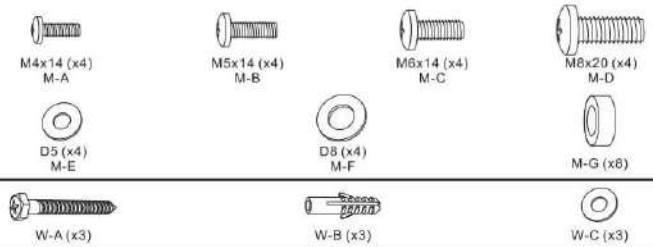
M4x14 (x4)
M-A
M5x14 (x4)
M-B
M6x14 (x4)
M-C
M8x20 (x4)
M-D
D5 (x4)
M-E
D8 (x4)
M-F
M-G (x8)
W-A (x3)
W-B (x3)
W-C (x3)

1

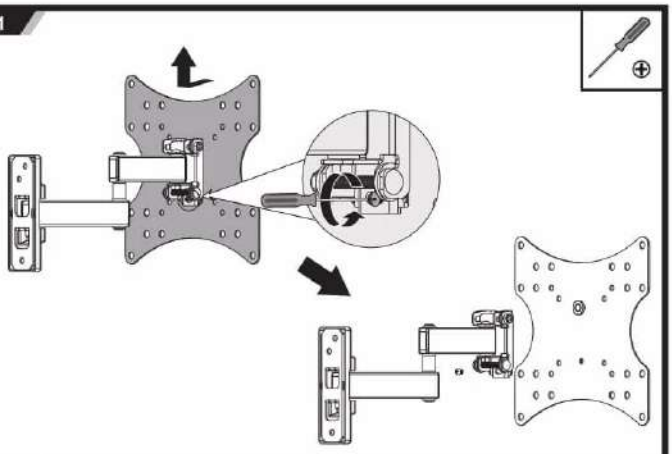

2

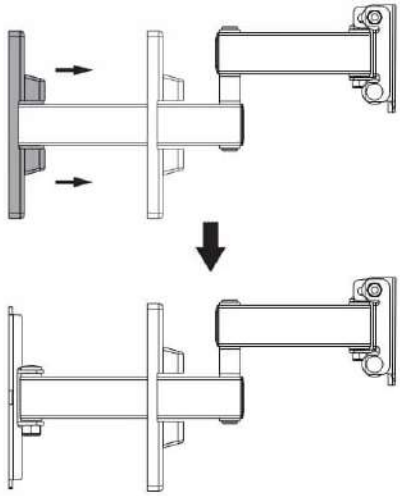

3a



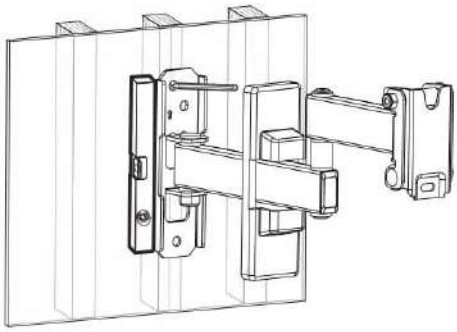

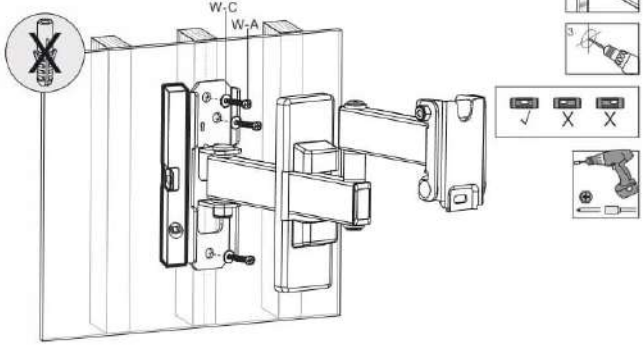
W-C
W-A

3b



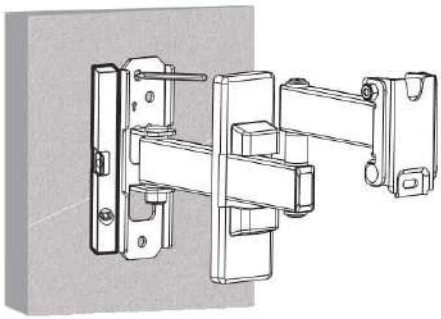

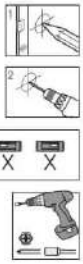

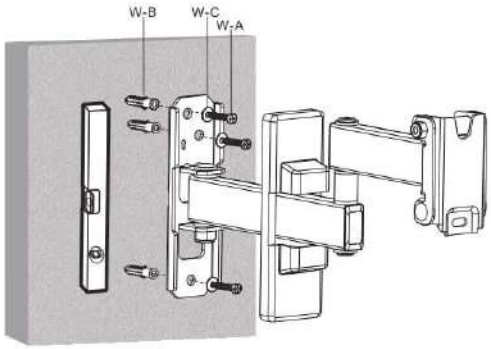
W-B
W-C
W-A

4

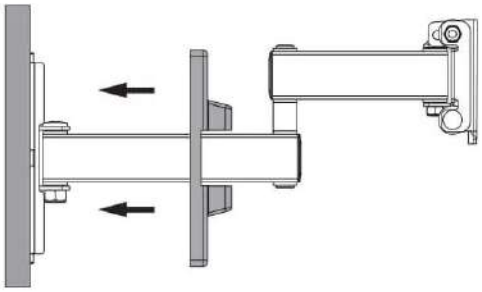

5a



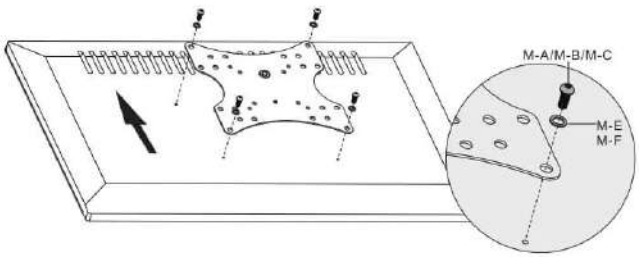
M-A/M-B/M-C
M-E
M-F