
A (x1)
B (x1)
C (x1)
D (x1)

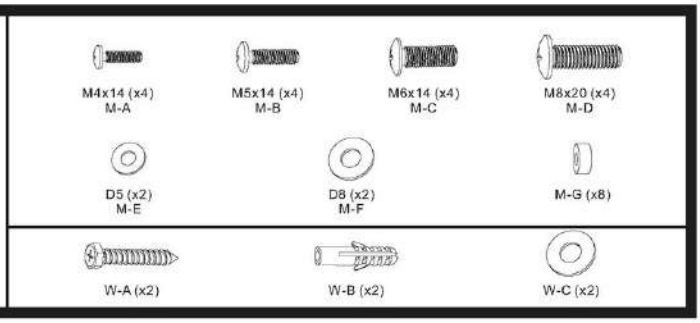
M4x14 (x4)
M-A
M5x14 (x4)
M-B
M6x14 (x4)
M-C
M8x20 (x4)
M-D
D5 (x2)
M-E
D8 (x2)
M-F
M-G (x8)
W-A (x2)
W-B (x2)
W-C (x2)

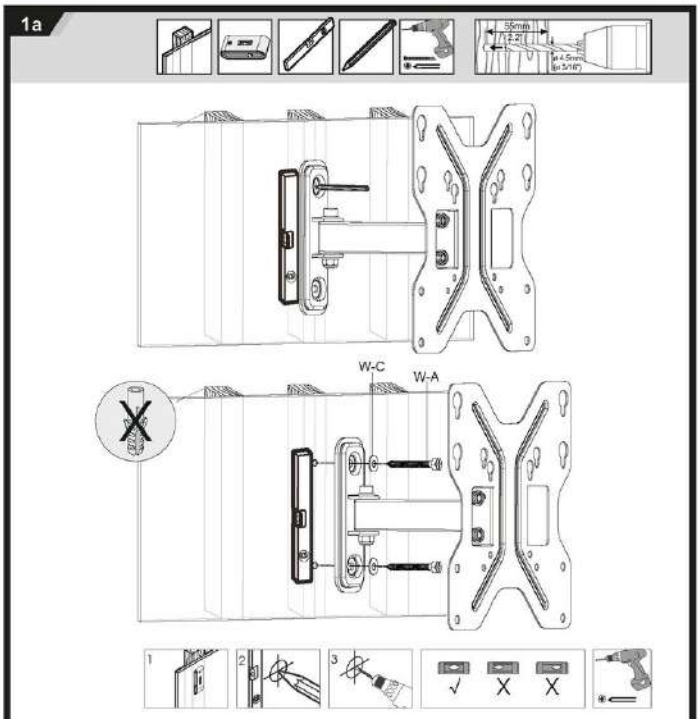
1a
55mm
W-C
W-A

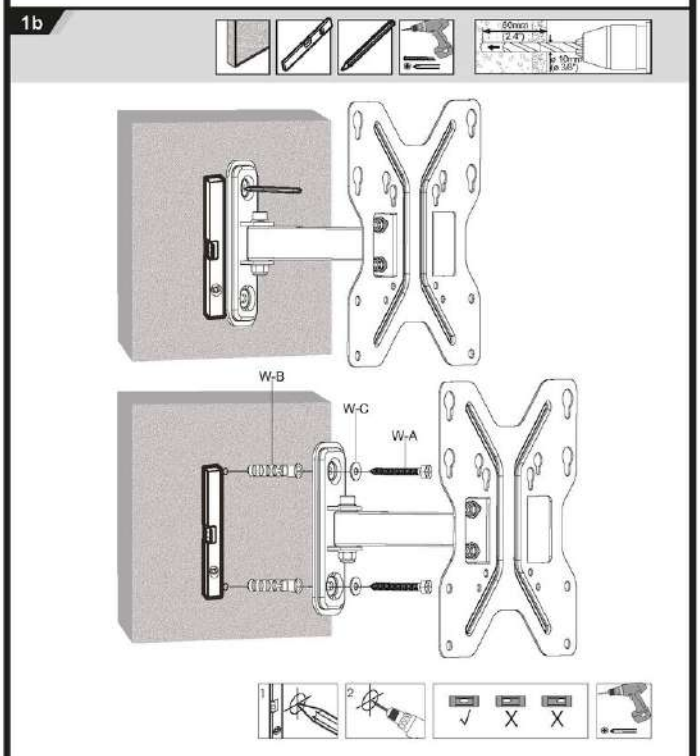
1b
50mm
W-B
W-C
W-A

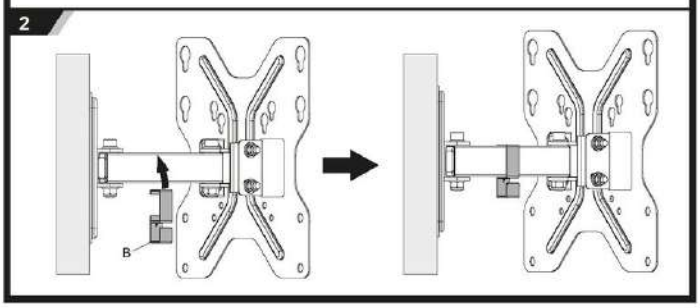
2
B

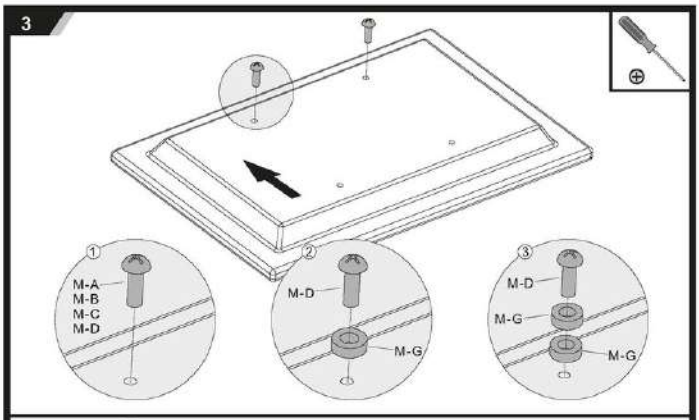
3
M-A
M-B
M-C
M-D
M-D
M-G
M-D
M-G
M-G

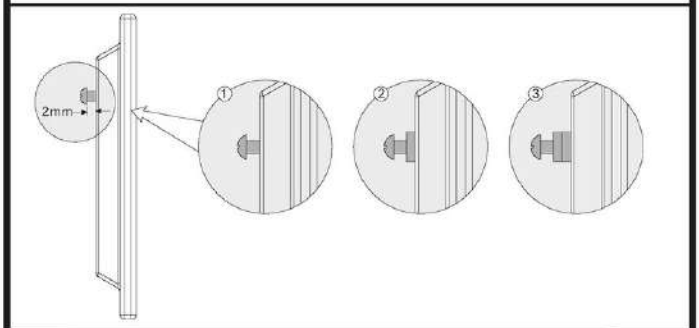
2mm

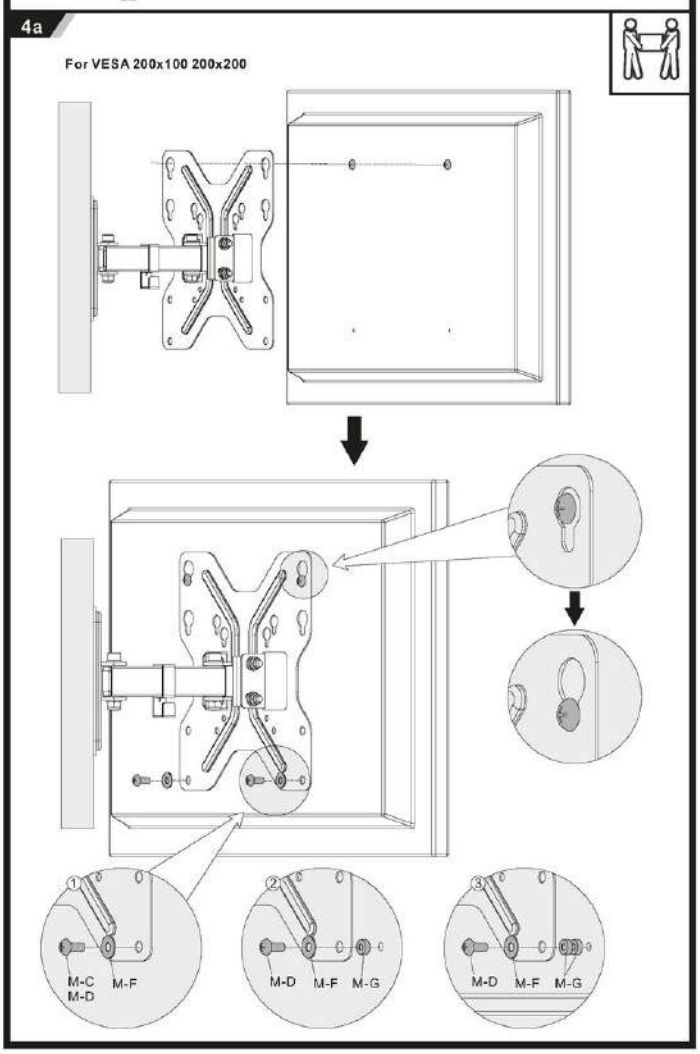
4a
For VESA 200x100 200x200
M-C
M-D
M-F
M-D
M-F
M-G
M-D
M-F
M-G