KUGOO M4 Pro

Руководство по эксплуатации

RU

KUGOO

www.KugooKirin.ru

ЭЛЕКТРОСАМОКАТ

KUGOO
M4 Pro



Представляем Вам наш продукт: электросамокат Kugoo **M4 Pro!**

Электросамокат предназначен для продвинутого пользователя, для плавной безопасной езды на средние и большие расстояния.

При разработке этого продукта мы руководствовались представлением о мире, где средство передвижения просто в использовании и доступно каждому.

В течение многих лет работы мы уделяем особое внимание к деталям, чтобы сделать вождение более комфортным, а процесс складывания и раскладывания более простым. Надеемся электросамокат станет неотъемлемой частью вашей жизни.

Наслаждайтесь поездкой и безопасной дороги Вам!

Схема устройства

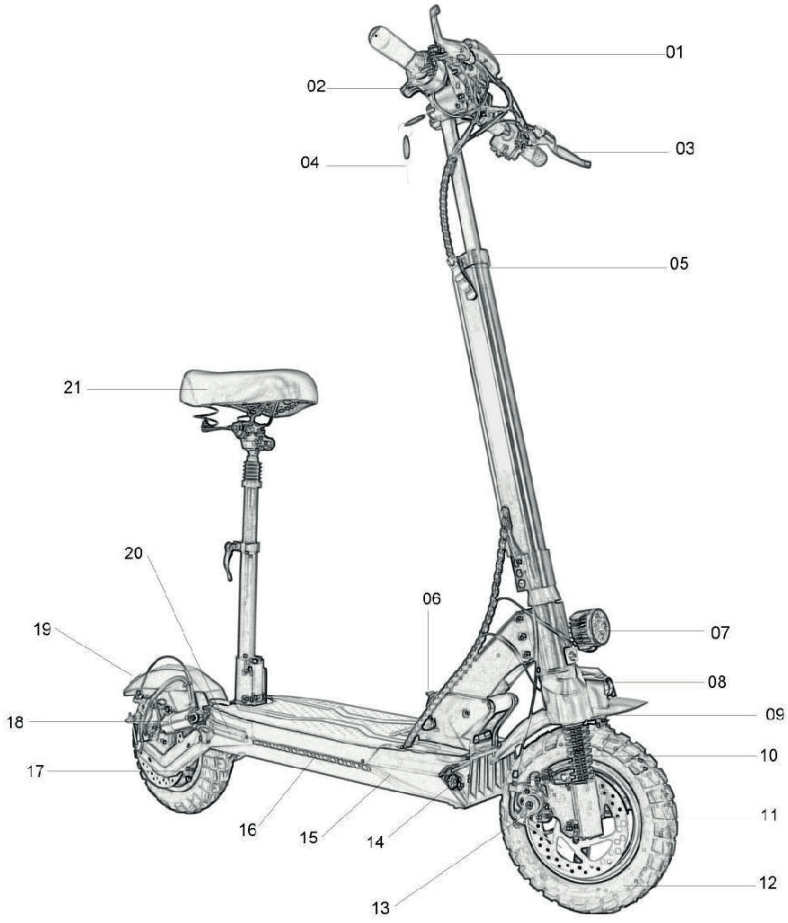

01: Монитор
02: Рычаг акселератора
03: Рычаг тормоза
04: Ключи зажигания
05: Блокировка регулировки высоты
06: Складной механизм
07: Передний фонарь
08: Передние габаритные огни
09: Переднее крыло
10: Передний амортизатор
11: Передний дисковый тормоз
12: Переднее колесо
13: Тормозные колодки
14: Разъем для зарядки
15: Передняя защита корпуса
16: Боковая подсветка
17: Электромотор
18: Задний амортизатор
19: Задние фонари
20: Указатель поворота
21: Сиденье

Сборка электросамоката

- **Комплектация**

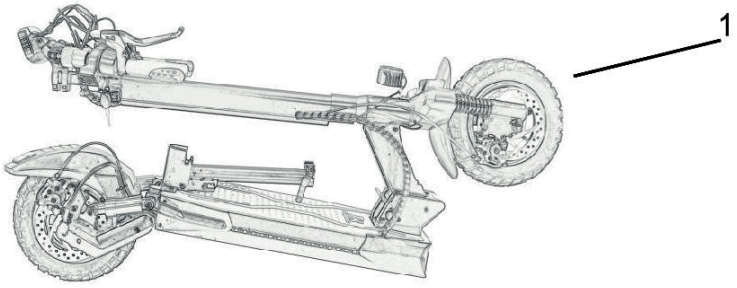

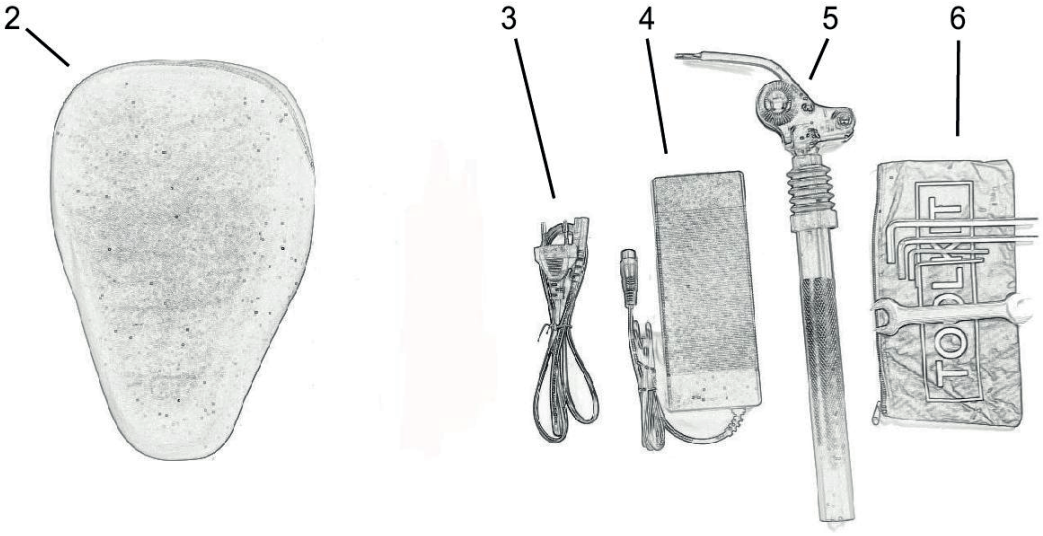

1 / электрический самокат
2 / сиденье
3 / вилка для зарядки EU
4 / 110-240В зарядное устройство
5 / подседельный штырь
6 / инструменты

- Соберите детали самоката как указано на рисунках

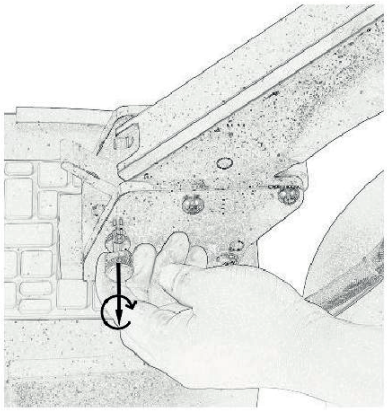

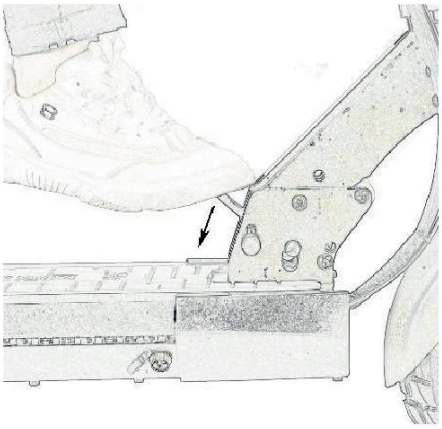

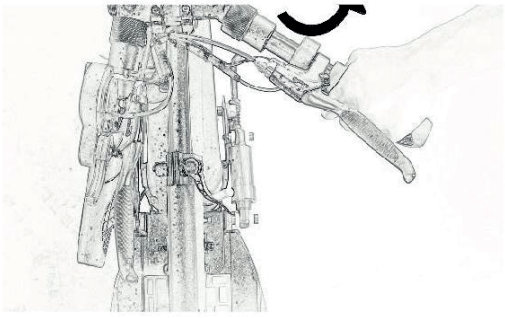

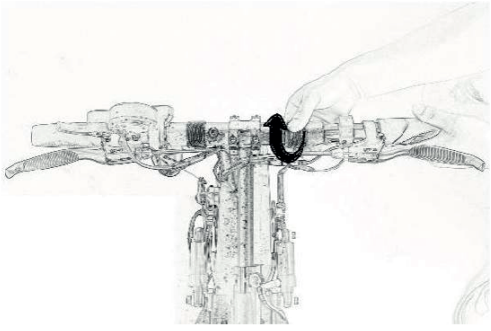



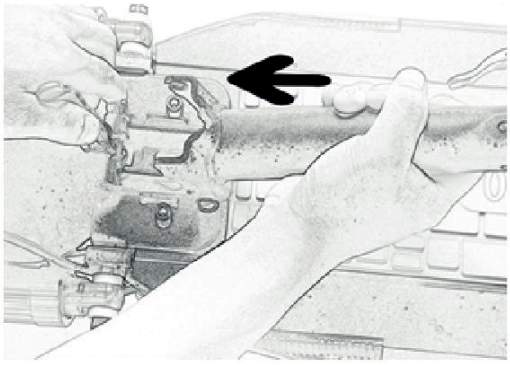

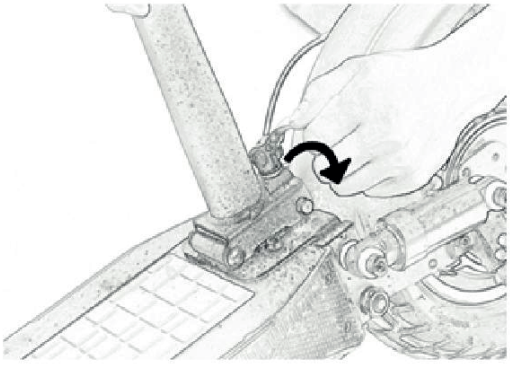

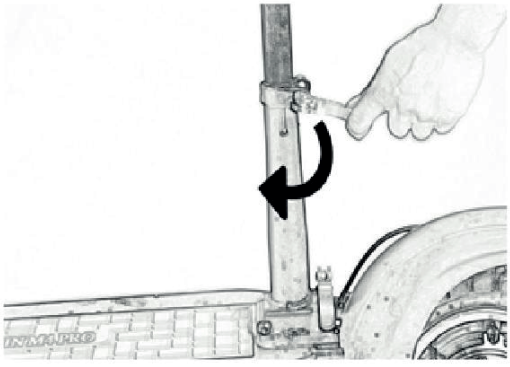

- Описание рулевого управления

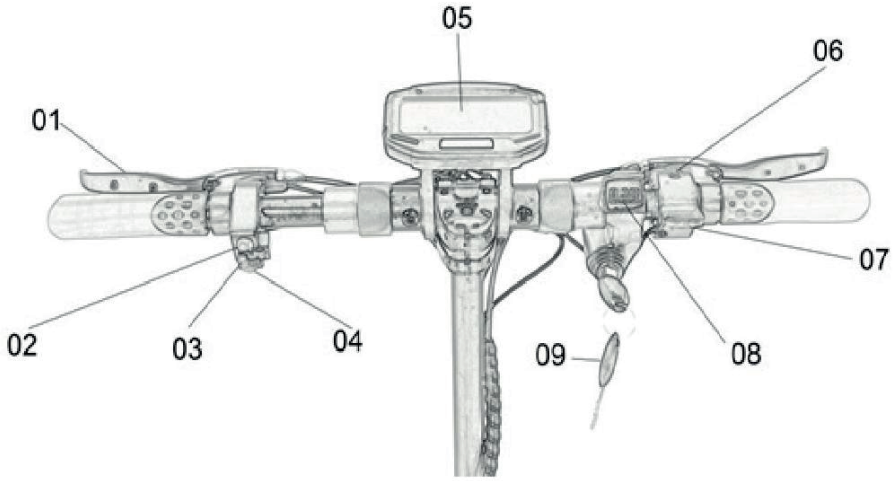

01: Рычаг заднего тормоза
02: Кнопка включения фонарей
03: Переключатель поворотных сигналов
04: Кнопка звукового сигнала
05: Дисплей
06: Кнопка включения дисплея
07: Рычаг акселератора
08: Вольтметр
09: Ключ зажигания

Контроль перед эксплуатацией

1. Проверка рычага акселератора. Отключите питание. Несколько раз нажмите рычаг акселератора вниз. Нажимайте рычаг плавно. Убедитесь, что рычаг вернулся в исходное положение.

2. Проверка тормозов и тросов. Проверьте силу натяжения тормозов. Если тормозная система слабая, отрегулируйте ее перед использованием. Если тормоз заклинило или слышен необычный шум, проверьте внутренний тормозной трос на износ и деформацию.

3. Проверка давления в шинах и их состояния. Проверьте передние и задние колеса на предмет проколов и износа протектора. Убедитесь, что давление в шинах находится на рекомендуемом уровне в соответствии с параметрами, указанными на маркировке шины. Замените шины в зависимости от степени износа (повреждения, износ протектора и т. д.).

4. Проверка рычага блокировки складывания и подножки.
Складывание / раскладывание: убедитесь, что рычаг блокировки складывания заблокирован и находится в вертикальном положении. Убедитесь, что подножка сложена горизонтально вдоль корпуса самоката.

5. Проверка общего состояния: некоторые части электросамоката требуют регулярного технического обслуживания: вилка шасси, шины, подшипники, тросы, тормоза, другие детали.

Советы по безопасной эксплуатации

Следуйте нашим советам по эксплуатации, чтобы избежать нежелательных повреждений и последствий.

Рекомендации:

- Убедитесь, что вождение электросамоката не противоречит местным ПДД.
- Избегайте вождения в условиях плохой видимости.
- Не совершайте различные трюки на электросамокате.
- Не перевозите на электросамокате пассажиров.

Управление самокатом запрещается:

- Лицам, находящимся в состоянии алкогольного, наркотического или другого опьянения.
- Лицам, страдающим особыми заболеваниями (особенно в области головы, сердца, спины и шеи), которые подвергают их риску, если они занимаются тяжелой физическои активностью.
- Лицам, находящимся в состоянии, мешающем сохранять равновесие.
- Лицам, чей возраст, рост и/или вес не соответствует минимальным требованиям, указанным в спецификации самоката.
- Лицам с ограниченными умственными способностями, неспособным осознавать риски и обеспечить безопасную работу электросамоката.

Производитель не несет ответственности за неисправности, вызванные в связи с ненадлежащим использованием устройства в нарушение настоящих условий безопасной эксплуатации.

Для чего нужно руководство по эксплуатации?

Руководство позволяет лучше узнать особенности электросамоката, чтобы в полной мере наслаждаться вождением.
При первом использовании будьте предельно внимательны на дороге.
Не подключайте зарядное устройство, если порт зарядки поврежден или аккумуляторная батарея неисправна.

Аккумуляторная батарея и зарядное устройство

Батарея

Не включайте мотор во время подзарядки.
Индикатор зарядки показывает только две стадии (разряжен / заряжен).
Не оставляйте полностью заряженную батарею на длительное время (более чем два месяца).
Батарею можно разрядить при вождении, торможении, включенной фаре.

НЕ используйте батарею:

- Если батарея повреждена.
- Если батарея нагревается или деформируется.
- Если батарея подтекает.

Если батарея протекает, ни в коем случае не контактируйте с ней.
Батарея должна быть недоступна для детей и животных.
Неисправная батарея может быть взрывоопасна и нанести непоправимый ущерб здоровью.

Заряжайте батарею в специально отведенных и оборудованных для этого местах.

Подзарядка

Батарея предназначена для многократной подзарядки.
Вставьте кабель зарядки в порт батареи, расположенный справа спереди под декой, затем подключите кабель к сети.
Во время зарядки индикатор горит красным.
Индикатор загорится зеленым, когда батарея полностью заряжена.

Не используете батареи бывшие в употреблении или сторонних производителей.

При длительном простое рекомендуется заряжать батарею хотя бы раз в месяц в течение 9 часов, после каждой поездки подзарядка может быть до 12 часов.
Перед установкой, ремонтом или извлечением батареи УБЕДИТЕСЬ, что электросамокат отсоединен от сети. В противном случае это может привести к замыканию и полностью вывести электросамокат из работы.

НЕ используйте не предусмотренные конструкцией чужеродные предметы и оборудование сторонних производителей для подзарядки, это может привести к воспламенению или протечке токсических элементов из батареи. ИСПОЛЬЗУЙТЕ только оборудование поставляемое вместе с электросамокатом.

Рекомендации

- **Рекомендуемое давление в шинах:**
  Поддерживайте давление в шинах в соотвтествии с параметрами, указанными на маркировке шин.
- **Рекомендуемое снаряжение:**
  Строго рекомендуется надевать защитный шлем при вождении электросамоката, так как в большинстве инцидентов при вождении основные травмы приходятся на голову. Изучите инструкцию о том, как правильно надеть шлем перед использованием.

- **Проверка безопасности механических узлов:**
  Перед использованием проверьте визуально все ли болты на месте, все ли детали на месте, если что-то вызывает у Вас опасения, то передайте электросамокат на диагностику. Проверьте колеса и давление в шинах. Прокрутите колеса несколько раз вручную, если вращение колес вызывает у вас опасения передайте электросамокат на диагностику.

Совет:
Наклонитесь вперед во время движения чтобы ускориться, и откиньтесь назад если надо скинуть скорость.

Информация о мерах в случае неисправности

В случае поломки оборудования обратитесь в АСЦ. Список АСЦ доступен на сайте www.push.ru.
Были предприняты все усилия для упрощения формулировок в руководстве пользователя. Если описание кажется пользователю слишком сложным и непонятным, рекомендуем связаться со службой поддержки клиентов (www.push.ru).

Управление

- **Безопасное вождение**
  Для безопасного вождения следует предварительно ознакомиться с продуктом, выберите подходящее открытое место для катания. Водите осторожно, перед поворотом снижайте скорость, при снижении скорости тормозите плавно.

- **Начало движения**
  Поставьте одну ногу рядом с электросамокатом, другую ногу на деку ближе к стойке руля. Убедитесь, что стоите устойчиво, затем плавно начинайте толкать электросамокат вперед отталкиваясь ногой которая на земле, так же как и обычным самокатом. Поставьте другую ногу на деку ближе к заднему бамперу. Плавно нажмите на рычаг акселератора при этом наклонив корпус чуть вперед. Начинайте увеличивать скорость.

- **Начало движения в положении сидя**
  Сядьте на сидение для электросамоката, одну ногу поставьте на деку, другую оставьте на земле. Плавно нажмите на рычаг акселератора, после того как электросамокат начнет движение с нужным ускорением поставьте вторую ногу на деку. Оставайтесь в положении сидя.
  Поворот:
  Используйте руль для поворота, при этом не забывайте держать руки параллельно телу, когда смотрите по сторонам убеждаясь в безопасности маневра
  Торможение:
  Тормозите плавно и помните о центре тяжести. Не наклоняйте корпус вперед при торможении. Рекомендуется немного откинуться назад, когда нужно затормозить.

Техническое обслуживание

Смазка:
Необходимо каждые 6 месяцев смазывать направляющие механизмы складывания и амортизаторы силиконовой смазкой. Так же проверяйте болты, подтяните при необходимости.

Тормоза.
Проверьте силу натяжения тормозов. Если тормозная система слабая, отрегулируйте ее перед использованием. Если тормоз заклинило или слышен необычный шум, проверьте внутренний тормозной трос на износ и деформацию.

Аккумуляторная батарея
Аккумулятор, поставляемый с оборудованием, можно заряжать как минимум 800 раз. При необходимости замените аккумулятор.

Информация об утилизации

Устройство и АКБ следует утилизировать отдельно от несортируемых бытовых отходов. С целью охраны здоровья и защиты окружающей среды такое оборудование необходимо сдавать на переработку в специальные пункты приема электрического и электронного оборудования, определенные правительством или местными органами власти в соответствие с местным законодательством.

Транспортировка и перемещение

Перед подъёмом, перемещением или иной транспортировкой самоката выключите и сложите его. Обращайтесь осторожно и избегайте применения силы (удары, падение).
При транспортировке и хранении запрещается подвергать устройство механическим воздействиям, которые могут привести к повреждению устройства и/или нарушению целостности упаковки.
Необходимо беречь упаковку устройства от попадания воды и других жидкостей.

Хранение

Перед хранением выключите самокат и полностью зарядите его, чтобы избежать чрезмерной разрядки, которая может привести к необратимым повреждениям АКБ.
Заряжайте самокат каждые 30-60 дней при длительном хранении.
Хранить в прохладном и сухом месте в помещении. Воздействие солнечного света и экстремальных температур ускоряет процесс старения компонентов самоката и может привести к необратимому повреждению АКБ. Если температура среды хранения ниже 0°C, зарядку АКБ можно производить только спустя некоторое время после переноса самоката в теплое помещение (>10°C).
Не храните в пыльной среде, иначе электрические компоненты могут быть повреждены.
Не храните самокат там, где он может подвергнуться коррозии.

Информация о правилах и условиях реализации

Реализация устройства должна производиться в соответствии с действующим законодательством РФ

Технические характеристики

Модель	M4 PRO
Торговая марка	Kugoo
Материал корпуса	Алюминиевый сплав
Аккумуляторная батарея (АКБ)	Перезаряжаемая, литий-ионная
Напряжение АКБ	48 В
Емкость АКБ	18 А·ч
Зарядное устройство	Параметры питания (вход): 100–240 В ~, Параметры питания (выход): 54,6 В ⎓ 2 А
Тип тормозов	Передние/задние: дисковые
Внешний диаметр колес	2 × 10”
Фары	Передний LED-фонарь, габаритные фары, указатели поворота, задняя фара, подсветка
Мощность электродвигателя	600 Вт
Макс. скорость	45 км/ч
Запас хода без подзарядки	40 км
Время зарядки	6 часов
Макс. нагрузка	120 кг
Макс. преодолеваемый уклон	~15%
Габариты	В разложенном виде: 119 × 112 × 60 см В сложенном виде: 114 × 45 × 23 см
Вес нетто	26 кг
Вес брутто	30 кг
Стандарт Bluetooth	IEEE 802.15.1
Диапазон частот	2400–2480 МГц
Мощность передатчика	≤50 мВт

Информация о гарантии

Перед началом использования устройства убедитесь в его полной комплектности и проведите сборку: не забудьте проверить все резьбовые соединения, протяните все болты, винты и гайки, проверьте работу всех эксцентриков и закрутите их, проверьте механизм складывания.

В случае, если купленное вами устройство будет нуждаться в гарантийном ремонте, просим Вас обратиться в авторизованный сервисный центр.

Гарантийный срок исчисляется с момента продажи товара. При отсутствии подтверждения даты покупки (чека) или невозможности ее установления, гарантийный срок исчисляется с момента выпуска изделия производителем. В случае выхода товара из строя по вине предприятия изготовителя при соблюдении правил эксплуатации, изложенных в данном руководстве, владелец имеет право на бесплатный ремонт товара в течение гарантийного срока. Бесплатный ремонт товара производится только в течение гарантийного срока.

- Срок гарантии на основные узлы и компоненты (мотор, контроллер, бортовой компьютер) — 12 месяцев.
- Срок гарантии на аккумуляторную батарею — 6 месяцев. При попадании влаги на АКБ водяные маркеры становятся розового или красного цветов, что означает снятие с гарантии АКБ, контроллера и бортового компьютера данного устройства.
- Срок гарантии на зарядное устройство — 3 месяца.
- Срок службы (эксплуатации) устройства — 24 месяца.

Список авторизованных сервисных центров доступен на сайтах:
- www.kugookirin.ru
- serviceprovider.ru
- https://www.dns-shop.ru/service-center/

Устройство снимается с гарантийного обслуживания в случае:
- Наличия механических повреждений корпуса, блока питания.
- Несоответствия модели, серийного номера, указанных в руководстве по эксплуатации.
- Изменения конфигурации устройства или использования продукта в коммерческих целях.
- Наличия следов постороннего вмешательства, следов попадания воды в блок питания или попытки ремонта устройства в неавторизованных сервисных центрах.
- Обнаружения несанкционированного изменения конструкции или схемы устройства.
- Выхода устройства из строя вследствие неправильного использования, а также несоблюдения правил эксплуатации и зарядки.

Претензии по качеству работы изделия не принимаются в случае:

- Попадания внутрь изделия посторонних предметов, веществ, жидкостей, насекомых.
- Воздействия на устройство обстоятельств непреодолимой силы (водных стихий, ураганов, пожаров, землетрясений).
- Несоответствия государственным стандартам параметров электросетей и воздействия других подобных внешних факторов.
- Включения устройства в одну розетку с мощным потребителем электроэнергии, вызывающим скачки напряжения (холодильники, обогреватели, пылесосы и т.д.) мощностью более 1000 Ватт.

Гарантия не распространяется на:

- Расходные материалы и детали, подверженные естественному износу.
- Случаи ослабления фиксации резьбовых соединений.
- Потерянные крепежные элементы.
- Аккумуляторные батареи, выведенные из строя вследствие нарушения правил зарядки и хранения аккумуляторов, описанных в руководстве по эксплуатации.
- Колеса и корпус, так как они могут быть серьезно повреждены только в случае неправильной и неаккуратной эксплуатации пользователем.

В случае поломки колес, корпуса устройства, аккумуляторной батареи, ремонт детали, пришедшей в негодность, осуществляется за счет клиента. Производитель снимает с себя ответственность за оперативность такого ремонта и сохраняет за собой право в отказе от ремонта.

Правила и условия монтажа, хранения, перевозки (транспортировки), реализации и утилизации

- Правила и условия сборки устройства описаны в разделе «Сборка электросамоката» данного руководства по эксплуатации; устройство не требует постоянной фиксации.
- Хранение устройства должно производиться в упаковке в отапливаемых помещениях у изготовителя и потребителя при температуре воздуха от 5 °С до 40 °С и относительной влажности воздуха не более 80%. В помещениях не должно быть агрессивных примесей (паров кислот, щелочей), вызывающих коррозию.
- Перевозка устройства должна осуществляться в сухой среде.
- Устройство требует бережного обращения, оберегайте его от воздействия пыли, грязи, ударов, влаги, огня и т.д.
- Реализация устройства должна производиться в соответствии с местным законодательством.
- После окончания срока службы изделия его нельзя выбрасывать вместе с обычным бытовым мусором. Вместо этого оно подлежит сдаче на утилизацию в соответствующий пункт приема электрического и электронного оборудования для последующей переработки и утилизации в соответствии с федеральным или местным законодательством. Обеспечивая правильную утилизацию данного продукта, Вы помогаете сберечь природные ресурсы и предотвращаете ущерб для окружающей среды и здоровья людей, который возможен в случае ненадлежащего обращения. Более подробную информацию о пунктах приема и утилизации данного продукта можно получить в местных муниципальных органах или на предприятии по вывозу бытового мусора.
- При обнаружении неисправности устройства следует немедленно обратиться в авторизованный сервисный центр или утилизировать устройство.

Дополнительная информация

Изготовитель: Юнкан Юйцзюй Спортс Эквипмент Ко., Лтд.
3д. 2, 79-е шоссе Ситасань, г. Юнкан, пров. Чжэцзян, Китай.

Manufacturer: Yongkang Yuju Sports Equipment Co., Ltd.
Building 2,79th Xitasan Road, Yongkang City, Zhejiang Province, China.

Сделано в Китае.

Импортер в России: ООО «ДНС ЛОДЖИСТИК»,
690068, Россия, Приморский край, г. Владивосток, проспект 100-летия Владивостока, дом 155, корпус 3, офис 5.
Адрес электронной почты: dns-logistic.llc@mail.dlogistix.com

Спецификации, информация о продукте и его внешний вид могут быть изменены без предварительного уведомления пользователя.

Дата изготовления зашифрована в серийном номере.

Серийный номер:

_____

Расшифровка серийного номера

KZY	3	52	000001
1.	2.	3.	4.

1. Уникальный префикс поставщика.
2. Последняя цифра года начала производства.
3. Номер недели.
4. Порядковый номер устройства.

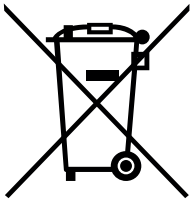

V.1


KUGOO