RU

KUGOO C1+

РУКОВОДСТВО ПО ЭКСПЛУАТАЦИИ

KUGOO

www.kugookirin.ru

СОДЕРЖАНИЕ

МЕРЫ ПРЕДОСТОРОЖНОСТИ····02

КОМПЛЕКТАЦИЯ····03

СХЕМА УСТРОЙСТВА····04

СБОРКА И УСТАНОВКА····05-06

ПРИБОРНАЯ ПАНЕЛЬ····07

ПРАВИЛА И УСЛОВИЯ БЕЗОПАСНОЙ ЭКСПЛУАТАЦИИ····08-09

ПОДГОТОВКА К УПРАВЛЕНИЮ····10

ЗАРЯДКА И АККУМУЛЯТОР····11-12

ТЕХНИЧЕСКИЕ ХАРАКТЕРИСТИКИ····13

ОБСЛУЖИВАНИЕ И УХОД····14-15

ИНФОРМАЦИЯ О ГАРАНТИИ····16-17

ПРАВИЛА И УСЛОВИЯ МОНТАЖА, ХРАНЕНИЯ, ПЕРЕВОЗКИ (ТРАНСПОРТИРОВКИ), РЕАЛИЗАЦИИ И УТИЛИЗАЦИИ····18

ДОПОЛНИТЕЛЬНАЯ ИНФОРМАЦИЯ····19

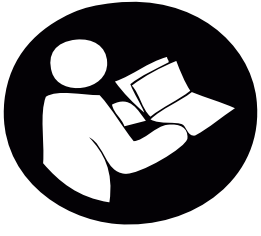

Уважаемый покупатель!

Мы постоянно обновляем нашу продукцию, поэтому фактическое изделие может отличаться от представленного в данном руководстве.
Перед началом эксплуатации внимательно прочитайте данное руководство, в котором содержится важная информация, касающаяся Вашей безопасности, а также рекомендации по правильному использованию продукта и уходу за ним. Позаботьтесь о сохранности настоящего руководства и используйте его в качестве справочного материала при дальнейшей эксплуатации изделия.
Мы не несем ответственности за любые претензии, обязательства или убытки, возникающие в результате нарушения потребителем местных законов и правил.

⚠ МЕРЫ ПРЕДОСТОРОЖНОСТИ

- Рекомендуется начинать движение только после предварительного обучения на открытой местности.
- К управлению электросамокатом не допускаются лица, находящиеся в состоянии алкогольного опьянения.
- Избегайте резких маневров. Во время движения не опускайте ноги на землю, держите обе руки на руле.
- Перед началом движения убедитесь в отсутствии ослабленных креплений и поврежденных деталей.
- Проверяйте уровень заряда электросамоката перед каждой поездкой. Для зарядки аккумулятора используйте комплектное зарядное устройство.
- Не превышайте максимально допустимую нагрузку.
- Не подвергайте электросамокат длительному воздействию прямых солнечных лучей, влаги и высоких температур. Держите электросамокат в чистоте.
- Электросамокат является сложным техническим устройством повышенной опасности, и обращаться с ним следует с особой осторожностью. Во избежание потери управления в сложных дорожных условиях передвигайтесь на электросамокате аккуратно и медленно.
- Не производите никаких изменений в конструкции устройства. Замена деталей должна осуществляться только квалифицированными специалистами авторизованного сервисного центра.
- Соблюдайте установленные правила дорожного движения.
- Во избежание короткого замыкания не допускайте контакта электрических деталей устройства с водой.
- Убедитесь, что водитель внимательно ознакомился с информацией, изложенной в данном руководстве.

КОМПЛЕКТАЦИЯ

Внимательно проверьте содержимое упаковки.
Сохраните внешнюю упаковку на случай, если вам придется повторно транспортировать электросамокат.

1. Электросамокат.
2. Сиденье.
3. Корзина.
4. Зарядное устройство.
5. Набор инструментов.
6. Руководство
   по эксплуатации.

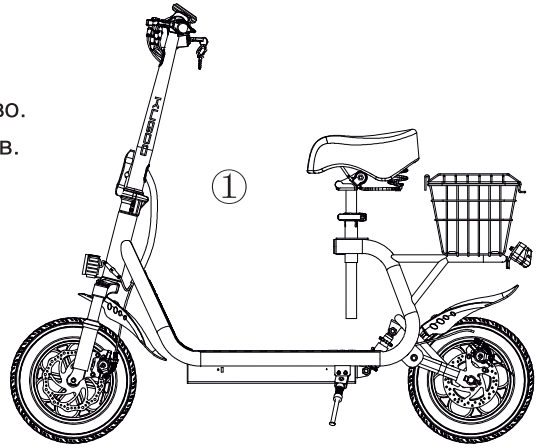

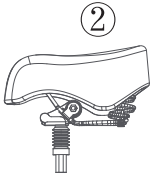



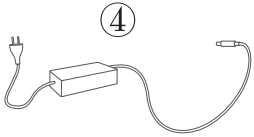

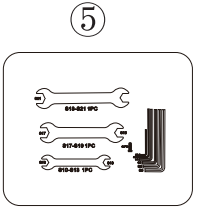



СХЕМА УСТРОЙСТВА

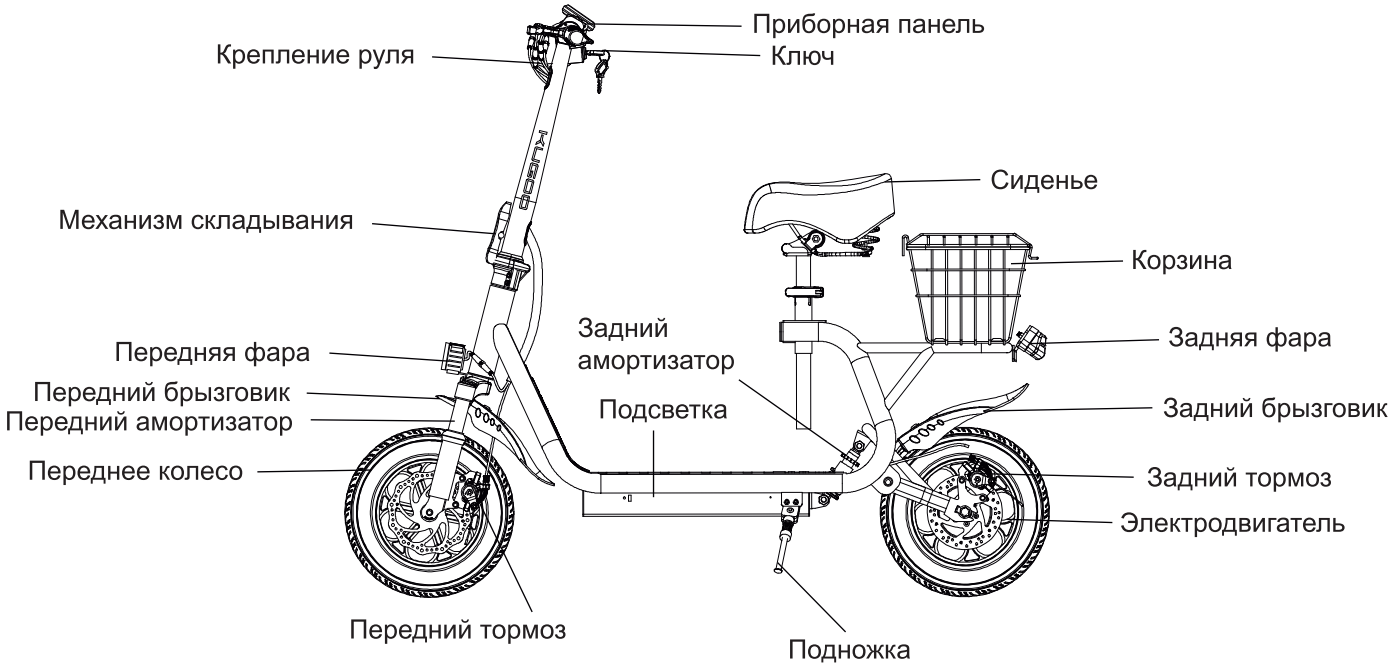

СБОРКА И УСТАНОВКА

Осторожно откройте коробку. Уберите упаковочный материал.
Перед выполнением любой процедуры сборки или обслуживания убедитесь, что выключатель питания находится в положении “OFF”.

1. Поднимите стойку руля и зафиксируйте механизм складывания.

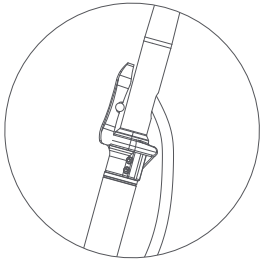

2. Поместите рулевую перекладину в пазы крепления.
   Убедитесь, что рулевая перекладина выровнена, затем затяните винты.

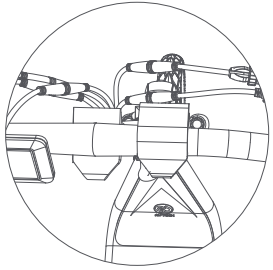

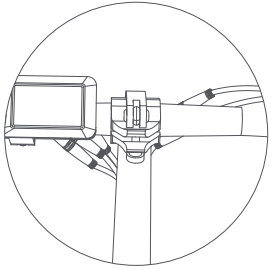

3. Установка сиденья: ослабьте фиксатор, вкрутите сиденье, отрегулируйте его по высоте и закрепите с помощью фиксатора.

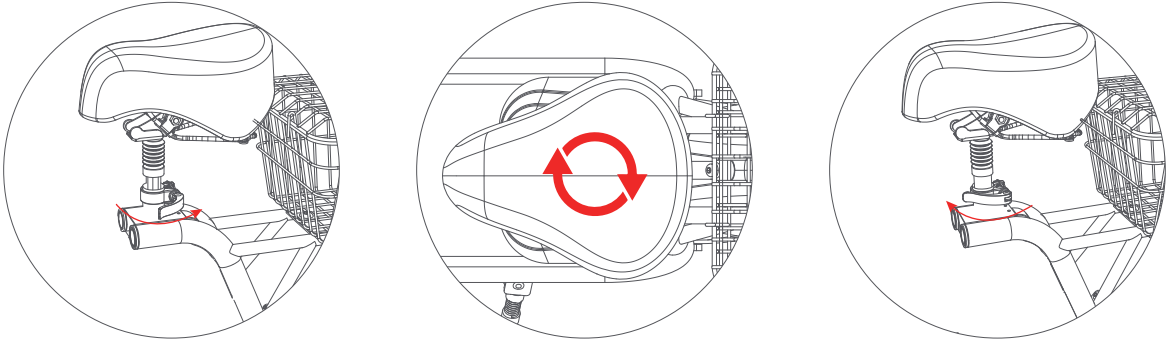

4. Установка корзины: закрепите корзину на заднем кронштейне с помощью винтов.

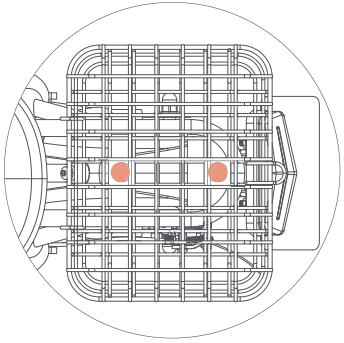

ПРИБОРНАЯ ПАНЕЛЬ

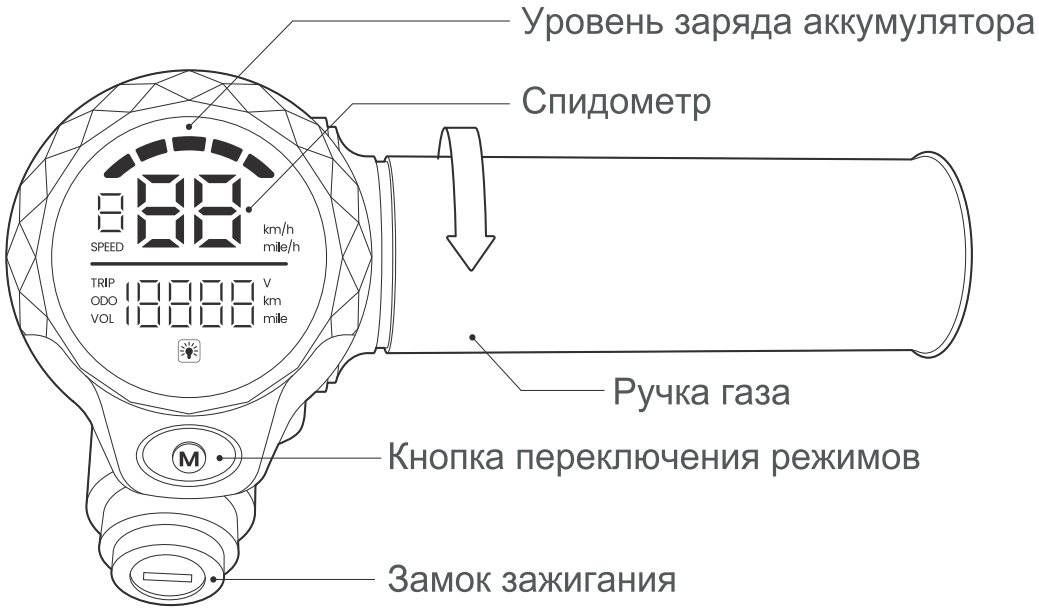

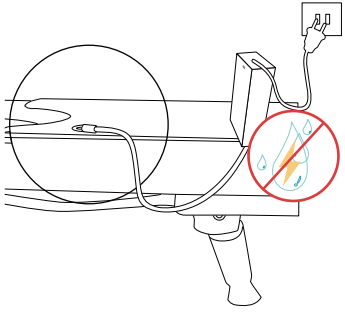

Заряжайте устройство в месте, защищенном от влаги и прямых солнечных лучей.



Не допускайте попадания влаги на зарядное устройство.



1. Перед поездкой обязательно надевайте защитный шлем и другое защитное снаряжение.



2. Не превышайте максимальный угол наклона (15°). Не допускайте резких подъемов или спусков.



3. Избегайте препятствий во время езды.
Не передвигайтесь по газону или брусчатке.
Не допускайте погружения электросамоката в воду больше чем на 3 см.

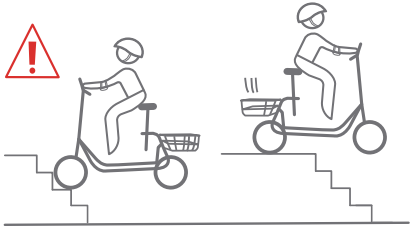

4. Не передвигайтесь по ступеням.

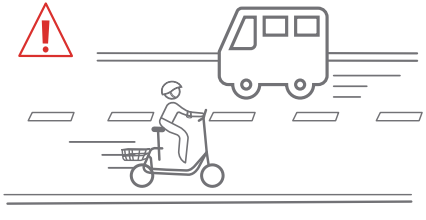

5. Устройство не предназначено для передвижения по автомобильным дорогам общего пользования.



6. Не проезжайте по лужам.

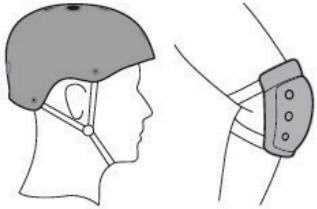

Обязательно надевайте защитное снаряжение:
шлем, наколенники, налокотники, перчатки,
щитки для запястий и т. д.

- Наденьте удобную спортивную одежду и обувь.
- Убедитесь в отсутствии препятствий на дороге.
- Убедитесь в работоспособности рычагов переднего и заднего тормоза. Проверьте исправность самих тормозов.
- Убедитесь в надежности крепления руля и колес.
- Проверьте работу отражателей и фар.
- Проверьте состояние шин и давление воздуха в них.
- Проверяйте состояние электросамоката перед каждой поездкой.

- Поверните ручку газа, чтобы ускориться.
- Нажмите на рычаги переднего и заднего тормозов, чтобы затормозить.

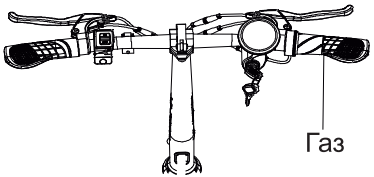

ЗАРЯДКА И АККУМУЛЯТОР

Зарядка электросамоката



- Разъем для зарядки расположен в нижней части деки устройства.
- Вставьте зарядный кабель в разъем для зарядки.
- Во время зарядки световой индикатор зарядного устройства горит красным цветом. Когда батарея полностью заряжена, световой индикатор горит зеленым цветом.
- Чтобы продлить срок службы батареи, отключайте зарядное устройство сразу после завершения зарядки аккумулятора.
- Во избежание повреждения аккумулятора используйте только оригинальное зарядное устройство.
- По завершении зарядки аккумулятора всегда закрывайте разъем специальной резиновой заглушкой.
- Избегайте прямого контакта с батареей и зарядным устройством во время зарядки. Зарядное устройство может незначительно нагреваться, это нормально.

Аккумулятор

- Проверьте заряд батареи перед первым использованием.
- Рекомендуется заряжать батарею после каждого использования электросамоката.
- Заряжайте неиспользуемый аккумулятор один раз в месяц во избежание его полной разрядки.
- Используйте зарядное устройство исключительно для зарядки аккумулятора данного электросамоката.

- Не используйте и не заряжайте батарею при температуре выше 40°C и ниже 0°C.
- Не держите батарею вблизи источника огня.
- Не погружайте аккумулятор в воду или кислоту.
- После езды в дождливый день не заряжайте аккумулятор электросамоката — подождите не менее 24 часов.
- Заряжайте устройство в помещении, оснащенном детектором дыма.
- При возгорании батареи не пытайтесь тушить ее водой. Вместо этого используйте для тушения песок или другие антипирены.
- Храните аккумулятор в месте, недоступном для детей и домашних животных.
- При обнаружении неисправности аккумулятора или зарядного устройства (чрезмерный нагрев, нехарактерный запах во время зарядки, механические повреждения) немедленно прекратите их использование и обратитесь в авторизованный сервисный центр.

ТЕХНИЧЕСКИЕ ХАРАКТЕРИСТИКИ

Пункт	Описание
Модель	C1+
Торговая марка	Kugoo
Вес устройства	26 кг
Максимальная нагрузка	150 кг
Максимальная скорость	45 км/ч
Запас хода	35–45 км
Батарея	литий-ионная, 48 В, 13 А·ч
Мощность двигателя	500 Вт
Зарядное устройство	54,6 В, 2 А
Время зарядки	5–7 часов
Диаметр колес	12"
Тормоз	Дисковый

∗Максимальная скорость и запас хода зависят от:Веса польз ователяКачества дорожного покрытияУровня заряда батаре иПогодных условий и температуры окружающей среды

ОБСЛУЖИВАНИЕ И УХОД

Очистка и хранение

- Отключите электросамокат перед очисткой. Протрите поверхности устройства слегка влажной салфеткой. Используйте для очистки воду или нейтральные моющие средства.
- Не очищайте поверхности устройства спиртом, бензином, керосином или другими коррозионными и летучими химическими растворителями.
- Не подставляйте устройство под струю воды.
- Во избежание коррозии и поломки устройства храните электросамокат в сухом проветриваемом помещении.
- При постановке устройства на длительное хранение проверяйте уровень заряда аккумулятора не реже одного раза в месяц. Подзаряжайте неиспользуемый аккумулятор.
- Не допускайте длительного нахождения устройства на открытом воздухе, так как избыточный солнечный свет, дождь, слишком низкие или слишком высокие температуры могут привести к сокращению срока службы батареи.

ТЕХНИЧЕСКОЕ ОБСЛУЖИВАНИЕ АККУМУЛЯТОРА

- Используйте только оригинальные аккумуляторы и зарядные устройства.
- Не трогайте зарядные контакты. Во избежание короткого замыкания не допускайте контакта аккумулятора с металлическими предметами.
- Не разбирайте отработанный аккумулятор: утилизируйте его в соответствии с местными правилами.
- Чтобы продлить срок службы аккумулятора, заряжайте его после каждого использования устройства.

ТЕХНИЧЕСКОЕ ОБСЛУЖИВАНИЕ ШИН

- Убедитесь, что шины накачиваются надлежащим образом. Не накачивайте шины слишком сильно, старайтесь поддерживать одинаковое давление в обеих шинах.
- Если шины повреждены или чрезмерно изношены, обратитесь в авторизованный сервисный центр для их замены.

Перед началом использования устройства убедитесь в его полной комплектности и проведите сборку: не забудьте проверить все резьбовые соединения, протяните все болты, винты и гайки, проверьте работу всех эксцентриков и закрутите их, проверьте механизм складывания.
В случае, если купленное вами устройство будет нуждаться в гарантийном ремонте, просим Вас обратиться в авторизованный сервисный центр.
Гарантийный срок исчисляется с момента продажи товара. При отсутствии подтверждения даты покупки (чека) или невозможности ее установления, гарантийный срок исчисляется с момента выпуска изделия производителем. В случае выхода товара из строя по вине предприятия изготовителя при соблюдении правил эксплуатации, изложенных в данном руководстве, владелец имеет право на бесплатный ремонт товара в течение гарантийного срока. Бесплатный ремонт товара производится только в течение гарантийного срока.

- Срок гарантии на основные узлы и компоненты (мотор, контроллер, бортовой компьютер) — 12 месяцев.
- Срок гарантии на аккумуляторную батарею — 6 месяцев. При попадании влаги на АКБ водяные маркеры становятся розового или красного цветов, что означает снятие с гарантии АКБ, контроллера и бортового компьютера данного устройства.
- Срок гарантии на зарядное устройство — 3 месяца.
- Срок службы (эксплуатации) устройства — 24 месяца.

Список авторизованных сервисных центров доступен на сайтах:
- www.kugookirin.ru
- serviceprovider.ru
- https://www.dns-shop.ru/service-center/

В случае поломки колес, корпуса устройства, аккумуляторной батареи, ремонт детали, пришедшей в негодность, осуществляется за счет клиента. Производитель снимает с себя ответственность за оперативность такого ремонта и сохраняет за собой право в отказе от ремонта.

Устройство снимается с гарантийного обслуживания в случае:

- Наличия механических повреждений корпуса, блока питания.
- Несоответствия модели, серийного номера, указанных в руководстве по эксплуатации.
- Изменения конфигурации устройства или использования продукта в коммерческих целях.
- Наличия следов постороннего вмешательства, следов попадания воды в блок питания или попытки ремонта устройства в неавторизованных сервисных центрах.
- Обнаружения несанкционированного изменения конструкции или схемы устройства.
- Выхода устройства из строя вследствие неправильного использования, а также несоблюдения правил эксплуатации и зарядки.

Претензии по качеству работы изделия не принимаются в случае:

- Попадания внутрь изделия посторонних предметов, веществ, жидкостей, насекомых.
- Воздействия на устройство обстоятельств непреодолимой силы (водных стихий, ураганов, пожаров, землетрясений).
- Несоответствия государственным стандартам параметров электросетей и воздействия других подобных внешних факторов.
- Включения устройства в одну розетку с мощным потребителем электроэнергии, вызывающим скачки напряжения (холодильники, обогреватели, пылесосы и т.д.) мощностью более 1000 Ватт.

Гарантия не распространяется на:

- Расходные материалы и детали, подверженные естественному износу.
- Случаи ослабления фиксации резьбовых соединений.
- Потерянные крепежные элементы.
- Аккумуляторные батареи, выведенные из строя вследствие нарушения правил зарядки и хранения аккумуляторов, описанных в руководстве по эксплуатации.
- Колеса и корпус, так как они могут быть серьезно повреждены только в случае неправильной и неаккуратной эксплуатации пользователем.

ПРАВИЛА И УСЛОВИЯ МОНТАЖА, ПЕРЕВОЗКИ (ТРАНСПОРТИРОВКИ), ХРАНЕНИЯ, РЕАЛИЗАЦИИ И УТИЛИЗАЦИИ

- Сборка устройства описана в разделе «Сборка и установка»; устройство не требует постоянной фиксации.
- Хранение устройства должно производиться в упаковке в отапливаемых помещениях у изготовителя и потребителя при температуре воздуха от 5 °С до 40 °С и относительной влажности воздуха не более 80%. В помещениях не должно быть агрессивных примесей (паров кислот, щелочей), вызывающих коррозию.
- Перевозка устройства должна осуществляться в сухой среде.
- Устройство требует бережного обращения, оберегайте его от воздействия пыли, грязи, ударов, влаги, огня и т.д.
- Реализация устройства должна производиться в соответствии с местным законодательством.
- После окончания срока службы изделия его нельзя выбрасывать вместе с обычным бытовым мусором. Вместо этого оно подлежит сдаче на утилизацию в соответствующий пункт приема электрического и электронного оборудования для последующей переработки и утилизации в соответствии с федеральным или местным законодательством. Обеспечивая правильную утилизацию данного продукта, вы помогаете сберечь природные ресурсы и предотвращаете ущерб для окружающей среды и здоровья людей, который возможен в случае ненадлежащего обращения. Более подробную информацию о пунктах приема и утилизации данного продукта можно получить в местных муниципальных органах или на предприятии по вывозу бытового мусора.
- При обнаружении неисправности устройства следует немедленно обратиться в авторизованный сервисный центр или утилизировать устройство.

Изготовитель: ЮнКан Сумэйдэ Индастри Энд Трэйд Ко., Лтд.
Эт. 1, завод №5, №661, зап. шоссе Цзючжоу, зона экономического развития Юнкан, г. Цзиньхуа, пров. Чжэцзян, Китай.

Manufacturer: YongKang Sumeide Industry And Trade Co.,Ltd.
Floor 1, No.5 plant, No.661, Jiuzhou West Road, Yongkang Economic Development Zone, Jinhua City, Zhejiang Province, China.

Сделано в Китае.

Импортер в России: ООО «ДНС ЛОДЖИСТИК»,
690068, Россия, Приморский край, г. Владивосток, проспект 100-летия Владивостока, дом 155, корпус 3, офис 5.
Адрес электронной почты: dns-logistic.llc@mail.dlogistix.com

Спецификации, информация о продукте и его внешний вид могут быть изменены без предварительного уведомления пользователя.

Дата изготовления зашифрована в серийном номере.

Серийный номер:

_____

V.1

Расшифровка серийного номера

KZY	3	52	000001
1.	2.	3.	4.

1. Уникальный префикс поставщика.
2. Последняя цифра года начала производства.
3. Номер недели.
4. Порядковый номер устройства.




KUGOO