RAGEX

РУКОВОДСТВО ПОЛЬЗОВАТЕЛЯ

Если у вас возникнут трудности с использованием нашей техники, свяжитесь с нашим отделом заботы отсканировав QR-код с нужным мессенджером:

или пишите нам на почту: **care@ragexstore.ru**
и в Whatsapp по номеру телефона: **+7(925)488-56-92**

Мы работаем ежедневно с 9:00 до 21:00

Мы расскажем про особенности использования и сможем проконсультировать вас по любым вопросам о наших приборах.

Официальный сервисный центр RAGEX в РБ:
ЗАО «ТГТ», г. Минск, пр-т Дзержинского, 90, пом. 417
тел.: +375(25)601-87-77, ragexstore.by

Официальный сервисный центр RAGEX в РФ:
ООО «КингПро», г. Москва, пр-т Волгоградский, 35, оф. 101а
тел.: +7(495)182-72-52, ragexstore.ru

ВВЕДЕНИЕ
Техника безопасности.....4

ОБЗОР УСТРОЙСТВА
Технические характеристики.....6
Комплектация.....7

ЭКСПЛУАТАЦИЯ УСТРОЙСТВА
Перед началом использования.....8
Сборка устройства.....9
Использование.....11

ПРОЧЕЕ
Возможные проблемы и пути их решения.....12
Уход.....13
Хранение и транспортировка.....14
Утилизация.....15
Информация о сертификате соответствия.....16
Информация о декларации соответствия.....16

ТЕХНИКА БЕЗОПАСНОСТИ

- Перед использованием устройства прочитайте инструкцию пользователя.
- Устройство предназначено для использования в домашних условиях или в условиях закрытых помещений кафе, ресторанов и т.п. Не используйте его на открытом воздухе, а также в промышленных целях.
- Устройство не предназначено для использования детьми. **Не оставляйте прибор рядом с детьми без присмотра.** Не позволяйте детям играть с упаковкой, самим устройством или частями устройства.
- Перед использованием убедитесь в целостности провода питания и вилки. Не используйте устройство, если присутствуют любые повреждения провода питания или вилки.
- Не допускается подключение прибора к розетке, в которую уже подключены другие электроприборы.
- Не рекомендуется использовать удлинитель.
- Следите, чтобы кабель питания устройства не был вблизи объектов, которые могут его нагревать, повреждать, а также вблизи воды.
- Запрещается погружать корпус устройства в воду и другие жидкости. **Не допускайте попадания жидкости внутрь корпуса прибора,** на шнур питания.
- Не прикасайтесь ко внутренним частям устройства во время его работы, не засовывайте в устройство посторонние предметы.
- Будьте очень осторожны при обращении с лезвиями или вставками. Будьте особенно осторожны, вынимая их, ведь режущие кромки очень острые, дождитесь полной их остановки.
- Устройство должно быть установлено на устойчивой поверхности и так, чтобы окружающие предметы не мешали его работе.
- Не эксплуатируйте прибор без присмотра! Если вам необходимо покинуть рабочее место, всегда выключайте прибор и вынимайте вилку из розетки.
- Не прикасайтесь к проводам устройства, а также к корпусу работающего устройства и его крышке мокрыми руками. Не

протирайте подключенное к сети устройство влажной тряпкой.

- Выключите прибор и отсоедините его от источника питания, прежде чем менять принадлежности или приближаться к движущимся деталям, а также перед очисткой.
- Люди с сенсорными и умственными нарушениями могут использовать устройство только при условии присмотра взрослого человека рядом и проинформированности о технике безопасности и правилах обращения с данной техникой.
- После использования отключите вилку от электросети и проследите, чтобы она не находилась вблизи огня или воды.
- Не превышайте максимальное содержание продуктов, указанное на аксессуарах.
- Запрещены самостоятельный ремонт прибора или внесение изменений в его конструкцию. Ремонт прибора должен производиться исключительно специалистом авторизованного сервисного центра.
- При возникновении признаков неполадок в работе устройства немедленно отключите его от сети питания.
- Во избежание опасности, этот прибор не должен питаться через внешнее коммутационное устройство, такое как таймер и т.п.
- Не подключайте прибор к розетке, пока не будут установлены все его составляющие.
- Если присутствуют любые повреждения кабеля, запрещено использование устройства. Кабель должен быть заменен производителем или авторизованным сервисным центром.
- Не подключайте прибор к розетке, пока не будут установлены все его составляющие.
- В случае несоблюдения пользователем условий настоящей инструкции компания-производитель не несет ответственности за вред, причиненный вам и вашему имуществу.

ТЕХНИЧЕСКИЕ ХАРАКТЕРИСТИКИ

Мощность	100 Вт
Напряжение	220-240 В, 50/60 Гц
Уровень шума	Менее 75 дБ
Большая емкость	4.5 л
Двигатель	Индукционный
Скороть вне загрузки	1400 +- 10% об/мин
Срок службы	3000 ч
Гарантийный срок	1 год

Вследствие постоянного совершенствования продукции производитель сохраняет за собой право на внесение изменений в конструкцию, комплектацию и технические характеристики. Правила безопасности для пользования устройством при этом остаются актуальными.

КОМПЛЕКТАЦИЯ

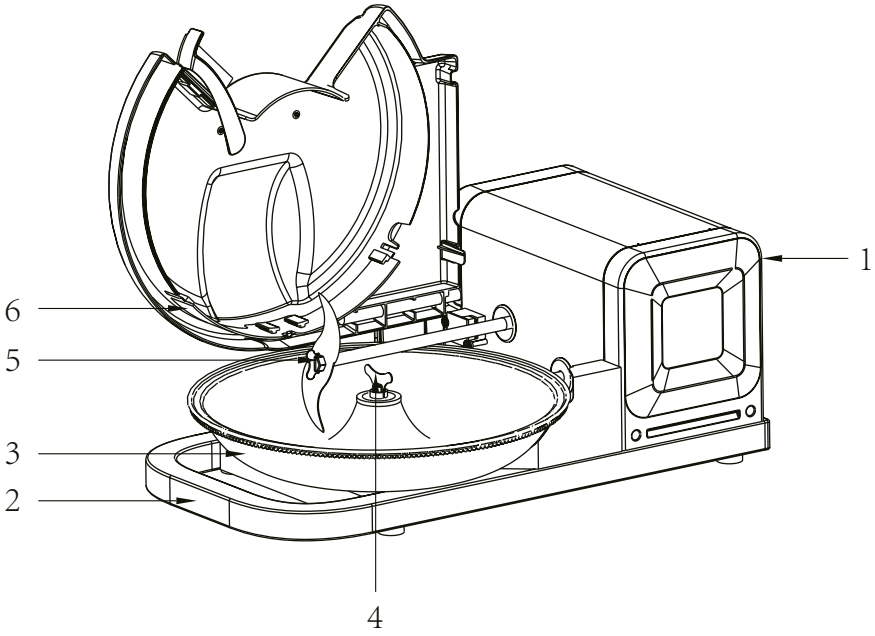

1	Моторный блок комбайна	4	Фиксирующий винт
2	Платформа	5	S-образное лезвие
3	Съёмная чаша комбайна	6	Крышка

ПЕРЕД НАЧАЛОМ ИСПОЛЬЗОВАНИЯ

- Аккуратно достаньте устройство и его комплектующие из коробки. Снимите все упаковочные материалы. Убедитесь, что все комплектующие на месте, не имеют повреждений, сколов и других дефектов.



Сохраните на корпусе предупреждающие наклейки, наклейки-указатели и наклейку с серийным номером.

- После транспортировки или хранения при низких температурах необходимо выдержать прибор при комнатной температуре не менее 2 часов перед включением.

- Протрите корпус изделия слегка влажной тканью. Вытрите насухо. **Не промывайте моторный блок под водой!**

- Промойте крышку, чашу кухонного комбайна, все насадки, ножи, под теплой проточной водой (можно использовать привычное средства для мытья посуды). Вытрите насухо.

- Установите прибор на ровную, чистую и сухую поверхность

- После пробного запуска новый кухонный комбайн может издавать запах пластика. Это нормально.

- Подготовьте продукты, которые будете измельчать, промыв их и нарезав на кусочки. Если вы планируете работать с мясом, очистите его от костей и нарежьте кусочками 2-3 см.

- Далее переходите к сборке устройства в соответствии с вашим запросом.

СБОРКА УСТРОЙСТВА

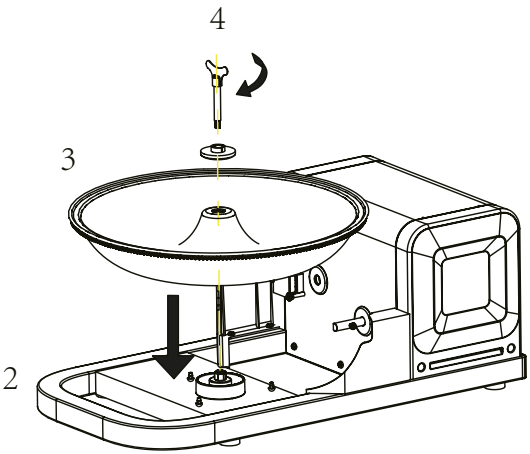

- **ШАГ 1.** Установите чашу (3) на платформу (2), зафиксируйте ее сверху винтом, закрутив его по часовой стрелке (4).

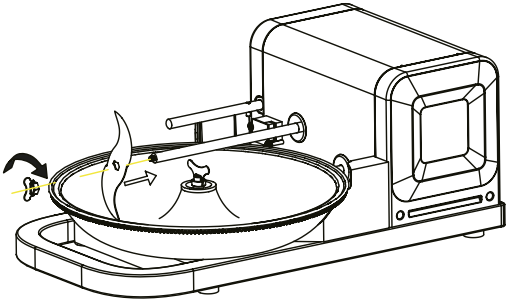

- **ШАГ 2.** Установите S-образный нож на длинный вал, аккуратно удерживая его за пластиковое основание и закручивая против часовой стрелки. **Будьте острожны, лезвия очень острые.**

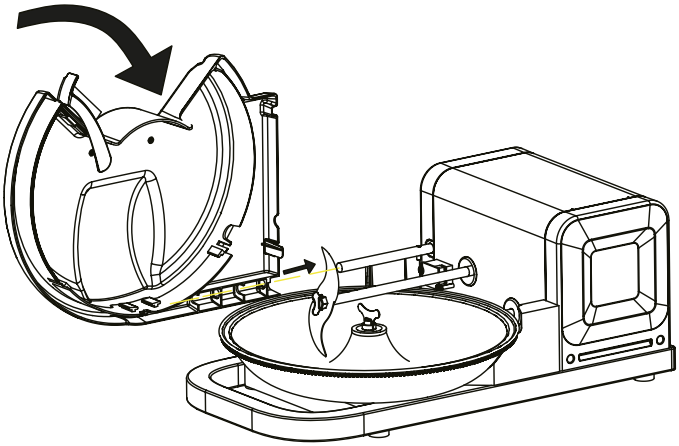

- **ШАГ 3.** Установите крышку, надев её на коротки вал. Никаких дополнительных фиксаций для нее не требуется.

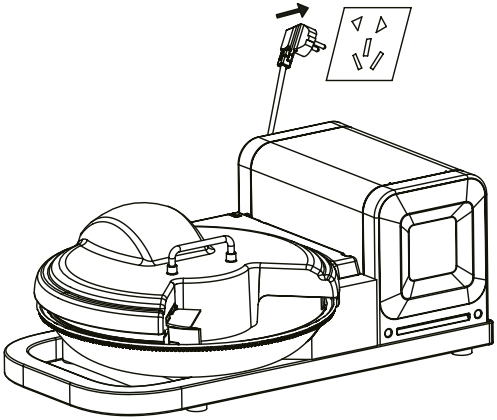

- **ШАГ 4.** Установите спойлел в паз крышки под углом 45 градусов (по необходимости) и подключите устройство к сети. Затем нажмите кнопку запуска на моторном блоке устройства.

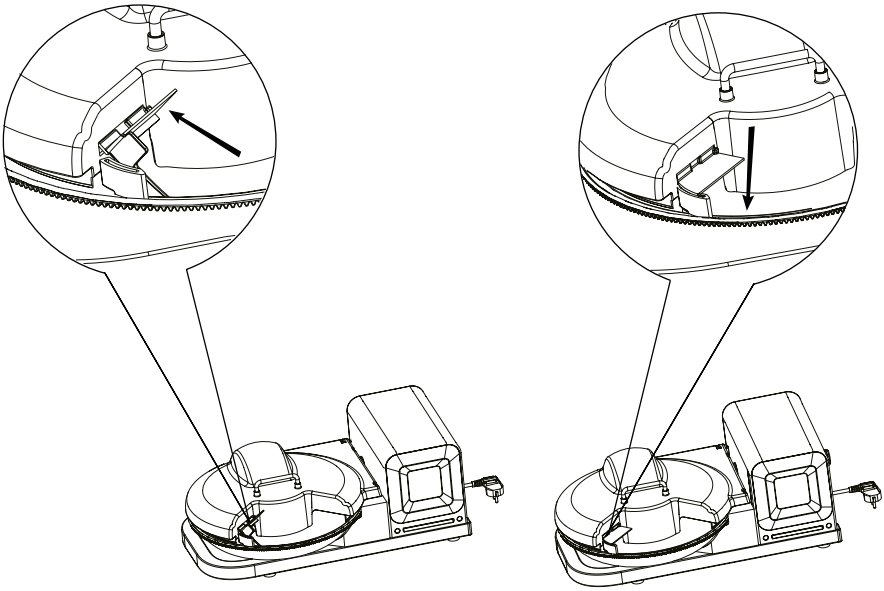

ИСПОЛЬЗОВАНИЕ

- Не добавляйте ингредиенты для измельчения прежде, чем включите устройство. Загружайте продукты в уже запущенный комбайн. При этом скорость не должна быть слишком высокой.

- Аккуратно постепенно погружайте продукты в загрузочное отверстие. **Не допускайте попадание пальцев или посторонних предметов в чашу.**

- **Единовременный объём продуктов для обработки не должен превышать 1 кг.**

- Мясо должно быть обязательно очищено от костей и нарезано небольшими кусочками (рекомендуемый размер 2-3 см).

- Если в крышке не установлена пластиковая вставка-спойлер, измельчения будет более грубым. **Если вам необходима более мелкая шинковка,** остановите работу комбайна и установите на крышку спойлер.

- Рекомендованное время измельчения на одну сессию – **1 минута.**

- После завершения измельчения сначала отключите питание, затем открывайте защитную крышку. После этого открутите S-образное лезвие (при условии полной его остановки) и снимите его с вала **(держитесь только за пластиковое основание, не касайтесь лезвий!)**. Далее открутите винт, фиксирующий чашу и снимите чашу с продуктом для выгрузки.

ВОЗМОЖНЫЕ ПРОБЛЕМЫ И ПУТИ РЕШЕНИЯ

1. **Комбайн не запускается**

- **Комбайн оснащен системой защиты от случайного включения.** При закрытии крышка зажимает предохранительный выключатель, после чего комбайн может быть запущен.

В случае, если комбайн не запускается, проверьте правильность установки крышки на вал и ее закрытия. Без крышки комбайн не может быть запущен.

- Также рекомендуется проверить, хорошо ли подключена вилка в розетку.

2. **При работе комбайна ощущается слишком сильная вибрация и шум**

- Проверьте правильность установки чаши и винта.
- Проверьте правильность установки S-образного ножа.
- Проверьте правильность установки крышки.

УХОД

- Проводите очистку устройства после того, как завершите работу по измельчению.

- Перед чисткой прибора выключите его и отключите от сети электропитания.

- Корпус устройства протирайте слегка влажной или сухой тканью. **Не помещайте под воду моторный блок устройства. Используйте и храните моторный блок только в полностью сухом виде.**

- Мойте насадки, чаши и крышки сразу после использования устройства. Используйте для мытья мягкое моющее средство для посуды и неабразивную губку. **Не используйте** агрессивные моющие средства и абразивные материалы.

- После мытья вытрите чаши, крышку и другие элементы сухим полотенцем или просушите их на воздухе.



Помните, что лезвия очень острые. **Никогда не прикасайтесь к лезвиям голыми руками во избежание порезов.**

- **Не используйте для очистки деталей комбайна посудомоечную машину!**

ХРАНЕНИЕ И ТРАНСПОРТИРОВКА

- Храните устройство в сухом вентилируемом месте вдали от нагревательных приборов и попадания прямых солнечных лучей.Перед помещением на хранение, убедитесь, что устройство остыло и находится в сухом виде.

- Чтобы не повредить шнур питания, не наматывайте его на корпус. Всегда расправляйте шнур перед оставлением устройства на хранение.

- При транспортировке и хранении не подвергайте устройство механическому воздействию, которое может привести к повреждению устройства или нарушению целостности упаковки.

- Упаковочный материал (пенопласт, плёнка и т. д.) может быть опасен для детей. Утилизируйте его в соответствии с местными правилами или храните в недоступном для детей месте.

УТИЛИЗАЦИЯ

- Прибор по окончании срока службы может быть утилизирован отдельно от обычного бытового мусора. Его можно сдать в специальный пункт приема электроприборов на переработку.
- Материалы перерабатываются в соответствии с их классификацией.
- Сдав этот прибор по окончании его срока службы на переработку или в случае, если он вам больше не нужен, вы внесете большой вклад в защиту окружающей среды.
- Список пунктв приема электронных приборов и электроприборов на переработку вы можете получить в муниципальных органах государственной власти.
- Упаковка, может быть выброшена в контейнер для повторной переработки.



Такая маркировка означает, что это устройство нельзя выбрасывать вместе с обычными бытовыми отходами.
Для предотвращения возможного вреда окружающей среде и здоровью людей в результате некотролируемого сброса отходов подойдите к вопросу утилизации ответственно и сдайте отслужившее устройство на переработку. Этим вы поспособствуете экологически безопасному повторному использованию материальных ресурсов.



Материалы, помеченные этим знаком, можно переработать.

ИНФОРМАЦИЯ О СЕРТИФИКАТЕ СООТВЕТСТВИЯ

Товар сертифицирован.

Прибор соответствует требованиям:
Технического регламента Таможенного союза ТР ТС 004/2011
«О безопасности низковольтного оборудования»
Технического регламента Таможенного союза ТР ТС 020/2011
«Электромагнитная совместимость технических средств»

№ сертификата: ЕАЭС KG417/033.CN.02.03637
Срок действия: от 26.06.2025 до 15.03.2028

ИНФОРМАЦИЯ О ДЕКЛАРАЦИИ СООТВЕТСТВИЯ

Прибор Соответствует требованиям:
Технического регламента Евразийского экономического союза
ТР ЕАЭС 037/2016 «Об ограничении применения опасных веществ
в изделиях электротехники и радиоэлектроники»

№ декларации: ЕАЭС KG417/033.Д.0010790
Срок действия: от 16.03.2023 до 15.03.2028

Срок службы: 2 года
Срок гарантии: 12 месяцев

EAC товар
сертифицирован

Изготовитель: Санлида Электрикал Техноложи Ко., ЛТД. 101 Здание А, 27 Цзянцзюньмао Комьюнити, Ульян Комьюнити, Лунган-стрит, Район Лунган, Шэньчжэнь, Гуандун, Китай.

Импортер: ЗАО «ТГТ», Республика Беларусь, 220083, г. Минск, пр-т Дзержинского, д. 90, пом. 427.

Разработано в Беларуси. Сделано в Китае.

Уполномоченная организация для принятия претензий на территории РФ:
ООО «КингПро», 109316, г. Москва, пр-т Волгоградский 35, оф. 101а.

Уполномоченная организация для принятия претензий на территории РБ:
ЗАО «ТГТ», 220083, г. Минск, пр-т Дзержинского, д. 90, пом. 427.

ТВОЙ ЛИЧНЫЙ ШЕФ-ПОВАР

RAGEX — белорусский бренд, созданный как сочетание надежности, качества и доступности. Если вы цените функциональность и хотите, чтобы техника делала вашу жизнь комфортнее ежедневно, вы точно его оцените.

Наш бренд постоянно обновляет ассортимент, следуя за новейшими трендами с учетом потребностей наших клиентов. Мы стремимся предложить вам самые современные и инновационные решения для вашего дома.

Будем благодарны за фото-отзывы
результатов вашей готовки – это нас вдохновляет!

Подписывайтесь на наши соц. сети и следите за новинками:

ragex_store
ragex_store
ragex_world

ragexstore.ru