单色说明书，对折页
折后尺寸：100*95mm
纸材质：80g书写纸



封面

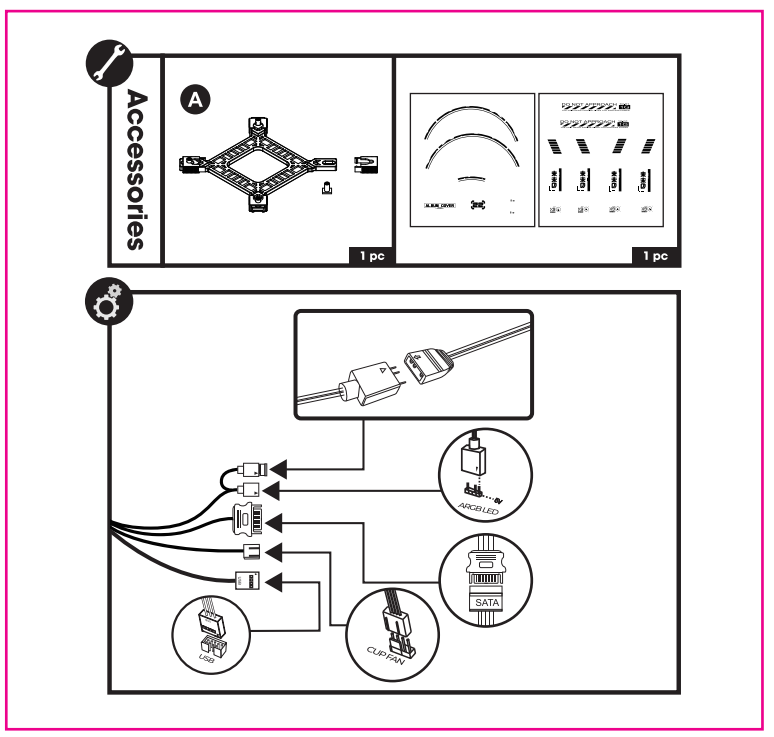

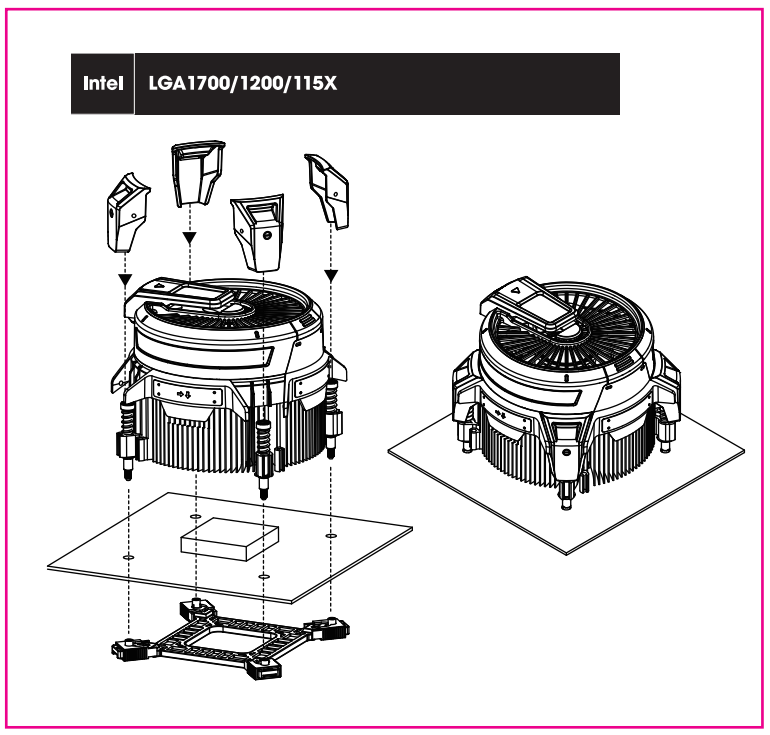

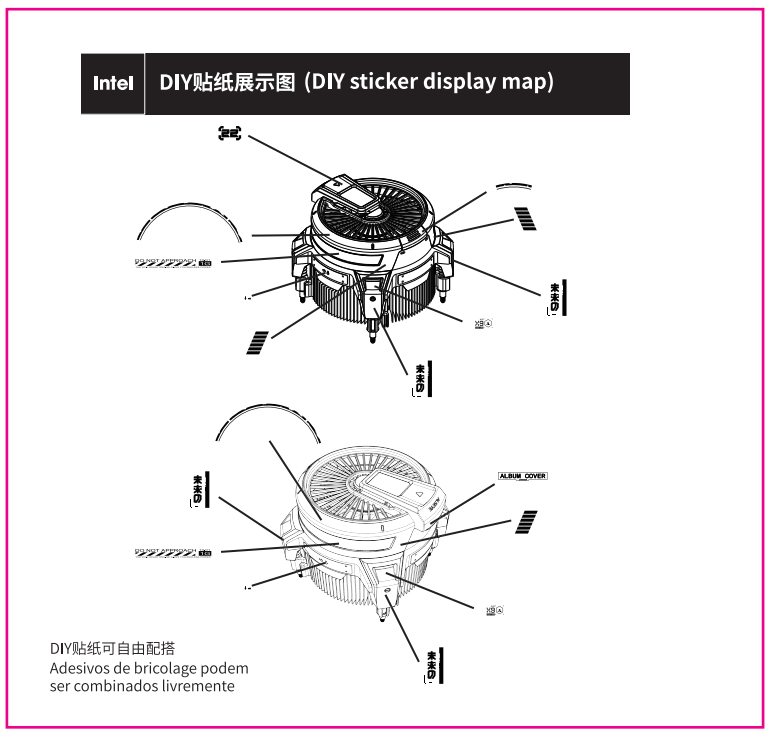

提醒/Reminder:

请下载并安装温度显示软件（仅支持windows系统），否则温度显示功能无法正常工作。软件下载地址：https://www.alseyecorp.com/product-item/monitor 或者扫描二维码获取帮助。

Please download and install the temperature display software on PC (windows O/S only), otherwise the temperarture display function will not work. The software download URL: https://www.alseyecorp.com/product-item/monitor or scan the QR code for the help.

Download / 下载
Software Download QR Code
https://www.alseyecorp.com/product-item/monitor

ALSEYE®