EN JP

CRYORIG H7
INSTALL MANUAL / 取り付け説明書

Ultra Fast Installation, Get Started in 4 Minutes.
/ 素早く取り付け、4 分で完成

EN Thank you for Choosing CRYORIG the most sophisticated and compatible thermal solution on the market. We will now guide you through the simple steps of installing your CRYORIG product featuring our proprietary Quick Mount Systems. We advise you to first log on to www.cryorig.com to check for the latest information for your product. Scan the QR code on each guide box for a step-by-step Animated Guide. Before beginning your installation we advise to first remove your mainboard from the PC chassis and unplug all power connectors to allow for safer and easy access and installation. If any problems occur please check the product FAQ and contact our support team at support@cryorig.com. Also, remember to register your product to receive our extended warranty. Hope you have an awesome time with our product.

JP この度は、弊社の CRYORIG CPUクーラー をお買い上げいただき、誠にありがとうございます。このマニュアルでは、AMDプラットフォーム とLGA115x プラットホームにおいて、クイックマウントシステムによる本製品の取り付け手順の説明となります。各セクションのステップ・バイ・ステップのアニメーションガイドを参照する場合、QRコードをスキャンし、表示されるリンク先のページを参照してください。CRYORIG CPUクーラー の詳細情報、、サポートに関する情報については、弊社のホームページ www.cryorig.com をご覧ください。
CRYORIG CPUクーラー を安全に取り付けていただくために、取り付け前に必ず電源をOFFの状態とし、PC ケースからマザーボードを取り出してください。なお、取付方法についてご不明な点がございましたら、製品詳細ページの FAQ をご覧いただくか、 support@cryorig.com までお気軽にお問合せください。また、本製品購入いただいたお客様のサポートの充実を図るため、本製品のユーザー登録をお勧めしています。ご登録いただきますと、さらに製品保証期間を延長することができます。最後に、CRYORIG の製品をご購入していただきましたこと、改めて感謝の意を表します。CRYORIG CPUクーラー によって、すばらしい体験を提供できましたら幸いです。

AMD

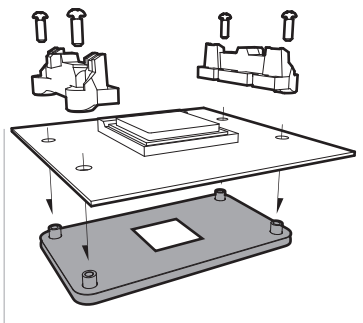

EN Removing the AMD Bracket Base
Unscrew the AMD Bracket Base and backplate.

JP **AMD ブラケットベースを取り外してください**
AMD ブラケット上のネジをはずし、ブラケット及びバックプレートをはずしてください。

LGA 115x

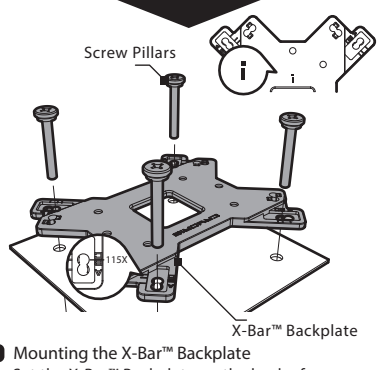

EN Mounting the X-Bar™ Backplate
Set the X-Bar™ Backplate on the back of your mainboard, with the ¡ mark facing up. Fit the four Screw Pillars through hole B.

JP **X-Barバックプレートの取り付け**
¡ロゴが見える向きで、マザーボードの背面部にX-Barバックプレートを取り付け、4つのX-Bar用ネジを差し込みます。このとき、ネジの位置はBの穴位置となります。

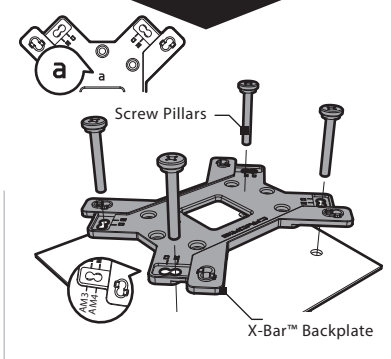

EN Mounting the X-Bar™ Backplate
Set the X-Bar™ Backplate on your mainboard, with the a mark facing up. Fit the Screw Pillars through the AMD mounting holes

JP **X-Bar バックプレートの取り付け**
a マークが見える向きでX-Barバックプレートを取り付け、4つのX-Bar用ネジを差し込みます。ネジ位置はX-Bar四角のねじ穴です。

01

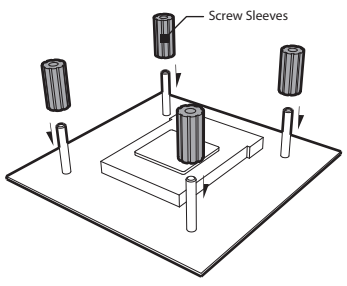

02

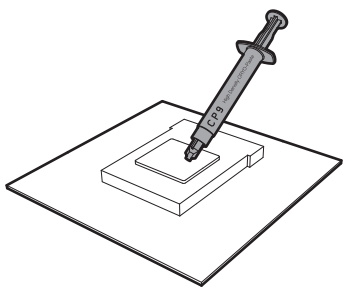

EN Fit the Screw Sleeves & Apply CRYO-Paste
01.Pass the Screw Sleeves through each Screw Pillar. 02.Apply a thin layer of CP9 CRYO-Paste on the CPU so that it is barely visible.

JP **ネジで固定、グリスの塗布**
01.スリーブスクリューをネジにはめ、固定します。 02.その後、付属のグリス"CP9 CRYO-Paste"を均一にそして薄く塗布します。

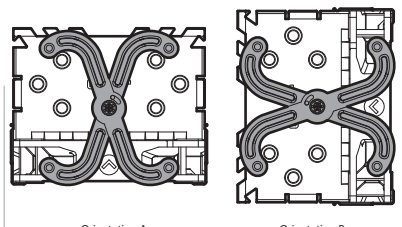

Orientation A Orientation B

EN Choose Heatsink Orientation
Choose the orientation desired, with either the fan blowing towards the back I/O ports or

JP **ヒートシンクの向き**
ヒートシンクの向きを決めてください。I/Oポート側への排気・または上面への排気のいずれかの向きが選択可能です(ただし、マザーボードレイアウトによってはどちらか一方となる場合がございます)。

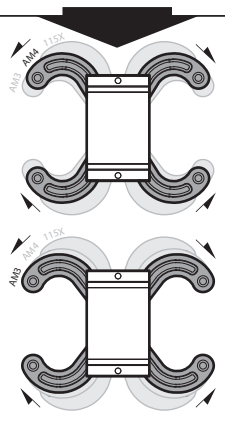

EN Adjust the X-Bar™
Swivel the X-Bar™ so that it reflects the image above.

JP **X-Barの調整**
X-Barを4本のネジ位置に合うように調整します。

01

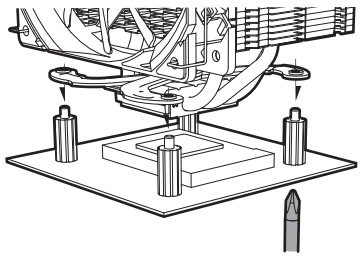

02

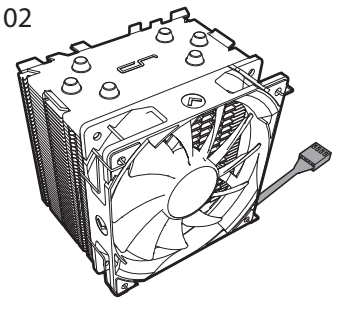

EN Mounting the Heatsink
01.Fit the heatsink on top of the CPU so that the X-Bar™ Screw Pillars align with the X-Bar™ screw threads. Tighten each screw while alternating between each side. ⚠Tighten each screw in increments while alternating between each screw to prevent an uneven installation. 02.Plug in the fan header into your mainboard's CPU fan socket.

JP **ヒートシンクの取り付け**
01.マザーボードから伸びている4本のネジ位置にあわせ、ヒートシンクを取り付けます。 ⚠ネジは必ず対角線上に、均一に力が掛かるように交互に締めてください。 02.取り付けが終わったら、マザーボードのCPUファン電源コネクタ部に、搭載ファンの電源ケーブルを差し込みます。

TW CN

CRYORIG H7
安裝手冊 / 安装手册

安裝快速，4分鐘組裝完成!
/ 安装快速，4分钟组装完成!

TW 感謝您選購相容性跟效率最好的CRYORIG快睿科技空冷散熱工藝精華！在接下來的安裝說明中，我們將以簡易的步驟帶領使用者完成產品安裝。我們建議使用者先行登入www.cryorig.com瀏覽該產品頁面，獲取最新最詳細的資訊及注意事項。使用者可同時用智慧型手機掃描各安裝步驟右上角的QR碼，來觀看該步驟之動態示範。
在開始安裝您的CRYORIG快睿科技散熱器之前，我們強烈建議您先將主機板從機殼中取出，且移除所有電源插頭以確保產品安裝時方便及安全。如果產品或安裝過程產生任何問題，請登入產品FAQ頁面或電郵support@cryorig.com聯絡客服人員。另外提醒消費者請記得註冊您的產品以獲得產品延長保固。最後感謝您選購CRYORIG快睿科技產品，希望我們的產品能為您帶來無與倫比的震撼與體驗！

CN 感谢您选购兼容性跟效率最好的CRYORIG快睿科技空冷散热工艺精华！在接下来的安装说明中，我们将以简易的步骤带领用户完成产品安装。我们建议使用者先行登入www.cryorig.com浏览该产品页面，获取最新最详细的信息及注意事项。用户可同时用智能型手机扫描各安装步骤右上角的QR码，来观看该步骤之动态示范。
在开始安装您的CRYORIG快睿科技散热器之前，我们强烈建议您先将主板从机壳中取出，且移除所有电源插头以确保产品安装时方便及安全。如果产品或安装过程产生任何问题，请登入产品FAQ页面或电邮support@cryorig.com联络客服人员。另外提醒消费者请记得注册您的产品以获得产品延长保固。最后感谢您选购CRYORIG快睿科技产品，希望我们的产品能为您带来无与伦比的震撼与体验！

AMD

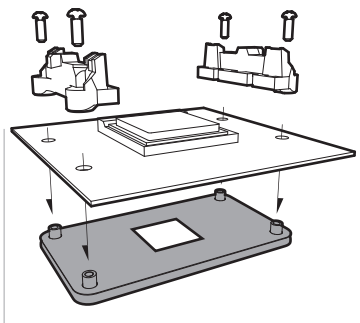

TW **移除 AMD 固定框**
將 AMD 固定框之螺絲退下，移除主機板配附的固定框與背板。

CN **移除 AMD 固定框**
将 AMD 固定框之螺丝退下，移除主板配附的固定框与背板。

LGA 115x

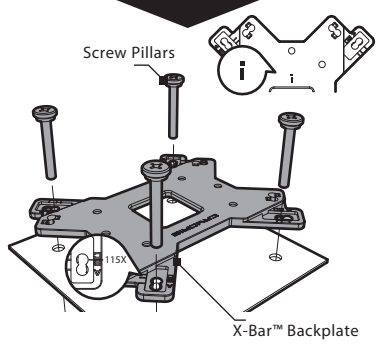

TW **安裝X-Bar™背板**
將X-Bar™背板之 ¡ 字樣面上後放置主機板背面，再將四根螺絲柱穿過背板孔位B。

CN **安装X-Bar™背板**
将X-Bar™背板之 ¡ 字样面上后放置主板背面，再将四根螺丝柱穿过背板孔位B。

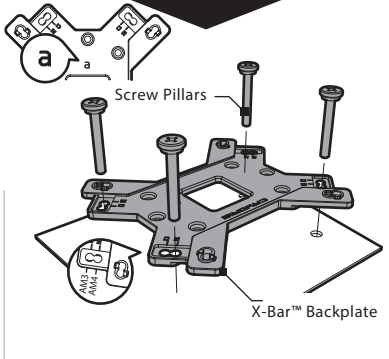

TW **安裝X-Bar™背板**
將X-Bar™背板之 a 字樣面上後放置主機板背面，再將四根螺絲柱穿過背板孔位。

CN **安装X-Bar™背板**
将X-Bar™背板之 a 字样面上后放置主板背面，再将四根螺丝柱穿过背板孔位。

01

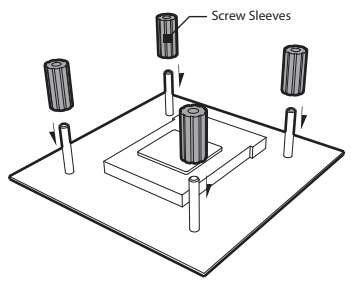

02

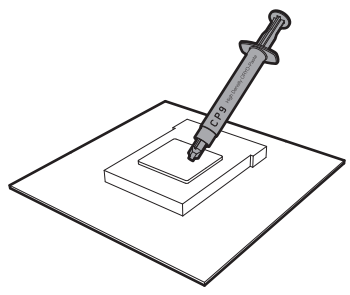

TW **安裝螺絲柱套及塗抹導熱膏**
01.將柱套穿套在四根螺絲柱上。 02.在CPU表面上薄塗抹一層導熱膏，導熱膏塗越薄效能越好。

CN **安装螺丝柱套及涂抹导热膏**
01.将柱套穿套在四根螺丝柱上。 02.在CPU表面上薄涂抹一层导热膏，导热膏涂越薄效能越好。

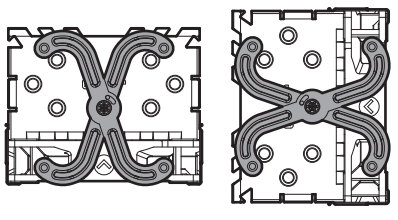

Orientation A Orientation B

TW **選擇散熱器方向**
根據您的使用需求選擇散熱器安裝方向。官方建議將風扇面對記憶體方向朝後面I/O吹。

CN **选择散热器方向**
根据您的使用需求选择散热器安装方向。官方建议将风扇面对内存方向朝后面I/O吹。

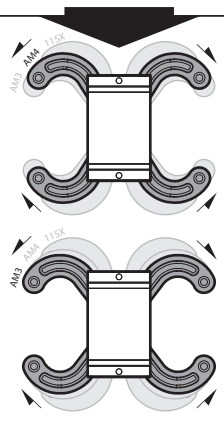

TW **調整X-Bar™**
如上圖所示將X-Bar™扭轉至AMD定位。

CN **调整X-Bar™**
如上图所示将X-Bar™扭转至AMD定位。

01

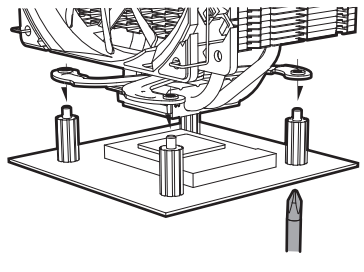

02

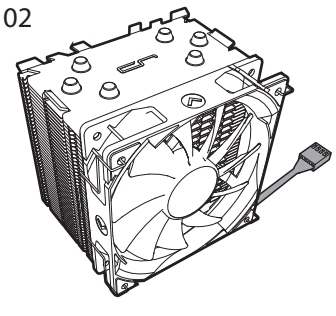

TW **安裝散熱器**
01.將散熱器放置在CPU上方，讓X-Bar™之四個螺絲孔對準下方的螺絲柱。 ⚠在拴緊螺絲柱時，請階段性輪流鎖上四個螺絲柱，請勿一次就將單一螺絲柱鎖到底以免散熱器安裝傾斜，造成散熱器銅底壓力不平均。
02.將風扇電源接頭插上主機板"CPU FAN"插孔。

CN **安装散热器**
01.将散热器放置在CPU上方，让X-Bar™之四个螺丝孔对准下方的螺丝柱。 ⚠在拴紧螺丝柱时，请阶段性轮流锁上四个螺丝柱，请勿一次就将单一螺丝柱锁到底以免散热器安装倾斜，造成散热器铜底压力不平均。
02.将风扇电源接头插上主板"CPU FAN"插孔。