EN JP

CRYORIG H7 QUAD LUMI
INSTALL MANUAL / 取り付け説明書

Ultra Fast Installation, Get Started in 5 Minutes. / 素早く取り付け、 5 分で完成

EN Thank you for choosing CRYORIG the most sophisticated and compatible thermal solution on the market. We will now guide you through the simple steps of installing your CRYORIG product featuring our proprietary Quick Mount Systems. We advise you to first log on to www.cryorig.com to check for the latest information for your product. Scan the QR code on each guide box for a step-by-step Animated Guide. Before beginning your installation we advise to first remove your mainboard from the PC chassis and unplug all power connectors to allow for safer and easy access and installation. If any problems occur please check the product FAQ and contact our support team at support@cryorig.com. Also, remember to register your product to receive our extended warranty. Hope you have an awesome time with our product.

JP この度は、弊社の CRYORIG CPUクーラー をお買い上げいただき、誠にありがとうございます。このマニュアルでは、AMDプラットフォーム とINTEL LGA115x プラットホームにおいて、クイックマウントシステムによる本製品の取り付け手順の説明となります。各セクションのステップ・バイ・ステップのアニメーションガイドを参照する場合、QRコードをスキャンし、表示されるリンク先のページを参照してください。CRYORIG CPUクーラー の詳細情報、、サポートに関する情報については、弊社のホームページ www.cryorig.com をご覧ください。CRYORIG CPUクーラー を安全に取り付けていただくために、取り付け前に必ず電源をOFFの状態とし、PCケースからマザーボードを取り出してください。なお、取付方法についてご不明な点がございましたら、製品詳細ページの FAQ をご覧いただくか、support@cryorig.com までお気軽にお問合せください。また、本製品購入いただいたお客様のサポートの充実を図るため、本製品のユーザー登録をお勧めしています。ご登録いただきますと、さらに製品保証期間を延長することができます。最後に、CRYORIG の製品をご購入していただきましたこと、改めて感謝の意を表します。CRYORIG CPUクーラー によって、すばらしい体験を提供できましたら幸いです。

WHAT'S IN THE BOX 内容物

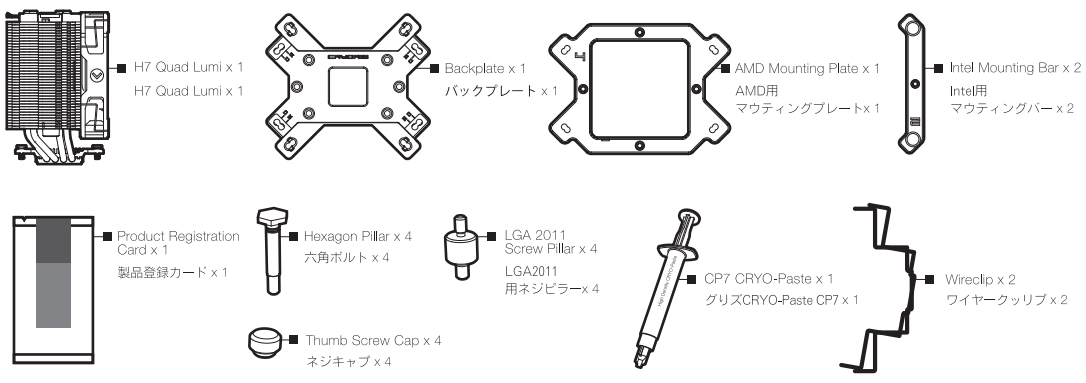

INTEL LGA 2011

Watch Video

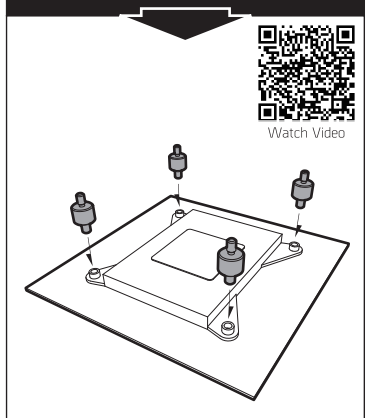

EN Securing the Screw Pillars
Screw the double headed LGA2011 Screw Pillars into the four ILM studs around the corners of the socket.

JP LGA2011 用ネジピラーを固定してください
4 本の LGA2011 用ネジピラーにで図のようにマザーボードに締めます。

Watch Video

01

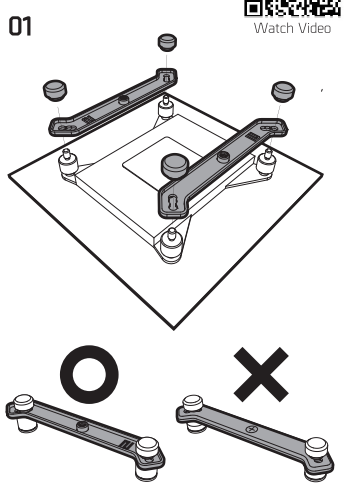

02

Orientation A Orientation B

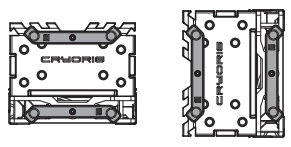

EN Fitting the Intel Mounting Bars
01. Place the Intel Mounting Bars onto the Screw Pillars, then cap the Screw Pillars with the Thumb Screws Caps. ⚠Make sure that the numbered side is facing up and the bars are protruding towards the CPU. 02. Adjust the Mounting Bars for the desired heatsink orientation.

JP Intel用マウンティングバーの取り付け
01.Intel 用マウンティングバーをネジピラーに取り付けて、ネジキャップにて固定してください。⚠マウンティングバーに刻印された番号面を上にしてください。02. Intel用マウンティングバーの取り付け方向は、ヒートシンクの取り付け方向に影響します。図をご参照のうえ、ご希望の方向に調整してください。

INTEL LGA 115x

Watch Video

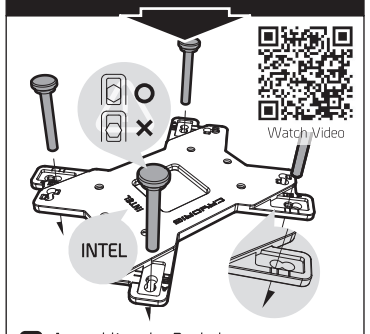

EN Assembling the Backplate
With the Intel marking facing up fit the Hexagon Pillars into the inner hole on the backplate until you feel it snap locked. ⚠Make sure the hexagon head is aligned and fit into the groove.

JP バックプレートの組立
INTELの刻印面を上にし、六角ボルトをバックプレートの固定穴に通し、パチンとはめ込みます。⚠六角ボルトの頭部を溝位置にあわせ、きちんと溝に収まっていることを確認してください。

Watch Video

01

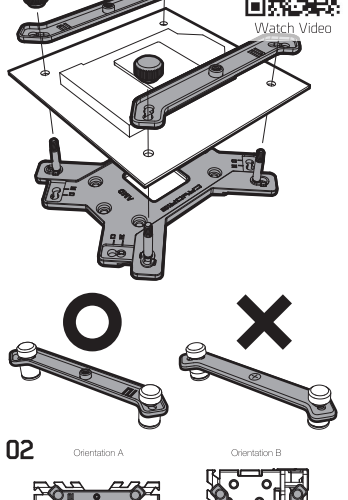

02

Orientation A Orientation B

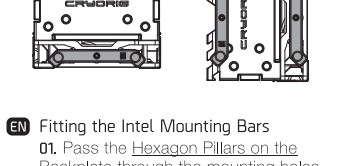

EN Fitting the Intel Mounting Bars
01. Pass the Hexagon Pillars on the Backplate through the mounting holes on the back of the mainboard. Place the Intel Mounting Bars onto the Hexagon Pillars, then cap the Hexagon Pillars with the Thumb Screws Caps. ⚠Make sure that the numbered side is facing up and the bars are protruding towards the CPU. 02. Adjust the Mounting Bars for the desired heatsink orientation.

JP Intel用マウンティングバーの取り付け
01.マザーボードの裏側から、バックプレート取り付け位置に六角ボルトを通します。その後、六角ボルトにIntel用マウンティングバーを通し、ネジキャップで固定します。⚠マウンティングバーに刻印された番号面を上にしてください。02. Intel用マウンティングバーの取り付け方向は、ヒートシンクの取り付け方向に影響します。図をご参照のうえ、ご希望の方向に調整してください。

AMD

Watch Video

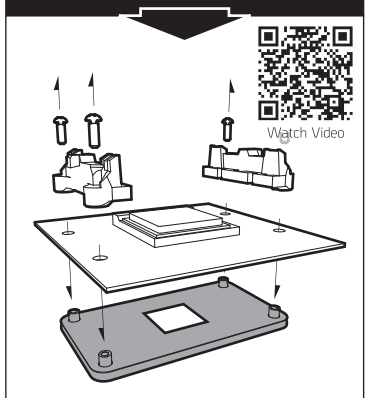

EN Removing the AMD Bracket Base
Unscrew the AMD Bracket Base and backplate.

JP AMD ブラケットベースの取り外し
AMD ブラケット上のネジをはずし、ブラケット及びバックプレートを取り外してください。

Watch Video

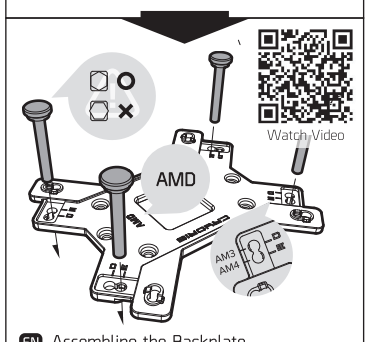

EN Assembling the Backplate
With the AMD side facing up fit the Hexagon Pillars into the AMD hole on the backplate until you feel it snap locked. ⚠Make sure the hexagon head is aligned and fit into the groove.

JP バックプレートの組立
AMDの刻印面を上にし、六角ボルトをバックプレートの固定穴に通し、パチンとはめ込みます。⚠六角ボルトの頭部を溝位置にあわせ、正しく溝収まっていることを確認してください。

Watch Video

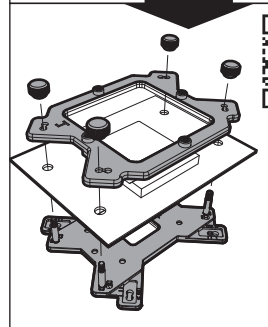

EN Fitting the AMD Mounting Plate
Pass the Hexagon Pillars on the Backplate through the mounting holes on the back of the mainboard. Fit the AMD Mounting Plate onto the Hexagon Pillars and cap them with the Screw Pillar Caps.

JP AMD 用マウンティングプレートの取り付け
マザーボードの裏側から、バックプレート取り付け位置に六角ボルトを通します。AMD用マウンティングプレートに六角ボルトを通し、ネジキャップで固定します。

Watch Video

01

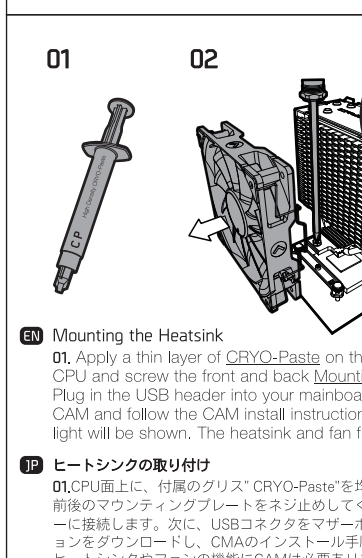

02

Orientation A Orientation B



EN Mounting the Heatsink
01. Apply a thin layer of CRYO-Paste on the CPU so that it is barely visible. 02. First remove the front fan, then place the heatsink on top of the CPU and screw the front and back Mounting Plate Screws. Reattach Fan. 03. Plug in the fan header into your mainboard's CPU fan socket. Plug in the USB header into your mainboard's internal USB 2.0 socket. 04. Visit https://camwebapp.com to download the latest version of CAM and follow the CAM install instructions. *CAM software is required to use the RGB lighting function of this product or only a white LED light will be shown. The heatsink and fan functions do not require CAM.

JP ヒートシンクの取り付け
01.CPU面上に、付属のグリス" CRYO-Paste"を均一にそして薄く塗布します。02. ヒートシンクからフロントファンを取り外し、CPU面にヒートシンクを設置し、前後のマウンティングプレートをネジ止めしてください。最後にファンをとめます。03. ファンコネクタをお使いのマザーボード上にあるCPUファン用ピンヘッダーに接続します。次に、USBコネクタをマザーボード上の内部USB2.0ピンヘッダーに接続します。 04. https://camwebapp.comにアクセスしてCAMの最新バージョンをダウンロードし、CMAのインストール手順に従います。*CAMソフトウェアは、本製品のRGB LEDライト機能やホワイトLEDライト機能の動作に必要です。ヒートシンクやファンの機能にCAMは必要ありません。

Watch Video

TROBLESHOOTING トラブルシューティング

EN My product is not lighting up.
01. Make sure that the USB header is plugged firmly into the mainboard internal USB 2.0 socket.

My product is lighting up, but CAM doesn't detect my product.
01. Make sure that the USB header is plugged firmly into the mainboard internal USB 2.0 socket. 02. Try other internal USB sockets on the mainboard. 03. Uninstall CAM from your PC and reinstall again.

Parts of the product LEDs are red, green or blue when I setup the whole LEDs to white.
01. Each LED will light up white initially at the first time connected to the PC. 02. Each LED unit is composed of a Red, Green and Blue(RGB) LED. If any RGB LED is defective then the LED unit will not be able to show white. 03. Please directly apply for RMA to either the retailer or distributor from whom you purchased the product.

JP 製品がライトアップしません。
01. USBコネクタがマザーボードの内部USB2.0ピンヘッダーにしっかりと接続されていることを確認してください。

製品はライトアップしますが、CAMが製品を認識しません。
01. USBコネクタがマザーボードの内部USB2.0ピンヘッダーにしっかりと接続されていることを確認してください。02. マザーボード上の別のUSBピンヘッダーで試してください。03. PCからCAMをアンインストールし、再度インストールし直してください。

LED全体をホワイトに設定すると、各LEDがレッド、グリーン、ブルーになります。
01. 各LEDは初めてPCに接続された時はホワイトに点灯します。02. 各LEDは、レッド、グリーン、ブルー(RGB)ののLEDで構成されています。いずれかのRGB LEDに不良がある場合、LEDユニットはホワイトを表示できません。03. ご不明な場合は、製品購入の販売店や代理店にお問い合わせください。

TW CN

CRYORIG H7 QUAD LUMI
安裝手冊 / 安装手册

安裝快速，5分鐘組裝完成! / 安装快速，5分钟组装完成!

TW 感謝您選購相容性跟效率最好的CRYORIG快睿科技空冷散熱工藝精華！在接下來的安裝說明中，我們將以簡易的步驟帶領使用者完成產品安裝。我們建議使用者先行登入www.cryorig.com瀏覽該產品頁面，獲取最新最詳細的資訊及注意事項。使用者可同時用智慧型手機掃描各安裝步驟右上角的QR碼，來觀看該步驟之動態示範。在開始安裝您的CRYORIG快睿科技散熱器之前，我們強烈建議您先將主機板從機殼中取出，且移除所有電源插頭以確保產品安裝時方便及安全。如果產品或安裝過程產生任何問題，請登入產品FAQ頁面或電郵support@cryorig.com聯絡客服人員。另外提醒消費者請記得註冊您的產品以獲得產品延長保固。最後感謝您選購CRYORIG快睿科技產品，希望我們的產品能為您帶來無與倫比的震撼與體驗！

CN 感谢您选购兼容性跟效率最好的CRYORIG快睿科技空冷散热工艺精华！在接下来的安装说明中，我们将以简易的步骤带领用户完成产品安装。我们建议使用者先行登入www.cryorig.com浏览该产品页面，获取最新最详细的信息及注意事项。用户可同时用智能型手机扫描各安装步骤右上角的QR码，来观看该步骤之动态示范。在开始安装您的CRYORIG快睿科技散热器之前，我们强烈建议您先将主板从机壳中取出，且移除所有电源插头以确保产品安装时方便及安全。如果产品或安装过程产生任何问题，请登入产品FAQ页面或电邮support@cryorig.com联络客服人员。另外提醒消费者请记得注册您的产品以获得产品延长保固。最后感谢您选购CRYORIG快睿科技产品，希望我们的产品能为您带来无与伦比的震撼与体验！

包裝內容物 包装内容物

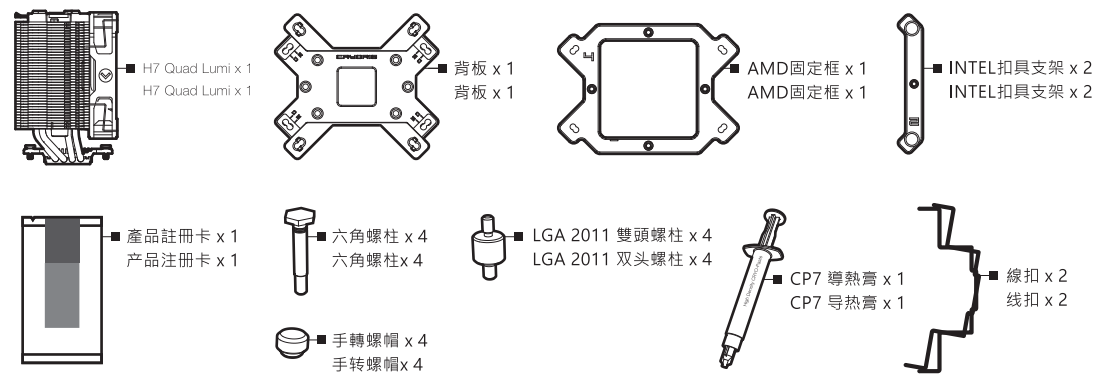

INTEL LGA 2011

Watch Video

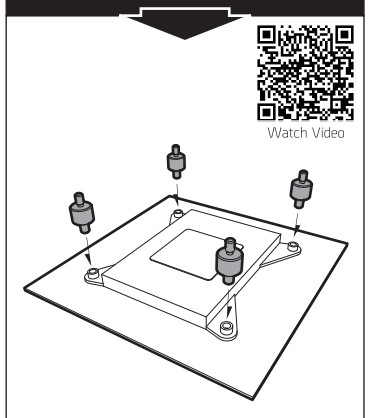

TW 鎖上螺柱
將 LGA2011 雙頭螺絲柱鎖入位於處理器插槽四角的 ILM 螺絲孔。

CN 锁上螺柱
将 LGA2011 双头螺丝柱锁入位于处理器插槽四角的 ILM 螺丝孔。

Watch Video

01

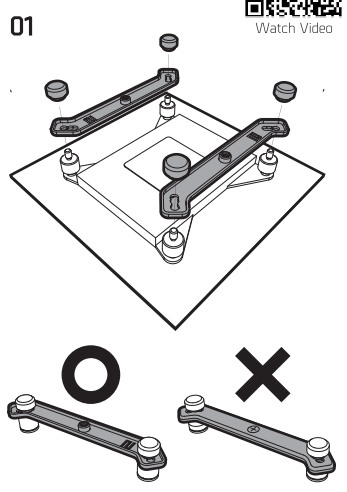

02

Orientation A Orientation B

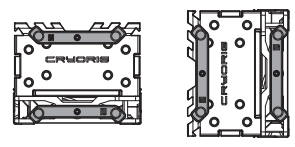

TW 安裝INTEL扣具支架
01. 將扣具支架置於螺絲柱上，再以手轉螺絲帽鎖緊。⚠確認 Intel 扣具支架數字面朝上，且凹處朝向中央的 CPU。02. 可依照想要的散熱器擺放方向調整 Intel 扣具支架之方向。

CN 安装INTEL扣具支架
01. 将扣具支架置于螺丝柱上，再以手转螺丝帽锁紧。⚠确认 Intel 扣具支架数字面朝上，且凹处朝向中央的 CPU。02. 可依照想要的散热器摆放方向调整 Intel 扣具支架之方向。

INTEL LGA 115x

Watch Video

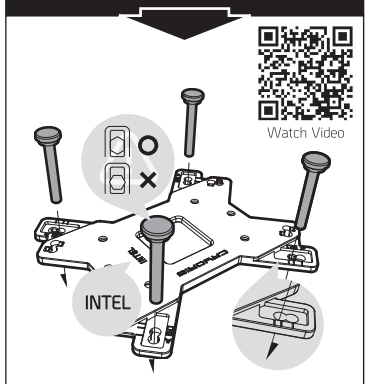

TW 組合背板
將背板上的Intel字樣朝上，再將六角螺柱插入靠內的孔，直到感受到螺柱被扣住。⚠六角螺柱應對齊塞入溝槽中。

CN 组合背板
将背板上的Intel字样朝上，再将六角螺柱插入靠内的孔，直到感受到螺柱被扣住。⚠六角螺柱应对齐塞入沟槽中。

Watch Video

01

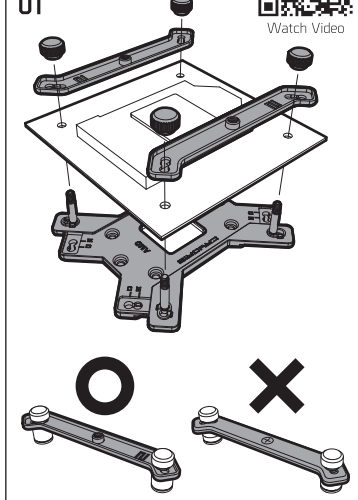

02

Orientation A Orientation B

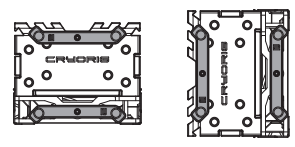

TW 安裝INTEL扣具支架
01. 將背板上的六角螺柱穿過主機板背面安裝孔，以扣具支架置於六角螺柱上，再以手轉螺帽鎖緊。⚠確認 Intel 扣具支架數字面朝上，且凹處朝向中央的 CPU。02. 可依照想要的散熱器擺放方向調整 Intel 扣具支架之方向。

CN 安装INTEL扣具支架
01. 将背板上的六角螺柱穿过主板背面的安装孔，将 AMD 固定框放置在四個螺柱上， 再以手轉螺帽鎖緊。⚠确认 Intel 扣具支架数字面朝上，且凹处朝向中央的 CPU。02. 可依照想要的散热器摆放方向调整 Intel 扣具支架之方向。

AMD

Watch Video

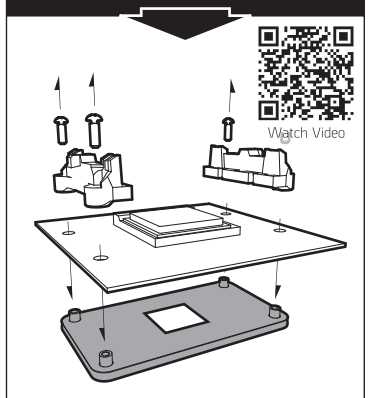

TW 移除 AMD 固定框
將 AMD 固定框之螺絲退下，移除主機板配附的固定框與背板。

CN 移除 AMD 固定框
将 AMD 固定框之螺丝退下，移除主板配附的固定框与背板。

Watch Video

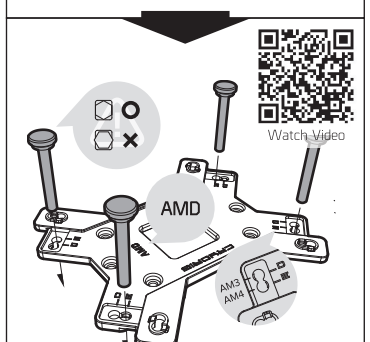

TW 組合背板
將背板上的AMD字樣朝上，再將六角螺柱插入孔內，直到感受到螺柱被扣住。⚠六角螺柱應對齊塞入溝槽中。

CN 组合背板
将背板上的AMD字样朝上，再将六角螺柱插入孔内，直到感受到螺柱被扣住。⚠六角螺柱应对齐塞入沟槽中。

Watch Video

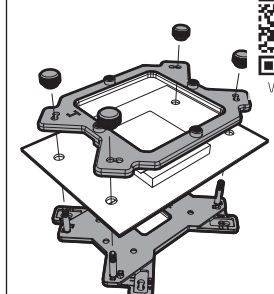

TW 安裝AMD固定框
將背板上的六角螺柱穿過主機板背面的安裝孔，將 AMD 固定框放置在四個螺柱上， 再以手轉螺帽鎖緊。

CN 安装AMD固定框
将背板上的六角螺柱穿过主板背面的安装孔，将 AMD 固定框放置在四个螺柱上， 再以手转螺帽锁紧。

Watch Video

01



02

Orientation A Orientation B



TW 安裝散熱器
01. 在CPU表面上薄塗抹一層導熱膏，導熱膏塗越薄效能越好。02. 首先移除前風扇再將散熱器置於CPU上，接著將前後壓板螺絲鎖緊，最後再將風扇扣回。03. 請將風扇接頭插入主機板的CPU fan socket 插槽。將USB接頭插入主機板內置USB 2.0接頭。04. 請造訪https://camwebapp.com 下載最新版本的CAM軟體，接著參照CAM安裝指示完成CAM軟體安裝。*使用者比需安裝CAM軟體才能使用產品RGB燈光功能，在未安裝CAM軟體狀態下使用產品LED燈將只呈現白光。散熱器及風扇正常功能則無需CAM軟體。

CN 安装散热器
01. 在CPU表面上薄涂抹一层导热膏，导热膏涂越薄效能越好。02. 首先移除前风扇再将散热器置于CPU上，接着将前后压板螺丝锁紧，最后再将风扇扣回。03. 请将风扇接头插入主板的CPU fan socket 插槽。将USB接头插入主板内置USB 2.0接头。04. 请造访https://camwebapp.com 下载最新版本的CAM软件，接着参照CAM安装指示完成CAM软件安装。*用户比需安装CAM软件才能使用产品RGB灯光功能，在未安装CAM软件状态下使用产品LED灯将只呈现白光。散热器及风扇正常功能则无需CAM软件。

Watch Video

產品除錯 产品除错

TW 我的產品LED燈沒有發光
01. 請先確認產品之USB接頭有正確插入主機板之內置USB 2.0插槽。

我的產品LED會發光但是CAM軟體無法偵測到產品。
01. 請先確認產品之USB接頭有正確插入主機板之內置USB 2.0插槽。 02. 嘗試將產品插入主機板上之其他內置USB 2.0插槽中。 03. 將CAM軟體解除安裝再重新安裝。

產品上的LED燈在設定為白光時錯誤顯示為紅、綠或藍燈。
01. 產品在接上新PC系統末執行CAM程式時會先亮白光。 02. 產品上每個LED燈單元皆由紅、綠、藍三色LED燈組成，如有任一顏色LED燈有不良就無法正確顯示白光。 03. 如產品無法正確顯示白光請直接聯繫您的購買店家或代理進行退換貨。

CN 我的产品LED灯没有发光
01. 请先确认产品之USB接头有正确插入主板之内置USB 2.0插槽。

我的产品LED会发光但是CAM软件无法侦测到产品。
01. 请先确认产品之USB接头有正确插入主板之内置USB 2.0插槽。 02. 尝试将产品插入主板上之其他内置USB 2.0插槽中。 03. 将CAM软件卸载再重新安装。

产品上的LED灯在设定为白光时错误显示为红、绿或蓝灯。
01. 产品在接上新PC系统未执行CAM程序时会先亮白光。 02. 产品上每个LED灯单元皆由红、绿、蓝三色LED灯组成，如有任一颜色LED灯有不良就无法正确显示白光。 03. 如产品无法正确显示白光请直接联系您的购买店家或代理进行退换货。

DE PL

CRYORIG H7 QUAD LUMI
EINBAUANLEITUNG / INSTRUKCJA MONTAŻU

Super schnelle Installation, erledigt in 5 Minuten. / Szybka instalacja, zamontuj w 5 minuty

DE Vielen Dank, dass Sie sich für ein Produkt aus dem Hause CRYORIG, dem Spezialisten für innovative High-End-Kühllösungen, entschieden haben. Nachfolgend finden Sie eine einfache Schritt-für-Schritt-Einbauanleitung, die die Montage mittels des von uns entwickelten Quick Mount Systems erläutert. Um neueste Produktinformationen zu bekommen, besuchen Sie vor dem Einbau des Produktes am besten erst unsere Webseite: www.cryorig.com. Scannen Sie die jeweiligen QR-Codes auf der Anleitung, um eine interaktive Videoanleitung aufzurufen. Wir empfehlen das Mainboard aus dem PC-Gehäuse zu entfernen, bevor Sie mit dem eigentlichen Einbau beginnen. Ziehen Sie auch alle Strom- und Datenkabel ab, um eine sichere und einfache Montage zu gewährleisten. Sollten Probleme während des Einbauprozesses auftreten, ziehen Sie bitte den Produkt-FAQ zu Rate oder kontaktieren Sie den Service per E-Mail unter: support@cryorig.com. Vergessen Sie nicht Ihr neues Produkt zu registrieren, damit Sie von der verlängerten Garantie profitieren können. Wir wünschen viel Spaß mit dem Produkt!

PL Dziękujemy za wybranie CRYORIG najbardziej wyrafinowanego i kompatybilnego chłodzenia powietrzem na rynku! Poprowadzimy Cię teraz przez kilka prostych etapów instalacji schładzacza CRYORIG z przełomowym systemem szybkiego montażu. Przed montażem sprawdź informacje na temat produktu na www.cryorig.com albo po Polsku na www.proline.pl. Zeskanuj kod QR z opakowania aby otworzyć film instruktarzowy. Przed instalacją wyłącz komputer, odepnij przewody zasilające oraz wyjmij płytę główną z obudowy. Ułatwi i przyśpieszy instalację. W razie problemów sprawdź FAQ na stronie, albo wyślij email na support@cryorig.com lub pomoc@proline.pl. Zachęcamy również do rejestracji produktu na stronie producenta w celu przedłużenia gwarancji CRYORIG. Mamy nadzieję, że będziesz doskonale wspominać czas spędzony z produktami CRYORIG, to nasz cel!.

LIEFERUMFANG ZAWARTOŚĆ OPAKOWANIA

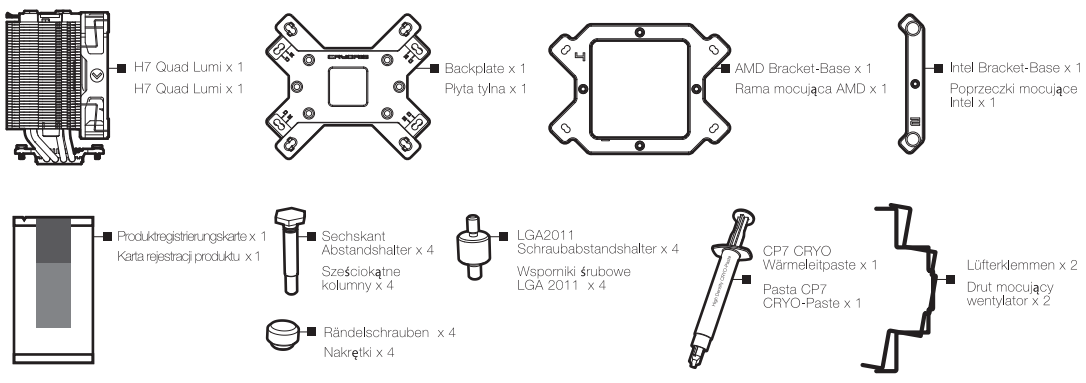

INTEL LGA 2011

Watch Video

DE **Fixierung der Schraubabstandshalter**
Schrauben Sie die doppelseitigen LGA2011 Schraubabstandshalter in die vier ILM-Bereiche, die sich in den Ecken des Sockels befinden.

PL **Mocowanie wsporników śrubowych**
Przykręcić cztery dwustronnie gwintowane wsporniki śrubowe w cztery otwory na rogach mocowania procesora ILM.

01

Watch Video

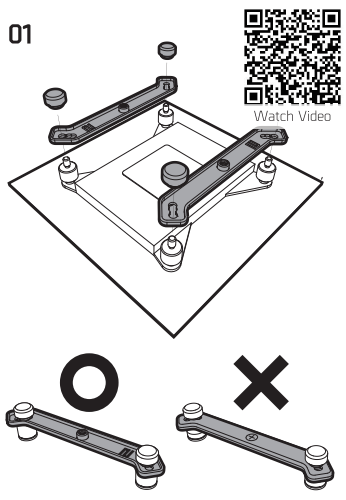

02

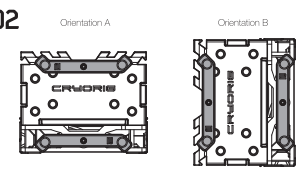

DE **Befestigungsschiene montieren**
01. Setzen Sie die Intel Befestigungsschienen auf die Schraubabstandshalter und fixieren diese mit den Rändelschrauben.
⚠ Die Intel Befestigungsschienen müssen in Richtung CPU vorstehen.
02. Die Ausrichtung der Befestigungsschienen wirkt sich auf Montagerichtung des CPU-Kühlers aus.

PL **Instalacja poprzeczki mocującej radiator**
01.Nałożyć poprzeczki mocujące dla platformy Intel na wspornikach śrubowych, następnie przykręcić je za pomocą nakrętek ręcznych. ⚠Upewnić się, że poprzeczki mocujące dla platformy Intel skierowane są wypukłą stroną do procesora. 02.W razie konieczności zmienić ułożenie poprzeczek mocujących o 90°. Zmieni to orientację schładzacza CRYORIG w obudowie.

INTEL LGA 115x

Watch Video



DE **Befestigung der Backplate**
Die Backplate muss mit der Intel Markierung nach oben zeigen. Die Sechskant-Abstandshalter müssen in die passenden Bereiche der Backplate einrasten. ⚠Vergewissern Sie sich, dass der Kopf des Sechskant-Abstandshalters richtig ausgerichtet ist und in die Nut hineinpasst.

PL **Składanie tylnej płyty (backplate)**
Z oznaczeniem Intel skierowanym w górę włożyć sześciokątne kolumny w otwory w tylnej płycie aż poczujesz że się zatrzasną. ⚠zwróć uwagę aby sześciokątna nakrętka była prawidłowo włożona wytłoczenie na płycie tylnej.

01

Watch Video

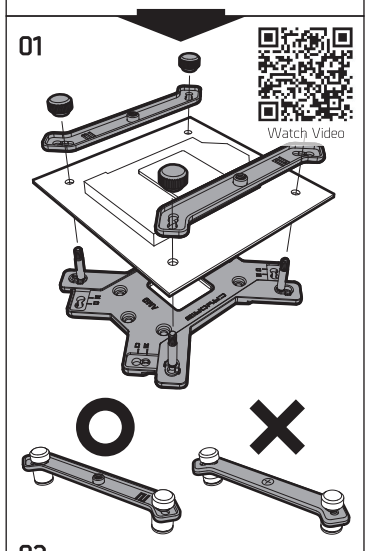

02

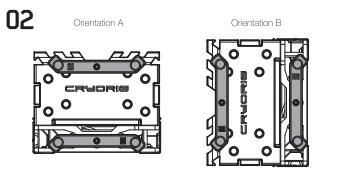

DE **Befestigungsschiene montieren**
01.Schieben Sie die an der Backplate befestigten Sechskant-Abstandshalter durch die Löcher im Motherboard. Setzen Sie danach die Intel Befestigungsschienen auf die Sechskant-Abstandshalter und fixieren Sie diese mit den Rändelschrauben. ⚠Die Intel Befestigungsschienen müssen in Richtung CPU vorstehen. 02.Die Ausrichtung der Befestigungsschienen wirkt sich auf Montagerichtung des CPU-Kühlers aus.

PL **Instalacja poprzeczki mocującej radiator**
01.Przełóż sześciokątne kolumny poprzez otwory w płycie tylnej pod płytą główną. Umieść poprzeczki mocujące Intel na sześciokątnych kolumnach a potem nakręć na nie nakrętki. ⚠Upewnić się, że poprzeczki mocujące dla platformy Intel skierowane są wypukłą stroną do procesora. 02.W razie konieczności zmienić ułożenie poprzeczek mocujących o 90°. Zmieni to orientację schładzacza CRYORIG w obudowie.

AMD

Watch Video

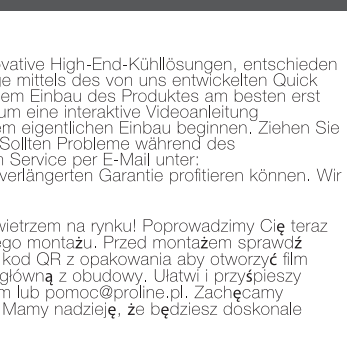

DE **Entfernen Sie die AMD Bracket-Base**
Schrauben Sie die AMD Bracket-Base ab und entfernen Sie die Backplate.

PL **Usunąć starą płytę tylną spod gniazda procesora AMD**
W tym celu należy odkręcić śruby, co pozwoli na wysunięcie płyty tylnej z płyty głównej.

Watch Video

DE **Befestigung der Backplate**
Die Backplate muss mit der AMD Markierung nach oben zeigen. Die Sechskant-Abstandshalter müssen in die passenden Bereiche der Backplate einrasten. ⚠Vergewissern Sie sich, dass der Kopf des Sechskant-Abstandshalters richtig ausgerichtet ist und in die Nut hineinpasst.

PL **Składanie tylnej płyty (backplate)**
Z oznaczeniem Intel skierowanym w górę włożyć sześciokątne kolumny w otwory w tylnej płycie aż poczujesz że się zatrzasną. ⚠ Zwróć uwagę, aby sześciokątne nakrętki były prawidłowo włożone w wytłoczenia na płycie tylnej.

Watch Video

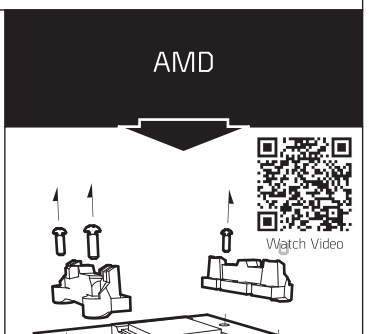

DE **AMD Befestigungsplatte montieren**
Schieben Sie die an der Backplate befestigten Sechskant-Abstandshalter durch die Löcher im Motherboard. Setzen Sie danach die AMD Befestigungsplatte auf die Sechskant-Abstandshalter und fixieren Sie diese mit den Rändelschrauben.

PL **Instalacja obejmy mocującej radiator AMD**
Przełóż sześciokątne kolumny poprzez otwory w płycie tylnej pod płytą główną. Umieść ramę mocującą AMD na sześciokątnych kolumnach a potem nakręć na nie nakrętki.

Watch Video

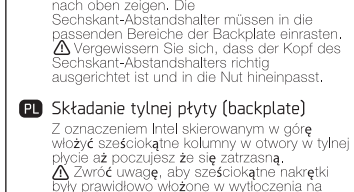

DE **Kühlermontage**
01.Tragen Sie eine dünne Schicht der CRYO-Wärmeleitpaste auf die CPU auf. 02.Entfernen Sie zuerst den Lüfter, platzieren Sie dann den CPU-Kühler auf der CPU und ziehen Sie die Schrauben der Befestigungsschiene auf der Vorder- und Rückseite fest. Bringen Sie dann den Lüfter wieder an. 03.Schließe das Lüfterkabel an den CPU-Lüfteranschluss auf dem Mainboard an. Verbinde dann das USB-Kabel mit dem USB 2.0 Header-Pin-Anschluss des Mainboards. 04.Besuche die Seite https://camwebapp.com, um die neueste CAM Version herunterzuladen und befolge die CAM Installationsanweisungen. *Die CAM Software wird für die Steuerung der RGB-Beleuchtung dieses Produkts benötigt. Ohne die Software gibt es nur weiße LED-Beleuchtung. Der Kühlkörper und Lüfter sind nicht auf die CAM Software angewiesen und brauchen diese damit nicht.

PL **Montowanie radiatora**
01.Nałóż pastę CRYO na procesorze w kształcie litery X. Nacisk radiatora rozprowadzi pastę. 02.Najpierw zdemontuj wentylator, następnie zamontuj radiator na procesorze i przykręć jego śruby mocujące. Zamontuj ponownie wentylator. 03.Podłącz wtyczkę wentylatora do gniazda CPU, a wtyczkę USB do wewnętrznego gniazda USB 2.0 na płycie głównej. 04.Pobierz najnowszą wersję CAM ze strony https://camwebapp.com a następnie postępuj z zawartą tam instrukcją. *Oprogramowanie CAM jest wymagane do oświetlenia RGB, bez niego świecić się będzie jedynie białe oświetlenie LED. Radiator i wentylator nie wymagają CAM.

PROBLEMBEHEBUNG ROZWIĄZYWANIE PROBLEMÓW

DE **Mein Produkt wird nicht beleuchtet.**
01. Bitte prüfe, ob das USB-Kabel richtig mit einer internen USB 2.0 Buchse des Mainboards angeschlossen ist.

Mein Produkt wird zwar beleuchtet, aber die CAM Software erkennt mein Produkt nicht.
01. Bitte prüfe, ob das USB-Kabel richtig mit einer internen USB 2.0 Buchse des Mainboards angeschlossen ist 02. Versuche es mit einem anderen USB-Anschluss des Mainboards. 03. Deinstalliere die CAM Software vom PC und installiere sie erneut.

Teile der LED-Beleuchtung leuchten rot, grün oder blau, wenn ich weiße Beleuchtung auswähle.
01. Jede LED leuchtet erst einmal weiß, wenn man diese zum ersten Mal mit dem PC verbindet. 02. Jede LED-Einheit besteht aus roten, grünen und blauen (RGB) LEDs. Sollte eine RGB LEDs defekt sein, kann diese die weiße Farbe nicht darstellen. 03. Bitte reklamiere das Produkt beim Großhändler, oder dem Geschäfts/Shop, bei dem du das Produkt erworben hast.

PL **Mój produkt nie świeci się.**
01. Sprawdź, czy wtyczka USB jest prawidłowo włożona do wewnętrznego gniazda USB 2.0 na płycie głównej.

My product is lighting up, but CAM doesn't detect my product.
01. Sprawdź, czy wtyczka USB jest prawidłowo włożona do wewnętrznego gniazda USB 2.0 na płycie głównej. 02. Spróbuj podłączyć go do innych gniazd USB na płycie głównej. 03. Odinstaluj CAM z komputera i dokonaj ponownej instalacji.

LED świecą się na niebiesko, czerwono albo zielono, kiedy ustawiam kolor na biały.
01. Każdy LED po pierwszym podłączeniu do PC powinien zaświecić się na biało. 02. Każdy LED składa się z czerwonej, zielonej i niebieskiej diody. Jeżeli są uszkodzone, moduł LED nie będzie w stanie uzyskać białego koloru. 03. Prosimy zaaplikować o zgłoszenie RMA do punktu sprzedaży, albo dystrybutora, od którego zakupiono produkt.

ES FR

CRYORIG H7 QUAD LUMI
MANUAL DE INSTALACIÓN / MANUEL D'INSTALLATION

Instalación Ultra Rápida, Completa en 5 Minutos. / Installation ultra rapide, soyez prêt en 5 minutes.

ES Gracias por elegir CRYORIG, la solución térmica por aire más sofisticada y compatible en el mercado. Ahora les enseñaremos como instalar su producto de CRYORIG con unos pasos sencillos gracias a nuestro sistema de montaje patentado.Le recomendamos acceder a www.cryorig.com para obtener la información más reciente sobre su producto. Escanee el código QR en cada cuadro para acceder a la guía animada de instalación. Antes de empezar la instalación, le aconsejamos quitar primero la placa base de su equipo y desenchufar todos los conectores de la fuente de alimentación para permitir un acceso y una instalación con más seguridad y facilidad. Si usted encuentra algún problema, por favor, consulte el FAQ de producto o póngase en contacto con nuestro equipo de soporte en support@cryorig.com. También acuérdese de registrar su producto para recibir nuestra garantía extendida. Esperamos que disfrute de una increíble experiencia con nuestro producto.

FR Merci d'avoir choisi CRYORIG, la plus sophistiquée et compatible solution de refroidissement sur le marché. Nous allons maintenant vous guider au travers des étapes simples pour installer votre produit CRYORIG grâce à notre QUICK MOUNT SYSTEMS. Nous vous recommandons d'abord de vous connecter sur www.cryorig.com pour obtenir les dernières informations sur votre produit. Scannez le QR code de chaque paragraphe pour un guide de montage animé étape par étape. Avant de commencer l'installation nous vous recommandons de retirer votre carte mère de votre boîtier et de débrancher tous les connecteurs pour un montage sécurisé et un accès facile aux composants. En cas de problème, s'il vous plait, vérifiez la FAQ sur votre produit et contactez notre équipe support à support@cryorig.com. N'oubliez pas également d'enregistrer votre produit pour obtenir une extension de garantie. Nous espérons que notre produit vous donnera entière satisfaction.

CONTENIDO DEL PAQUETE DANS LA BOITE

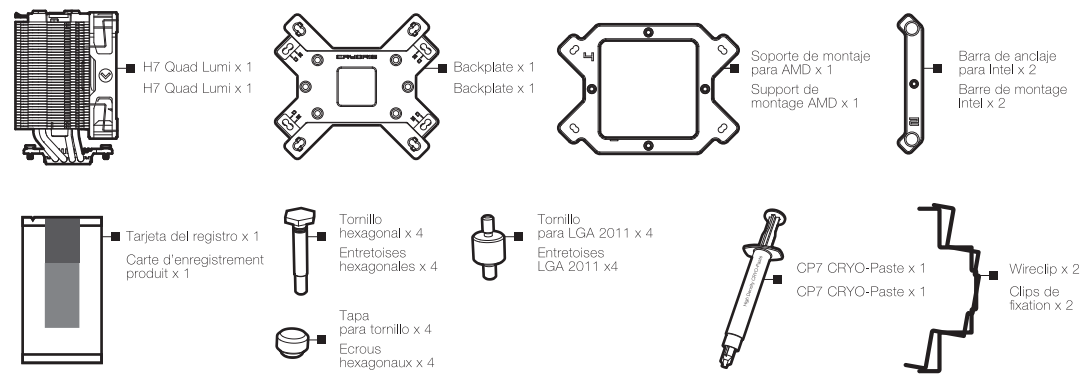

INTEL LGA 2011

Watch Video

ES **Fijación de las torretas**
Atornillar los tornilloa de dos roscas de LGA2011 a los cuatro orificios en cada esquinas del ILM socket.

FR **Serrer les entretoises**
Vissez les vis à double filetage pour LGA2011 dans les quatre trous aux coins du socket.

01

Watch Video

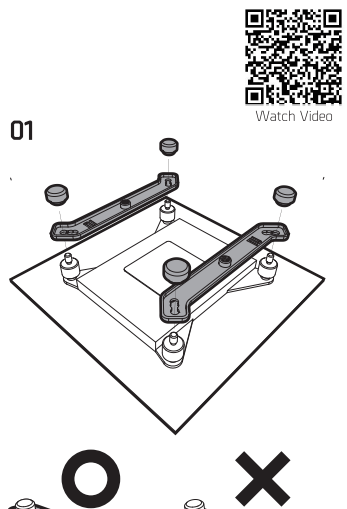

02

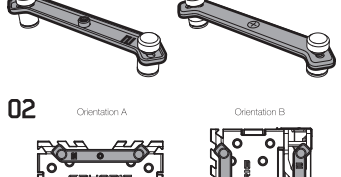

ES **Colocación de la barra de montaje**
01.Coloque primero la barra de montaje de Intel sobre los tornillos de pilar, a continuación, fije los tornillos de pilar con las cuatro tuercas. ⚠ Asegúrese de que el lado numerado de la barra de montaje de Intel esté mirando hacia arriba y las barras sobresalgan hacia la CPU. 02.Ajuste la barra de montaje según la orientación que desee para el disipador.

FR **Mise en place des barres de maintien Intel**
01.Placez les barres de montage Intel sur les entretoises, puis fixez-les en utilisant les vis à main. ⚠Assurez-vous que le côté numéroté est orienté vers le haut et que les barres sont positionnées dans le bon sens (voir schéma) 02.Positionnez les barres de maintien en fonction de l'orientation du radiateur désirée.

INTEL LGA 115x

Watch Video



ES **Montaje del Backplate**
Con el lado que lleva Intel mirando hacia arriba, ponga los tornillos hexagonales en los orificios internos del backplate hasta que estén encajados. ⚠Asegúrese de que la cabeza del tornillo hexagonal esté alineada y encajada.

FR **Installation de la backplate (plaque arrière)**
Avec le marquage Intel visible, introduire les tiges hexagonales dans les trous sur la plaque arrière jusqu'à ce qu'elles soient verrouillées. ⚠ Assurez-vous que la tête hexagonale est alignée et rentre dans la gorge.

01

Watch Video

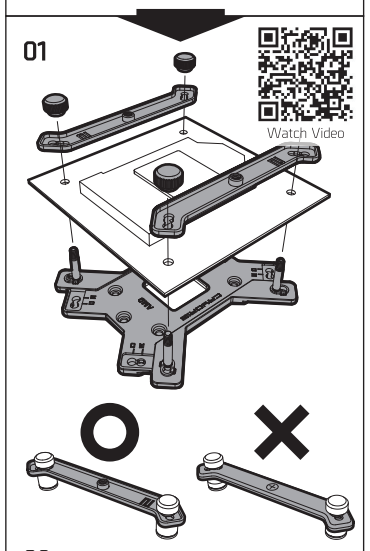

02

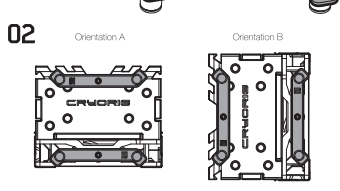

ES **Colocación de la barra de montaje**
01.Pase los tornillos hexagonales del Backplate a través de los orificios situados en la parte posterior de la placa base. Coloque las barras de montaje de Intel encima de los tornillos hexagonales y luego tápelos con las tuercas hexagonales. ⚠ Asegúrese de que el lado numerado de la barra de montaje de Intel esté mirando hacia arriba y las barras sobresalgan hacia la CPU. 02.Ajuste la barra de montaje según la orientación que desee para el disipador.

FR **Mise en place des barres de maintien Intel**
01.Passez les tiges hexagonales de la backplate à travers les trous de montage au dos de la carte mère. Placez les barres de maintien Intel sur les tiges hexagonales puis vissez les vis de serrage sur les tiges hexagonales. ⚠Assurez-vous que le côté numéroté est orienté vers le haut et que les barres sont positionnées dans le bon sens (voir schéma) 02.Positionnez les barres de maintien en fonction de l'orientation du radiateur désirée.

AMD

Watch Video

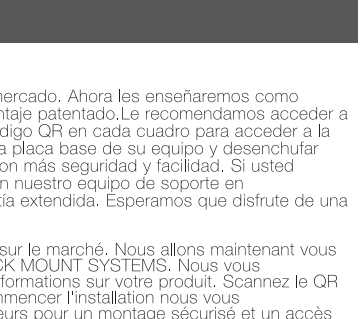

ES **Extracción del soporte de montaje de AMD**
Desatornille el soporte de montaje de AMD y el backplate.

FR **Retirer le Bracket Base AMD**
Dévisser le bracket base et la backplate AMD

Watch Video



ES **Montaje del Backplate**
Con el lado que lleva AMD mirando hacia arriba, ponga los tornillos hexagonales en los orificios internos del backplate hasta que estén encajados. ⚠Asegúrese de que la cabeza del tornillo hexagonal esté alineada y encajada.

FR **Installation de la backplate (plaque arrière)**
Avec le marquage AMD visible, introduire les tiges hexagonales dans les trous sur la plaque arrière jusqu'à ce qu'elles soient verrouillées. ⚠ Assurez-vous que la tête hexagonale est alignée et rentre dans la gorge.

Watch Video



ES **Colocación de la placa de soporte de AMD**
Pase los tornillos hexagonales en el Backplate a través de los orificios situados en la parte posterior de la placa base. Coloque las barras de montaje de Intel encima de los tornillos hexagonales y luego tápelos con las tuercas hexagonales.

FR **Installation de la plaque de montage AMD**
Passez les tiges hexagonales de la backplate à travers les trous de montage au dos de la carte mère. Placez la plaque de montage AMD sur les tiges hexagonales puis vissez les vis de serrage sur les tiges hexagonales.

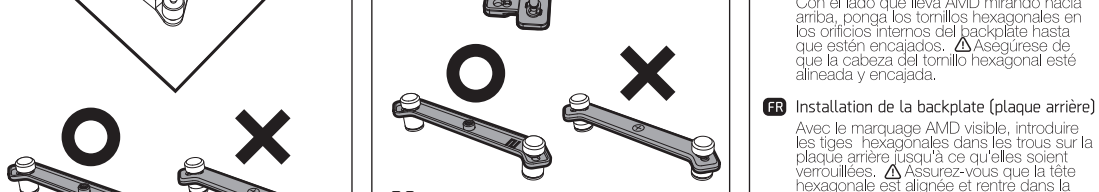

ES **Montaje del disipador**
01.Aplique una fina capa de CRYO-Paste en la CPU, cuanto más fina sea la capa, mejor. 02.Quite primero el ventilador frontal, a continuación, coloque el disipador en la CPU y atornille los tornillos delanteros y traseros de la placa de soporte. Vuelva a poner el ventilador. 03.Conecte el conector de ventilador a la placa base. Conecte el conector USB al conector interno de USB 2.0 de la blaca base. 04.Visite https://camwebapp.com para descargar la última versión de CAM y siga las instrucciones. *Es necesario usar el programa CAM para realizar la función de iluminación RGB de este producto, si no, solo funciona la luz LED blanca. Las demás funciones del disipador y el ventilador no requieren el uso de CAM.

FR **Installation du radiateur**
01.Appliquez une fine couche à peine visible de CRYO-Paste sur le CPU. 02.Commencez par retirer le ventilateur, puis placez le radiateur sur le CPU et vissez les vis avant et arrière.Ensuite, fixez le ventilateur au radiateur. 03.Brancher la prise ventilateur au connecteur CPU fan de votre carte mère. Brancher la prise USB au header interne USB 2.0 de votre carte mère. 04.Rendez-vous sur https://camwebapp.com pour télécharger la dernière version de CAM et retrouver les instructions d'installation. *Le logiciel CAM est requis pour utiliser la fonction d'éclairage RGB de ce produit, sinon seule une lumière blanche sera employée. L'aspect radiateur et ventilateur ne nécessitent pas CAM pour fonctionner.

RESOLUCIÓN DE PROBLEMAS DÉPANNAGE

ES **Mi producto no se ilumina.**
01. Asegúrese de que el conector USB este firmemente conectado al conector interno de USB 2.0 de la blaca base.

Mi producto está iluminado, pero CAM no lo detecta.
01. Asegúrese de que el conector USB este firmemente conectado al conector interno de USB 2.0 de la blaca base. 02. Pruebe otro conector interno de USB 2.0 de la blaca base. 03. Desinstale el programa CAM de su PC y vuelva a instalarlo.

Unos LEDs del producto están en rojo, verde o azul, cuando los he configurado todos en blanco.
01. Cada LED se ilumina en blanco inicialmente, cuando enciendo el PC. 02. Cada LED está compuesto por un LED rojo, verde y azul (RGB). Si cualquier LED RGB está defectuoso, entonces la unidad LED no podrá mostrar la luz blanca. 03. Por favor, solicite RMA directamente al minorista o distribuidor donde usted adquirió el producto.

FR **Mon produit ne s'allume pas.**
01. Assurez-vous que la prise USB est fermement connectée au header interne USB 2.0 de votre carte mère.

Mon produit s'allume mais CAM ne le détecte pas.
01. Assurez-vous que la prise USB est fermement connectée au header interne USB 2.0 de votre carte mère. 02. Essayez un des autres headers internes de la carte mère. 03. Désinstallez CAM de votre PC et réinstallez-le.

Certaines LED du produit sont rouges, vertes ou bleues lorsque je paramètre un éclairage blanc.
01. Chaque LED s'allumera en blanc la première fois qu'elle sera connectée au PC. 02. Chaque unité LED est composée de LED rouge, verte et bleue (RVB). Si l'une d'entre elle est défectueuse, alors il sera impossible d'afficher une lumière blanche. 03. Veuillez contacter directement le revendeur ou le distributeur auprès de qui vous avez acheté le produit afin de procéder à un retour SAV.