Thermalright

MACHO 120 SBM

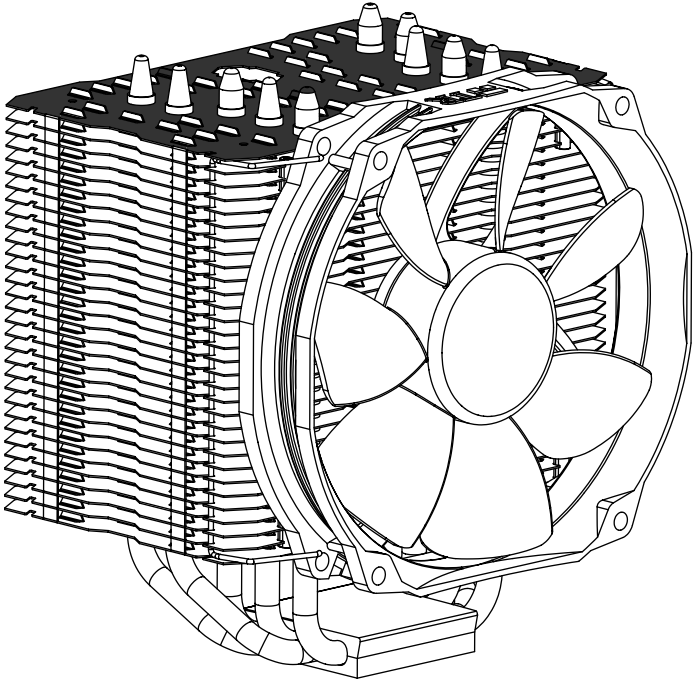

LGA1151 Spacer Installation

1. To use the spacer, install the CPU into socket as instructed by Intel
2. Next, set the Thermalright LGA1151 Spacer on top of the CPU so you can read 'Thermalright' on the hinge side of socket.
3. Close the load plate and secure it with the bolt
4. Job done

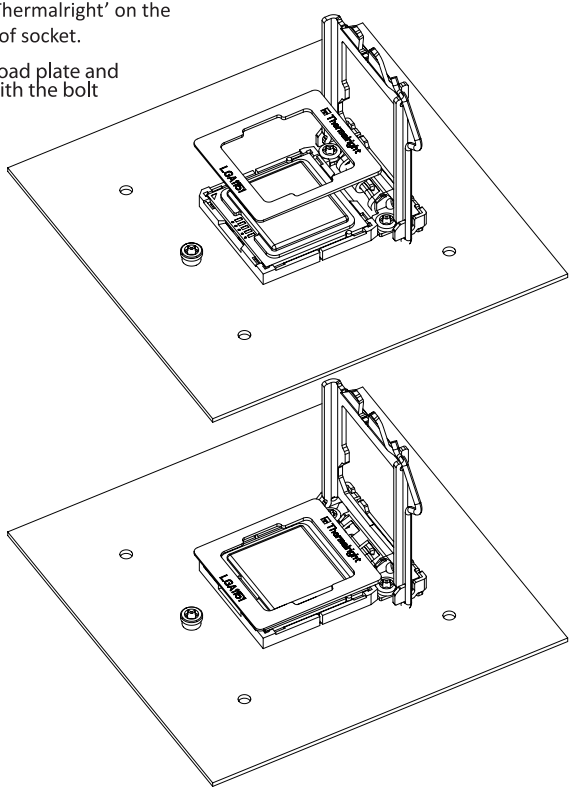

MACHO 120 SBM Assembly package


× 4


× 1


× 4


× 8

4


× 7


× 4


× 5


× 4

4


× 1



× 1

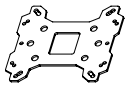
× 1


× 4

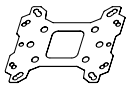
× 1


× 1

8

Exploded View

Important! Before proceeding with installation, please check for the most up-to-date instructions at **www.thermalright.com**

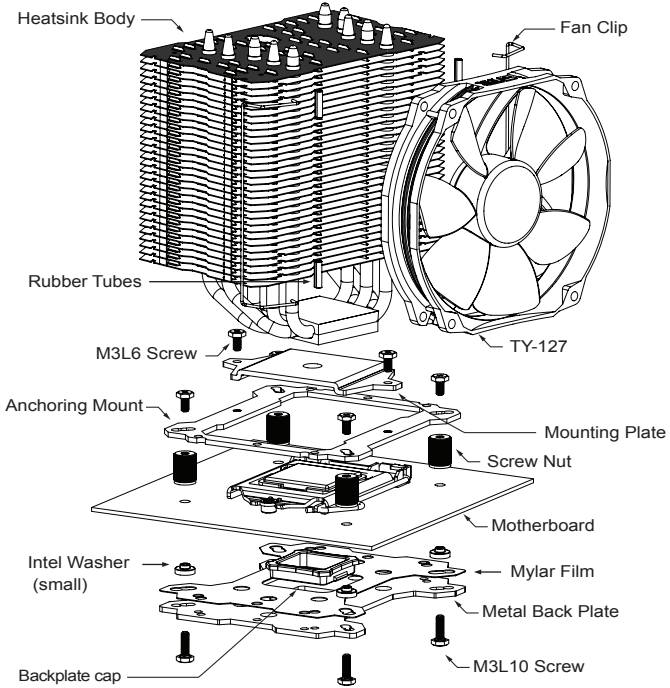

Component

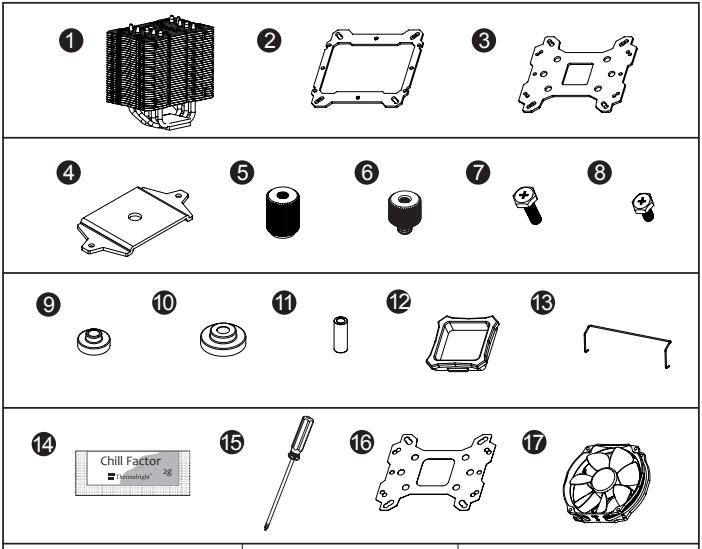

❶ Macho 120 SBM Heatsink Body ×1	❷ Anchoring Mount ×1	❸ Metal Back Plate ×1
❹ Mounting Plate ×1	❺ Screw Nut ×4	❻ LGA2011 Type B Screw Pillars ×4
❼ M3 L10 Screw ×5	❽ M3 L6 Screw ×7	❾ Intel Washer (small) ×4
❿ AMD Washer (big) ×4	⓫ Rubber Tubes ×8	⓬ Backplate cap ×1
⓭ Fan Clip ×4	⓮ Thermal paste ×1	⓯ Screw driver ×1
⓰ Mylar Film×1	⓱ TY-127×1	

Installation Instructions:

Step 1:

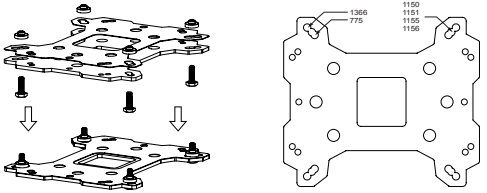

Step 1 : Backplate Installation
Choose the platform (775/1150/1151/1155/1156/1366) you are in use. Make four M3L10 Screw Pillars go through the Metal Back Plate and the Mylar film from bottom towards top. And then place the Metal Back Plate on the table. Put the four Washers (for Intel) around the Screw Pillars.

Step 2:

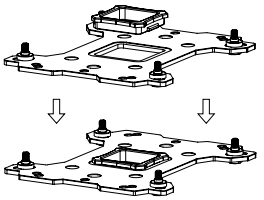

Step 2 : 775 Back Plate Cap
Note: When installing on a 775 platform, please first insert the Back Plate Cap into the opening on the Back plate, make sure you have the Cap facing downwards. (Only for LGA775 platform, all other platforms go directly to Step 3.).

Step 3:

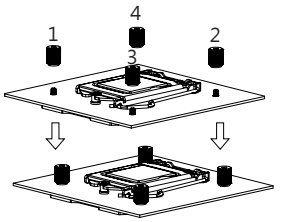

Step 3 : Screw Cylinder Installation
Place the motherboard on top of the Back Plate. See the four Screw Pillars go through the four holes around the processor socket. Cap the four Screw Pillars with the four Screw Nuts. Make sure the side with a washer is facing the Back Plate.

Step 4:

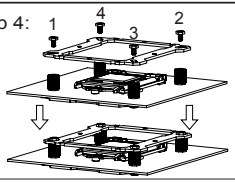

Step 4 : Anchoring Mount Installation
Place the Anchoring Mount on the Screw Nuts. Use the four M3L6 Screws to fix the Anchoring Mount on to the Screw Nuts.

Step 5:

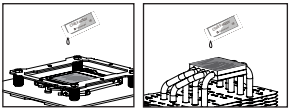

Step 5 : Apply the thermal paste
Apply the thermal paste to the base of the Heatsink and the surface of the CPU evenly. (A flat edge, like a business card or an old credit card would be beneficial in spreading the thermal paste.)

Step 6:

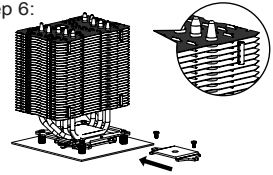

Step 6 : Mounting Plate Installation
Place the Heatsink Body on top of the CPU. Make Mounting Plate go through the Heatsink Body. And then use the two M3L6 screws to secure the Mounting Plate, one side at a time in several turns to ensure balanced mounting. Insert the four black Rubber Tubes (Noise damping use) into the four indents on the front of the heat-sink body.

Step 7:

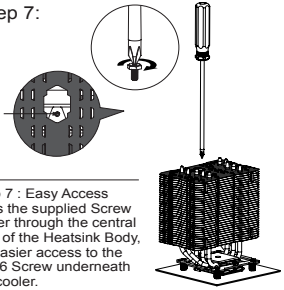

Step 7 : Easy Access
Pass the supplied Screw Driver through the central hole of the Heatsink Body, for easier access to the M3L6 Screw underneath the cooler.

Step 8:

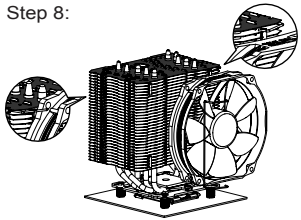

Step 8 : Fan installation
Place the TY-127 fan onto the heat-sink body. Pass both ends of the fan clip into the mounting holes of TY-127 fan. Then pull the fan clip until the straight line sits into the groove on the fin stack. Make sure both ends of the fan clip (bending part) fall into the gap between the first and second fin (as shown in the diagram).hNow do the same for the other fan clip on the other side of the TY-127 fan.

Step 9:

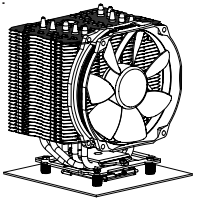

Step 9 : Installation completed
Plug in the fan connector to the CPU PWM Fan socket on the motherboard. Installation complete.

Exploded View

Important! Before proceeding with installation, please check for the most up-to-date instructions at **www.thermalright.com**

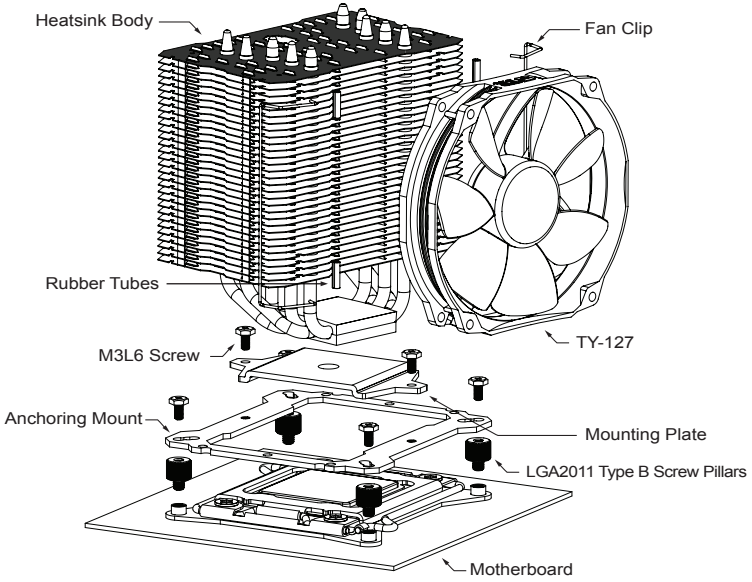

Component

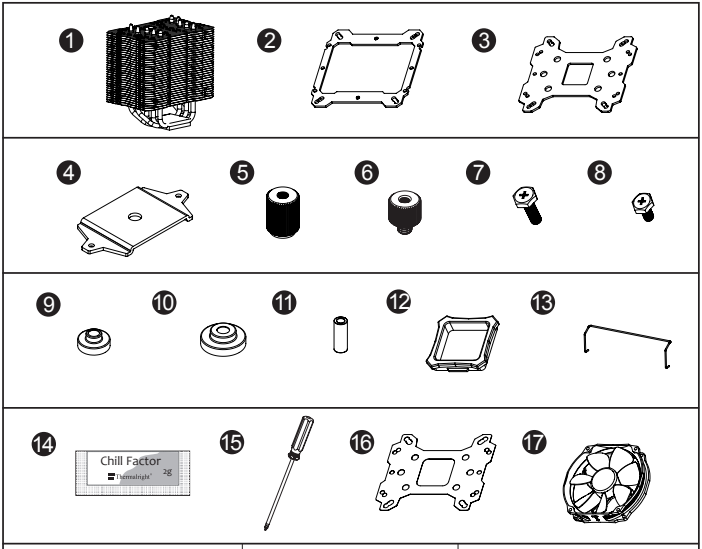

❶ Macho 120 SBM Heatsink Body ×1	❷ Anchoring Mount ×1	❸ Metal Back Plate ×1
❹ Mounting Plate ×1	❺ Screw Nut ×4	❻ LGA2011 Type B Screw Pillars ×4
❼ M3 L10 Screw ×5	❽ M3 L6 Screw ×7	❾ Intel Washer (small) ×4
❿ AMD Washer (big) ×4	⓫ Rubber Tubes ×8	⓬ Backplate cap ×1
⓭ Fan Clip ×4	⓮ Thermal paste ×1	⓯ Screw driver ×1
⓰ Mylar Film×1	⓱ TY-127×1	

Installation Instructions:

Step 1:

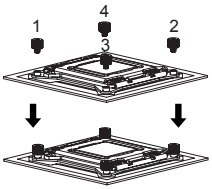

Step 1 : Screw Pillar Installation
Place the motherboard (the processor installed) on top of the desk or a workbench. Fix the four included LGA2011 Type B Screw Pillars into the heat-sink studs on the Intel ILM Assembly Frame around the processor socket in a criss-cross pattern.

Step 2:

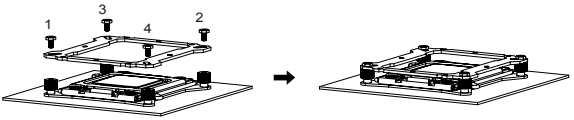

Step 2 : Anchoring Mount Installation
Place the Anchoring Mount on the Screw Pillars. Use the four M3L6 Screws to fix the Anchoring Mount on to the Screw Pillars, also in a criss-cross pattern to ensure balanced mounting.

Step 3:

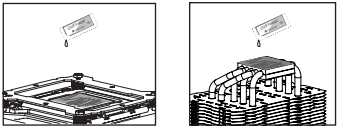

Step 3 : Apply the thermal paste
Apply the thermal paste to the base of the Heatsink and the surface of the CPU evenly. (A flat edge, like a business card or an old credit card would be beneficial in spreading the thermal paste.)

Step 4:

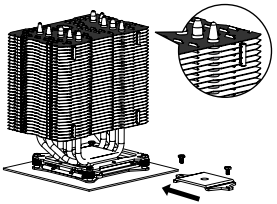

Step 4 : Mounting Plate Installation
Place the Heatsink Body on top of the CPU. Make Mounting Plate go through the Heatsink Body. And then use the two M3L6 screws to secure the Mounting Plate, one side at a time in several turns to ensure balanced mounting. Insert the four black Rubber Tubes (Noise damping use) into the four indents on the front of the heat-sink body.

Step 5:

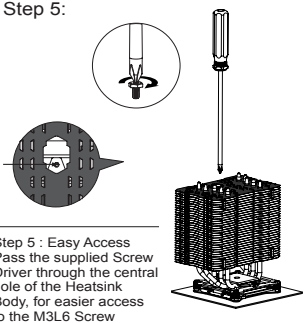

Step 5 : Easy Access
Pass the supplied Screw Driver through the central hole of the Heatsink Body, for easier access to the M3L6 Screw underneath the cooler.

Step 6:

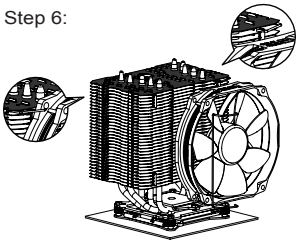

Strp 6 : Fan installation
Place the TY-127 fan onto the heat-sink body. Pass both ends of the fan clip into the mounting holes of TY-127 fan. Then pull the fan clip until the straight line sits into the groove on the fin stack. Make sure both ends of the fan clip (bending part) fall into the gap between the first and second fin (as shown in the diagram).hNow do the same for the other fan clip on the other side of the TY-127 fan.

Step 7:

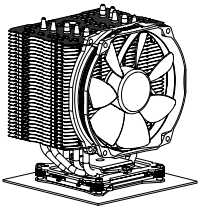

Step 7 : Installation completed
Plug in the fan connector to the CPU PWM Fan socket on the motherboard. Installation complete.

Exploded View

Important! Before proceeding with installation, please check for the most up-to-date instructions at **www.thermalright.com**

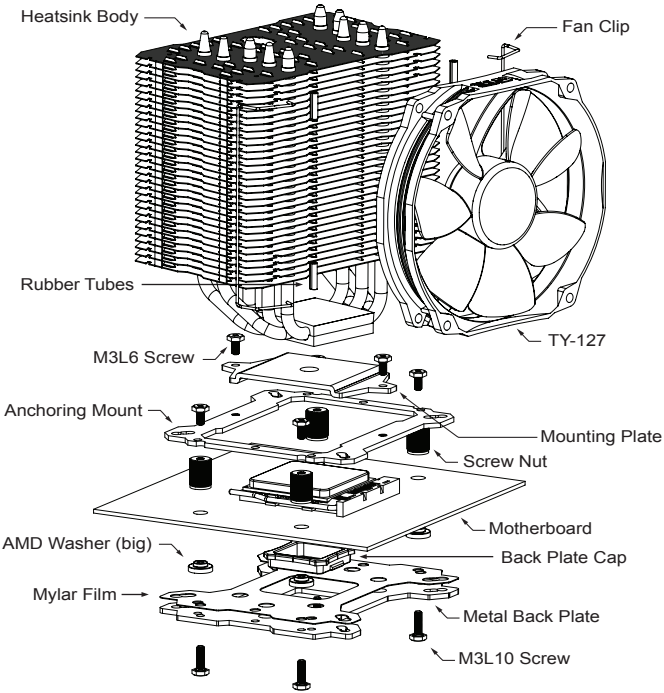

Component

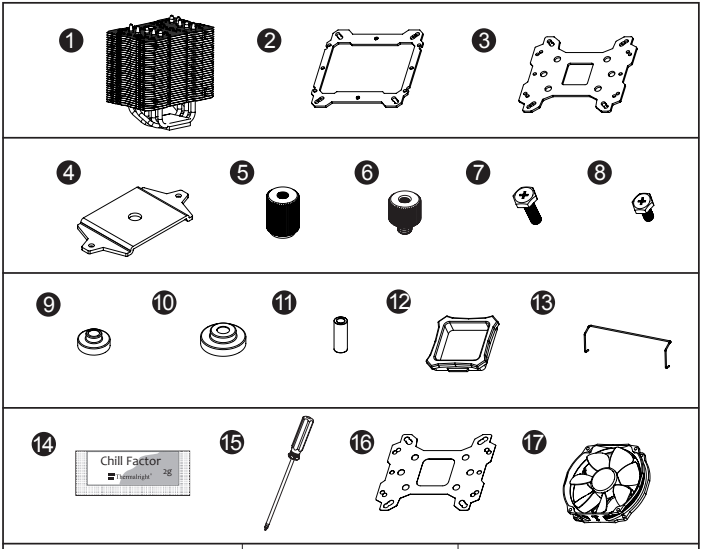

❶ Macho 120 SBM Heatsink Body ×1	❷ Anchoring Mount ×1	❸ Metal Back Plate ×1
❹ Mounting Plate ×1	❺ Screw Nut ×4	❻ LGA2011 Type B Screw Pillars ×4
❼ M3 L10 Screw ×5	❽ M3 L6 Screw ×7	❾ Intel Washer (small) ×4
❿ AMD Washer (big) ×4	⓫ Rubber Tubes ×8	⓬ Backplate cap ×1
⓭ Fan Clip ×4	⓮ Thermal paste ×1	⓯ Screw driver ×1
⓰ Mylar Film×1	⓱ TY-127×1	

Installation Instructions:

Step 1:

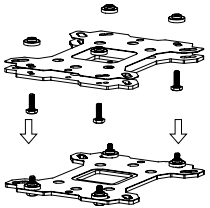

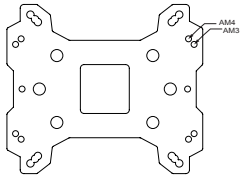

Step 1 : Backplate Installation
Choose the platform AMD AM3/AM4 you are in use. Make four M3L10 Screw Pillars go through the Metal Back Plate and the Mylar film from bottom towards top. And then place the Metal Back Plate on the table. Put the four Washers (for AMD) around the Screw Pillars.

Step 2:

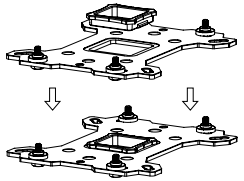

Step 2 : Back Plate Cap
Note: When installing on an AMD platform, please first insert the Back Plate Cap into the opening on the Metal Back plate, make sure you have the Cap facing downwards.

Step 3:

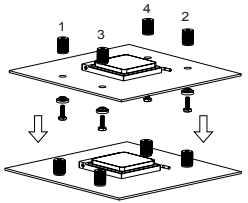

Step 3 : Screw Cylinder Installation
Place the motherboard on top of the Back Plate. See the four Screw Pillars go through the four holes around the processor socket. Cap the four Screw Pillars with the four Screw Nuts in a criss-cross pattern.Make sure the side with a washer is facing the Back Plate.

Step 4:

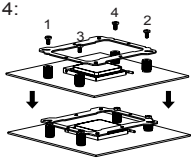

Step 4 : Anchoring Mount Installation
Place the Anchoring Mount on the Screw Nuts. Use the four M3L6 Screws to fix the Anchoring Mount on to the Screw Nuts.

Step 5:

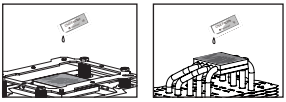

Step 5 : Applying Thermal Paste
Apply the Thermal Paste to the base of the Heatsink and the surface of the CPU evenly. (A flat edge, like a business card or an old credit card would be beneficial in spreading the thermal paste.)

Step 6:

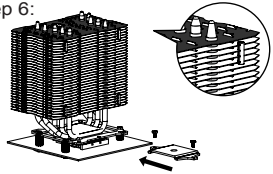

Step 6 : Mounting Plate Installation
Place the Heatsink Body on top of the CPU. Make Mounting Plate go through the Heatsink Body. And then use the two M3L6 screws to secure the Mounting Plate, one side at a time in several turns to ensure balanced mounting. Insert the four black Rubber Tubes (Noise damping use) into the four indents on the front of the heat-sink body.

Step 7:

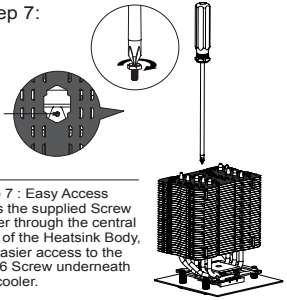

Step 7 : Easy Access
Pass the supplied Screw Driver through the central hole of the Heatsink Body, for easier access to the M3L6 Screw underneath the cooler.

Step 8:

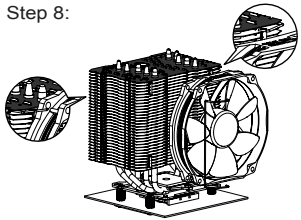

Step 8 : Fan installation
Place the TY-127 fan onto the heat-sink body. Pass both ends of the fan clip into the mounting holes of TY-127 fan. Then pull the fan clip until the straight line sits into the groove on the fin stack. Make sure both ends of the fan clip (bending part) fall into the gap between the first and second fin (as shown in the diagram).hNow do the same for the other fan clip on the other side of the TY-127 fan.

Step 9:

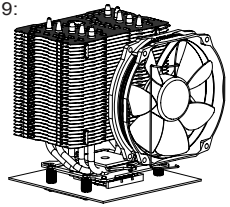

Step 9 : Installation completed
Plug in the fan connector to the CPU PWM Fan socket on the motherboard. Installation complete.

Explosionszeichnung

Wichtig! Bitte prüfen Sie vor der Montage, ob für Ihren Kühler aktualisierte Montagehinweise auf der Webseite: **www.thermalright.com verfügbar sind.**

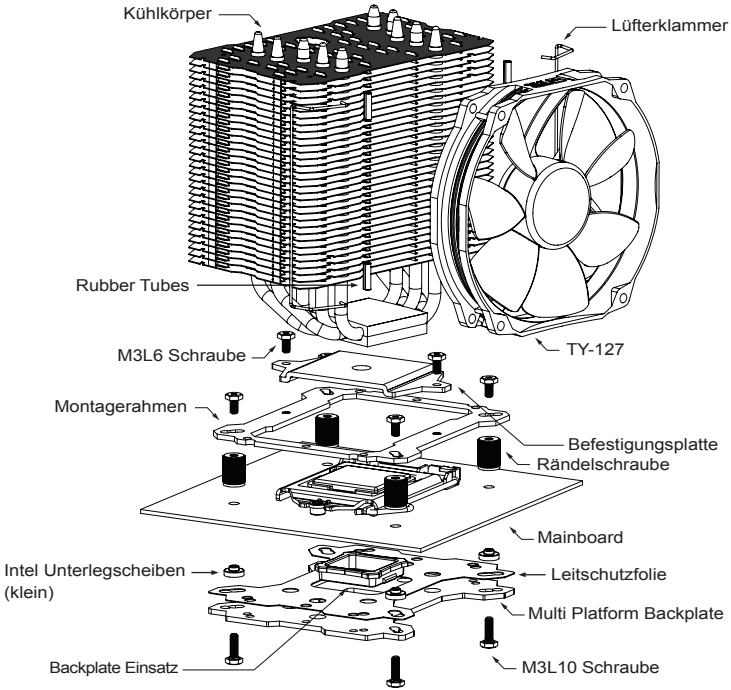

Komponenten

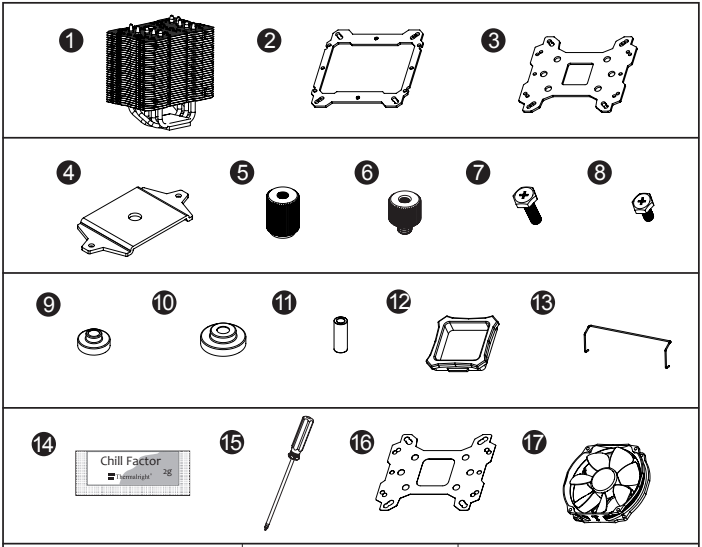

1 Macho 120 SBM Kühlkörper ×1	2 Montagerahmen ×1	3 Mulit Plattform Backplate ×1
4 Befestigungsplatte ×1	5 Rändelschrauben ×4	6 LGA2011 Type B Adapterschrauben x4
7 M3 L10 Schraube ×5	8 M3 L6 Schraube ×7	9 Intel Unterlegscheibe (klein) ×4
10 AMD Unterlegscheibe (groß ×4	11 Rubber Tubes ×8	12 Backplateeinsatz ×1
13 Lüfterklammer ×4	14 Wärmeleitpaste ×1	15 Schraubendreher ×1
16 Leitschutzfolie ×1	17 TY-127×1	

Installationsanleitung:

Schritt 1:

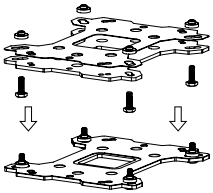

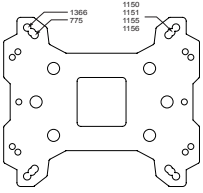

Achten Sie auf die entsprechenden Intel Sockel (775/1150/1151/1155/1156/1366) vorgesehene Bohrungen in der Multi Plattform Backplate. Führen Sie die M3L10 Schrauben jeweils von unten durch die Backplate und die mitgelieferte Leitschutzfolie und legen dann die Backplate auf den Tisch. Legen Sie die vier Unterlegscheiben (für Intel) über die hervorstehenden Gewinde.

Schritt 2:

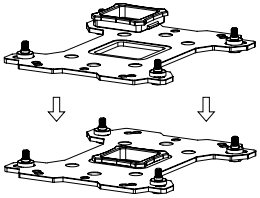

Beachten Sie:
Bei Verwendung einer Intel Socket 775 Plattform setzen Sie zuerst den Backplateeinsatz in die quadratische Öffnung der Backplate ein. Gehen Sie sicher das der Aufsatz nach unten zeigt.
(Nur für LGA775 Plattformen)

Schritt 3:

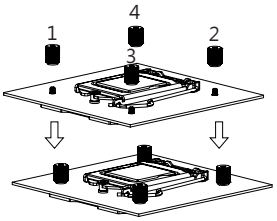

Platzieren Sie das Mainboard auf die Backplate, so dass die hervorstehenden Schraubengewinde durch die Löcher um den Prozessorsockel gehen. Schrauben Sie die beiliegenden Rändelschrauben auf die vier Schraubgewinde. Achten Sie dabei darauf, dass die Seite mit der Unterlegscheibe zur Backplate zeigt.

Schritt 4:

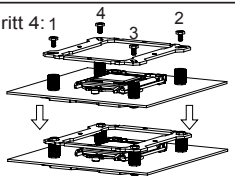

Setzen Sie den Montagerahmen auf die Rändelschrauben. Verwenden Sie die vier M3L6 Schrauben, um den Montagerahmen auf den Rändelschrauben zu befestigen.

Schritt 5:

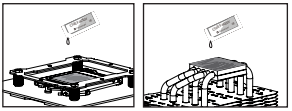

Tragen Sie eine hauchdünne Schicht Wärmeleitpaste auf der Oberfläche der CPU und auf der Unterseite des Kühlers auf.

Schritt 6:

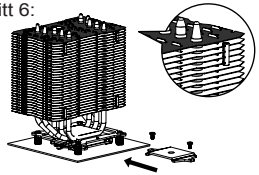

Platzieren Sie nun den Kühlkörper auf die CPU. Führen Sie anschließend die Befestigungsplatte durch den Kühlkörper und benutzen die beiden M3L6 Schrauben, um die Befestigungsplatte zu befestigen. Um eine ausgewogene Montage zu gewähren, ziehen Sie die Schrauben nach und nach an. Setzen Sie die vier schwarzen Rubber Tubes in die vier Einsparungen auf der Vorderseite des Kühlkörpers.

Schritt 7:

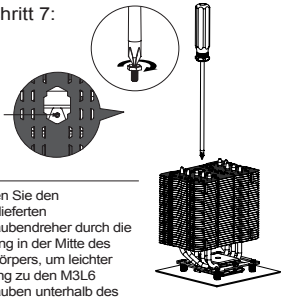

Führen Sie den mitgelieferten Schraubendreher durch die Öffnung in der Mitte des Kühlkörpers, um leichter Zugang zu den M3L6 Schrauben unterhalb des Kühlers zu erhalten.

Schritt 8:

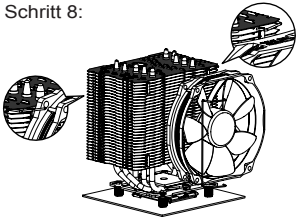

Platzieren Sie den TY-127 Lüfter auf den Kühlkörper. Setzen Sie die beiden Enden der Lüfterklammer in die Montagelöcher des Lüfters. Haken Sie nun die Lüfterklammer in den Lüfterklammerschlitz des Kühlkörpers ein. Stellen Sie sicher, dass beide Enden der Lüfterklammer zwischen der ersten und zweiten Rippe des Kühlkörpers sitzen.

Schritt 9:

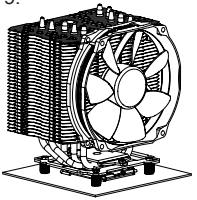

Verbinden Sie den Lüfterstecker mit dem CPU PWM Lüfteranschluss auf dem Mainboard. Die Installation ist nun abgeschlossen. Bitte prüfen Sie die ordnungsgemäße Funktion vor Inbetriebnahme Ihres PC.

Explosionszeichnung

Wichtig! Bitte prüfen Sie vor der Montage, ob für Ihren Kühler aktualisierte Montagehinweise auf der Webseite: **www.thermalright.com verfügbar sind.**

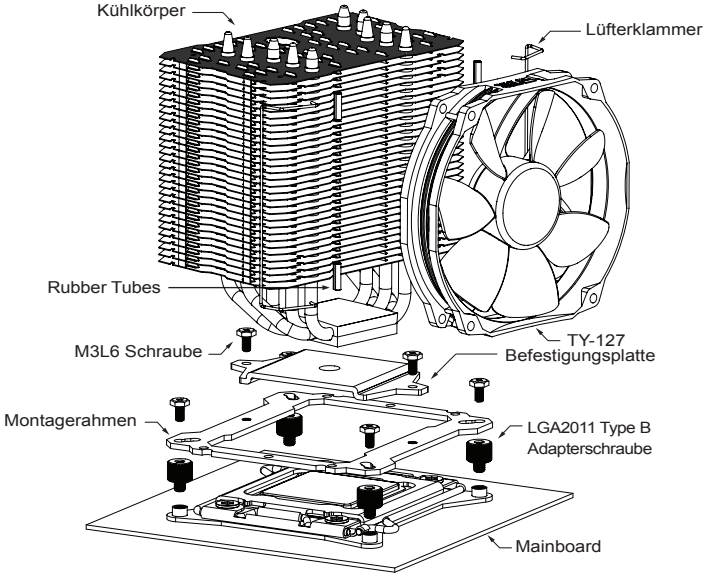

Komponenten

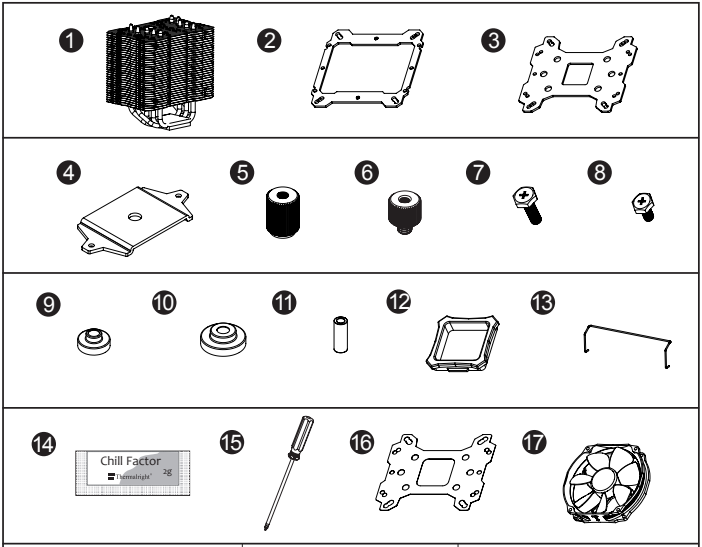

1 Macho 120 SBM Kühlkörper ×1	2 Montagerahmen ×1	3 Mulit Plattform Backplate ×1
4 Befestigungsplatte ×1	5 Rändelschrauben ×4	6 LGA2011 Type B Adapterschrauben x4
7 M3 L10 Schraube ×5	8 M3 L6 Schraube ×7	9 Intel Unterlegscheibe (klein) ×4
10 AMD Unterlegscheibe (groß ×4	11 Rubber Tubes ×8	12 Backplateeinsatz ×1
13 Lüfterklammer ×4	14 Wärmeleitpaste ×1	15 Schraubendreher ×1
16 Leitschutzfolie ×1	17 TY-127×1	

Installationsanleitung:

Schritt 1:

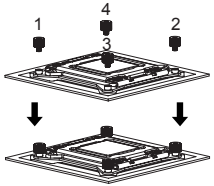

Schrauben Sie die vier LGA2011 Type B Adapterschrauben in die Gewinde des Montagerahmens, der sich um den Prozessorsockel befindet.

Schritt 2:

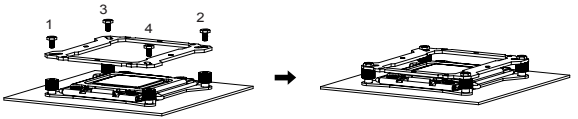

Setzen Sie den Montagerahmen auf die Rändelschrauben.
Verwenden Sie die vier M3L6 Schrauben, um den Montagerahmen auf den Rändelschrauben zu befestigen.

Schritt 3:

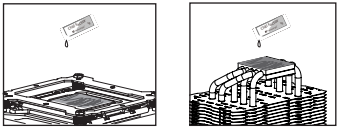

Tragen Sie eine hauchdünne Schicht Wärmeleitpaste auf der Oberfläche der CPU und auf der Unterseite des Kühlers auf.

Schritt 4:

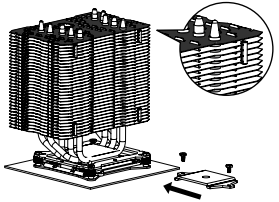

Platzieren Sie nun den Kühlkörper auf die CPU. Führen Sie anschließend die Befestigungsplatte durch den Kühlkörper und benutzen die beiden M3L6 Schrauben, um die Befestigungsplatte zu befestigen. Um eine ausgewogene Montage zu gewähren, ziehen Sie die Schrauben nach und nach an. Setzen Sie die vier schwarzen Rubber Tubes in die vier Aussparungen auf der Vorder-eite des Kühlkörpers.

Schritt 5:

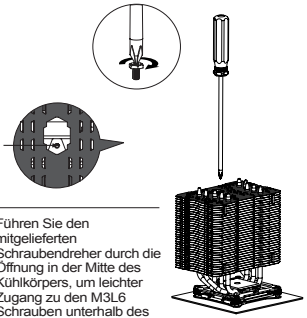

Führen Sie den mitgelieferten Schraubendreher durch die Öffnung in der Mitte des Kühlkörpers, um leichter Zugang zu den M3L6 Schrauben unterhalb des Kühlers zu erhalten.

Schritt 6:

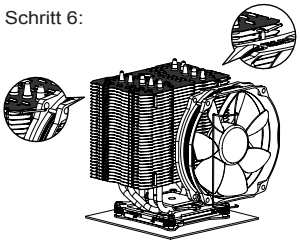

Platzieren Sie den TY-127 Lüfter auf den Kühlkörper. Setzen Sie die beiden Enden der Lüfterklammer in die Montagelöcher des Lüfters. Haken Sie nun die Lüfterklammer in den Lüfterklammerschlitz des Kühlkörpers ein. Stellen Sie sicher, dass beide Enden der Lüfterklammer zwischen der ersten und zweiten Rippe des Kühlkörpes sitzen.

Schritt 7:

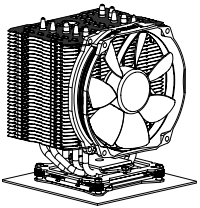

Verbinden Sie den Lüfterstecker mit dem CPU PWM Lüfteranschluss auf dem Mainboard. Die Installation ist nun abgeschlossen. Bitte prüfen Sie die ordnungsgemäße Funktion vor Inbetriebnahme Ihres PC.

Explosionszeichnung

Wichtig! Bitte prüfen Sie vor der Montage, ob für Ihren Kühler aktualisierte Montagehinweise auf der Webseite: **www.thermalright.com verfügbar sind.**

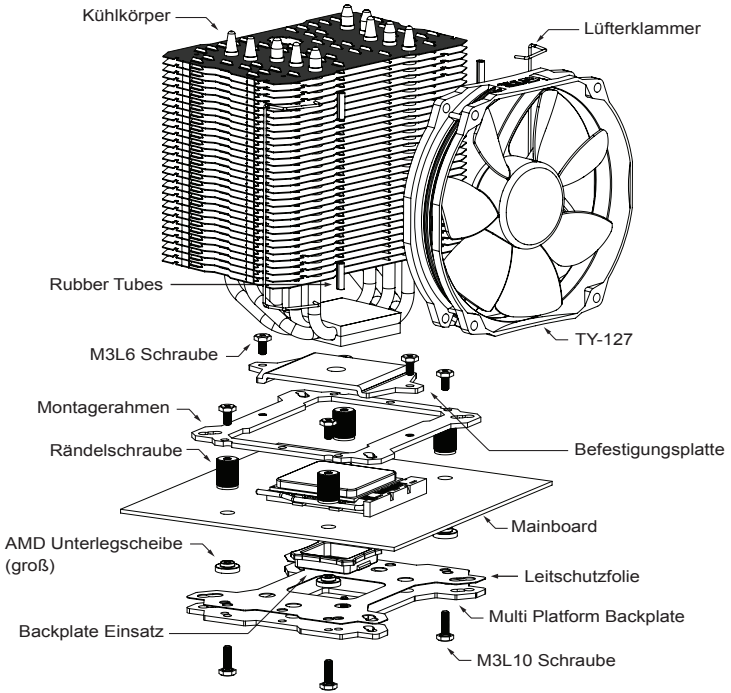

Komponenten

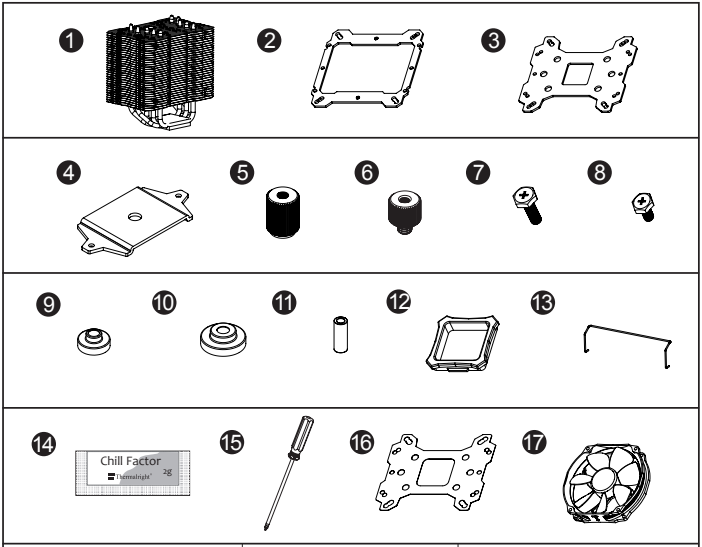

❶ Macho 120 SBM Kühlkörper ×1	❷ Montagerahmen ×1	❸ Mulit Plattform Backplate ×1
❹ Befestigungsplatte ×1	❺ Rändelschrauben ×4	❻ LGA2011 Type B Adapterschrauben x4
❼ M3 L10 Schraube ×5	❽ M3 L6 Schraube ×7	❾ Intel Unterlegscheibe (klein) ×4
❿ AMD Unterlegscheibe (groß ×4	⓫ Rubber Tubes ×8	⓬ Backplateeinsatz ×1
⓭ Lüfterklammer ×4	⓮ Wärmeleitpaste ×1	⓯ Schraubendreher ×1
⓰ Leitschutzfolie ×1	⓱ TY-127×1	

Installationsanleitung:

Schritt 1:

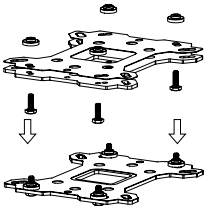

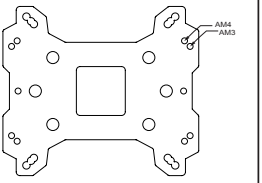

Achten Sie auf die für den AMD AM3/AM4 Sockel vorgesehene Bohrungen in der Multi Plattform Backplate. Führen Sie die vier M3L10 Schrauben jeweils von unten durch die Backplate und die mitgelieferte Leitschutzfolie und legen dann die Backplate auf den Tisch. Legen Sie die vier Unterlegscheiben (für AMD) über die hervorstehenden Gewinde.

Schritt 2:

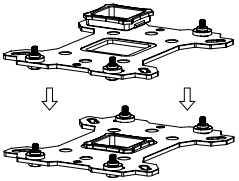

Bei Verwendung einer AMD Sockel 939 Plattform setzen Sie zuerst den Backplateeinsatz in die quadratische Öffnung der Backplate ein. Gehen Sie sicher, dass der Aufsatz nach unten zeigt.

Schritt 3:

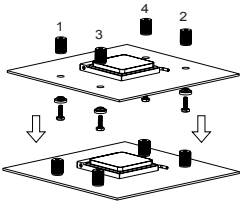

Platzieren Sie das Mainboard von oben auf die Backplate, so dass die hervorstehenden Schraubengewinde durch die Löcher um den Prozessorsockel gehen. Schrauben Sie die beiliegenden Rändelschrauben auf die vier Schraubengewinde. Achten Sie dabei darauf, dass die Seite mit der Unterlegscheibe zur Backplate zeigt.

Schritt 4:

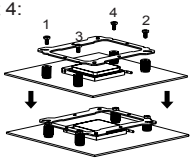

Setzen Sie den Montagerahmen auf die Rändelschrauben. Verwenden Sie die vier M3L6 Schrauben, um den Montagerahmen auf den Rändelschrauben zu befestigen.

Schritt 5:

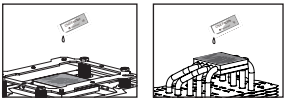

Tragen Sie eine hauchdünne Schicht Wärmeleitpaste auf der Oberfläche der CPU und auf der Unterseite des Kühlers auf.

Schritt 6:

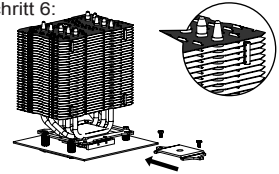

Platzieren Sie nun den Kühlkörper auf die CPU. Führen Sie anschließend die Befestigungsplatte durch den Kühlkörper und benutzen die beiden M3L6 Schrauben, um die Befestigungsplatte zu befestigen. Um eine ausgewogene Montage zu gewähren, ziehen Sie die Schrauben nach und nach an. Setzen Sie die vier schwarzen Rubber Tubes in die vier Einsparungen auf der Vorderseite des Kühlkörpers.

Schritt 7:

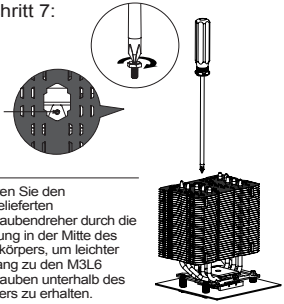

Führen Sie den mitgelieferten Schraubendreher durch die Öffnung in der Mitte des Kühlkörpers, um leichter Zugang zu den M3L6 Schrauben unterhalb des Kühlers zu erhalten.

Schritt 8:

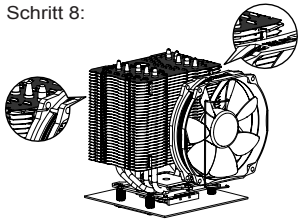

Platzieren Sie den TY-127 Lüfter auf den Kühlkörper. Setzen Sie die beiden Enden der Lüfterklammer in die Montagelöcher des Lüfters. Haken Sie nun die Lüfterklammer in den Lüfterklammerschlitz des Kühlkörpers ein. Stellen Sie sicher, dass beide Enden der Lüfterklammer zwischen der ersten und zweiten Rippe des Kühlkörpers sitzen.

Schritt 9:

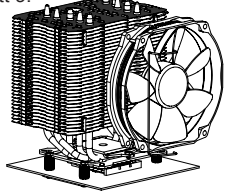

Verbinden Sie den Lüfterstecker mit dem CPU PWM Lüfteranschluss auf dem Mainboard. Die Installation ist nun abgeschlossen. Bitte prüfen Sie die ordnungsgemäße Funktion vor Inbetriebnahme Ihres PC.

爆炸圖

注意！在您安裝前請先至官網首頁查看是否有更新版安裝指南
www.thermalright.com

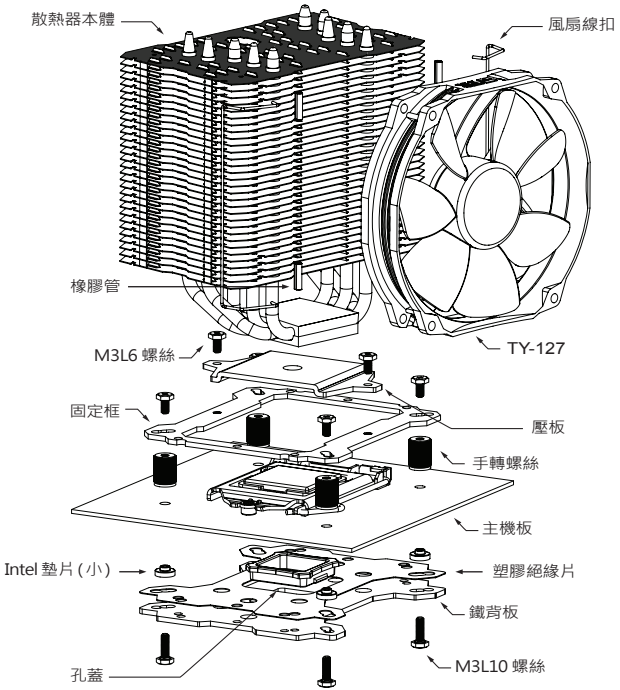

分裝圖

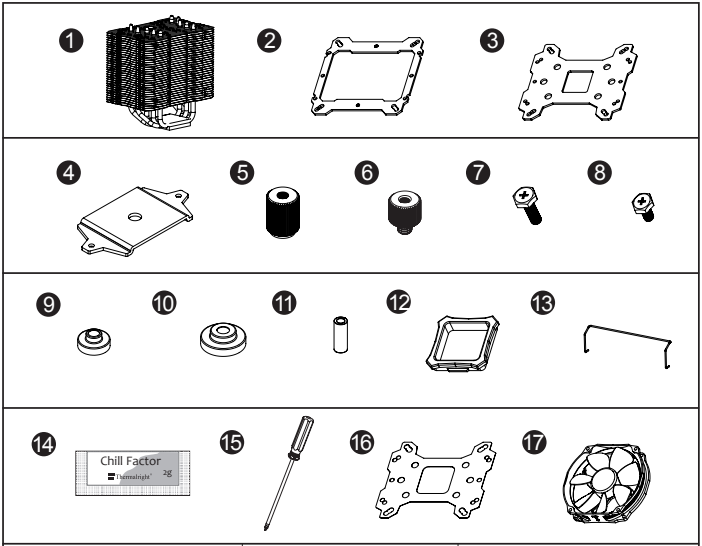

❶ 散熱器本體 ×1	❷ 固定框 ×1	❸ 鐵背板 ×1
❹ 壓板 x 1	❺ 手轉螺絲 ×4	❻ LGA2011 手轉螺絲 x4
❼ M3L10 螺絲 ×5	❽ M3L6 螺絲 ×7	❾ Intel 墊片 (小) x 4
❿ AMD 墊片 (大) x4	⓫ 橡膠管 x 8	⓬ 孔蓋 x 1
⓭ 風扇線扣 ×4	⓮ 導熱膏 ×1	⓯ 十字起子 ×1
⓰ 塑膠絕緣片 ×1	⓱ TY-127×1	

安裝指南：

步驟一：

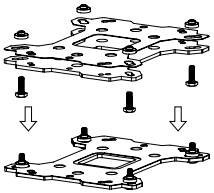

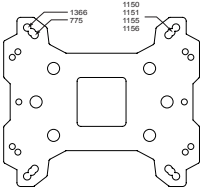

步驟一：
依照您的處理器類型 (775/1150/1151/1155/1156/1366) 選擇對應於背板的孔位，將四根 M3L10 螺絲穿過背板及塑膠絕緣片後套上 Intel 墊圈 (小)。

步驟二：

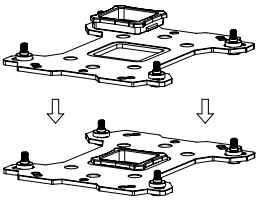

步驟二：
注意！當您安裝於 775 主機板時，請先將 775 背蓋安裝於背板上。

步驟三：

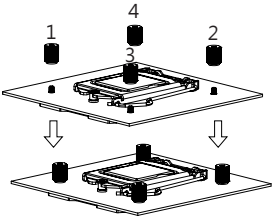

步驟三：
將背板安裝於主機板背面，再依序將穿過主機板的四個螺絲套上手轉螺絲。

步驟四：

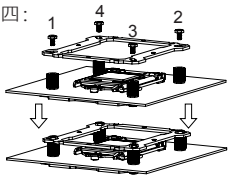

步驟四：
將固定框置於手轉螺絲上，再將 M3L6 螺絲穿過固定框，依序鎖入手轉螺絲上。

步驟五：

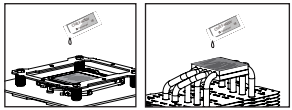

步驟五：
塗抹導熱膏於散熱器熱導管及中央處理器銅蓋上。

步驟六：

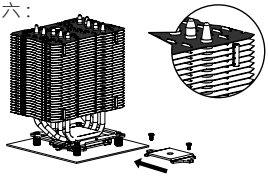

步驟六：
將四個黑色橡膠管放入鰭片的四個凹痕裡，散熱器主體置放於中央處理器上，讓銅底完全覆蓋中央處理器，再將壓板放置散熱器鋁蓋上，最後將 M3L6 螺絲鎖上壓板兩端。

步驟七：

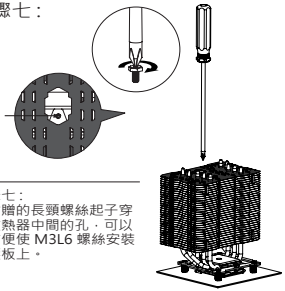

步驟七：
用附贈的長頭螺絲起子穿過散熱器中間的孔，可以更方便使 M3L6 螺絲安裝置壓板上。

步驟八：

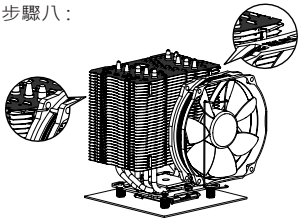

步驟八：
將風扇線扣卡置散熱器主體兩側的凹痕裡，再將風扇平貼於散熱器上，並將風扇線扣扣置風扇螺絲固定孔。
(線扣上下兩端需卡置於第一片與第二片的散熱片之間，如上圖圖示)

步驟九：

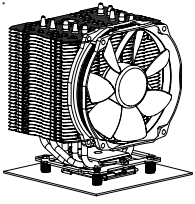

步驟九：
最後將風扇接頭插入主板上的 CPU FAN 插槽，安裝完成。

爆炸圖

注意！在您安裝前請先至官網首頁查看是否有更新版安裝指南
www.thermalright.com

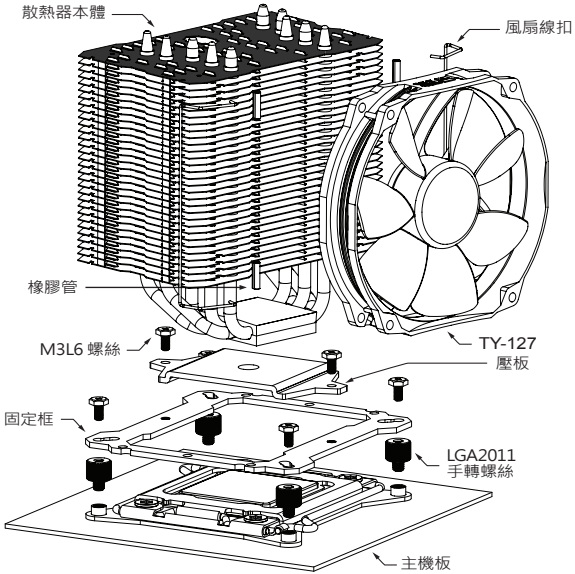

分裝圖

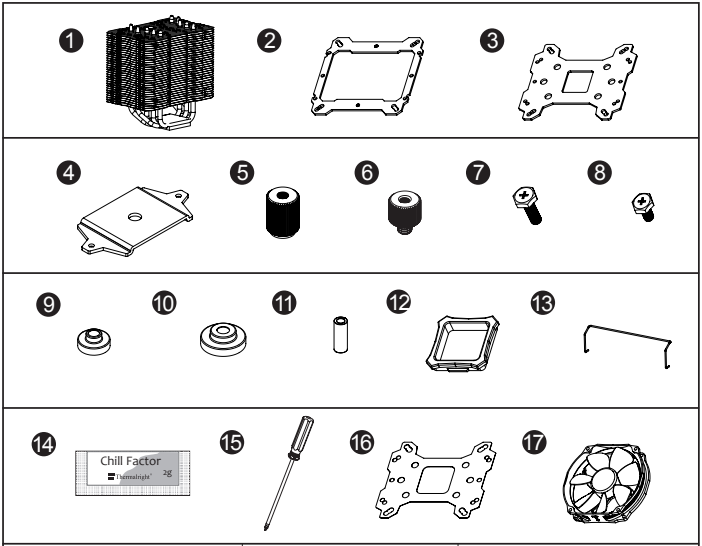

❶ 散熱器本體 ×1	❷ 固定框 ×1	❸ 鐵背板 ×1
❹ 壓板 x 1	❺ 手轉螺絲 ×4	❻ LGA2011 手轉螺絲 x4
❼ M3L10 螺絲 ×5	❽ M3L6 螺絲 ×7	❾ Intel 墊片 (小) x 4
❿ AMD 墊片 (大) x4	⓫ 橡膠管 x 8	⓬ 孔蓋 x 1
⓭ 風扇線扣 ×4	⓮ 導熱膏 ×1	⓯ 十字起子 ×1
⓰ 塑膠絕緣片 ×1	⓱ TY-127×1	

安裝指南：

步驟一：

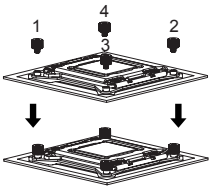

步驟一：
將 LGA2011 手轉螺絲依序轉上中央處理器周圍的四個螺絲孔位。

步驟二：

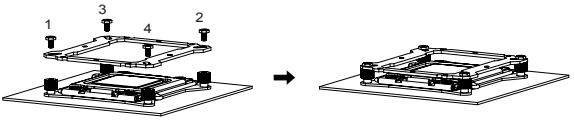

步驟二：
將固定框置於手轉螺絲上，再將 M3L6 螺絲穿過固定框，依序鎖入手轉螺絲上。

步驟三：

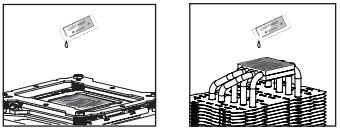

步驟三：
塗抹導熱膏於散熱器熱導管及中央處理器銅蓋上。

步驟四：

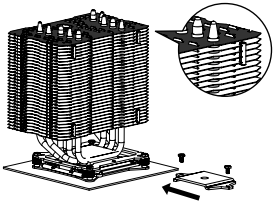

步驟四：
將四個黑色橡膠管放入鰭片的四個凹痕裡，散熱器主體置放於中央處理器上，讓銅底完全覆蓋中央處理器，再將壓板放置散熱器鋁蓋上，最後將 M3L6 螺絲鎖上壓板兩端。

步驟五：

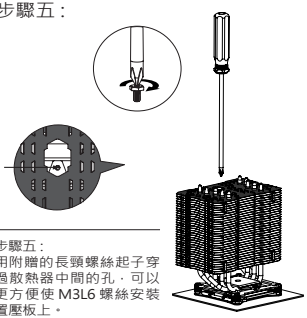

步驟五：
用附贈的長頭螺絲起子穿過散熱器中間的孔，可以更方便使 M3L6 螺絲安裝置壓板上。

步驟六：

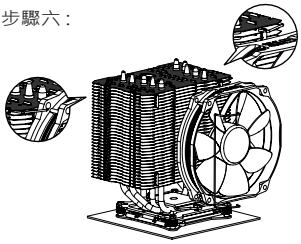

步驟六：
將風扇線扣卡置散熱器主體兩側的凹痕裡，再將風扇平貼於散熱器上，並將風扇線扣扣置風扇螺絲固定孔。
(線扣上下兩端需卡置於第一片與第二片的散熱片之間，如上圖圖示)

步驟七：

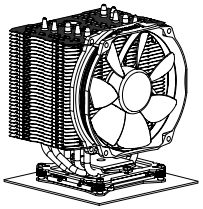

步驟七：
最後將風扇接頭插入主板上的 CPU FAN 插槽，安裝完成。

爆炸圖

注意！在您安裝前請先至官網首頁查看是否有更新版安裝指南
www.thermalright.com

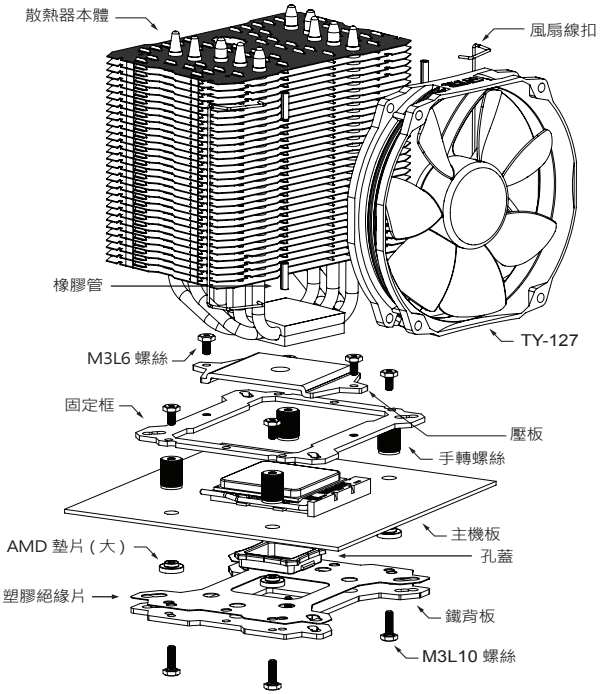

分裝圖

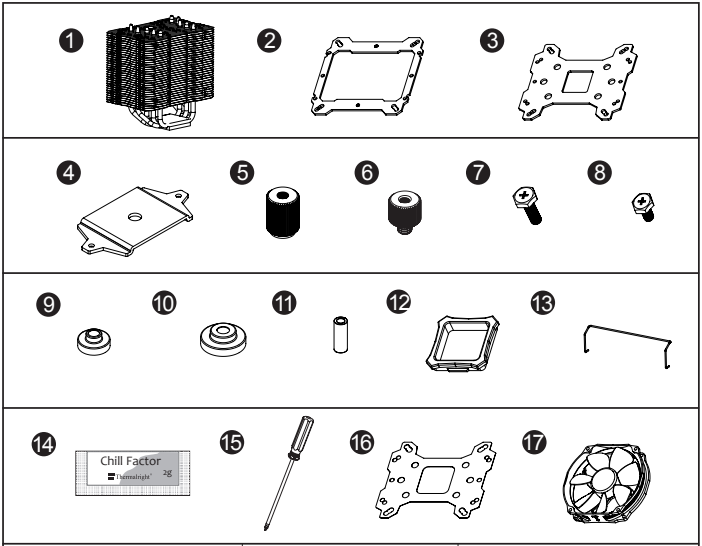

❶ 散熱器本體 ×1	❷ 固定框 ×1	❸ 鐵背板 ×1
❹ 壓板 x 1	❺ 手轉螺絲 ×4	❻ LGA2011 手轉螺絲 x4
❼ M3L10 螺絲 ×5	❽ M3L6 螺絲 ×7	❾ Intel 墊片 (小) x 4
❿ AMD 墊片 (大) x4	⓫ 橡膠管 x 8	⓬ 孔蓋 x 1
⓭ 風扇線扣 ×4	⓮ 導熱膏 ×1	⓯ 十字起子 ×1
⓰ 塑膠絕緣片 ×1	⓱ TY-127×1	

安裝指南：

步驟一：

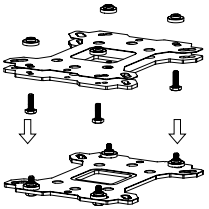

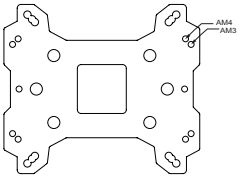

步驟一：
依照您的處理器類型選擇對應於背板的孔位，將四根 M3L10 螺絲穿過背板及塑膠絕緣片後套上 AMD 墊圈 (大)。

步驟二：

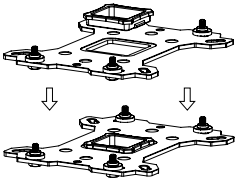

步驟二：
注意！當您安裝於 939 主機板時，請先將 939 背蓋安裝於背板上。

步驟三：

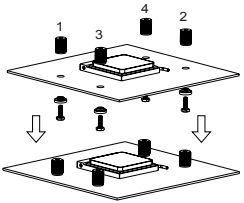

步驟三：
將背板安裝於主機板背面，再依序將穿過主機板的四個螺絲套上手轉螺絲。

步驟四：

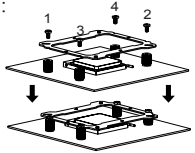

步驟四：
將固定框置於手轉螺絲上，再將 M3L6 螺絲穿過固定框，依序鎖入手轉螺絲上。

步驟五：

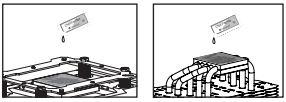

步驟五：
塗抹導熱膏於散熱器熱導管及中央處理器銅蓋上。

步驟六：

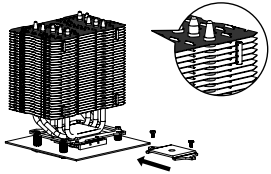

步驟六：
將四個黑色橡膠管放入鰭片的四個凹痕裡，散熱器主體置放於中央處理器上，讓銅底完全覆蓋中央處理器，再將壓板放置散熱器鋁蓋上，最後將 M3L6 螺絲鎖上壓板兩端。

步驟七：

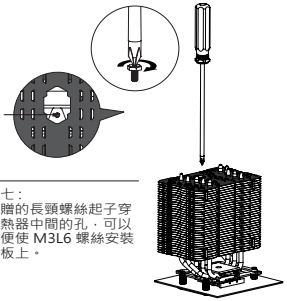

步驟七：
用附贈的長頸螺絲起子穿過散熱器中間的孔，可以更方便使 M3L6 螺絲安裝置壓板上。

步驟八：

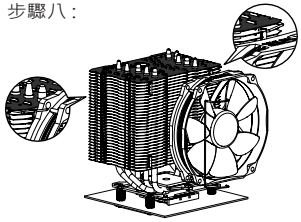

步驟八：
將風扇線扣卡置散熱器主體兩側的凹痕裡，再將風扇平貼於散熱器上，並將風扇線扣扣置風扇螺絲固定孔。
(線扣上下兩端需卡置於第一片與第二片的散熱片之間，如上圖圖示)

步驟九：

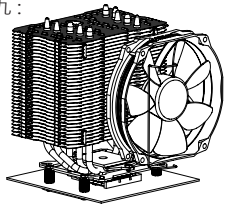

步驟九：
最後將風扇接頭插入主板上的 CPU FAN 插槽，安裝完成。

Technical Spec

Heatsink Specifications:
Dimension: Length 130mm x Width 86mm x Height 150mm
Weight: 560g (Heatsink only)
Heatpipe: 6mm heatpipe*5 units
Copper Base: C1100 Pure copper nickel plated

Fan Specification:
Dimension: L130mm x H120mm x W25mm
Weight: 130g
Fan speed: 300~1300RPM (PWM controlled)
Fan noise: 21 ~ 33 dBA MAX (Test distance 1.0M)
Airflow: 12.88 ~ 55.81CFM MAX
Connector: 4 Pin (PWM Fan connector)

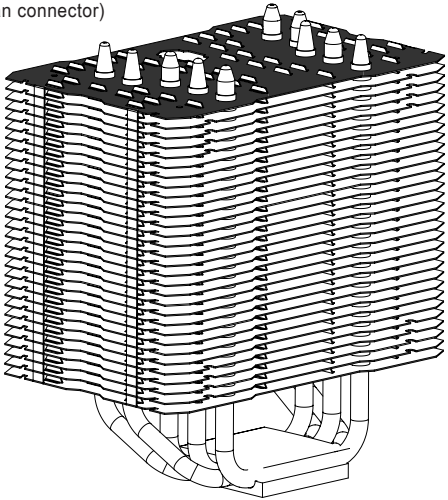

Technische Spezifikationen

Kühlkörper Spezifikationen:
Maße: Länge 130 mm x Breite 86 mm x Höhe 150 mm
Gewicht: 560 g
Heatpipe: 6 mm Heatpipe*5 Stück
Kupfergrundplatte: C1100 Reines Kupfer vernickelt

Lüfter Spezifikationen:
Maße (mm): L130 x H120 x B25
Gewicht: 130 g
Drehzahl: 300~1300 U/min
Lautstärke: 21~33 dBA max. (Messabstand 1,0 m)
Fördermenge: 12.88~55.81 m³/h max.
Anschluss: 4 Pin (PWM Lüfteranschluss)

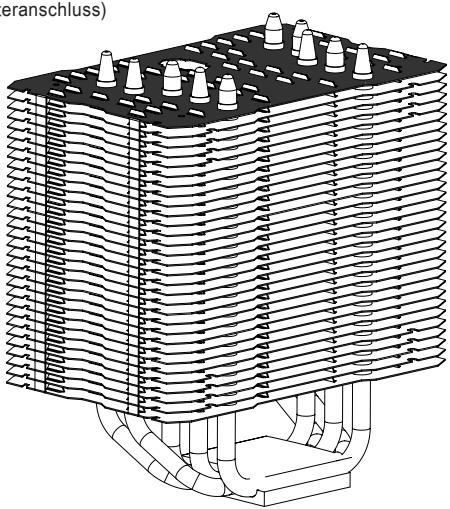

散熱器規格書

散熱器規格：
尺寸：長 130mm x 寬 86mm x 高 150mm
重量：560 克
熱導管：6mm 熱導管 *5 支
銅底 :C1100 純銅底座鍍鎳處理

風扇規格：
尺寸：長 130mm x 高 120mm x 寬 25mm
重量：130 克
風扇轉速：300~1300RPM(可透過 PWM 控制)
風扇噪音：21~33dBA MAX(一米測試距離)
風量：12.88~55.81CFM MAX
接頭類型：4 Pin PWM 接頭

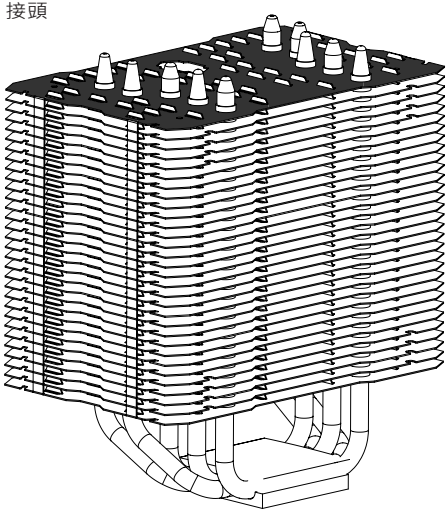

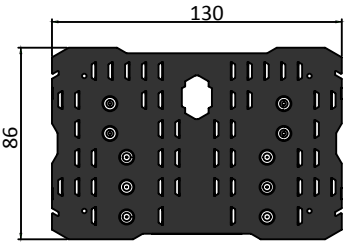
130
86

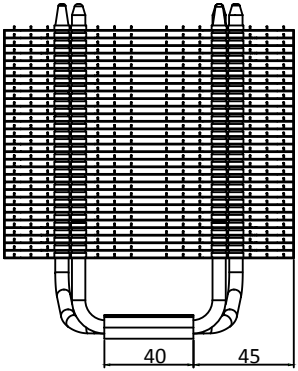
40
45

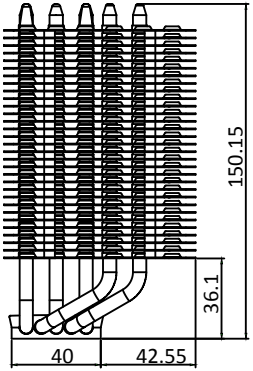
150.15
36.1
40
42.55

Einbau der LGA1151 Spacer

1. Um den Spacer einzusetzen, installierenSie bitte zuerst die CPU gemäß der Instruktionen von Intel
2. Als nächstes wird der Spacer so eingesetzt, dass der Thermalright Schriftzug am Scharnier zu ruhen kommt und sie ihn lesen können
3. Schließen Sie die Lastplatte und sichern Sie sie mit dem Riegel
4. Sie sind fertig

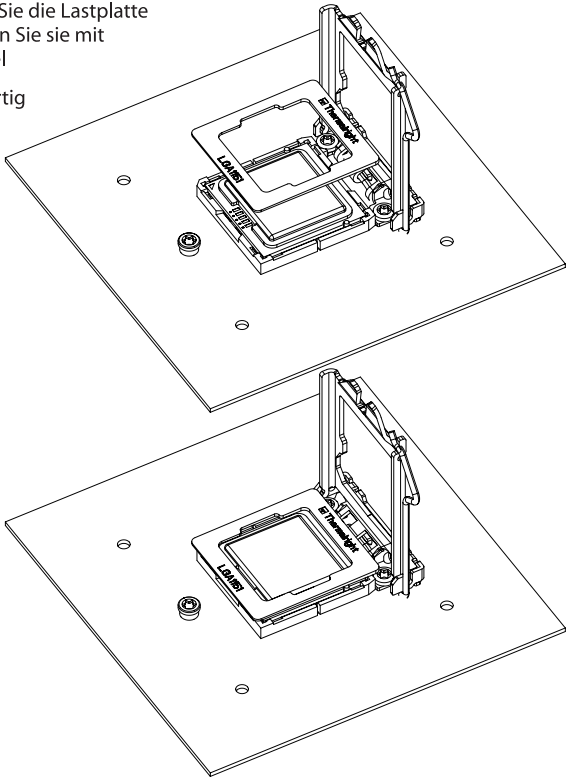

The Ultimate Cooling Solutions!

Thermalright
www.thermalright.com
TEL: +886-2-2915-5005
FAX: +886-2-2915-5123
EMAIL: sales@thermalright.com

170612