Thermalright

Macho Direct

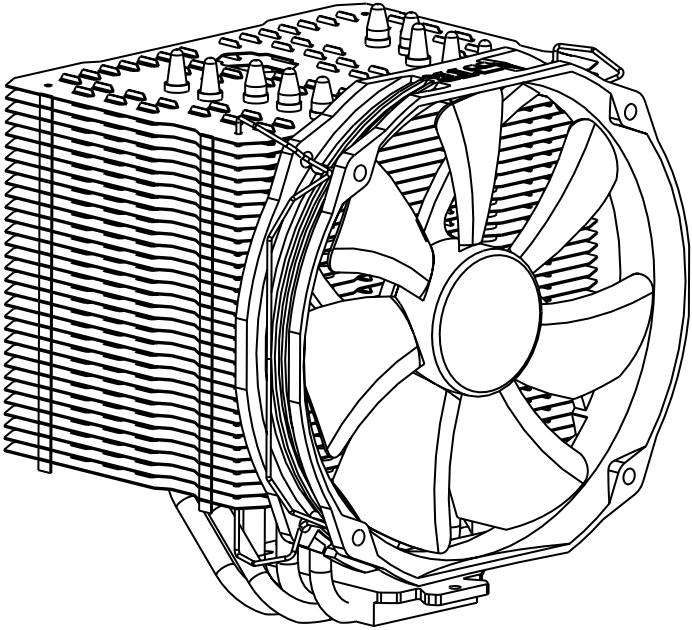

LGA1151 Spacer Installation

1. To use the spacer, install the CPU into socket as instructed by Intel
2. Next, set the Thermalright LGA1151 Spacer on top of the CPU so you can read 'Thermalright' on the hinge side of socket.
3. Close the load plate and secure it with the bolt
4. Job done

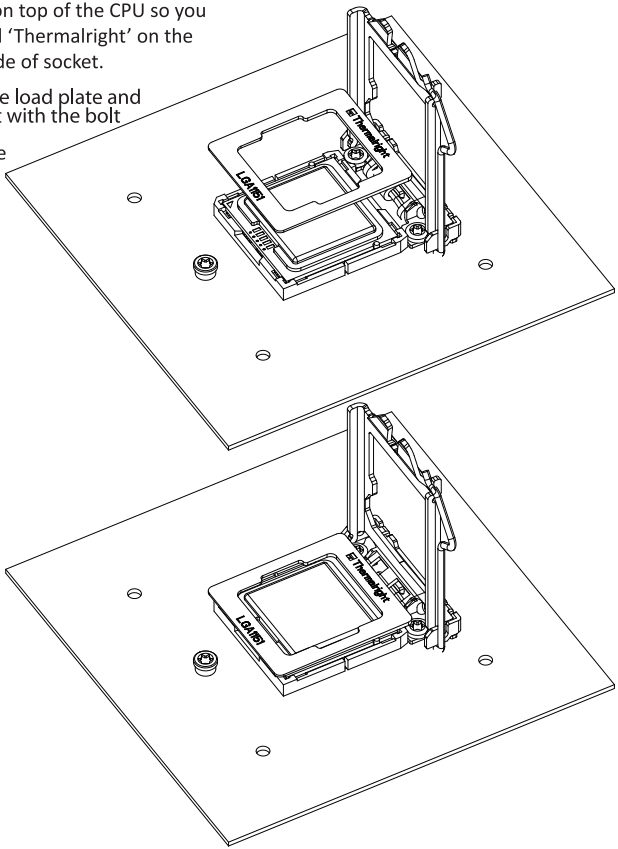

Macho Direct Assembly package


× 4


× 4


× 1

4


× 5


× 4


× 3


× 4


× 5

4

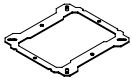
× 1



× 1


× 8


× 4

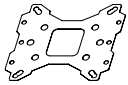
× 1


× 1

8

Exploded View

Important! Before proceeding with installation, please check for the most up-to-date instructions at **www.thermalright.com**

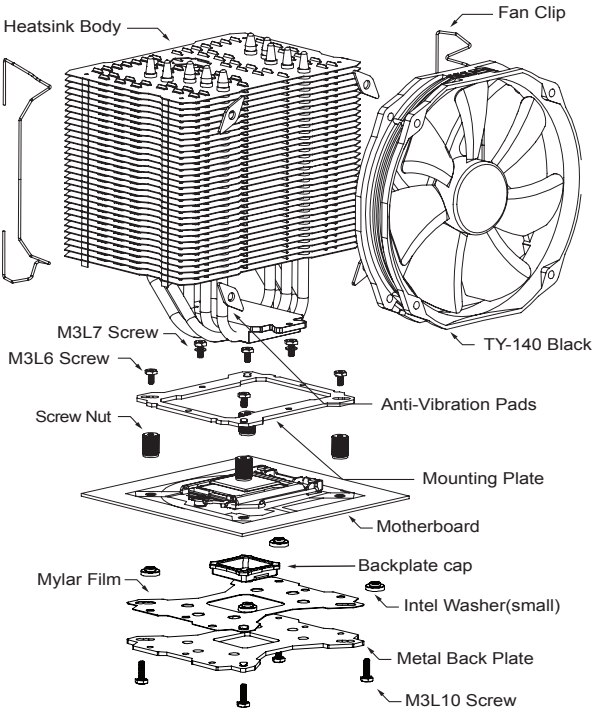

Component

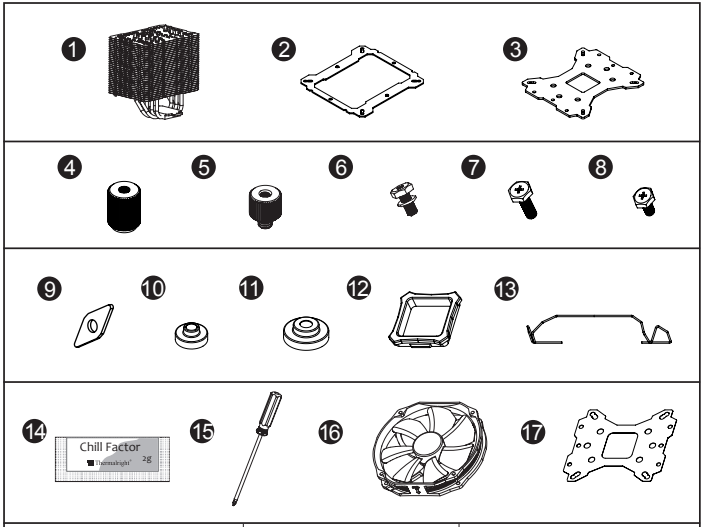

❶ Macho Heatsink Body ×1	❷ Anchoring Mount ×1	❸ Metal Back Plate ×1
❹ Screw Nut ×4	❺ LGA2011 Type B Screw Pillars x4	❻ M3L7 Screw ×3
❼ M3L10 Screw ×5	❽ M3 L6 Screw ×5	❾ Anti-Vibration Pad x8
❿ Intel Washer (small) ×4	⓫ AMD Washer (big) ×4	⓬ Backplate Cap ×1
⓭ Fan Clip ×4	⓮ Thermal paste ×1	⓯ Screw driver ×1
⓰ TY-140 Black ×1	⓱ Mylar Film ×1	

Installation Instructions:

Step 1:

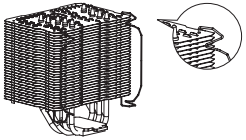

Step 1 : Fan clips installaion
Take out Macho Direct Heat-sink from the color box. Pull both ends of the fan clip and make them go through holes on the corners of the heat-sink (as shown in the picture.) Repeat for the other fan clip. Leave both fan clips on the heat-sink body for fan installation later on . Do not remove them.

Step 2:

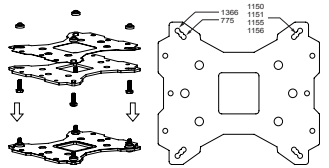

Step 2 : Backplate Installation
Choose the platform (775/1150/1151/1155/1156/1366) you are in use. Make four M3L10 Screw Pillars go through the Metal Back Plate and the Mylar film from bottom towards top.And then place the Metal Back Plate on the table. Put the four Washers (for Intel) around the Screw Pillars.

Step 3:

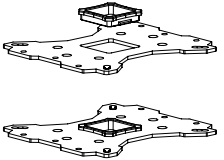

Step 3 : 775 Back Plate Cap
Note: When installing on a 775 platform, please first insert the Back Plate Cap into the opening on the Back plate, make sure you have the Cap facing downwards. (Only for LGA775 platform, all other platforms go directly to Step 4.).

Step 4:

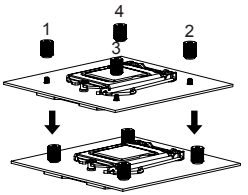

Step 4 : Place the motherboard on top of the Back Plate. See the four Screw Pillars go through the four holes around the processor socket.Cap the four Screw Pillars with the four Screw Nuts.Make sure the side with a washer is facing the Back Plate.

Step 5:

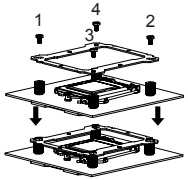

Step 5 : Anchoring Mount Installation
Place the Anchoring Mount on the Screw Nuts. Use the four M3L6 Screws to fix the Anchoring Mount on to the Screw Nuts.

Step 6:

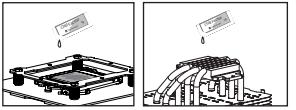

Step 6 : Applying Thermal Paste
Apply the Thermal Paste to the base of the heat-sink and the surface of the CPU evenly. (A flat edge, like a business card or an old credit card would be beneficial in spreading the thermal paste.)

Step 7:

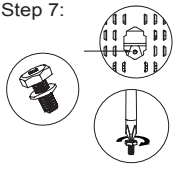

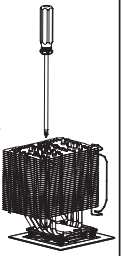

Step 7: Easy Access
Pass the supplied Screw Driver through the central hole of the Heatsink Body, for easier access to the M3L7 Screw with washer underneath the cooler.

Step 8:



Step 8: Apply fan cushion pads
Among the parts you will find four pads that look like elongated diamonds with a whole in the center. Apply one of the pads over each of the four holes in the fan, please take care to put them over the holes on the fan according to your choice of airflow. For push configuration (air flowing thru the heat sink, apply as shown in the drawing. For pull configuration (air being sucked out of the heat sink), place them on the opposite side of the fan. Then install the fan in your choice of configuration, with the pads on the fan facing the heat sink.

Step 9:

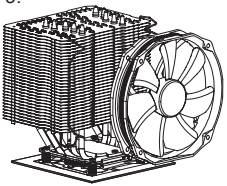

Step 9: Fan Installation
Place the included TY-140 Black onto the Heatsink Body. And then secure it with the Fan Clips, by pulling the Fan Clips to place the four ends at the four holes on the TY-140 Black.

Step 10:

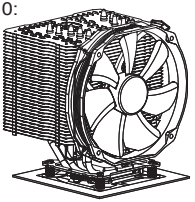

Step 10: Installation completed
Plug in the fan connector to the CPU PWM Fan socket on the motherboard. Installation complete.

Exploded View

Important! Before proceeding with installation, please check for the most up-to-date instructions at **www.thermalright.com**

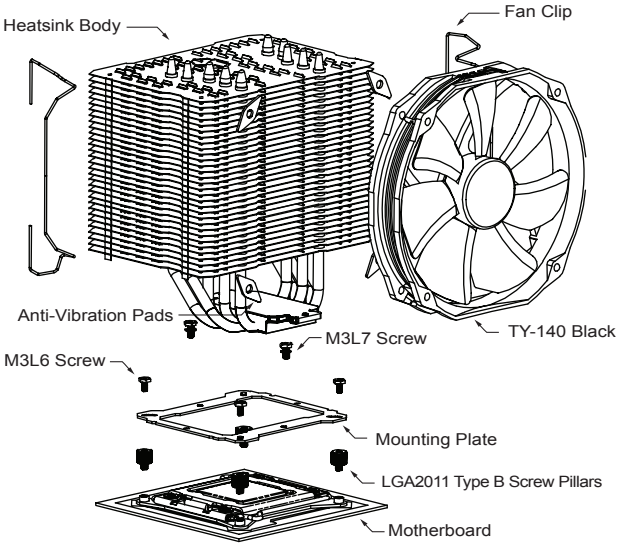

Component

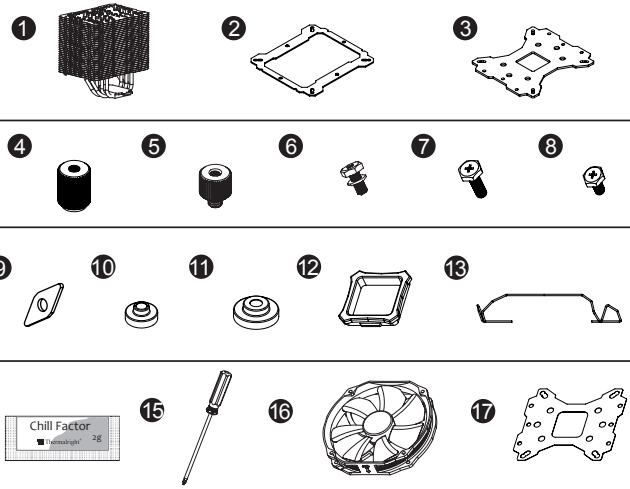

❶ Macho Heatsink Body ×1	❷ Anchoring Mount ×1	❸ Metal Back Plate ×1
❹ Screw Nut ×4	❺ LGA2011 Type B Screw Pillars x4	❻ M3L7 Screw ×3
❼ M3L10 Screw ×5	❽ M3 L6 Screw ×5	❾ Anti-Vibration Pad x8
❿ Intel Washer (small) ×4	⓫ AMD Washer (big) ×4	⓬ Backplate Cap ×1
⓭ Fan Clip ×4	⓮ Thermal paste ×1	⓯ Screw driver ×1
⓰ TY-140 Black ×1	⓱ Mylar Film ×1	

Installation Instructions:

Step 1:

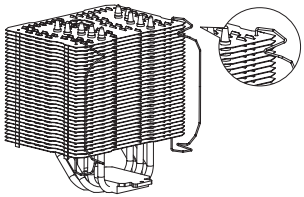

Step 1 : Fan clips installaion
Take out Macho Direct Heat-sink from the color box. Pull both ends of the fan clip and make them go through holes on the corners of the heat-sink (as shown in the picture.) Repeat for the other fan clip. Leave both fan clips on the heat-sink body for fan installation later on . Do not remove them.

Step 2:

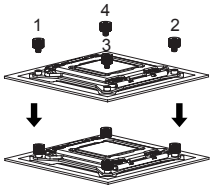

Step 2 : Screw Pillar Installation
Place the motherboard (the processor installed) on top of the desk or a workbench. Fix the four included LGA2011 Type B Screw Pillars into the heat-sink studs on the Intel ILM Assembly Frame around the processor socket in a criss-cross pattern.

Step 3:

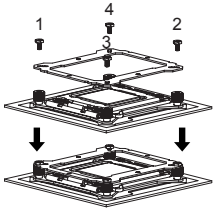

Step 3 : Anchoring Mount Installation
Place the Anchoring Mount on the Screw Pillars. Use the four M3L6 Screws to fix the Anchoring Mount on to the Screw Pillars, also in a criss-cross pattern to ensure balanced mounting.

Step 4:

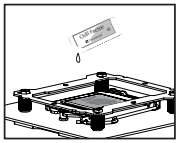

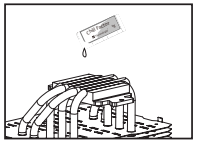

Step 4 : Applying Thermal Paste
Apply the Thermal Paste to the base of the heat-sink and the surface of the CPU evenly. (A flat edge, like a business card or an old credit card would be beneficial in spreading the thermal paste.)

Step 5:

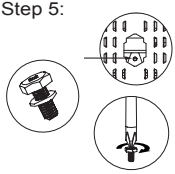

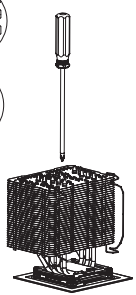

Step 5: Easy Access
Pass the supplied Screw Driver through the central hole of the Heatsink Body, for easier access to the M3L7 Screw with washer underneath the cooler.

Step 6:



Step 6: Apply fan cushion pads
Among the parts you will find four pads that look like elongated diamonds with a whole in the center. Apply one of the pads over each of the four holes in the fan, please take care to put them over the holes on the fan according to your choice of airflow. For push configuration (air flowing thru the heat sink, apply as shown in the drawing. For pull configuration (air being sucked out of the heat sink), place them on the opposite side of the fan. Then install the fan in your choice of configuration, with the pads on the fan facing the heat sink.

Step 7:

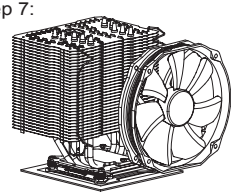

Step 7 : Fan Installation
Place the included TY-140 Black onto the Heatsink Body. And then secure it with the Fan Clips, by pulling the Fan Clips to place the four ends at the four holes on the TY-140 Black.

Step 8:

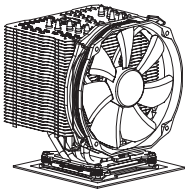

Step 8 : Installation completed
Plug in the fan connector to the CPU PWM Fan socket on the motherboard. Installation complete.

Exploded View

Important! Before proceeding with installation, please check for the most up-to-date instructions at **www.thermalright.com**

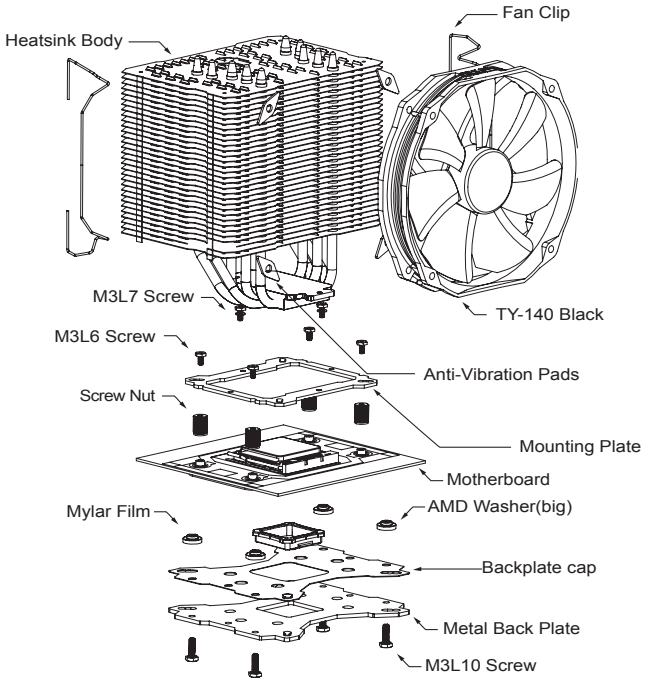

Component

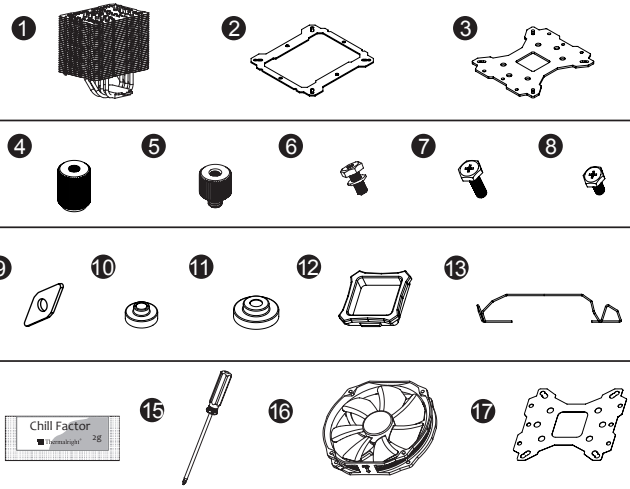

❶ Macho Heatsink Body ×1	❷ Anchoring Mount ×1	❸ Metal Back Plate ×1
❹ Screw Nut ×4	❺ LGA2011 Type B Screw Pillars x4	❻ M3L7 Screw ×3
❼ M3L10 Screw ×5	❽ M3 L6 Screw ×5	❾ Anti-Vibration Pad x8
❿ Intel Washer (small) ×4	⓫ AMD Washer (big) ×4	⓬ Backplate Cap ×1
⓭ Fan Clip ×4	⓮ Thermal paste ×1	⓯ Screw driver ×1
⓰ TY-140 Black ×1	⓱ Mylar Film ×1	

Step 1:

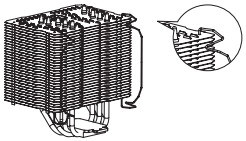

Step 1 : Fan clips installaion
Take out Macho Direct Heat-sink from the color box. Pull both ends of the fan clip and make them go through holes on the corners of the heat-sink (as shown in the picture.) Repeat for the other fan clip. Leave both fan clips on the heat-sink body for fan installation later on . Do not remove them.

Step 2:

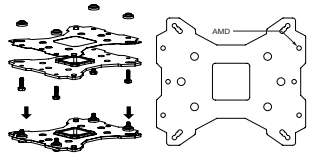

Step 2 : Backplate Installation
Choose the platform (AMD) you are in use. Make four M3L10 Screw Pillars go through the Metal Back Plate and the Mylar film from bottom towards top. And then place the Metal Back Plate on the table. Put the four Washers (for AMD) around the Screw Pillars.

Step 3:

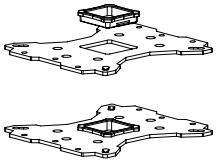

Step 3 : Back Plate Cap
Note: When installing on an AMD platform, please first insert the Back Plate Cap into the opening on the Metal Back plate, make sure you have the Cap facing downwards.

Step 4:

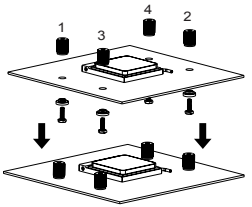

Step 4 : Place the motherboard on top of the Back Plate. See the four Screw Pillars go through the four holes around the processor socket. Cap the four Screw Pillars with the four Screw Nuts in a criss-cross pattern.Make sure the side with a washer is facing the Back Plate.

Step 5 :

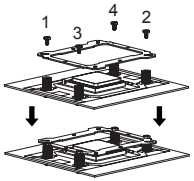

Step 5: Anchoring Mount Installation
Place the Anchoring Mount on the Screw Nuts.Use the four M3L6 Screws to fix the Anchoring Mount on to the Screw Nuts.

Step 6:

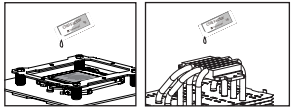

Step 6 : Applying Thermal Paste
Apply the Thermal Paste to the base of the heat-sink and the surface of the CPU evenly. (A flat edge, like a business card or an old credit card would be beneficial in spreading the thermal paste.)

Step 7:

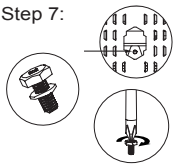

Step 7:Easy Access
Pass the supplied Screw Driver through the central hole of the Heatsink Body, for easier access to the M3L7 Screw with washer underneath the cooler.

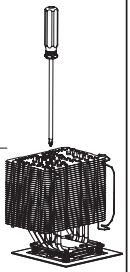

Step 8:



Step 8: Apply fan cushion pads
Among the parts you will find four pads that look like elongated diamonds with a whole in the center. Apply one of the pads over each of the four holes in the fan, please take care to put them over the holes on the fan according to your choice of airflow. For push configuration (air flowing thru the heat sink, apply as shown in the drawing. For pull configuration (air being sucked out of the heat sink), place them on the opposite side of the fan. Then install the fan in your choice of configuration, with the pads on the fan facing the heat sink.

Step 9:

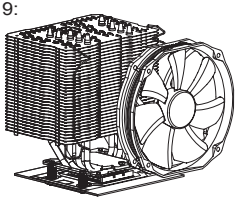

Step 9: Fan Installation
Place the included TY-140 Black onto the Heatsink Body. And then secure it with the Fan Clips, by pulling the Fan Clips to place the four ends at the four holes on the TY-140 Black.

Step 10:

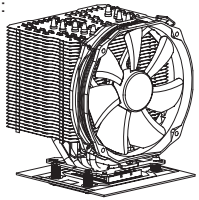

Step 10: Installation completed
Plug in the fan connector to the CPU PWM Fan socket on the motherboard. Installation complete.

Explosionszeichnung

Wichtig! Bitte prüfen Sie vor der Montage, ob für Ihren Kühler aktualisierte Montagehinweise auf der Webseite **www.thermalright.com** verfügbar sind.

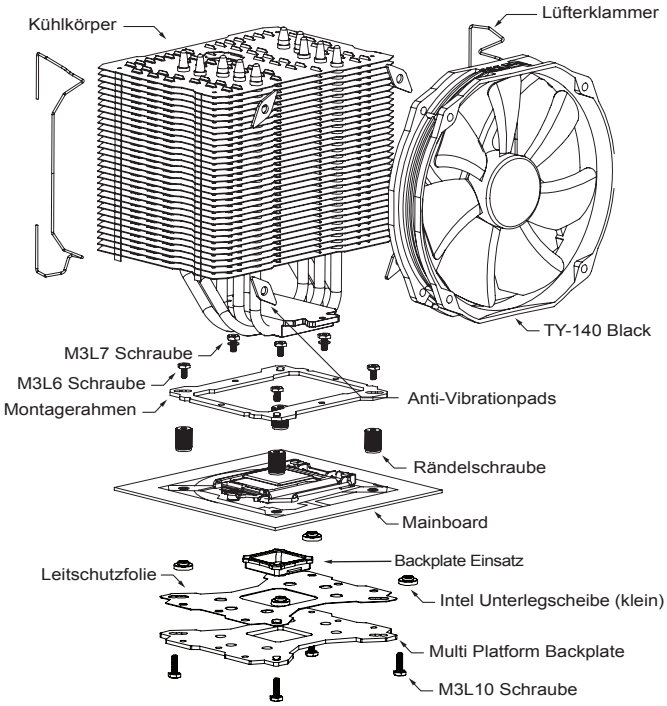

Komponenten

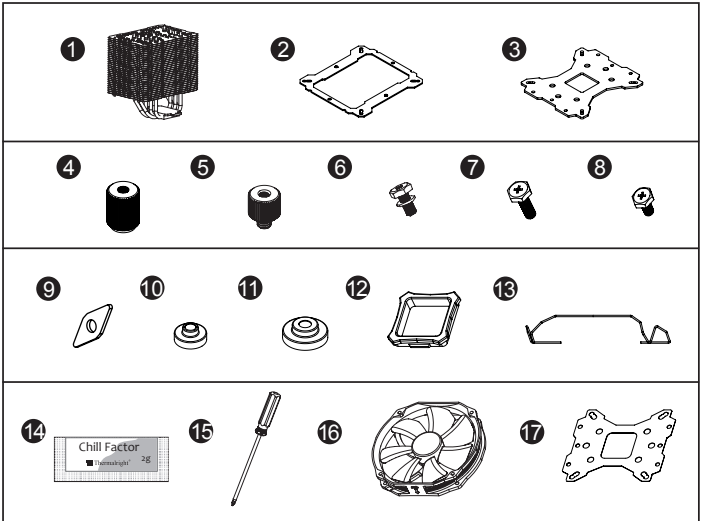

❶ Macho Kühlkörper ×1	❷ Montagerahmen ×1	❸ Multi Platform Backplate x1
❹ Rändelschraube ×4	❺ LGA2011 Type B Adapterschra ube x4	❻ M3L7 Schraube ×3
❼ M3L10 Schraube ×5	❽ M3L6 Schraube ×5	❾ Anti-Vibrations pad x8
❿ Intel Unterlegscheibe (klein) ×4	⓫ AMD Unterlegscheibe (groß) ×4	⓬ Backplate Cap ×1
⓭ Lüfterklammer ×4	⓮ Wärmeleitpaste ×1	⓯ Schraubendreher ×1
⓰ TY-140 Black ×1	⓱ Leitschutzfolie ×1	

Installationsanleitung:

Schritt 1:

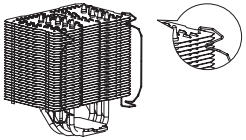

Nachdem Sie den Macho aus der Verpackung genommen haben, bringen Sie zunächst die Lüfterklammern an, indem Sie sie in die dafür vorgesehenen Löcher in den Ecken des Kühlkörpers einfädeln (siehe Zeichnung). Dies vereinfacht die spätere Lüfterinstallation.

Schritt 2:

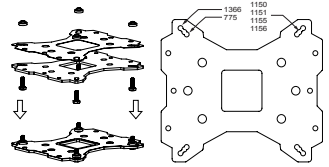

Achten Sie auf die entsprechenden Intel Sockel (775/1150/1151/1155/1156/1366) vorgesehene Bohrungen in der Multi Plattform Backplate. Führen Sie die M3L10 Schrauben jeweils von unten durch die Backplate und die mitgelieferte Leitschutzfolie und legen dann die Backplate auf den Tisch. Legen Sie die vier Unterlegscheiben (für Intel) über die hervorstehenden Gewinde.

Schritt 3:

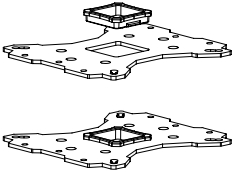

Beachten Sie:
Bei Verwendung einer Intel Socket 775 Plattform setzen Sie zuerst den Backplateeinsatz in die quadratische Öffnung der Backplate ein. Gehen Sie sicher das der Aufsatz nach unten zeigt.
(Nur für LGA775 Plattformen)

Schritt 4:

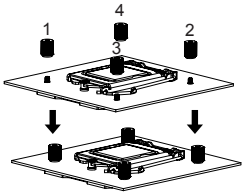

Platzieren Sie das Mainboard von oben auf die Backplate, so dass die hervorstehenden Schraubgewinde durch die Löcher um den Prozessorsockel gehen. Schrauben Sie die vier beiliegenden Rändelschrauben auf die vier Schraubengewinde. Achten Sie dabei darauf, dass die Seite mit der Unterlegscheibe zur Backplate zeigt.

Schritt 5:

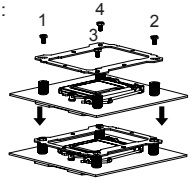

Setzen Sie den Montagerahmen auf die vier Rändelschrauben. Verwenden Sie die vier M3L6 Schrauben, um den Montagerahmen auf den Rändelschrauben zu befestigen.

Schritt 6:

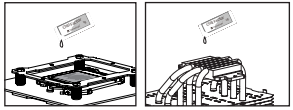

Tragen Sie dann eine hauchdünne Schicht der mitgelieferten Wärmeleitpaste auf der Oberfläche der CPU und auf der Unterseite des Kühlers auf.

Schritt 7:

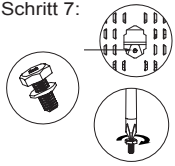

Führen Sie den mitgelieferten Schraubendreher durch die Öffnung in der Mitte des Kühlkörpers, um leichter Zugang zuden M3L7 Schrauben mit den Unterlegscheiben unterhalb des Kühlers zu erhalten.



Schritt 8:



Setzen Sie die vier Anti-Vibrationspad auf den Lüfter. Achten Sie darauf, dass die Löcher der Pads mit denen des Lüfters übereinanderliegen.
Soll kühle Luft zum Kühler hineinfließen, setzen Sie die Pads wie auf der Zeichnung an.
Soll die warme Luft abgesaugt werden, setzen Sie die Pads auf die gegenüberliegende Seite des Lüfters. Dann befestigen Sie den Lüfter mit den Pads auf dem Kühlkörper.

Schritt 9:

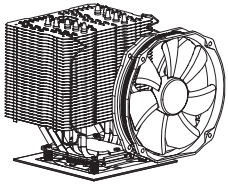

Positionieren Sie den mitgelieferten TY-140 Black auf dem Kühlkörper und sichern Sie ihn mit den vorab angebrachten Lüfterklammern, indem Sie die Enden der Klammern in die Montagelöcher des Lüfters einrasten lassen.

Schritt 10:

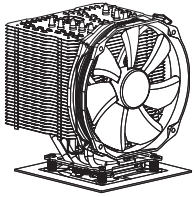

Verbinden Sie den TY-140 Black mit dem CPU-PWM-Lüfteranschluss Ihres Mainboards.

Explosionszeichnung

Wichtig! Bitte prüfen Sie vor der Montage, ob für Ihren Kühler aktualisierte Montagehinweise auf der Webseite **www.thermalright.com** verfügbar sind.

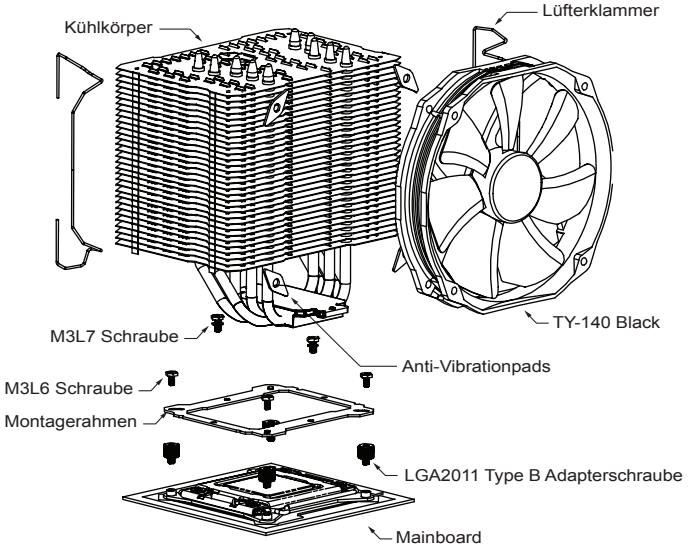

Komponenten

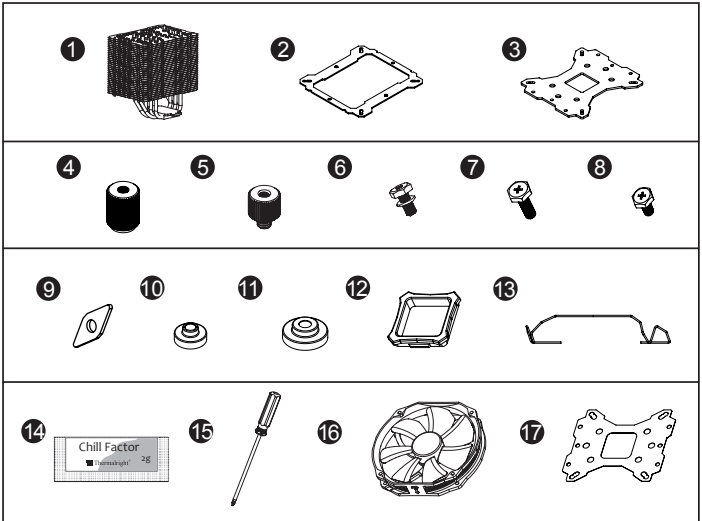

❶ Macho Kühlkörper ×1	❷ Montagerahmen ×1	❸ Multi Platform Backplate x1
❹ Rändelschraube ×4	❺ LGA2011 Type B Adapterschra ube x4	❻ M3L7 Schraube ×3
❼ M3L10 Schraube ×5	❽ M3L6 Schraube ×5	❾ Anti-Vibrations pad x8
❿ Intel Unterlegscheibe (klein) ×4	⓫ AMD Unterlegscheibe (groß) ×4	⓬ Backplate Cap ×1
⓭ Lüfterklammer ×4	⓮ Wärmeleitpaste ×1	⓯ Schraubendreher ×1
⓰ TY-140 Black ×1	⓱ Leitschutzfolie ×1	

Installationsanleitung:

Schritt 1:

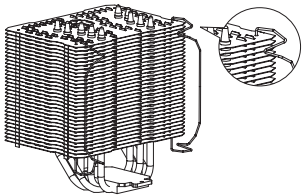

Nachdem Sie den Macho aus der Verpackung genomme n haben, bringen Sie bitte zunä cht die Lüfterklam me rn an, i nde m Sie sie in die dafür vorgesehenen Löcher in den Ecken des Kühlkörpers fädeln (siehe Zeichnung). Dies vereinfacht die spätere Lüfterinstallation.

Schritt 2:

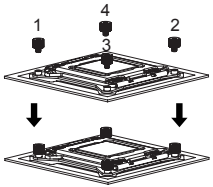

Platzieren Sie das Mainboard auf eine feste Unterlage, z.B. einen Schreibtisch. Befestigen Sie die vier mitgelieferten LGA2011 Type B Adapterschrauben in den dafür vorgesehenen Halterungen des Intel ILM Einbaurahmens.

Schritt 3:

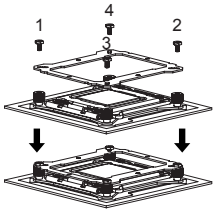

Setzen Sie den Montagerahmen auf die Rändelschrauben. Verwenden Sie die vier M3L6 Schrauben, um den Montagerahmen auf den Rändelschrauben zu befestigen.

Schritt 4:

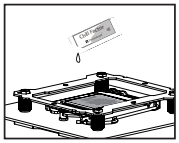

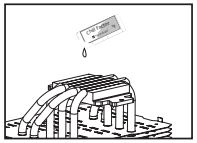

Tragen Sie eine hauchdünne Schicht Wärmeleitpaste auf der Oberfläche der CPU und auf der Unterseite des Kühlers auf.

Schritt 5:

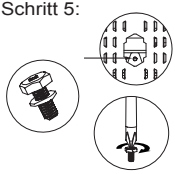

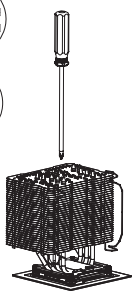

Führen Sie den mitgelieferten Schraubendreher durch das Loch in der Mitte des Kühlkörpers, um leichter Zugang zu den M3L7 Schrauben unterhalb des Kühlers zu erhalten.

Schritt 6:

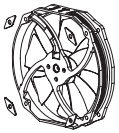

Setzen Sie die vier Anti-Vibrationspad auf den Lüfter. Achten Sie darauf, dass die Löcher der Pads mit denen des Lüfters übereinanderliegen.
Soll kühle Luft zum Kühler hineinfließen, setzen Sie die Pads wie auf der Zeichnung an. Soll die warme Luft abgesaugt werden, setzen Sie die Pads auf die gegenüberliegende Seite des Lüfters. Dann befestigen Sie den Lüfter mit den Pads auf dem Kühlkörper.

Schritt 7:

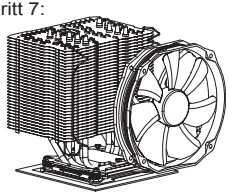

Positionieren Sie den mitgelieferten TY-140 Black auf dem Kühlkörper und sichern Sie ihn mit den vorab angebrachten Lüfterklammern, indem Sie die Enden der Klammern in die Montagelöcher des Lüfters einrasten lassen.

Schritt 8:

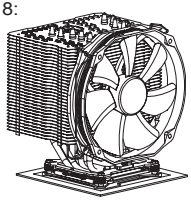

Verbinden Sie den TY-140 Black mit dem CPU-PWM-Lüfteranschluss Ihres Mainboards.

Explosionszeichnung

Wichtig! Bitte prüfen Sie vor der Montage, ob für Ihren Kühler aktualisierte Montagehinweise auf der Webseite **www.thermalright.com** verfügbar sind.

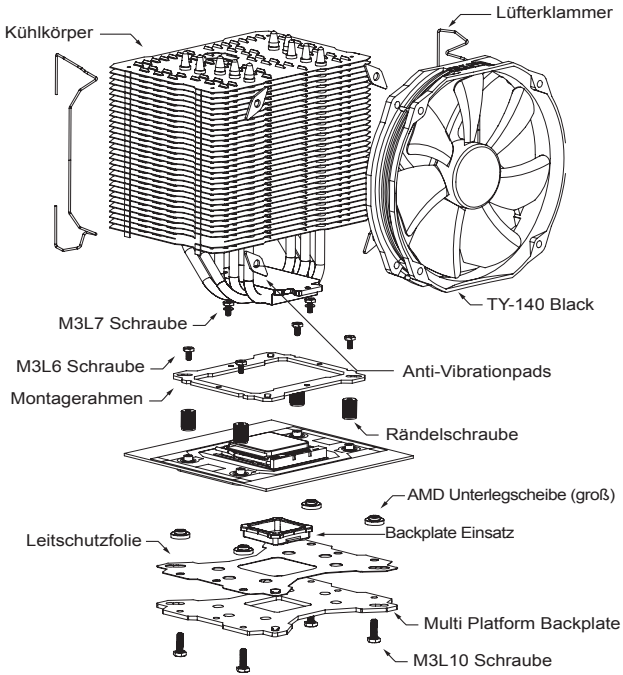

Komponenten

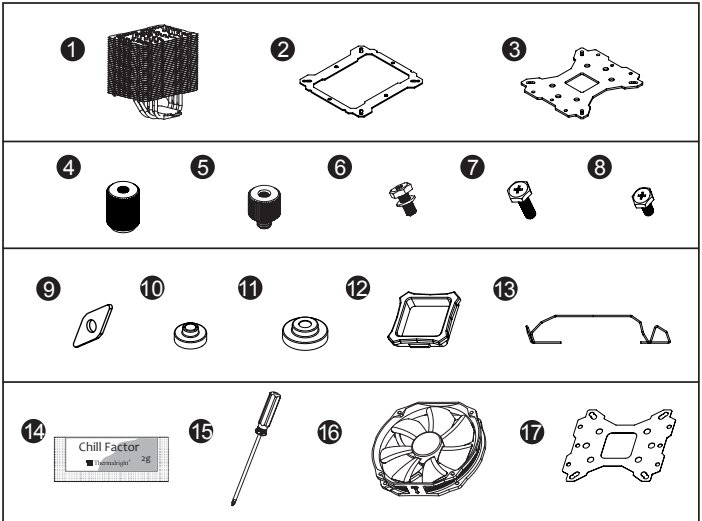

❶ Macho Kühlkörper ×1	❷ Montagerahmen ×1	❸ Multi Platform Backplate x1
❹ Rändelschraube ×4	❺ LGA2011 Type B Adapterschra ube x4	❻ M3L7 Schraube ×3
❼ M3L10 Schraube ×5	❽ M3L6 Schraube ×5	❾ Anti-Vibrations pad x8
❿ Intel Unterlegscheibe (klein) ×4	⓫ AMD Unterlegscheibe (groß) ×4	⓬ Backplate Cap ×1
⓭ Lüfterklammer ×4	⓮ Wärmeleitpaste ×1	⓯ Schraubendreher ×1
⓰ TY-140 Black ×1	⓱ Leitschutzfolie ×1	

Installationsanleitung:

Schritt 1:

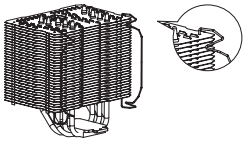

Nachdem Sie den Macho Direct aus der Verpackung genommen haben, bringen Sie zunächst die Lüfterklammern an, indem Sie sie in die dafür vorgesehenen Löcher in den Ecken des Kühlkörpers einfädeln (siehe Zeichnung). Dies vereinfacht die spätere Lüfterinstallation.

Schritt 2:

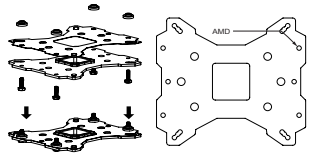

Achten Sie auf die für den AMD Sockel vorgesehene Bohrungen in der Multi Plattform Backplate.
Führen Sie die vier M3L10 Schrauben jeweils von unten durch die Backplate und die mitgelieferte Leitschutzfolie und legen dann die Backplate auf den Tisch. Legen Sie die vier Unterlegscheiben (für AMD) über die hervorstehenden Gewinde.

Schritt 3:

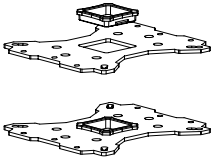

Bei Verwendung einer AMD Sockel 939 Plattform setzen Sie zuerst den Backplateeinsatz in die quadratische Öffnung der Backplate ein. Gehen Sie sicher, dass der Aufsatz nach unten zeigt.

Schritt 4:

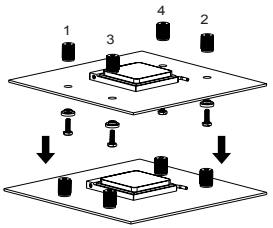

Platzieren Sie das Mainboard von oben auf die Backplate, so dass die hervorstehenden Schraubgewinde durch die Löcher um den Prozessorsockel gehen. Schrauben Sie die vier beiliegenden Rändelschrauben auf die vier Schraubengewinde. Achten Sie dabei darauf, dass die Seite mit der Unterlegscheibe zur Backplate zeigt.

Schritt 5:

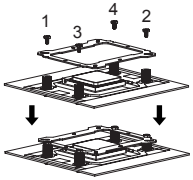

Setzen Sie den Montagerahmen auf die Rändelschrauben. Verwenden Sie die vier M3L6 Schrauben, um den Montagerahmen auf den Rändelschrauben zu befestigen

Schritt 6:

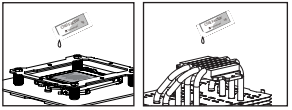

Tragen Sie eine hauchdünne Schicht Wärmeleitpaste auf der Oberfläche der CPU und auf der Unterseite des Kühlers auf.

Schritt 7:

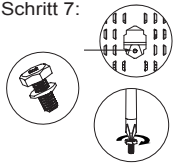

Führen Sie den mitgelieferten Schraubendreher durch das Loch in der Mitte des Kühlkörpers, um leichter Zugang zu den M3L7 Schrauben unterhalb des Kühlers zu erhalten.

Schritt 8:



Setzen Sie die vier Anti-Vibrationspad auf den Lüfter. Achten Sie darauf, dass die Löcher der Pads mit denen des Lüfters übereinanderliegen.
Soll kühle Luft zum Kühler hineinfließen, setzen Sie die Pads wie auf der Zeichnung an.
Soll die warme Luft abgesaugt werden, setzen Sie die Pads auf die gegenüberliegende Seite des Lüfters. Dann befestigen Sie den Lüfter mit den Pads auf dem Kühlkörper.

Schritt 9:

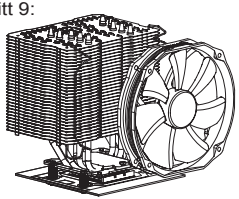

Positionieren Sie den mitgelieferten TY-140 Black auf dem Kühlkörper und sichern Sie ihn mit den vorab angebrachten Lüfterklammern, indem Sie die Enden der Klammern in die Montagelöcher des Lüfters einrasten lassen.

Schritt 10:

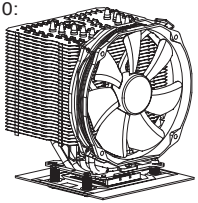

Verbinden Sie den TY-140 Black mit dem CPU-PWM-Lüfteranschluss Ihres Mainboards.

分解圖

注意！在您安裝前請先至官網確認是否有最新更新的安裝指南

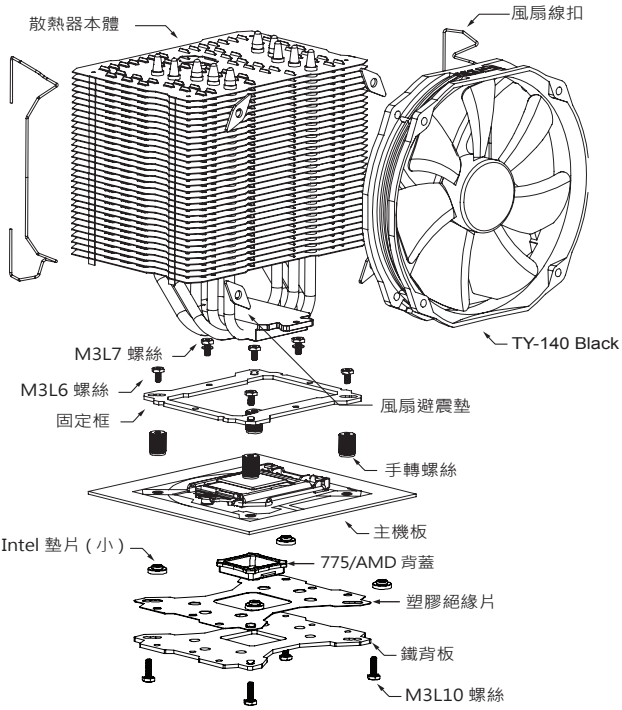

分裝圖

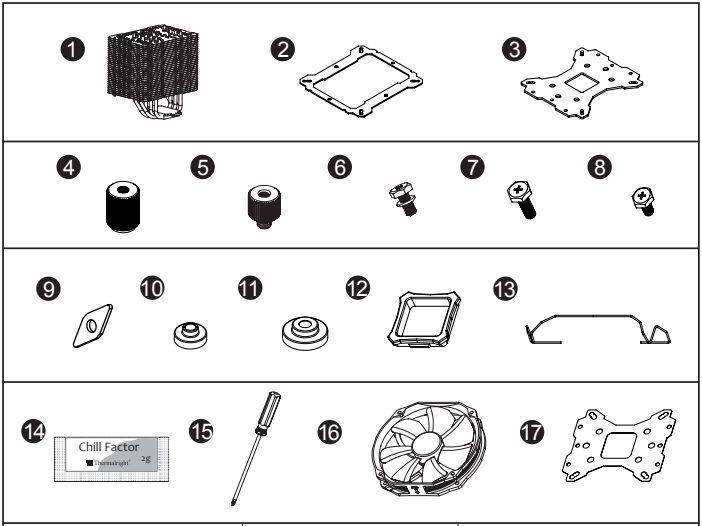

❶ 散熱器本體 ×1	❷ 固定框 ×1	❸ 鐵背板 ×1
❹ 手轉螺絲 ×4	❺ LGA2011 手轉螺絲 x4	❻ M3L7 螺絲 ×3
❼ M3L10 螺絲 ×5	❽ M3L6 螺絲 ×5	❾ 風扇避震墊 x8
❿ Intel 墊片 (小) x 4	⓫ AMD 墊片 (大) x4	⓬ 775/AMD 背蓋 ×1
⓭ 風扇線扣 ×4	⓮ 導熱膏 ×1	⓯ 十字起子 ×1
⓰ TY-140 Black ×1	⓱ 塑膠絕緣片 ×1	

安裝指南：

步驟一：

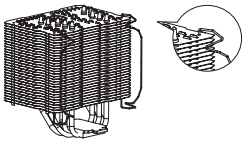

步驟一：
先將風扇線扣裝置於散熱器本體。

步驟二：

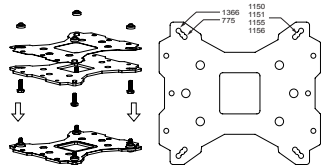

步驟二：
依照您的處理器類型 (775/1150/1151/1155/1156/1366) 選擇對應於背板的孔位，將四根 M3L10 螺絲穿過背板及塑膠絕緣片後套上 Intel 墊圈 (小)。

步驟三：

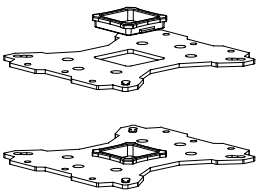

步驟三：
注意！當您安裝於 775 主機板時，請先將 775 背蓋安裝於背板上。

步驟四：

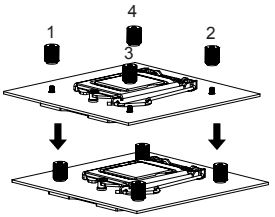

步驟四：
將背板安裝於主機板背面，再依序將穿過主機板的四個螺絲套上手轉螺絲。

步驟五：

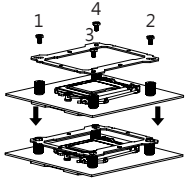

步驟五：
將固定框置於手轉螺絲上，再將 M3L6 螺絲穿過固定框，依序鎖入手轉螺絲上。

步驟六：

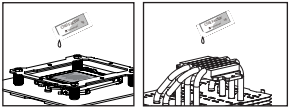

步驟六：
塗抹導熱膏於散熱器熱導管及中央處理器銅蓋上。

步驟七：

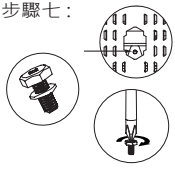

步驟七：
將散熱器置放於中央處理器上，再用 M3L7 螺絲穿過散熱器底部兩邊的螺絲孔位，鎖入固定框的對應孔位。(附贈的長頸十字起子，穿過散熱器中間的孔，使安裝更方便)

步驟八：

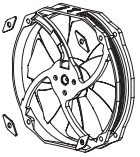

步驟八：
將四個風扇避震墊黏貼於風扇的四個螺絲孔位。
注意 !!! 風扇避震墊需黏貼於出風面，出風面即是有風扇框架那面。

步驟九：

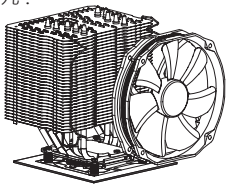

步驟九：
將風扇平貼於散熱器上，並將風扇線扣扣置風扇螺絲固定孔。

步驟十：

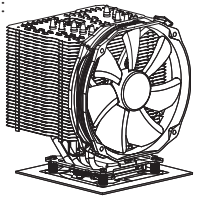

步驟十：
最後將風扇接頭插入主機板上的 CPU FAN 插槽，安裝完成。

分解圖

注意！在您安裝前請先至官網確認是否有最新更新的安裝指南

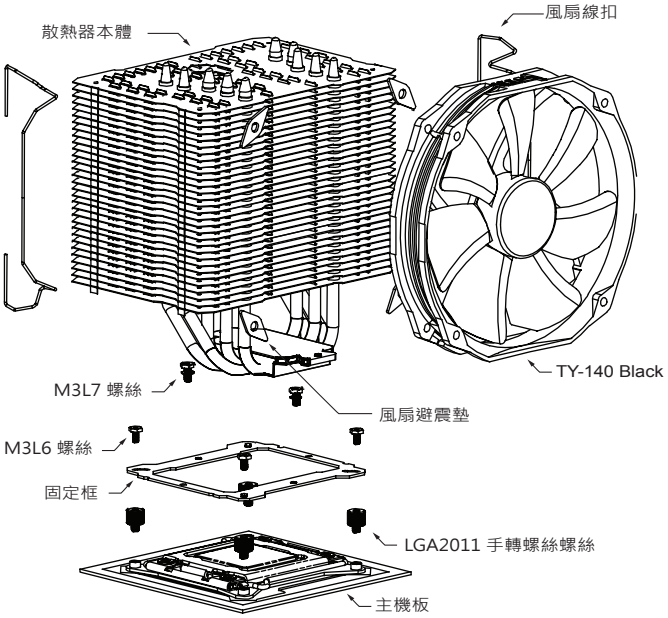

分裝圖

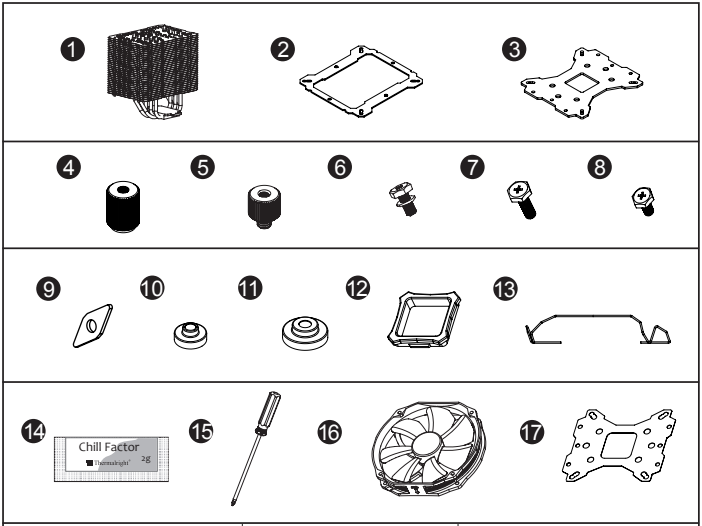

❶ 散熱器本體 ×1	❷ 固定框 ×1	❸ 鐵背板 ×1
❹ 手轉螺絲 ×4	❺ LGA2011 手轉螺絲 x4	❻ M3L7 螺絲 ×3
❼ M3L10 螺絲 ×5	❽ M3L6 螺絲 ×5	❾ 風扇避震墊 x8
❿ Intel 墊片 (小) x 4	⓫ AMD 墊片 (大) x4	⓬ 775/AMD 背蓋 ×1
⓭ 風扇線扣 ×4	⓮ 導熱膏 ×1	⓯ 十字起子 ×1
⓰ TY-140 Black ×1	⓱ 塑膠絕緣片 ×1	

安裝指南：

步驟一：

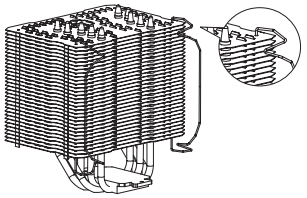

步驟一：
先將風扇線扣裝置於散熱器本體。

步驟二：

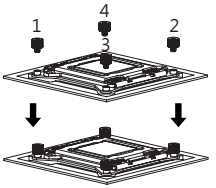

步驟二：
將 LGA2011 手轉螺絲依序轉上中央處理器周圍的四個螺絲孔位。

步驟三：

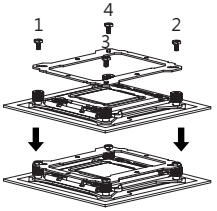

步驟三：
將固定框置於手轉螺絲上，再將 M3L6 螺絲穿過固定框，依序鎖入手轉螺絲上。

步驟四：

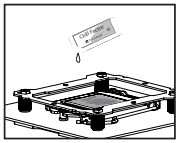

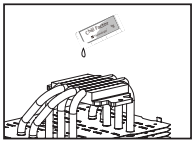

步驟四：
塗抹導熱膏於散熱器熱導管及中央處理器銅蓋上。

步驟五：

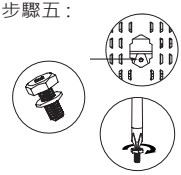

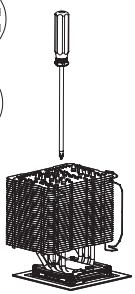

步驟五：
將散熱器置放於中央處理器上，再用 M3L7 螺絲穿過散熱器底部兩邊的螺絲孔位，鎖入固定框的對應孔位。(附贈的長頸十字起子，穿過散熱器中間的孔，使安裝更方便)

步驟六：



步驟六：
將四個風扇避震墊黏貼於風扇的四個螺絲孔位。
注意 !!! 風扇避震墊需黏貼於出風面，出風面即是有風扇框架那面。

步驟七：

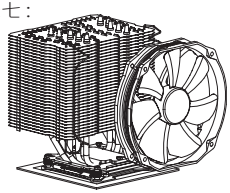

步驟七：
將風扇平貼於散熱器上，並將風扇線扣扣置風扇螺絲固定孔。

步驟八：

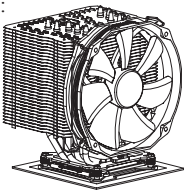

步驟八：
最後將風扇接頭插入主機板上的 CPU FAN 插槽，安裝完成。

分解圖

注意！在您安裝前請先至官網確認是否有最新更新的安裝指南

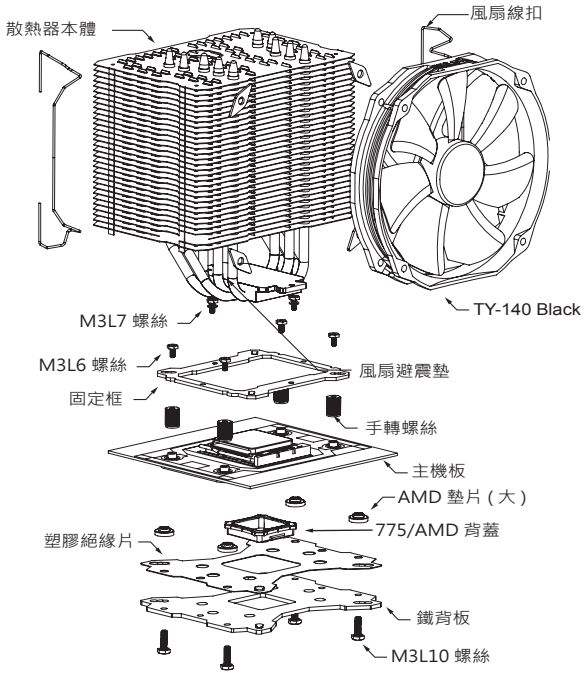

分裝圖

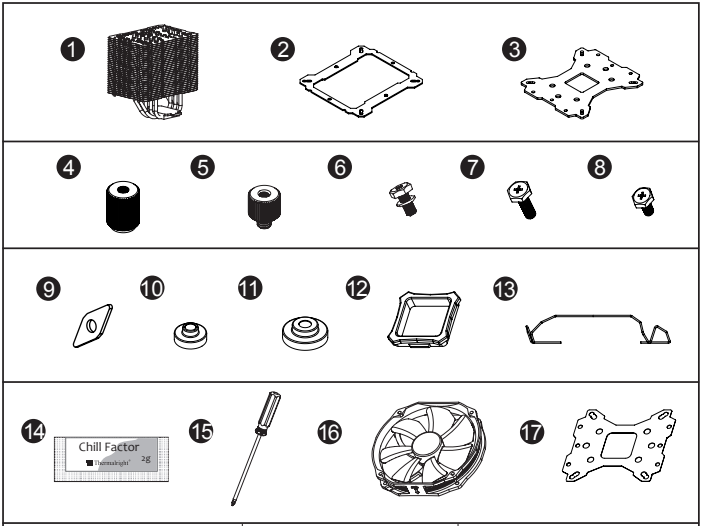

❶ 散熱器本體 ×1	❷ 固定框 ×1	❸ 鐵背板 ×1
❹ 手轉螺絲 ×4	❺ LGA2011 手轉螺絲 x4	❻ M3L7 螺絲 ×3
❼ M3L10 螺絲 ×5	❽ M3L6 螺絲 ×5	❾ 風扇避震墊 x8
❿ Intel 墊片 (小) x 4	⓫ AMD 墊片 (大) x4	⓬ 775/AMD 背蓋 ×1
⓭ 風扇線扣 ×4	⓮ 導熱膏 ×1	⓯ 十字起子 ×1
⓰ TY-140 Black ×1	⓱ 塑膠絕緣片 ×1	

安裝指南：

步驟一：

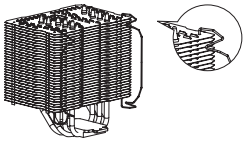

步驟一：
先將風扇線扣裝置於散熱器本體。

步驟二：

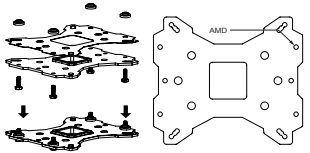

步驟二：
依照您的處理器類型選擇對應於背板的孔位，將四根 M3L10 螺絲穿過背板及塑膠絕緣片後套上 AMD 墊圈 (大)。

步驟三：

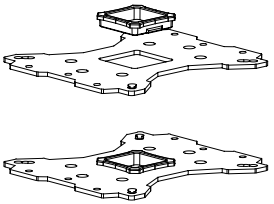

步驟三：
注意！當您安裝於 939 主機板時，請先將 939 背蓋安裝於背板上。

步驟四：

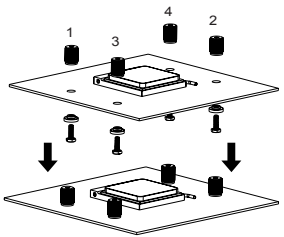

步驟五：
將背板安裝於主機板背面，再依序將穿過主機板的四個螺絲套上手轉螺絲。

步驟五

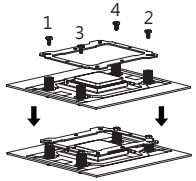

步驟五：
將固定框置於手轉螺絲上，再將 M3L6 螺絲穿過固定框，依序鎖入手轉螺絲上。

步驟六：

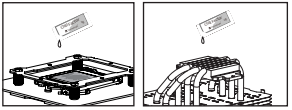

步驟六：
塗抹導熱膏於散熱器熱導管及中央處理器銅蓋上。

步驟七：

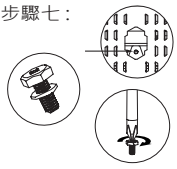

步驟七：
將散熱器置放於中央處理器上，再用 M3L7 螺絲穿過散熱器底部兩邊的螺絲孔位，鎖入固定框的對應孔位。(附贈的長頸十字起子，穿過散熱器中間的孔，使安裝更方便)

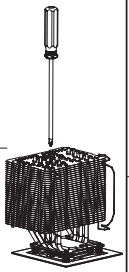

步驟八：

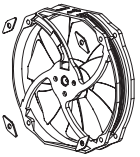

步驟八：
將四個風扇避震墊黏貼於風扇的四個螺絲孔位。
注意 !!! 風扇避震墊需黏貼於出風面，出風面即是有風扇框架那面。

步驟九：

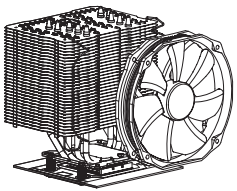

步驟九：
將風扇平貼於散熱器上，並將風扇線扣扣置風扇螺絲固定孔。

步驟十：

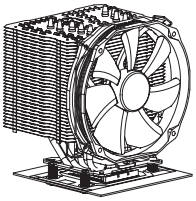

步驟十：
最後將風扇接頭插入主機板上的CPU FAN 插槽，安裝完成。

Technical Spec

Heatsink Specifications:
Dimension: Length 140mm x Width 117mm x Height 158mm
Weight: 650g
Heatpipe: 6mm heatpipe*5 units
Copper Base: C1100 Pure copper nickel plated

Fan Specification:
Dimension: L152mm x H140mm x W26.5m
Weight: 160g
Fan speed: 300~1300RPM (4-Pin PWM)
Fan noise: 15~21dBAdBA MAX (4-Pin PWM)
Airflow: 16.9~73.6CFM MAX
Connector: 4 Pin (PWM Fan connector)

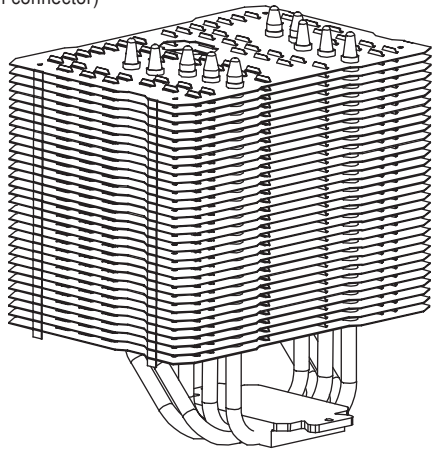

Technische Spezifikationen

Kühlkörper Spezifikationen:
Maße (mm): Länge 140 x Breite 117 x Höhe 158
Gewicht: 650 g
Heatpipe: 6mm Heatpipe * 5 Stück
Kupfergrundplatte: C1100 reines Kupfer vernickelt

Lüfter Spezifikationen:
Maße (mm): L152 x B140 x H26.5
Gewicht: 160 g
Drehzahl: 300~1300 U/min (4-Pin PWM)
Lautstärke: 15~21 dBA max (4-Pin PWM)
Fördermenge: 28.7~125.0 m³/h max
Anschluss: 4 Pin (PWM Lüfteranschluss)

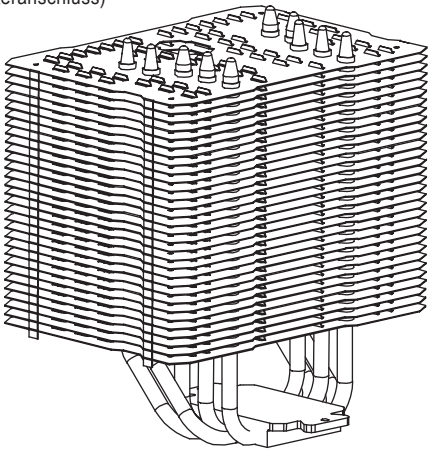

散熱器規格書

散熱器規格：
尺寸：長 140mm x 寬 117mm x 高 158mm
重量：650 克
熱導管：6mm 熱導管 *5 支
銅底：C1100 純銅底座鍍鎳處理

風扇規格：
尺寸：長 152mm x 高 140mm x 寬 26.5m 重
量：160 克
風扇轉速：300~1300RPM (4-Pin PWM)
風扇噪音：15~21dBAdBA MAX (4-Pin PWM)
風量：16.9~73.6CFM MAX
接頭類型：4 Pin (PWM Fan connector)

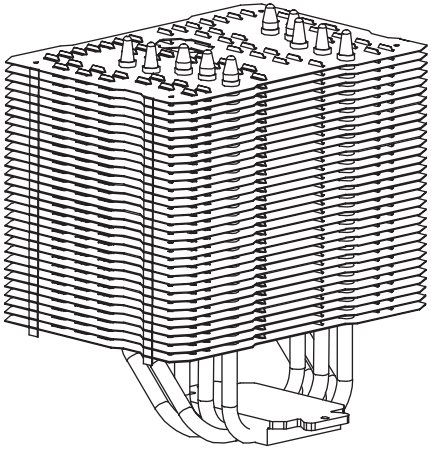

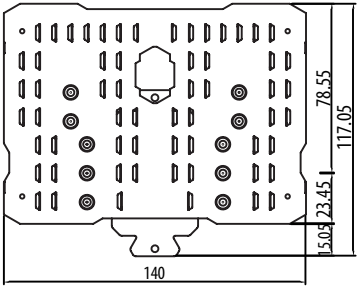
78.55
117.05
23.45
15.05
140

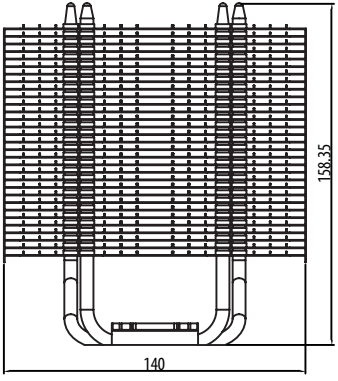
158.35
140

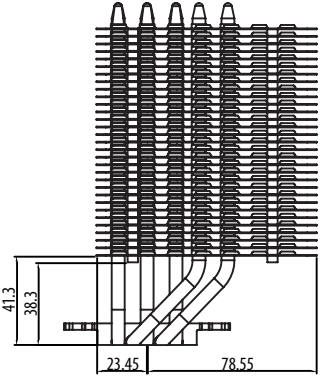
41.3
38.3
23.45
78.55

Einbau der LGA1151 Spacer

1. Um den Spacer einzusetzen, installierenSie bitte zuerst die CPU gemäß der Instruktionen von Intel
2. Als nächstes wird der Spacer so eingesetzt, dass der Thermalright Schriftzug am Scharnier zu ruhen kommt und sie ihn lesen können
3. Schließen Sie die Lastplatte und sichern Sie sie mit dem Riegel
4. Sie sind fertig

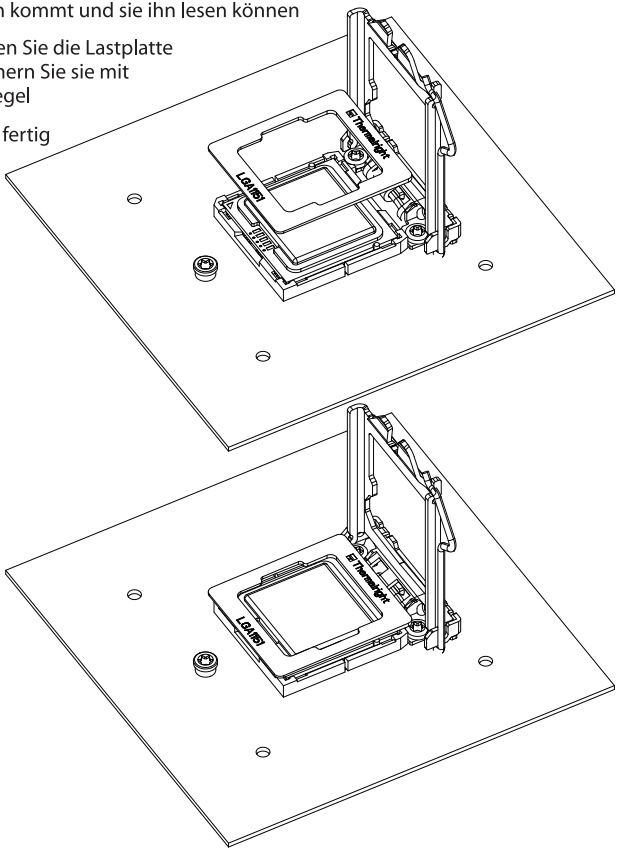

The Ultimate Cooling Solutions!

Thermalright Produkte werden in Europa importiert und vertrieben durch die:
PC-Cooling GmbH
Eichenallee 3
24589 Nortorf

Thermalright
www.thermalright.com
TEL: +886-2-2915-5005
FAX: +886-2-2915-5123
EMAIL: sales@thermalright.com