РУКОВОДСТВО ПО ЭКСПЛУАТАЦИИ

Умный ЖК телевизор
с сервисами VK



24HD
32HD/32 FHD FRAMELESS
43FHD
43UHD

Содержание

Уважаемый покупатель! 5
Декларация 6
Меры предосторожности 7
  Перевозка телевизора 9
  Перемещение телевизора 9
  Транспортирование и хранение 9
Установка телевизора 10
  Советы по установке телевизора 10
  Вентиляция 10
    Расстояние при установке телевизора на стене 11
    Расстояние при установке телевизора на подставке 11
Комплектация 12
  Сборка подставки 12
  Настенная установка (опционально) 13
Схема телевизора 13
  Передняя панель и клавиши управления 13
  Задняя панель 15
Внешние подключения 16
Пульт дистанционного управления 19
  Установка батарей в пульт дистанционного управления 19
  Обращение с батареями 19
  Дальность действия пульта дистанционного управления 19
  Функции кнопок пульта дистанционного управления 20
Первое включение 21
Домашний экран 22
Голосовой помощник Маруся 23
Настройка 24
  Подключить пульт или другое устройство через Bluetooth 24
  Изменить дату и время 24
  Изменить настройки изображения 25
  Изменить настройки звука 26
  Настроить каналы 27
    Найти аналоговые каналы 27
    Найти цифровые эфирные или кабельные каналы 28
    Найти спутниковые каналы 29
  Смотреть телеканалы (Эфирное ТВ) 30

Заново подключить к интернету 31
Добавить аккаунт 31
Сбросить настройки 31
Смотреть телеканалы, фильмы, сериалы и ролики 32
Искать видео или клипы в сети 32
Смотреть видео с внешнего мультимедийного устройства 32
Смотреть медиафайлы с USB-носителя 33
Транслировать звук на внешнюю аудиосистему или наушники 34
Как пользоваться приложениями 34
Транслировать изображение со смартфона или планшета 35
Перезагрузить или выключить телевизор 35
Возможные проблемы и их решения 36
Информация 39
Технические характеристики SMART-системы 39
Технические характеристики 40
Правила и условия монтажа, хранения, перевозки (транспортировки), реализации и утилизации 42
Дополнительная информация 42
Справка и поддержка программного обеспечения телевизоров 43

Уважаемый покупатель!

Внимательно изучите данное руководство по эксплуатации. Перед началом эксплуатации телевизора все положения данного руководства должны быть прочитаны и поняты. Позаботьтесь о сохранности настоящего руководства, используйте его в качестве справочного материала при дальнейшем использовании прибора.

Рисунки и иллюстрации в данном руководстве предусмотрены только в качестве справочного материала и могут отличаться от реального внешнего вида устройства или его составляющих.

Внешний вид, алгоритмы работы, дизайн и технические характеристики изделия могут быть изменены без предварительного уведомления.

Декларация

Любой контент и услуги, доступ к которым осуществляется с помощью настоящего устройства и которые предназначены только для индивидуального некоммерческого использования, являются собственностью соответствующей третьей стороны и подлежат охране в соответствии с правилами и законами об авторском праве, патенте, товарном знаке и других правах интеллектуальной собственности. Никакая часть такого контента и услуг не может быть изменена, продублирована, опубликована, загружена, распространена, переведена, продана или использована для изготовления и распространения продуктов, полученных на их основе без предварительного разрешения владельца контента или поставщика услуг.

Вы признаете и соглашаетесь, что только вы будете нести риск, связанный с использованием этого устройства, и в дальнейшем только вы будете нести любой риск, связанный с качеством, характеристиками и точностью любого контента и услуг, доступ к которым осуществляется с помощью этого устройства. В пределах, допускаемых применимым законодательством, данное устройство, а также контент и услуги третьих лиц предоставляются без гарантий, явных или подразумеваемых.

Любой контент и услуги, предоставляемые вместе с данным устройством, являются собственностью соответствующей третьей стороны, поэтому Производитель не делает никаких заявлений и не дает никаких гарантий в отношении их качества, своевременности, законности и полноты контента, предоставляемого с помощью этого устройства, и не несет ответственности за вытекающие из них юридические последствия или обязательства по возмещению убытков.

Производитель оставляет за собой право ограничить использование или доступ к определенному контенту или услуге. Поскольку содержание и сервисные услуги передаются через сеть и средства передачи третьей стороны, Производитель не осуществляет обслуживание клиентов и не возлагает на себя обязательств по такому обслуживанию.

Полная работоспособность сервисов и их поддержка гарантируется на территории РФ, при условии, если в вашем регионе не ограничивается доступ к каким-либо ресурсам в интернете.
За границей РФ вы сможете: смотреть эфирное, кабельное и спутниковое ТВ, смотреть видео из YouTube. Интернет-телеканалы, функционал голосового помощника, видео и музыка доступны не во всех странах — это вызвано лицензионными ограничениями на контент, геозависимостью авторских прав, ограничениями в возможности регистрации новых пользователей.

Меры предосторожности

ВНИМАНИЕ

РИСК ПОРАЖЕНИЯ
ЭЛЕКТРИЧЕСКИМ
ТОКОМ,
НЕ ОТКРЫВАТЬ

ВНИМАНИЕ: ЧТОБЫ ИЗБЕЖАТЬ ПОРАЖЕНИЯ ЭЛЕКТРИЧЕСКИМ ТОКОМ, НЕ СНИМАЙТЕ ПЕРЕДНЮЮ ИЛИ ЗАДНЮЮ КРЫШКУ ТВ.
УСТРОЙСТВО НЕ СОДЕРЖИТ ДЕТАЛЕЙ, КОТОРЫЕ МОГУТ БЫТЬ ОТРЕМОНТИРОВАНЫ ИЛИ ЗАМЕНЕНЫ ПОЛЬЗОВАТЕЛЕМ.
ДЛЯ РЕМОНТА ОБРАТИТЕСЬ К КВАЛИФИЦИРОВАННЫМ СПЕЦИАЛИСТАМ.



Значок молнии в треугольнике предупреждает пользователя о наличии опасного напряжения внутри устройства, которое может привести к поражению электрическим током. Снимать панель, помеченную таким знаком, запрещено.



Восклицательный знак в треугольнике служит предупреждением для пользователя о наличии соответствующих инструкций по обслуживанию или устранению неполадок.

Не подвергайте телевизор воздействию влаги или дождя во избежание риска возгорания или поражения электрическим током. Избегайте попадания брызг и капель воды на устройство.
На телевизор запрещено помещать любые емкости с водой (вазы, бутылки, стаканы и т. д.).

Во время работы экран и корпус телевизора могут нагреваться. Это не является неисправностью.
В случае появления дыма, странного шума или запаха от устройства необходимо:

- немедленно выключить телевизор;
- вытащить вилку из розетки;
- связаться с авторизованным сервисным центром.

Незамедлительно отключите телевизор от сети питания и обратитесь к квалифицированному специалисту в случае возникновения следующих проблем:

- вилка или шнур питания повреждены;
- несоответствие сетевой розетке;
- телевизор поврежден в результате падения или удара;
- телевизор подвергся воздействию влаги, или в него попали посторонние предметы.

Никогда не вставляйте посторонние предметы в отверстия телевизора, так как они могут соприкоснуться с опасным напряжением или вызвать короткое замыкание, что может привести к возгоранию или поражению электрическим током.
Телевизор не должен использоваться детьми младше 3-х лет.

Не перегружайте сетевые розетки, удлинители или адаптеры, это может привести к возгоранию или поражению электрическим током. Шнур питания должен быть проложен таким образом, чтобы на него нельзя было наступить или придавить предметами, помещенными сверху или рядом. Особое внимание обращайте на шнур питания возле вилки, розетки и на выходе из телевизора. К вилке телевизора всегда должен быть доступ для его отключения. При выключении вилки из розетки держитесь руками за вилку, а не за шнур. Никогда не отключайте вилку от розетки мокрыми руками.

Не давите и не царапайте экран, не помещайте какие-либо предметы на телевизор. Это может привести к ухудшению изображения или повреждению экрана.

Во избежание возгорания не помещайте рядом с телевизором открытые источники огня, например, свечи и др.

Внешняя антенна не должна располагаться в непосредственной близости от воздушных линий электропередачи или других электрических или силовых цепей или там, где она может упасть на такие линии или сети. При установке внешней антенны следует быть предельно осторожным и избегать контакта с силовыми линиями, так как это может быть смертельно опасным.

Если телевизор не используется в течение нескольких дней, следует отключить телевизор от электрической сети в целях безопасности и энергосбережения. Если телевизор выключен, но не отсоединен от электрической сети, он находится в режиме ожидания. Для корректной работы некоторых опций телевизора может потребоваться, чтобы телевизор оставался в режиме ожидания. Во время грозы немедленно вытащите вилку телевизора из розетки. Не трогайте антенну руками во время грозы.

Чрезмерно громкий звук в наушниках может привести к поражению слуха.

Телевизор должен быть подсоединен к источнику переменного тока 170–242 В, 50/60 Гц. Ни в коем случае не подсоединяйте телевизор к источнику постоянного тока или любому другому источнику питания, характеристики которого отличаются от указанных.
Использование видеоигр или других внешних источников сигнала, генерирующих неподвижное изображение в течение 10 минут и более, может

оставить неустранимые последствия в виде следов этого изображения на экране телевизора. Аналогичные последствия могут вызвать логотипы сети/программ, номера телефонов. Повреждение экрана в результате продолжительного отображения неподвижного изображения не подлежит гарантийному обслуживанию.
Основа жидкокристаллической панели, используемой в телевизоре, состоит из стекла. Поэтому она может разбиться при падении телевизора или ударе его другим предметом. Будьте аккуратны, не пораньтесь осколками стекла, если ЖК-панель разбилась.

Телевизоры предназначены только для бытового использования.
Рабочая температура: от +10 °С до +40 °С. Рабочая влажность: 20–80 %.

Примечание:
Рисунки и иллюстрации в этом руководстве пользователя размещены только в ознакомительных целях и могут отличаться от фактического вида устройства. Внешний вид, дизайн и технические характеристики изделия могут быть изменены производителем без предварительного уведомления.

Перевозка телевизора

Для безопасной и удобной транспортировки телевизора сохраните оригинальную упаковку. Правила перевозки телевизора отражены на упаковке товара.

Перемещение телевизора

- перед перемещением телевизора отсоедините от него все кабели;
- для переноски телевизора больших размеров требуются два или три человека;
- при переноске телевизора вручную не прикладывайте усилия к ЖК-панели и рамке экрана;
- при перевозке берегите телевизор от ударов и сильной вибрации;
- если необходимо доставить телевизор в ремонтную мастерскую или перевезти в другое место, упакуйте его в картонную коробку и упаковочный материал, в которых он поставлялся изначально.

Транспортирование и хранение

Упакованные телевизоры допускается транспортировать всеми видами транспорта в условиях, соответствующих группе 5 ГОСТ 15150–69 при температуре окружающего воздуха от +50 до -40 °С. Хранение телевизоров должно осуществляться в условиях группы 1 по ГОСТ 15150–69 при температуре окружающего воздуха от +5 до +40 °С и отсутствии в воздухе кислотных, щелочных и других агрессивных примесей. Время выдержки телевизора при комнатной температуре до включения питания после транспортирования или хранения при пониженной температуре окружающей среды должно быть не менее 5 часов.

Установка телевизора

Советы по установке телевизора

- ТВ должен быть установлен около штепсельной розетки переменного тока для легкого включения и отключения.
- Для собственной безопасности выберите соответствующую скобу настенного крепления или подставку.
- Обратитесь к квалифицированному специалисту для установки ТВ на стене. Неправильная установка может привести к неустойчивому положению ТВ.

Внимание

Если телевизор не установлен на ровную устойчивую поверхность, он может быть потенциально опасен из-за возможности падения. Во избежание повреждений следует руководствоваться следующими мерами предосторожности:

- Используйте шкафы/подставки, рекомендованные производителем телевизора.
- Размещайте телевизор только на ровных стабильных поверхностях.
- Убедитесь, что телевизор не свисает с края мебели, на которой установлен.
- Не ставьте телевизор на высокую мебель, если он не зафиксирован.
- Не ставьте телевизор на ткань или другие предметы, которые находятся между мебелью и телевизором.
- Не устанавливайте ТВ в местах, подверженных механической вибрации.
- Не устанавливайте ТВ в местах, в которых в него могут проникнуть насекомые.
- Не устанавливайте ТВ напротив кондиционера, иначе на внутренней панели экрана может конденсироваться влага и вызвать поломку.
- Не устанавливайте ТВ в местах с сильным магнитным полем, иначе оно может вызывать помехи в его работе и электромагнитные волны могут привести к его выходу из строя.
- Объясните детям о существующей опасности при попытках залезть на мебель, на которой установлен телевизор.

Вентиляция

- Убедитесь, что со всех сторон от ТВ оставлено необходимое пространство, как показано на схемах далее.
- Не закрывайте вентиляционные отверстия и не вставляйте какие-либо предметы в корпус.
- Не помещайте устройство в ограниченное пространство, например, в какие-либо встроенные шкафы. Это будет препятствовать нормальной вентиляции и приведет к выходу ТВ из строя.

Расстояния при установке телевизора на стене

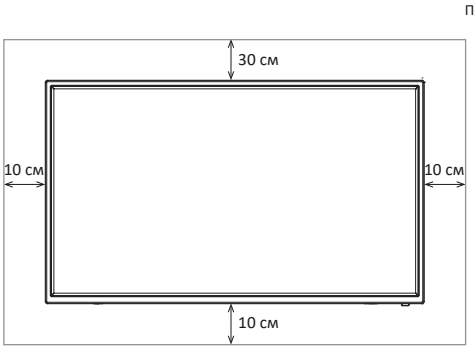

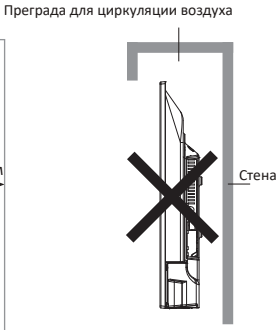

Расстояния при установке телевизора на подставке

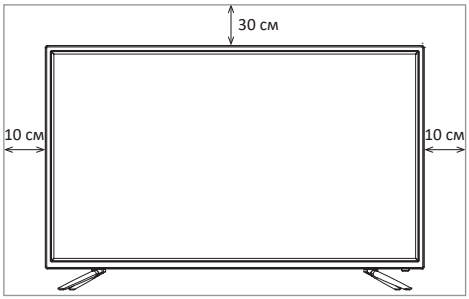

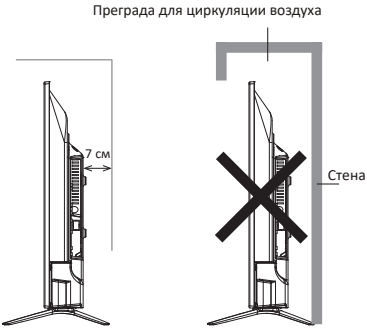

Комплектация

Перед установкой телевизора распакуйте телевизор и убедитесь в наличии всех комплектующих:

- Жидкокристаллический телевизор — 1 шт.
- Руководство по эксплуатации — 1 шт.
- Пульт дистанционного управления (ПДУ) — 1 шт.
- Элементы питания AAA — 2 шт.
- Ножка подставки — 2 шт.
- Комплект винтов для крепления подставок.
- Индивидуальная упаковочная тара — 1 шт.
- Комплект резиновых шайб для подставок (опционально).

В случае их отсутствия обратитесь к продавцу.

Сборка подставки

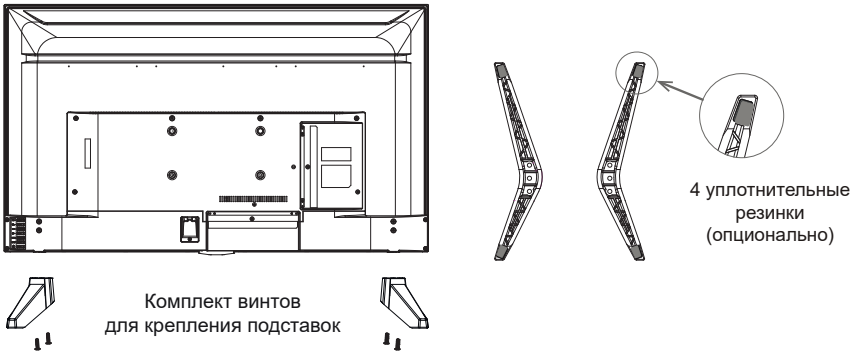

1. Распакуйте торговую коробку и достаньте корпус телевизора и подставки.
2. Удалите защитную пленку с поверхности корпуса телевизора и подставки.
3. Убедитесь, что телевизор выключен.
4. Положите телевизор экраном вниз на мягкую поверхность, чтобы предотвратить его повреждение.
5. Вставьте ножки подставки в разъемы в нижней части телевизора.
6. Закрепите подставки, используя все винты, идущие в комплекте.
7. (опционально) После фиксации ножек к корпусу телевизора установите уплотнительные резинки из комплекта аксессуаров в соответствующие отверстия на нижней части подставок.

Настенная установка (опционально)

Телевизор может быть установлен на стену с помощью специального настенного кронштейна (не входит в комплект поставки). Перед установкой телевизора на стену необходимо снять стандартную подставку.

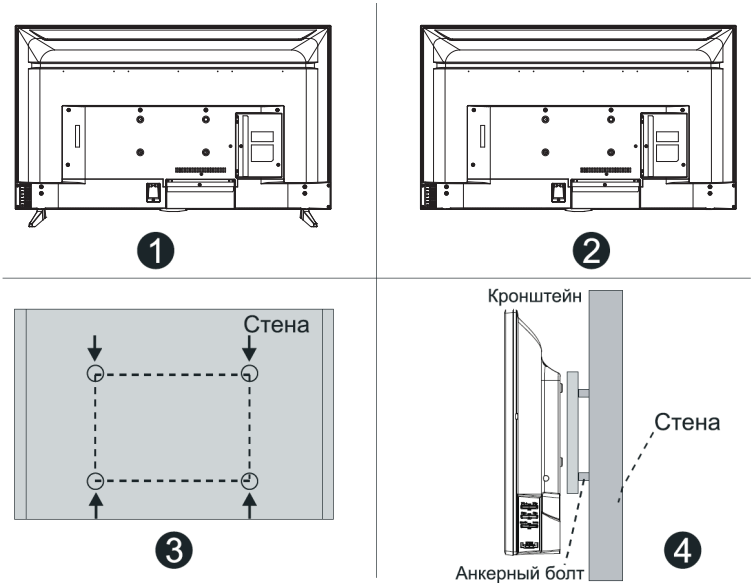

1. Положите телевизор экраном вниз на мягкую поверхность, чтобы предотвратить его повреждение.
2. Используя отвёртку, открутите винты и снимите стандартную подставку в нижней части телевизора (1).
3. Разметьте карандашом расстояние между отверстиями для винтов в соответствии с размерами кронштейна (2, 3).
4. Просверлите в стене отверстия и вставьте 4 анкерных болта для крепления (4).
5. Закрутите винты на задней поверхности телевизора для фиксации кронштейна и повесьте конструкцию на стену.

Спецификация настенного крепления

Схема расположения настенных отверстий (мм)	24": 75 × 75 32": 100 × 100 43": 200 × 100
Размер болта для настенного крепления	24": M4 × 10 32", 43": M6 × 12

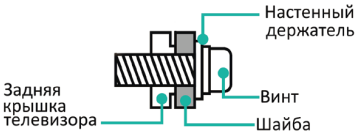

Примечания:

- Схема выше дана только для справки.
- Для крепления используйте кронштейны, отвечающие стандарту VESA.

Схема телевизора

Передняя и боковая панели

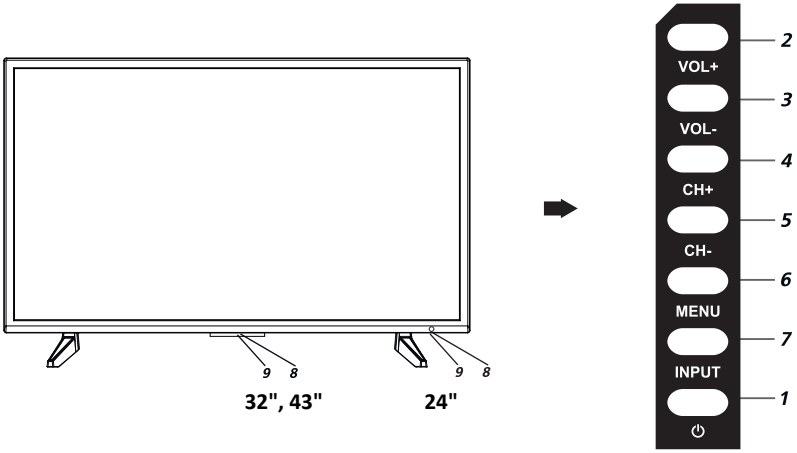

1. ⏻ (POWER): кнопка включения/выключения питания.
2. VOL+: кнопка увеличения громкости звука.
3. VOL-: кнопка уменьшения громкости звука.
4. CH+: перемещение на канал вверх по списку.
5. CH-: перемещение на канал вниз по списку.
6. MENU: недействительная клавиша.
7. INPUT: кнопка выбора источника сигнала.
8. Сенсор пульта ДУ.
9. Световой индикатор.

Примечания:

- Изображения приведены для справки.
- Фактическая последовательность и расположение кнопок панели управления могут отличаться от представленного в настоящем руководстве.
- При подаче питания телевизору требуется несколько секунд для загрузки программы. Не выключайте телевизор сразу же, так как это может вызвать неполадки в работе.

Задняя панель

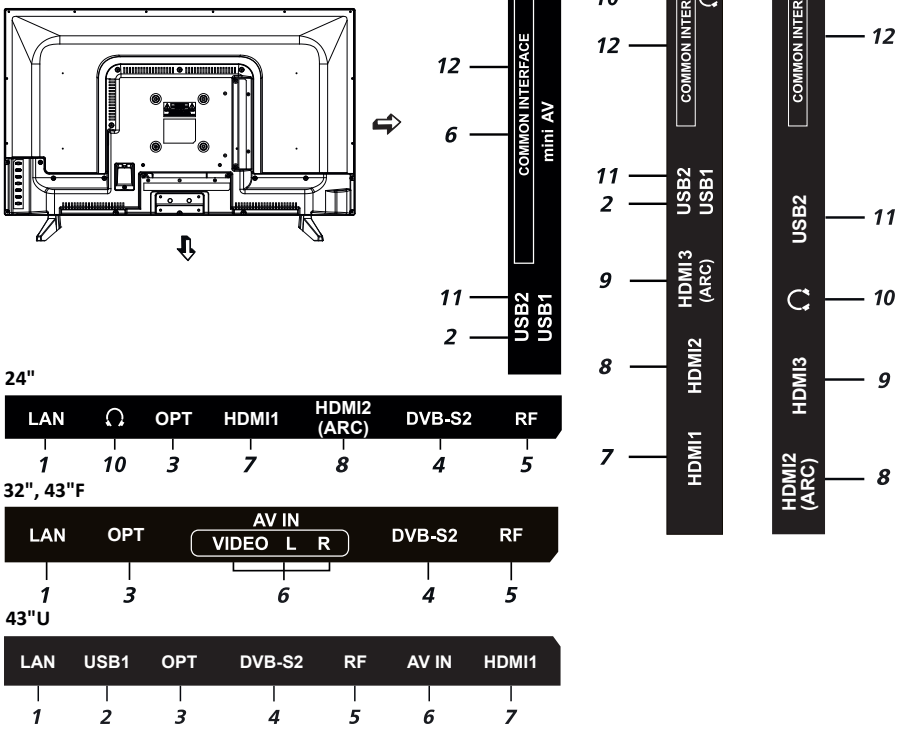

1 **LAN**
Разъем локальной сети LAN RJ-45. Для подключения сети используйте кабель LAN со штекером RJ-45 (в комплект не входит)

2 **USB 1**
Разъем для подключения устройств USB (работает в режиме «Медиаплеер»)

3 **OPT** Оптический цифровой выход звука (SPDIF)

4 **DVB-S2**
Вход для спутниковой антенны

5 **RF**
Антенный вход (75 Ом)

6 **AV IN (Video/L/R)**
Входной разъем телевизора для подключения аудио/видео композитного внешнего сигнала.
Для моделей 24" применен miniAV разъем (требуется переходник 3,5 мм - 3 × RCA, не входит в комплект)

7 **HDMI1**
Вход для HDMI, интерфейс для подачи сигнала высокой четкости

8 **HDMI2 (ARC для 24", 43"U)**
Вход для HDMI, интерфейс для подачи сигнала высокой четкости

9 **HDMI3 (ARC для 32", 43"F)**
Вход для HDMI, интерфейс для подачи сигнала высокой четкости

10 Подключение наушников

11 **USB 2**
Разъем для подключения устройств USB (работает в режиме «Медиаплеер»)

12 **COMMON INTERFACE**
Слот для подключения CAM-модуля

Внешние подключения

Подключение антенны

Вставьте штекер антенного кабеля в гнездо антенны, расположенное на задней стенке телевизора.

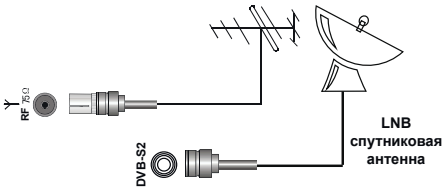

Для обеспечения качественного приема телевизионного сигнала рекомендуется использовать коллективную антенну.
Для лучшего приема эфирного вещания используйте коаксиальный радиочастотный кабель с волновым сопротивлением 75 Ом (в комплект поставки не входит).

Внимание!

При использовании наружной индивидуальной антенны необходимо установить громоотвод.

Антенный кабель не должен быть перемотан со шнуром питания!

Подключение внешних устройств

Внимание! Производитель не отвечает за совместимость телевизора со всеми моделями внешних устройств.

Внимание!

Прежде чем подключить какое - либо внешнее устройство к телевизору, отключите оба устройства от сети.

Для подключения внешнего устройства через низкочастотный вход:

1. Соедините выходы внешнего устройства с аудио/видео входами телевизора специальным кабелем (не входит в комплект поставки телевизора).

2. Нажмите кнопку **INPUT** на корпусе телевизора или на пульте. На экране отобразится список источников — найдите нужный и нажмите **OK** на пульте.
Чтобы вернуться к просмотру телеканалов, нажмите ← на пульте.



Перед подключением ознакомьтесь с руководством по эксплуатации подсоединяемого оборудования. Для воспроизведения сигнала от внешнего устройства, правильно выберите соответствующие аудио, видео входы.

Подключение HDMI устройств

24". Ваш телевизор поддерживает HDMI 1.4 версию и функцию ARC на HDMI2 порту.
32" и 43"F. Ваш телевизор поддерживает HDMI 1.4 версию и функцию ARC на HDMI3 порту.
43"U. Ваш телевизор поддерживает HDMI 2.1 версию и функцию ARC на HDMI2 порту.

Audio Return Channel (ARC реверсивный звуковой канал) — технология, с помощью которой можно передавать сжатый объемный звук через любое промежуточное устройство, к примеру, ресивер домашнего кинотеатра, без использования отдельного оптического аудио кабеля. Иными словами, тот же HDMI канал, что использовался для передачи сигнала с ресивера на ТВ, может работать и в обратную сторону.
Оптический SPDIF-кабель в данной ситуации уже не нужен.

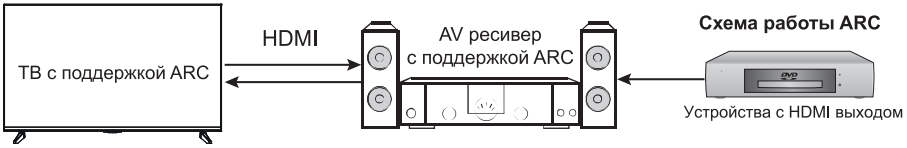

Подключение усилителя НЧ

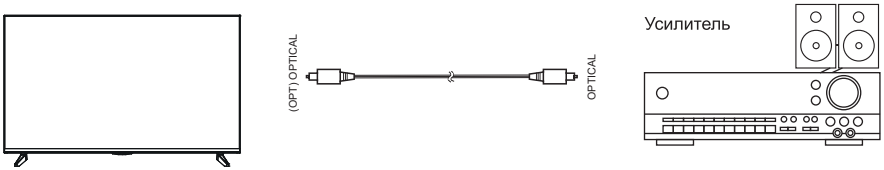

Только для ЦТВ или HDMI источника сигнала. Подключите оптический вход внешней аудиосистемы к соответствующему выходу телевизора. Оптический аудиовыход телевизора обеспечит вам наиболее качественную передачу звука на внешнюю аудиосистему без искажений.

Подключение компьютера

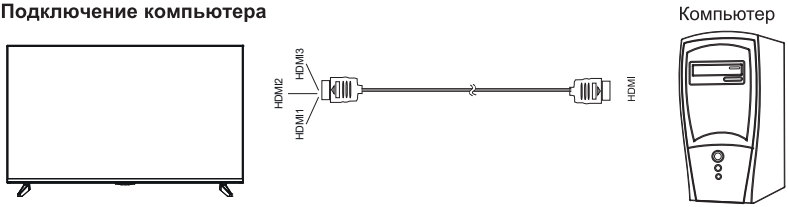

При подключении к компьютеру через HDMI поддерживаются режимы со следующими разрешениями: 1360×768, 1920×1080, 3840×2160 пикселей. Максимальное разрешение при HDMI подключении ограничено разрешением экрана.
Чтобы изображение HDMI было строго в рамках экрана необходимо зайти в Настройки → Изображение → Режим отображения → Без масштабирования.

В случае трудностей с подключением внешних устройств 4K разрешения измените режим HDMI EDID: Настройки устройства → Входы → Версия HDMI EDID 2.0 или 2.1.

Подключение DVD-проигрывателя

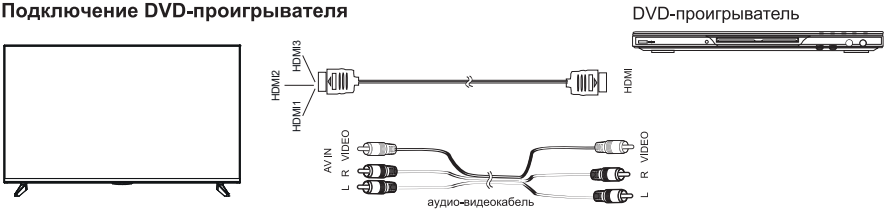

Используйте один из вариантов:

1. Подключите DVD-проигрыватель к телевизору, используя кабель HDMI.

2. Подключая внешнее устройство ко входу **AV IN** телевизора, используйте аудио-видеокабель AV (в комплект поставки не входит).

Подключение LAN кабеля

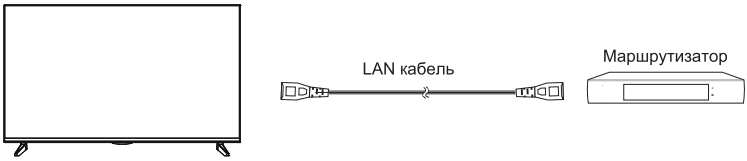

Подключите LAN кабель со штекером RJ-45 к разъему LAN на задней стороне телевизора. Это необходимо для работы SMART режима ТВ в режиме проводной интернет-сети.

ПОДКЛЮЧЕНИЕ КАРТЫ УСЛОВНОГО ДОСТУПА CI+

Подсоедините CAM-модуль с картой условного доступа к разъему **COMMON INTERFACE** для подключения модуля условного доступа.

Выберите соответствующий тип закодированного телесигнала **Эфир**, **Кабель или Спутник**. Произведите поиск каналов в ручном или автоматическом режиме.

Примечание:

CAM — модуль с картой условного доступа CI+ — можно приобрести у местного поставщика услуг цифрового кабельного вещания, а также получить у него информацию об использовании карты CI+. При возникновении затруднений при работе с картой CI+ — обращайтесь в службу сервиса.

Установка CAM-модуля в слот COMMON INTERFACE

Осторожно вставьте CAM-модуль в слот COMMON INTERFACE. Модуль должен быть направлен контактами вперед и повернут стороной с наклейкой к вам. Не прилагайте чрезмерных усилий при подключении и удостоверьтесь, что модуль вставлен ровно и не изогнут.

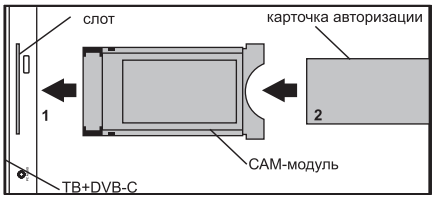

Внимание!

Прежде чем вставить/извлечь CAM-модуль, убедитесь, что телевизор выключен. Затем вставьте карту CI+ в CAM-модуль в соответствии с инструкциями поставщика услуг. CI+ не поддерживается в некоторых странах и регионах; проконсультируйтесь с поставщиком услуг.

Подключение наушников, USB-устройств

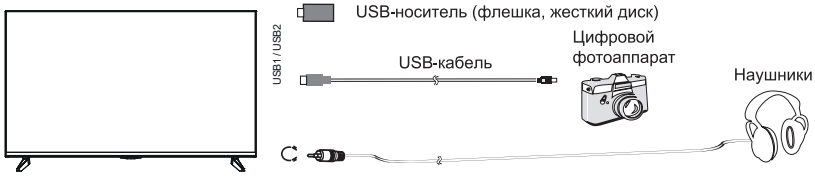

Разъем для подключения USB-устройства телевизора становится активным только в режиме USB.

1. Подключите цифровой фотоаппарат к телевизору, используя USB-кабель.
2. Подключите наушники к разъему ∩.
Громкость наушников регулируется так же, как и громкость динамиков телевизора.
3. Подключите ваш USB-диск непосредственно к разъему USB1 / USB2.

Внимание!

● При подключении жесткого диска или USB-носителя всегда подключайте сетевой адаптер подключенного устройства к источнику питания. Превышение общего потребления тока может привести к неисправности устройства. Максимальная сила тока для устройств USB 2.0 составляет 500 мА, для USB 3.0 составляет 900 мА.
● Если сила тока жесткого диска больше или равна 1 А, его подключение может вызвать перезагрузку или самоблокировку телевизора.
● USB-порт поддерживает напряжение 5 В.

Пульт дистанционного управления

Установка батарей в пульт дистанционного управления

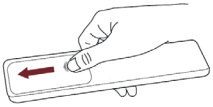

Чтобы открыть батарейный отсек пульта дистанционного управления, сдвиньте заднюю крышку.

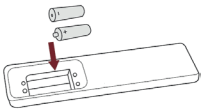

Вставьте две батарейки AAA. Убедитесь в том, что полярность батарей установлена правильно: ⊕ и ⊖ батареи совпадают с ⊕ и ⊖, указанными на батарейном отсеке.

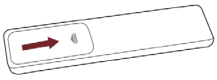

Закройте крышку батарейного отсека.

Примечание:

- Изображения изделия приводятся только для справки. Фактически изделие может иметь другой внешний вид.

Обращение с батареями

- Неправильное обращение с батареями может вызвать коррозию или течь, что может привести к пожару, травмам и повреждению имущества.
- Используйте батареи только такого вида, который указан в настоящем руководстве.
- Не используйте одновременно старые и новые батареи или батареи различных типов.
- Не выбрасывайте батареи вместе с бытовым мусором. Утилизируйте батареи в соответствии с местным законодательством.

Дальность действия пульта дистанционного управления

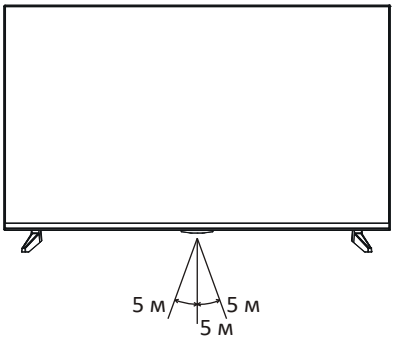

Убедитесь, что угол отклонения пульта от воображаемого перпендикуляра к датчику инфракрасных лучей на передней панели не превышает 20 градусов и расстояние до телевизора не превышает 5 метров.

Пульт дистанционного управления

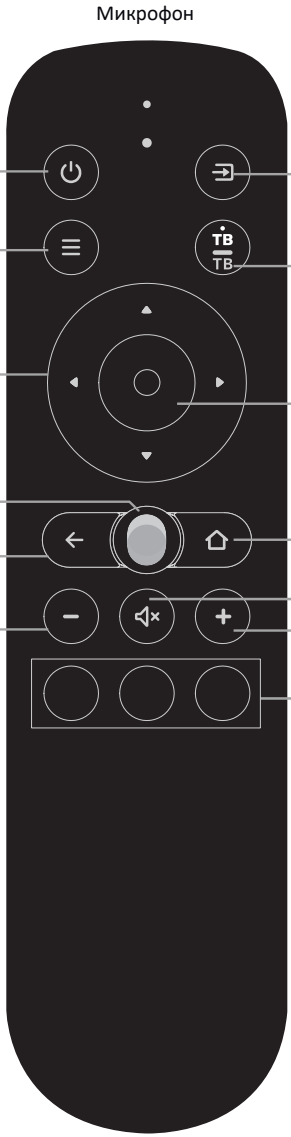

Микрофон

Включить/выключить телевизор

Открыть настройки

Навигационные кнопки

Голосовой помощник Маруся

Вернуться

Тише

Выбрать источник сигнала

Короткое нажатие: доступ к интернет ТВ каналам в приложении
Длинное нажатие: переход к антенным ТВ каналам

Кнопка ОК

Перейти на домашний экран

Отключить/включить звук

Громче

Кнопки быстрого доступа к приложениям

Подключить пульт
Одновременно нажмите кнопки и удерживайте. Когда индикатор на пульте начнет мигать, отпустите кнопки и подождите. После появления устройства **Remote Controller** нажмите ОК для подтверждения.

Примечание.
Внешний вид и кнопки вашего пульта могут отличаться от пульта на изображении.

Первое включение

1. Присоедините телевизор к розетке ~170–242 В, 50–60 Гц и нажмите кнопку включения ⏻ на корпусе или пульте телевизора. Дождитесь, когда телевизор загрузится. На экране отобразится интерактивное приглашение мастера первоначальной настройки. Выберите язык интерфейса и нажмите **ОК** на пульте.

2. Следующим шагом на экране отобразится запрос на подключение пульта к телевизору через Bluetooth. Для начала подключения одновременно нажмите кнопки уменьшения и увеличения громкости на пульте и удерживайте их, пока индикатор не замигает. Поднесите пульт к устройству на расстояние не более 50 см. Пульт станет виден в списке обнаруженных устройств спустя некоторое время, подтвердите его подключение кнопкой **ОК**.

После активации пульта по Bluetooth и подключения телевизора к интернету станет доступным голосовой помощник Маруся.

3. С помощью навигационных клавиш ▲▼ выберите часовой пояс вашего местоположения.

4. Подключите беспроводную сеть (WiFi) к телевизору. Если вы используете проводное подключение к интернету, тогда этот этап будет пропущен автоматически.

Если используется беспроводная сеть, то нажмите **ОК** для подключения. Найдите вашу сеть в списке, нажмите **ОК** на пульте и введите пароль от сети. Для перемещения по экранной клавиатуре используйте навигационные клавиши ▲▼◄► и подтверждайте выбор символа клавишей **ОК**.

Обратите внимание, что без интернета вы не сможете смотреть телеканалы и видео из сети; кроме того, у телевизора не будет обновляться прошивка.

5. После подключения к сети Интернет помощник проверит наличие актуального обновления и, если таковое найдётся, предложит его установить. Настоятельно рекомендуем согласиться. В процессе установки обновления устройство может перезагружаться.

6. После успешной установки обновления помощник предложит установить дополнительное программное обеспечение (онлайн-кинотеатры и сервисы). Выберите необходимые Вам программы и сервисы, установив переключатели и нажмите **Установить**.

7. По окончании установки помощник покажет экран завершения первоначальной настройки «Настройка завершена» – нажмите **Начать** для старта пользования телевизоров и запуска домашнего экрана системы.

Домашний экран



Примечание. Внешний вид домашнего экрана, символы разделов, надписи в меню при обновлении прошивки телевизора могут меняться. Управляйте телевизором в соответствии с фактическим внешним видом. Необходимо подключение к интернету.

Голосовой помощник Маруся

Маруся сделает управление телевизором ещё проще и удобнее: достаточно нажать кнопку и произнести команду.

Ищите фильмы, сериалы и ТВ-каналы, слушайте VK Музыку и радио, находите ответы на любые вопросы, узнавайте погоду и новости, управляйте умным домом и громкостью телевизора, — всё при помощи голоса.

Чтобы вызвать Марусю, нажмите кнопку ● на пульте, отпустите её и скажите команду.

Что умеет Маруся:



Поиск фильмов, сериалов, мультиков и ТВ-каналов:
«Маруся, найди фильм ”Джентельмены”»



Переключение каналов по порядку или названию
«Маруся, включи канал Матч ТВ»



Управление громкостью
«Маруся, сделай звук на 40»



Прослушивание VK Музыки, подкастов, сказок и радио
«Маруся, включи музыку для уборки»



Управление умным домом
«Маруся, запусти пылесос»



Чтение новостей
«Маруся, прочитай новости Коммерсантъ FM»



А ещё погода, гороскопы, анекдоты и ответы на любые вопросы
«Маруся, расскажи гороскоп на сегодня»
«Маруся, почему голуби кивают головой?»
«Маруся, кто снял фильм “Девчата”?

Функционал Маруси постоянно обновляется. Узнавайте про новые возможности в социальных сетях https://vk.com/marusiaproject

Примечание. Для работы некоторых функций голосового помощника Маруси, например, умного дома, потребуется подключение дополнительных устройств. Для активации полных возможностей голосового помощника следуйте инструкциям на экране телевизора. Необходимо подключение к интернету.

Настройка

Подключить пульт или другое устройство через Bluetooth

Если при первом включении вы не связали пульт и телевизор через Bluetooth, сделайте это позднее — иначе вы не сможете пользоваться голосовым вводом. Кроме того, так же вы можете подключить клавиатуру, мышь, джойстик или другое устройство управления:

1. На домашнем экране телевизора нажмите , затем перейдите в раздел **Пульты и аксессуары** и выберите **Добавить устройство.**
2. Переведите устройство в режим подключения. Если вы привязываете пульт, то одновременно зажмите кнопки уменьшения и увеличения громкости на нем и подождите, пока не замигает индикатор.
3. Дождитесь, когда телевизор обнаружит устройство и подключится к нему.

Изменить дату и время

1. На домашнем экране телевизора нажмите , затем перейдите в раздел **Настройки устройства** и выберите **Дата и время**.
2. Измените настройки:
   - Чтобы дата и время автоматически определялись через интернет, нажмите **Автонастройка даты и времени** и включите опцию **Использовать время сети**. Если время при этом отображается не для вашего часового пояса, вернитесь в меню настроек даты и времени, нажмите **Выбрать часовой пояс** и найдите пояс своего региона.

- Если вы хотите задать настройки даты или времени вручную, нажмите **Автонастройка даты и времени** и выключите опцию **Использовать время сети**. Затем в меню настроек даты и времени установите нужные значения.

Изменить настройки изображения

1. На домашнем экране телевизора нажмите  и выберите **Изображение**.
2. Измените настройки:
   - **Режим изображения**. Яркость, контраст, сглаживание и другие настройки, подобранные для конкретного типа видео. Выбирайте режим, который соответствует тому, что вы чаще всего смотрите: например, для просмотра спортивных передач и видео подойдет режим **Спорт**.
   - **Подсветка**. Меняет яркость экрана. Рекомендуем 90 единиц.
   - **Гамма**. Оттенок цвета, который будет накладываться на изображение. Как правило, лучше всего изображение выглядит со стандартной или теплой гаммой, однако стоит поэкспериментировать и выбрать ту гамму, которая нравится именно вам.
   - **Цветовая температура**. Регулировка красного, зеленого и синего цветов (баланса белого) изображения.
   - **Режим отображения**. Определяет соотношение сторон экрана. По умолчанию установлен автоматический формат — это подходит для большинства каналов и видео. Если вы смотрите видео другого формата или хотите увеличить изображение, выберите подходящий пункт в списке.

     Расширенные настройки

   - **Шумоподавление (DNR, MPEG NR)**. Если включить эти опции, телевизор будет пытаться автоматически улучшить изображение: убрать помехи и размытость. Если обычно вы смотрите качественное видео, подавление шума можно оставить средним или выключить.

Изменить настройки звука

1. На домашнем экране телевизора нажмите  и выберите **Звук**.
2. Измените настройки:
    - **Системные звуки**. Регулировка звуков системы при перемещении в меню.
    - **Стиль звучания**. Настройки звука, подобранные под конкретный тип видео. Выбирайте режим, который соответствует тому, что вы чаще всего смотрите: например, для просмотра музыкальных клипов подойдет режим **Музыка**.
    - **Баланс**. Регулировка вывода звука между правым и левым динамиками телевизора.
    - **Низкие частоты (НЧ)**. Настройка вывода уровня низких частот.
    - **Высокие частоты (ВЧ)**. Настройка вывода высоких частот.
    - **Объемный звук**. Обрабатывает звук таким образом, чтобы он звучал объемно даже на двух динамиках телевизора.
    - **Задержка звука**. Настройка времени задержки звука для синхронизации с изображением при подключении Bluetooth внешней аудиосистемы.
    - **Цифровой аудио выход**. Определяет, цифровой или аналоговый звук транслировать на аудиосистему. Выберите **PCM**, чтобы принудительно передавать цифровой звук, **Auto** — чтобы телевизор сам определял тип передаваемого звука.
    - **Задержка цифрового выхода**. Если в качестве типа цифрового выхода выбрано PCM, можно настраивать время задержки для синхронизации звука с изображением.
    - **Автоматическое управление громкостью**. Усредняет громкость различных телеканалов и видео — чтобы при переключении между ними звук не был слишком громким или тихим.

Настроить каналы



Найти аналоговые каналы

1. Соедините антенну и телевизор так, как указано в разделе «Подключение антенны».

2. На домашнем экране телевизора нажмите , затем перейдите в раздел **Настройки устройства → Сканирование каналов** и выберите режим настройки **Аналоговый.**

3. Выберите **Начать автоматическое сканирование** (Автопоиск) для старта поиска доступных аналоговых телеканалов по всему диапазону возможных частот.

4. После окончания автоматического сканирования (автопоиска) телеканалов выйдите на главный (домашний) экран системы, нажав .
   Навигационными клавишами пульта ◄►▲▼выберите приложение «**Эфирное ТВ**» в списке приложений на главном экране. Нажмите **ОК** для входа в приложение. Телевизор покажет найденные телеканалы.
   Подробнее о том, как пользоваться приложением «**Эфирное ТВ**» читайте в главе «**Смотреть телеканалы (Эфирное ТВ)**».

Найти цифровые эфирные или кабельные каналы

1. Соедините антенну и телевизор так, как указано в разделе «Подключение антенны».
2. Если оператор телевидения предоставляет доступ к каналам с помощью декодирующей карты, вставьте ее в слот **COMMON INTERFACE** на задней панели телевизора. Подробнее о карте можно прочитать в разделе «Подключение карты условного доступа CI+».
3. На домашнем экране телевизора нажмите , затем перейдите в раздел **Настройки устройства → Сканирование каналов** и выберите режим настройки **DVB-T/T2** (эфирный цифровой сигнал) или **DVB-C** (кабельный цифровой сигнал) в зависимости от вашего типа антенного сигнала.
4. Выберите **Начать автоматическое сканирование** (Автопоиск) для запуска поиска соответствующих доступных цифровых эфирных телеканалов стандарта DVB-T/T2 или цифровых кабельных телеканалов стандарта DVB-C по всему диапазону возможных частот.
5. После окончания автоматического сканирования (автопоиска) телеканалов выйдите на главный (домашний) экран системы, нажав .
   Навигационными клавишами пульта ◄►▲▼выберите приложение «**Эфирное ТВ**» в списке приложений на главном экране. Нажмите **ОК** для входа в приложение. Телевизор покажет найденные телеканалы.
   Подробнее о том, как пользоваться приложением «**Эфирное ТВ**» читайте в главе «**Смотреть телеканалы (Эфирное ТВ)**».
6. В случае проблем с поиском зашифрованных эфирных или кабельных телеканалов проверьте и отрегулируйте настройки цифрового CAM модуля CI+ в разделе меню **Настройки устройства**. Найдите ваш модуль и нажмите **ОК** для входа в настройки.

Найти спутниковые каналы

1. Узнайте у оператора спутникового телевидения параметры для подключения к спутникам: название спутников, направление и углы долготы.

2. Соедините спутниковую антенну и телевизор так, как указано в разделе «Подключение антенны».

3. Если оператор телевидения предоставляет доступ к каналам с помощью декодирующей карты, вставьте ее в слот **COMMON INTERFACE** на задней панели телевизора. Подробнее о карте можно прочитать в разделе «Подключение карты условного доступа CI+».

4. На домашнем экране телевизора нажмите ⚙, затем перейдите в раздел **Настройки устройства → Сканирование каналовСканирование каналов** и выберите режим настройки **DVB-S/S2** (спутниковый цифровой сигнал).

5. В системе телевизора уже установлены настройки популярных спутниковых провайдеров. Выберите вашего провайдера спутниковых сигналов и нажмите **ОК.**

6. Стрелками ▲▼выберите подходящий тип спутника и нажмите **ОК**, чтобы **Начать сканирование**. Телевизор автоматически выполнит автопоиск доступных спутниковых телеканалов по всему диапазону возможных частот, установленных провайдером спутникового сигнала.

7. После окончания автоматического сканирования (автопоиска) телеканалов выйдите на главный (домашний) экран системы, нажав ⌂.
   Навигационными клавишами пульта ◄►▲▼выберите приложение «**Эфирное ТВ**» в списке приложений на главном экране. Нажмите **ОК** для входа в приложение. Телевизор покажет найденные телеканалы.
   Подробнее о том, как пользоваться приложением «**Эфирное ТВ**» читайте в главе «**Смотреть телеканалы (Эфирное ТВ)**».

8. В случае проблем с поиском открытых или зашифрованных спутниковых телеканалов проверьте и отрегулируйте настройки цифрового CAM модуля CI+ в разделе меню **Настройки устройства**. Найдите ваш модуль и нажмите **ОК** для входа в настройки.

Смотреть телеканалы (Эфирное ТВ)

Для просмотра найденных телеканалов необходимо войти в приложение «**Эфирное ТВ**» на главном экране телевизора.

Навигационными клавишами пульта ◄►▲▼выберите приложение «**Эфирное ТВ**» в списке приложений на главном экране. Нажмите **ОК** для входа в приложение.

Управление просмотром телеканалов.

1. Нажмите ▲▼на пульте для переключения каналов вверх или вниз.

2. Нажмите ◄, чтобы отобразить подробную телепрограмму (EPG) выбранного канала. Нажмите ▲▼ для отображения телепрограмм других телеканалов.

3. Используйте новую функцию «Запланировать просмотр» телеканала.

Во время просмотра телеканала нажмите ◄, чтобы отобразить подробную телепрограмму (EPG). Нажмите ▲▼ для просмотра телепрограмм других телеканалов. Выберите желаемый телеканал, нажмите ► для перемещения в список его программ и внизу выберите функцию «Запланировать просмотр». Нажмите ОК для подтверждения.

Телевизор автоматически включится на выбранную телепередачу.

3. Нажмите и удерживайте клавишу **ОК** на текущем телеканале для добавления его в Избранное. Ваш любимый телеканал переместится на верх списка каналов и будет отмечен пиктограммой ★.

Вы можете систематизировать список телеканалов после автопоиска, добавляя их в **Избранное** в желаемом вами порядке.

Заново подключить к интернету

Если телевизор был подключен к интернету с помощью кабеля, отсоедините кабель и подключите заново так, как написано в разделе «Подключение внешних устройств».

Чтобы заново подключить телевизор к Wi-Fi:

1. Вытащите кабель из разъема **LAN**, если вы подключены к интернету через него.

2. На домашнем экране телевизора нажмите ⚙, затем выберите **Сеть и Интернет**.

3. Если вы хотите переподключить телевизор к сети, у которой сменился пароль, то сначала удалите ее. Для этого выберите сеть в списке доступных и нажмите **Удалить эту сеть**.

4. В списке доступных сетей найдите нужную и введите пароль от нее.

Добавить аккаунт

Для получения промопериодов или активации подписок на музыкальные и киносервисы войдите в меню и выберите **Аккаунты и вход** +👤 .
Далее следуйте инструкциям на телевизоре для добавления аккаунта в систему. Для регистрации потребуется ввести номер вашего мобильного телефона.

Сбросить настройки

На домашнем экране телевизора нажмите ⚙, затем перейдите в раздел **Настройки устройства**, далее **Об устройстве** и выберите **Сброс настроек.**

Подтвердите выполнение операции и подождите, пока сброс настроек завершится. Затем заново настройте телевизор.

Смотреть телеканалы, фильмы, сериалы и ролики

Этот телевизор необязательно подключать к кабельному, спутниковому или аналоговому телевидению: в нем уже доступны трансляции десятков интернет-телеканалов. Коротко нажмите клавишу ТВ на пульте для вызова приложения просмотра.
А если у вас есть подписка на киносервисы, то выбор не ограничивается только телеканалами — можно выбрать фильм или сериал из их обширных библиотек. В разделе **Приложения** на главном экране телевизора выберите приложение для просмотра и войдите в него. Если не знаете, что посмотреть, перейдите в раздел **Рекомендации** — в нем собрано видео от киносервисов, рекомендуемое вам.

Искать видео или клипы в сети

Чтобы найти видеоролик или клип из Интернета по киносервисам, на главном экране нажмите кнопку ▲ на пульте, чтобы переместиться в верхнюю часть экрана. Выберите **Поиск** 🔍 и напечатайте название фильма или клипа.

Кроме того, название можно продиктовать. Для этого нажмите и отпустите кнопку ● на пульте и скажите, что нужно найти. Голосовой ввод работает, только если пульт подключен к телевизору через Bluetooth (см. раздел «Подключить пульт или другое устройство через Bluetooth»).

Смотреть видео с внешнего мультимедийного устройства

1. Соедините телевизор и устройство так, как указано в разделе «Подключение внешних устройств».

2. Нажмите кнопку ⇥ на пульте, затем в списке источников сигнала найдите источник, к которому подключено устройство.

Смотреть медиафайлы с USB-носителя

Телевизор поддерживает USB-носители:

- емкостью до 1 ТБ с файловой системой NTFS;
- емкостью до 1 ТБ с файловой системой FAT32 (максимальный размер файла — 4 ГБ);
- емкостью до 4,2 ГБ с файловой системой FAT16 (до 30 папок и 5000 файлов).

Примечание. Телевизор может быть несовместим с некоторыми внешними USB-носителями. Кроме того, отдельные USB-носители требуют подключение внешнего, дополнительного питания.

Смотреть можно медиафайлы следующих форматов:

Изображения	PNG, JPEG, BMP.
Музыка	AAC, MP3 (32–320 кбит/с). Чтобы телевизор корректно показывал автора и название трека, а также другую информацию, — метаданные в файле MP3 должны быть в формате ID3v2.4 и кодировке UTF-8.
Видео	AVI, TS, VOB, MPG (MPEG-2), MP4, MKV.
Субтитры	SRT (Unicode). Чтобы субтитры корректно считывались, файл SRT должен храниться в том же каталоге, что и видео, а названия обоих файлов должны совпадать. Кроме того, убедитесь, что текст субтитров кодирован в формат Unicode.

О том, как безопасно подключить USB-носитель, читайте в разделе «Подключение внешних устройств». Чтобы посмотреть медиафайл, на домашнем экране телевизора выберите раздел **Приложения** и запустите **Файлы**. В нем найдите и откройте нужный файл — фильм, фотографию или музыкальный трек.

Примечание. Некоторые файлы, записанные в любом из поддерживаемых форматов на любом из совместимых типов носителей, могут не воспроизводиться или воспроизводиться некорректно из-за особенностей их записи или кодирования.

Транслировать звук на внешнюю аудиосистему или наушники

Вставьте кабель от аудиосистемы или наушников в разъем на задней панели телевизора. Аудиосистема включается в разъем **OPT**, наушники — в 3,5-миллиметровый аудиоразъем. Звук сразу начнет выводиться через подключенное устройство.

Также вы можете подключить наушники и аудиосистему через Bluetooth, если ваши устройства поддерживают эту возможность.

Как пользоваться приложениями

На телевизоре можно запускать сторонние приложения: браузеры, медиаплееры, онлайн-кинотеатры и другие. Часть из них предустановлена, другие можно установить из магазина приложений **RuStore** в телевизоре.

Для запуска магазина приложений **RuStore** найдите его на главном экране в разделе Приложения и нажмите кнопку **ОК**. Здесь вы можете как скачать новые приложения, так и обновить уже существующие.

Чтобы выйти из открытого приложения, используйте клавишу ←. В противном случае это может привести к сбою в работе телевизора.

Внимание. Установка дополнительных приложений в формате APK (например, через USB-медиаплеер) предусмотрена, но не гарантирована и зависит от совместимости конкретного приложения и программного обеспечения телевизора.

Внимание. Производитель не гарантирует совместимость и бесперебойную работу изначально не установленных в систему приложений: как встроенных пакетов приложений, обязательных к предустановке, так и дополнительных APK приложений с программным обеспечением телевизора. Это не является техническим недостатком телевизора, а является свойством приложений, заданным разработчиками приложений.

Транслировать изображение со смартфона или планшета

Для телефонов или планшетов на операционной системе Андроид.
Убедитесь в том, что ваш телевизор и телефон/планшет подключены к одной беспроводной сети. На домашнем экране телевизора выберите раздел **Приложения** и запустите приложение **EShareServer** (Miracast). Соедините телевизор и ваш гаджет так, как указано в главном экране приложения. Используйте QR-код для удобного сопряжения устройств. Приложение e-Share даёт доступ к следующим функциям:

- Передача аудио или видео файла на ваш телевизор.
- Использование вашего гаджет в качестве пульта дистанционного управления для ТВ.
- Отображение экрана Android на вашем ТВ.

Для подключения телефонов или планшетов на операционной системе iOS.
Убедитесь в том, что ваш телевизор и телефон/планшет подключены к одной беспроводной сети. На домашнем экране телевизора выберите раздел **Приложения** и запустите приложение **iMIRROR** (Aircast). Затем на смартфоне или планшете включите функцию трансляции и выберите телевизор в списке доступных устройств. Подробнее о дублировании экрана читайте в документации к своему смартфону или планшету.

Перезагрузить или выключить телевизор

Нажмите и удерживайте кнопку выключения ⏻ на пульте или корпусе телевизора. На экране отобразятся команды выключения и перезапуска — выберите нужную.

Возможные проблемы и их решения

При возникновении неисправностей в работе телевизора попробуйте выключить его и включить снова. Для устранения неисправностей можно также воспользоваться приведенной ниже таблицей. Если неисправность не исчезает, обратитесь за помощью к техническим специалистам.

Описание проблемы	Устранение проблемы
Телевизор не включается (индикатор дежурного режима не светится)	Проверьте правильность подключения кабеля электропитания телевизора к сети переменного тока 170–242 В, 50/60 Гц. Проверьте наличие напряжения питания в электрической розетке. Отключите кабель электропитания телевизора от электрической розетки и через 2–3 минуты подключите его вновь. Проверьте работу пульта дистанционного управления.
Отсутствует прием телевизионного сигнала	Проверьте правильность настроек телевизора. Настройтесь на другой телевизионный канал. Проверьте правильность подключения кабеля от телевизионной антенны. Возможна либо неисправность телевизионной антенны, либо временное отсутствие сигнала от передающей станции.
Отсутствует звуковое сопровождение	Проверьте регулировку громкости звука. Проверьте, что звук не выключен кнопкой 🔇. Проверьте правильность выбора системы звука в настройках каналов. Проверьте правильность установок в настройках звука.
Нарушение правильности передачи цвета изображения	Проверьте правильность выбора системы цвета в настройках каналов. Проверьте правильность выбора установок в настройках изображения. Сигнал от передающей станции может быть слабым или с помехами, перестройтесь на другой канал.
Телевизор не управляется с пульта дистанционного управления	Откройте отсек для элементов питания ПДУ, замените элементы питания на новые. Направьте излучатель ПДУ непосредственно на приемник (сенсор) дистанционного управления на передней панели телевизора. Между ПДУ и приемником (сенсором) ДУ не должно быть препятствий (предметов мебели и пр.). Расстояние между ПДУ и приемником (сенсором) ДУ не должно превышать 5 метров, а угол отклонения от воображаемого перпендикуляра не более 20 градусов.
В режиме PC-HDMI изображение мигает или появляются полосы	Неправильно выбраны установки компьютера. В безопасном режиме загрузки компьютера выберите правильные параметры монитора.
На экране наблюдаются отдельные неподвижные мелкие точки (пиксели)	В телевизоре используется жидкокристаллическая матрица высокой четкости. Современная технология изготовления матриц допускает появление отдельных мелких темных или цветных точек (пикселей) на изображении, не ухудшающих общее восприятие изображения. Все матрицы проверены в условиях производства и соответствуют требованиям стандартов на данную группу изделий.
Не работает USB-интерфейс	Отключите USB-носитель (внешнее USB-устройство) от USB-интерфейса телевизора. Подключите вновь, аккуратно соединяя разъемы.

Описание проблемы	Устранение проблемы
Нет чтения некоторых файлов с внешнего USB-устройства	Типы файлов для чтения с помощью USB-интерфейса телевизора должны соответствовать спецификации. Убедитесь, что телевизор поддерживает возможность чтения файлов данного типа (см. раздел. «Смотреть медиафайлы с USB-носителя»).
Треск или гудение при просмотре или выключении телевизора	Обычное явление, вызванное тепловым сжатием пластика в результате изменения температуры и влажности. Телевизор может издавать негромкое гудение, жужжание, тихий шум из-за особенностей работы электрических цепей. Это не считается дефектом.
Замедленное исполнение управляющих команд	Для точного исполнения управляющей команды процессору телевизора требуется некоторое время не ее обработку. Делайте достаточную паузу между различными управляющими командами для устойчивой работы телевизора. Это не влияет на работоспособность телевизора и не является дефектом.
Воспроизведение онлайн-видео идет рывками (тормозит)	Остановите воспроизведение, подождите в течение 2–3 минут, затем продолжите просмотр. Возможно, неверно выбран тарифный план у вашего интернет-провайдера. Рекомендованный изготовителем тарифный план должен иметь скорость не менее 10 Мбит/с. Снижать быстродействие могут дополнительные беспроводные устройства, подключенные к домашнему роутеру. Проверьте параметры и настройки роутера, в случае неисправности замените его.
Не работает одна из установленных сторонних программ (или работает без звука, или имеет другие замечания)	Вероятно, проблема связана с самой программой (приложением). Попробуйте запустить ее позднее или обратитесь в службу поддержки создавшей программу компании. Производитель не отвечает за работу сторонних приложений.
Беспроводная мышь не работает (не управляется)	Установите новую или замените старую батарею питания беспроводной мыши. Убедитесь, что между беспроводной мышью и ее приемопередатчиком (из комплекта, подключенному к одному из разъемов **USB1**, **USB2** телевизора) нет внешних препятствий и обеспечивается прямая видимость. Замените беспроводную мышь в случае необходимости.
Отсутствует вложенное меню, управление происходит со сбоями	1. Выключите телевизор из розетки, подождите минуту и включите снова. 2. Сбросьте настройки до заводских (см. раздел «Сбросить настройки»). 3. Всегда выходите из открытых приложений, используя клавишу ←.
Сбой ПО, телевизор не включается в рабочий режим	1. Выключите телевизор из розетки, подождите минуту и включите снова. 2. Выньте сетевой шнур из розетки, зажмите клавишу **CH+** на задней клавиатуре телевизора. Не отжимая **CH+**, вставьте сетевой шнур в розетку. Дождитесь старта процесса удаления данных и отпустите клавишу.
Сбой или зависание установленного приложения	Вероятно, проблема связана с самой программой (приложением). Выполните очистку кэша в настройках данного приложения. Войдите в Настройки → Приложения → Все приложения → (Ваше приложение) → Очистить кэш. Подтвердите очистку клавишей **OK**.

Описание проблемы	Устранение проблемы
Проблемы с подключением к Интернету	Убедитесь, что на стороне провайдера нет проблем с соединением: • Попробуйте открыть любой сайт на смартфоне или компьютере. Если доступа нет, перезагрузите роутер. Если это не помогло, обратитесь к провайдеру. • Подключите телевизор к мобильному интернету через Wi-Fi вашего смартфона. Если телевизор подключается и работает стабильно через мобильный интернет, проблема с соединением по Wi-Fi, скорее всего, на стороне провайдера. Для работы телевизора подключение к Wi-Fi должно быть стабильным. Положите смартфон рядом с телевизором и посмотрите, какой уровень связи он показывает. Если делений меньше половины, переместите телевизор ближе к роутеру или подключите его с помощью кабеля (см. раздел «Заново подключить к интернету»). Перезагрузите телевизор (см. раздел «Перезагрузить или выключить телевизор»). Настройте подключение к интернету заново (см. раздел «Заново подключить к интернету»).
Нестабильное беспроводное подключение к Интернету (Wi-Fi)	Для работы смарт функционала телевизора подключение к Wi-Fi беспроводной сети должно быть стабильным. Некоторые электронные устройства в вашем помещении могут давать помехи на беспроводной Wi-Fi сигнал: • Аналоговые беспроводные телефоны; • Радионяня (монитор слежения за младенцем); • Устройства Bluetooth; • Цифровые беспроводные телефоны; • Беспроводные камеры и цифровые видеомониторы; • Беспроводные игровые контроллеры; • Микроволновые печи; • Датчики движения; • Беспроводная мышь (по радиоканалу); • Широкополосные и узкополосные устройства постановки помех; • Генератор радиочастотных сигналов; • Устройства ZigBee; • Устройства с псевдослучайной перестройкой рабочей частоты. Кроме этого, обратите внимание на распространение Wi-Fi сигнала в вашем помещении. Различные препятствия (бетонные стены, потолки, мебель, металлические двери, стальной каркас, даже зеркала или тонированные стекла и т.д.), расположенные между Wi-Fi устройствами, могут отражать или поглощать беспроводные сигналы, что приводит к ухудшению или полной потере соединения.

Предостережение. Не допускайте, чтобы изображение на экране не менялось в течение длительного промежутка времени. Неподвижное высококонтрастное изображение может оставить «тень» на экране. Обычно при отключении «тень» постепенно исчезает, но в дальнейшем может снова появиться. Подобная неисправность не является гарантийным случаем.

Для решения других, не указанных в таблице проблем, связанных с воспроизведением или передачей сигнала, обратитесь в ближайший сервисный центр в вашем населенном пункте.

Информация

Жидкокристаллический телевизор — это высокотехнологическое изделие. Экран телевизора содержит несколько миллионов тонкопленочных транзисторов, что обеспечивает идеальное и живое изображение. Иногда на экране телевизора могут появиться несколько неактивных пикселей в форме фиксированных точек синего, зеленого, красного, черного или белого цвета. Имейте в виду, что это не оказывает влияния на работоспособность телевизора и не является дефектом.

Все LCD панели соответствуют классу II по ISO 13406-2.

Стандартом ISO 13406-2 определены 4 класса качества LCD в зависимости от количества дефектных пикселей. Большинство жидкокристаллических телевизоров и дисплеев ведущих мировых производителей соответствуют допуску класса II.

Стандарт ISO 13406-2 различает 4 типа дефектных пикселей.
Тип 1 — постоянно горящие пиксели (белые);
Тип 2 — постоянно негорящие пиксели (черные);
Тип 3 — пиксели с другими дефектами, включая дефекты сабпикселов и ячеек RGB, составляющих пиксель. Это означает постоянно горящие красные, зеленые и синие пиксели;
Кластер — (группа дефектных пикселей) - несколько дефектных пикселей в квадрате 5×5 пикселей.

Таблица 1. Допустимое число дефектных пикселей на миллион пикселей

Класс	Тип 1	Тип 2	Тип 3	Число кластеров, содержащих более 1 дефекта типа 1 или 2	Число кластеров, содержащих более 1 дефекта типа 3
II	2	2	5	0	2

Технические характеристики SMART-системы

24", 32", 43"F

Основные характеристики	Процессор	ARM Cortex A55, 4-х ядерный, 1,5 ГГц	**Подключения**	Встроенный Wi-Fi	802.11 b/g/n 2,4 ГГц
	Операционная система	Android 11.0		Ethernet	LAN RJ-45 10/100 Мбит/с
	Память	**Оперативная 1 Гб DDR3** Встроенная 8 Гб (доступно менее 4 Гб, остальное занято системой)*		Bluetooth	вер. 5.0
				USB	2 × USB 2.0

43"U

Основные характеристики	Процессор	ARM Cortex A53, 4-х ядерный, 1,45 ГГц	**Подключения**	Встроенный Wi-Fi	802.11 b/g/n/ac 2,4/5,0 ГГц (867 Мб/с)
	Операционная система	Android 11.0		Ethernet	LAN RJ-45 10/100 Мбит/с
	Память	**Оперативная 1,5 Гб DDR3** Встроенная 8 Гб (доступно менее 4 Гб, остальное занято системой)*		Bluetooth	вер. 5.0
				USB	2 × USB 2.0

(*). Вы можете увеличить свободное место, подключив внешний USB носитель.

Технические характеристики

Модель	24"HD	32"HD	32"HD FRAMELESS
Размер экрана по диагонали	24" (60 см)	32" (80 см)	32" (80 см)
Тип панели	DLED HD-ready	DLED HD-ready	DLED HD-ready
Разрешение	1366 × 768	1366 × 768	1366 × 768
Яркость	210 кд/м²	220 кд/м²	220 кд/м²
Контрастность	3000:1	1400:1	1200:1
Время отклика матрицы	9,5 мс	7 мс	6 мс
Углы обзора	178/178 град.	178/178 град.	178/178 град.
Число цветов	16,7 млн	16,7 млн	16,7 млн
ТВ-тюнер			
Типы принимаемых ТВ сигналов	DVB-S2/DVB-S/DVB-T2/DVB-T/DVB-C/ATV		
Диапазон сигналов АТВ	47,25-867,25 МГц		
Диапазон сигналов DVB-T2	6-12 каналы/174-230 МГц; 21-69 каналы/470-862 МГц		
Диапазон сигналов DVB-C	42-862 МГц		
Диапазон сигналов DVB-S2	900-2200 МГц		
Системы цветности ТВ	PAL/SECAM		
Система звука ТВ	BG/DK/I/L/L'/NICAM/A2		
Запоминаемые каналы	99 (АТВ), 700 (DVB-T/T2/C), 4000 (DVB-S/S2)		
Мощность звука	2 × 5 Вт	2 × 10 Вт	2 × 10 Вт
Часы	да	да	да
Таймер включения/выключения	нет/да	нет/да	нет/да
Коммутация			
HDMI вход	2 (CEC, ARC)	3 (CEC, ARC)	3 (CEC, ARC)
Версия HDMI	1.4, HDCP 1.4/2.2	1.4, HDCP 1.4/2.2	1.4, HDCP 1.4/2.2
Цифровой аудио выход	оптический	оптический	оптический
USB	2	2	2
Общие			
Электропитание	~170-242 В, 50/60 Гц	~170-242 В, 50/60 Гц	~170-242 В, 50/60 Гц
Мощность в рабочем режиме/ режиме ожидания	не более 24 Вт / 0,5 Вт	не более 40 Вт / 0,5 Вт	не более 40 Вт / 0,5 Вт
Толщина рамки верх (мм)	12	12	6
Толщина рамки лев./прав. (мм)	12	12	6
Толщина рамки низ (мм)	22	22	17
Габариты ТВ без подставки (мм)	553 × 72 × 335	735 × 74 × 433	723 × 78 × 435
Габариты ТВ с подставкой (мм)	553 × 189 × 377	735 × 211 × 469	723 × 211 × 476
Крепление на стену (мм) VESA	75 × 75	100 × 100	100 × 100
Цвет	черный	черный	черный

Технические характеристики

Модель	32"FHD FRAMELESS	43"FHD	43"UHD
Размер экрана по диагонали	32" (80 см)	43" (109 см)	43" (109 см)
Тип панели	DLED Full HD	DLED Full HD	DLED UltraHD
Разрешение	1920 × 1080	1920 × 1080	3840 × 2160
Яркость	250 кд/м²	260 кд/м²	260 кд/м²
Контрастность	1200:1	1200:1	1200:1
Время отклика матрицы	6 мс	8 мс	8 мс
Углы обзора	178/178 град.	178/178 град.	178/178 град.
Число цветов	16,7 млн	16,7 млн	1,07 млрд.
ТВ-тюнер			
Типы принимаемых ТВ сигналов	DVB-S2/DVB-S/DVB-T2/DVB-T/DVB-C/ATV		
Диапазон сигналов АТВ	48,25-863,25МГц		
Диапазон сигналов DVB-T2	6-12 каналы/174-230 МГц; 21-69 каналы/470-862 МГц		
Диапазон сигналов DVB-C	42-862 МГц		52,5-858 МГц
Диапазон сигналов DVB-S2	900-2200 МГц		
Системы цветности ТВ	PAL/SECAM		
Система звука ТВ	BG/DK/I/L/L'/NICAM/A2		
Запоминаемые каналы	99 (АТВ), 700 (DVB-T/T2/C), 4000 (DVB-S/S2)		100 (АТВ), 1000 (DVB-T/T2/C), 5000 (DVB-S/S2)
Мощность звука	2 × 10 Вт	2 × 10 Вт	2 × 10 Вт
Часы	да	да	да
Таймер включения/выключения	нет/да	нет/да	нет/да
Коммутация			
HDMI вход	3 (CEC, ARC)	3 (CEC, ARC)	3 (CEC, ARC)
Версия HDMI	1.4, HDCP 1.4/2.2	1.4, HDCP 1.4/2.2	2.1, HDCP 1.4/2.2
Цифровой аудио выход	оптический	оптический	оптический
USB	2	2	2
Общие			
Электропитание	~170-242 В, 50/60 Гц	~170-242 В, 50/60 Гц	~170-242 В, 50/60 Гц
Мощность в рабочем режиме/ режиме ожидания	не более 40 Вт / 0,5 Вт	не более 70 Вт / 0,5 Вт	не более 70 Вт / 0,5 Вт
Толщина рамки верх (мм)	6	11	3
Толщина рамки лев./прав. (мм)	6	11	3
Толщина рамки низ (мм)	17	17	17
Габариты ТВ без подставки (мм)	723 × 78 × 435	968 × 67 × 568	961 × 69 × 567
Габариты ТВ с подставкой (мм)	723 × 211 × 476	968 × 211 × 615	961 × 211 × 608
Крепление на стену (мм) VESA	100 × 100	200 × 100	200 × 100
Цвет	черный	черный	черный

Правила и условия монтажа, хранения, перевозки (транспортировки), реализации и утилизации

- Хранение устройства должно производиться в сухом помещении, транспортировка — в крытом и сухом транспорте.
- Устройство требует бережного обращения, оберегайте его от воздействия пыли, грязи, ударов, влаги, огня и т. д.
- Реализация устройства должна производиться в соответствии с действующим законодательством РФ.
- После окончания срока службы изделия его нельзя выбрасывать вместе с обычным бытовым мусором. Вместо этого оно подлежит сдаче на утилизацию в соответствующий пункт приема электрического и электронного оборудования для последующей переработки и утилизации в соответствии с федеральным или местным законодательством.



Обеспечивая правильную утилизацию данного продукта, вы помогаете сберечь природные ресурсы и предотвращаете ущерб для окружающей среды и здоровья людей, который возможен в случае ненадлежащего обращения. Более подробную информацию о пунктах приема и утилизации данного продукта можно получить в местных муниципальных органах или на предприятии по вывозу бытового мусора.

Дополнительная информация

Изготовитель: ООО "КВАНТ"
Место нахождения (адрес юридического лица): 124460, Россия, город Москва, город Зеленоград, проезд 4801-Й, Дом 7, Строение 5.
Адрес места осуществления деятельности: 394033, Россия, Воронежская область, город Воронеж, улица Планетная, дом 26.

Сделано в России.
Дата изготовления указана на упаковке и на задней крышке устройства.



Класс защиты 2.

Товар сертифицирован.

Dolby Audio

Manufactured under license from Dolby Laboratories. Dolby, Dolby Audio, and the double-D symbol are trademarks of Dolby Laboratories Licensing Corporation.

HDMI HIGH-DEFINITION MULTIMEDIA INTERFACE

Термины HDMI, HDMI High-Definition Multimedia Interface, фирменный стиль HDMI и логотип HDMI являются товарными знаками или зарегистрированными товарными знаками компании HDMI Licensing Administrator, Inc.

Справка и поддержка программного обеспечения телевизоров

Горячая линия поддержки программного обеспечения умных ЖК телевизоров с сервисами VK:
8-800-550-82-01
Режим работы: пн-пт. с 9:00 до 18:00 по московскому времени, звонок по России бесплатный.

Также вы можете отправить ваши вопросы по программному обеспечению по электронной почте: **help@tvkvant.ru**

Чат поддержки программного обеспечения в Телеграме:
@TVKVANT_SUPPORT_BOT