# Идеальный срез!

Kitfort

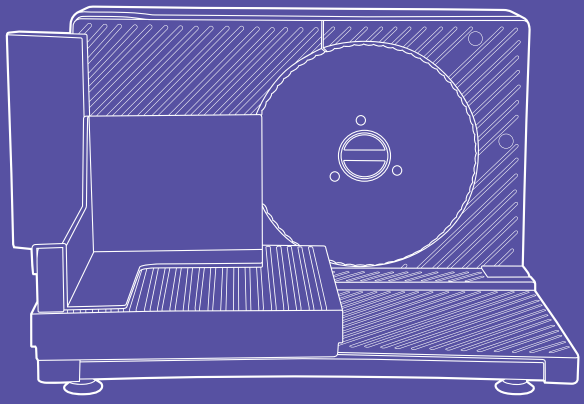

## Ломтерезка
## КТ-9979

Если у вас возникнут трудности с использованием нашей техники, перед обращением в магазин просим позвонить на горячую линию Kitfort:

**8-800-775-56-87**
(пн-пт с 9:30 до 17:30 по московскому времени)
**info@kitfort.ru**

Мы расскажем про особенности работы прибора и проконсультируем по любым другим вопросам

# Содержание

Общие сведения....4
Комплектация....4
Устройство ломтерезки....5
Подготовка к работе и использование....6
Чистка и обслуживание....9
Уход и хранение....9
Устранение неполадок....10
Технические характеристики....11
Меры предосторожности....12
Мобильное приложение Kitfort....14

## Общие сведения

Ломтерезка предназначена для нарезки хлеба, овощей, фруктов, колбас, сыров, рыбы и готового мяса. С ее помощью можно быстро и аккуратно нарезать одинаковые ломтики для приготовления различных блюд. Тонко нарезанные продукты выглядят более аппетитно и делают даже простое блюдо интересным. Вы также можете подготовить овощи, фрукты или мясо для сушки в духовке или сушилке. С помощью ломтерезки вы существенно сократите время нарезки и получите ровные ломтики, добиться которых при нарезке обычным ножом очень непросто.

Принцип работы ломтерезки прост: при включении устройства дисковый нож начинает вращаться, и, когда вы пододвигаете каретку с продуктом к ножу, отрезается ломтик необходимой толщины. Отрезанный ломтик попадает на поднос, который идет в комплекте. Нож выполнен из нержавеющей стали, он имеет зубчатый край. Толщина нарезки определяется зазором между дисковым ножом и ограничителем. В ломтерезке КТ-9979 толщину ломтиков можно регулировать от 5 до 20 мм с шагом 5 мм.

Устройство оснащено системой блокировки от случайного включения. Включить устройство можно, только зажав две кнопки на корпусе одновременно.

Дисковый нож легко снять для заточки или очистки. Части устройства, непосредственно контактирующие с продуктом, съемные, поэтому их удобно мыть, не беспокоясь о том, что вода может попасть в корпус прибора и вывести его из строя.

В этом приборе предусмотрены ножки на присосках, чтобы сделать его более устойчивым.

## Комплектация

1. Ломтерезка — 1 шт.
   - Верхняя панель с ограничителем и дисковым ножом — 1 шт.
   - Нижняя панель — 1 шт.
   - Держатель толкателя — 1 шт.
   - Каретка — 1 шт.
   - Толкатель — 1 шт.
2. Поднос — 1 шт.
3. Руководство по эксплуатации — 1 шт.
4. Коллекционный магнит — 1 шт.*

   *опционально

## Устройство ломтерезки

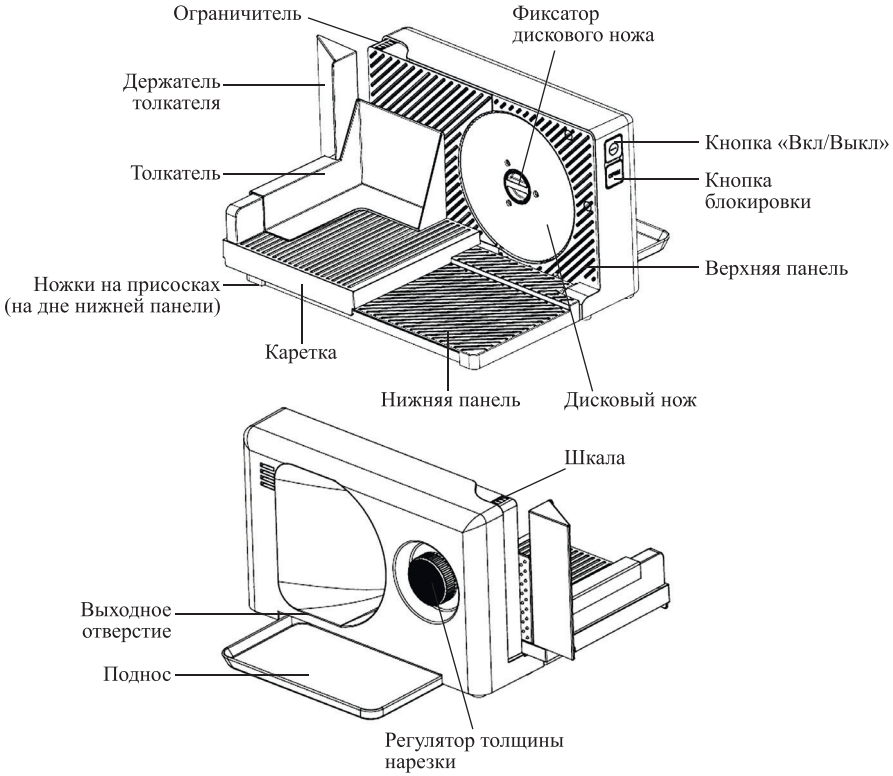


***Корпус*** ломтерезки состоит из двух панелей: на ***нижней панели*** располагается ***каретка***, на которую укладывается продукт, на ***верхней панели*** находится ***дисковый нож***. Каретку нужно вручную передвигать по нижней панели до дискового ножа и возвращать обратно. В рабочем положении панели расположены под углом 90° друг к другу. Для компактного и безопасного хранения можно сложить корпус, прижав одну панель к другой.

Чтобы защитить руки от дискового ножа во время работы, предусмотрен ***толкатель***. Двигайте толкатель по ***держателю толкателя***, прижимая с его помощью продукт к ограничителю.

**Внимание!** Не используйте устройство без установленной каретки. Не пытайтесь подтолкнуть нарезаемый продукт посторонними предметами или пальцами, используйте только толкатель. Всегда держите руки как можно дальше от дискового ножа: его край очень острый. Будьте осторожны, чтобы не пораниться.

Для изменения толщины ломтиков поворачивайте ***регулятор толщины нарезки***: вы можете настроить толщину от 5 до 20 мм с шагом 5 мм. При изменении толщины нарезки ***ограничитель*** на верхней панели будет двигаться, делая расстояние между собой и дисковым ножом больше или меньше. Сверху ограничителя расположена схематическая шкала.

Для включения ломтерезки нужно нажать и удерживать ***кнопку блокировки***, после чего нажать на ***кнопку «Вкл/Выкл»***. Кнопка блокировки защищает устройство от случайного включения. Для выключения устройства, нужно нажать на кнопку «Вкл/Выкл».

Готовые ломтики подаются через ***выходное отверстие***, под которое установлен ***поднос***.

Дисковый нож можно снять с устройства для заточки или очистки, повернув ***фиксатор дискового ножа*** по часовой стрелке.

**Внимание!** Будьте осторожны! Дисковый нож очень острый. Держите его, только взявшись за пластиковые детали. Не касайтесь края дискового ножа!

## Подготовка к работе и использование

### Подготовка к работе

Перед первым использованием достаньте устройство из коробки и удалите все упаковочные материалы. Протрите корпус прибора сначала влажной, а затем сухой мягкой тканью. Будьте осторожны: край дискового ножа очень острый. Чтобы снять дисковый нож, поверните фиксатор дискового ножа по часовой стрелке и медленно потяните нож в сторону, держась за фиксатор. Вымойте дисковый нож, каретку, держатель толкателя, толкатель и поднос в теплой воде. При необходимости используйте неабразивное моющее средство и мягкую губку. Тщательно высушите вымытые части устройства. Не погружайте корпус прибора в воду или другие жидкости. Избегайте попадания воды внутрь корпуса, на органы управления и шнур питания.

### Сборка

1. Поставьте верхнюю панель на ножки и опустите нижнюю панель на 90°.
2. Если дисковый нож не установлен в верхнюю панель ломтерезки, вставьте его в углубление на корпусе устройства, совместив выступы на пластиковой вставке сзади ножа с углублениями в панели. При установке держитесь за фиксатор ножа. Поверните фиксатор дискового ножа против часовой стрелки до упора.

   **Внимание!** Будьте осторожны! Дисковый нож очень острый, при снятии ножа и при его установке в корпус устройства беритесь только за пластиковые детали. Не касайтесь края дискового ножа!

   Перед началом работы всегда проверяйте, что фиксатор дискового ножа повернут против часовой стрелки до упора и нож надежно закреплен.

3. Присоедините держатель толкателя к каретке, вставив выступы на нем в углубления на каретке.
   **Примечание.** Держатель толкателя и каретка соединяются очень плотно. Старайтесь отсоединять их друг от друга в редких случаях, иначе вы можете повредить зажим на держателе толкателя. Чтобы снять держатель толкателя с каретки, потяните его в сторону, зажав зажимы.

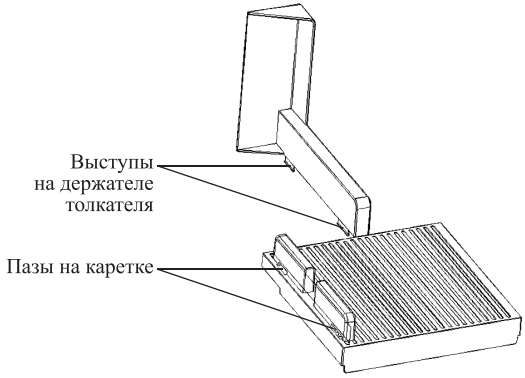


4. Установите каретку с держателем толкателя на нижнюю панель ломтерезки, вставив выступ на каретке в паз между панелями. Прижмите каретку к нижней панели.

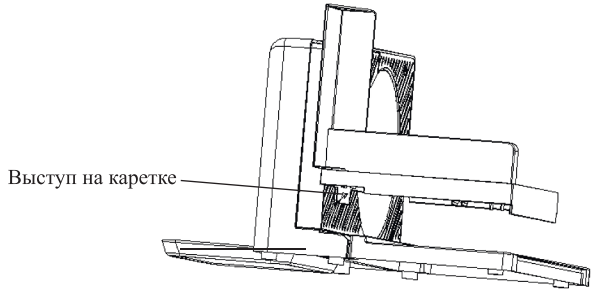


5. Наденьте толкатель на держатель толкателя.
   **Внимание!** Не используйте устройство, если какие-либо его части не установлены.
6. Поставьте поднос под выходное отверстие.

**Использование**

1. Установите собранную ломтерезку на ровную устойчивую горизонтальную поверхность на расстоянии не менее 10 см от стен, края стола и других предметов.
   **Внимание!** Не используйте устройство, если какие-либо его части не установлены.

2. Убедитесь, что поднос поставлен под выходное отверстие.
3. Подключите устройство к сети питания.
4. Поворачивайте регулятор толщины нарезки, чтобы настроить необходимую толщину ломтика: 5, 10, 15 или 20 мм.
5. Положите продукт на каретку, прижав его к ограничителю толкателем. Двигайте толкатель вдоль держателя, чтобы прижимать продукт к ограничителю.
   **Примечания.** Ломтерезка предназначена для нарезки мягких и не очень твердых продуктов. Не пытайтесь разрезать продукты, содержащие кости или твердую кожуру (например, тыкву). Замороженные продукты необходимо предварительно разморозить перед нарезкой. Готовое мясо перед нарезкой остудите в течение 15 минут.
   При нарезке габаритных продуктов сначала разрежьте продукт на несколько частей обычным ножом, чтобы использовать толкатель было удобнее.
   Всегда снимайте упаковку с нарезаемого продукта.
6. Попробуйте подвигать каретку до дискового ножа и обратно. Убедитесь, что дисковый нож надежно закреплен, потянув его за фиксатор в сторону от устройства.
7. Зажав кнопку блокировки, нажмите на кнопку «Вкл/Выкл». Отпустите кнопки. Медленно направьте каретку к дисковому ножу, придерживая продукт толкателем.
8. Отрезав ломтик, верните каретку в крайнее левое положение на нижней панели. Придвиньте край продукта к ограничителю с помощью толкателя. Будьте осторожны и держите пальцы дальше от дискового ножа! Повторите движение по направлению к ножу, прижимая продукт толкателем к ограничителю. Движение каретки должно быть медленным и плавным.
   **Внимание!** Максимальное время непрерывной работы ломтерезки — 3 минуты. Перед следующим использованием рекомендуется сделать перерыв на 3 минуты во избежание перегрузки.
   Держите лицо, волосы и свободно висящие части одежды подальше от дискового ножа. Не наклоняйтесь над ножом.
9. Нажмите на кнопку «Вкл/Выкл», чтобы остановить работу ломтерезки.
10. Отключите устройство от сети и очистите его согласно главе «Чистка и обслуживание». С помощью регулятора толщины нарезки полностью выдвиньте ограничитель. Для этого поверните регулятор толщины нарезки против часовой стрелки до упора в положение «0»: лезвие ножа будет закрыто ограничителем, что обеспечит его безопасное хранение.

## Чистка и обслуживание

Перед чисткой отсоедините устройство от источника питания. Не допускайте засыхания остатков пищи на частях устройства, иначе очистить его будет сложнее.

Разберите устройство:

1. Снимите толкатель с держателя, потянув толкатель на себя.
2. Переведите каретку с держателем толкателя в крайнее левое положение и потяните вверх, чтобы снять с нижней панели.

   **Примечание.** Не рекомендуется разъединять каретку с держателем.
3. Поверните фиксатор дискового ножа по часовой стрелке до упора и медленно потяните нож в сторону от устройства.

   **Внимание!** Будьте осторожны: край дискового ножа очень острый.
4. Поверните регулятор толщины нарезки против часовой стрелки до упора и достаньте ограничитель.
5. Прижмите панели друг к другу, затем потяните нижнюю панель вверх, чтобы отделить ее от верхней панели.

Протрите верхнюю панель сначала влажной, а затем сухой мягкой тканью. Тщательно очищайте выходное отверстие.

Промойте поднос, дисковый нож, каретку с держателем толкателя, толкатель и нижнюю панель теплой водой с помощью средства для мытья посуды и мягкой губки и высушите.

**Внимание!** Запрещено мыть в посудомоечной машине любые части устройства. Будьте осторожны при мытье дискового ножа ломтерезки. Не касайтесь края дискового ножа руками, чтобы не порезаться. Дисковый нож очень острый!

Избегайте попадания воды внутрь верхней панели, на органы управления и шнур питания.

Тщательно просушите все части прибора. Соберите прибор в обратной последовательности.

## Уход и хранение

Храните устройство в сухом и прохладном месте, недоступном для детей. Перед тем как убрать ломтерезку на хранение, очистите устройства, как описано в главе «Чистка и обслуживание».

Поверните регулятор толщины нарезки против часовой стрелки до упора, чтобы на шкале с толщиной нарезки была отметка «0»: лезвие дискового ножа будет закрыто ограничителем, что обеспечит его безопасное хранение.

Для компактного хранения снимите каретку с держателем толкателя и толкатель с корпуса устройства и прижмите панели друг к другу. В сложенном виде устройство занимает гораздо меньше места.

На длительное хранение убирайте ломтерезку в коробку или пакет для защиты от пыли.

## Устранение неполадок

**Устройство не включается**

| Возможная причина | Решение |
|---|---|
| Нет напряжения в сети | Проверьте наличие напряжения в сети |
| Устройство заблокировано от случайного включения | Зажмите кнопку блокировки и одновременно нажмите на кнопку «Вкл/Выкл», чтобы включить ломтерезку |

**Дисковый нож не разрезает продукт**

| Возможная причина | Решение |
|---|---|
| Дисковый нож затупился | Отнесите дисковый нож мастеру для заточки |
| Вы установили слишком маленькую толщину нарезки | Увеличьте ширину нарезки с помощью регулятора толщины нарезки |
| Продукт слишком твердый | Ломтерезка предназначена для нарезки хлеба, овощей, фруктов, колбас, готового мяса, рыбы и сыров. Не пытайтесь разрезать продукты, содержащие кости или твердую кожуру (например, тыкву), а также замороженные продукты. Готовое мясо перед нарезкой остудите в течение 15 минут. Всегда снимайте упаковку с нарезаемого продукта |

Если ваша ситуация не отображена выше, пишите нам на адрес info@kitfort.ru, приложив фотографии или видеофайлы, фиксирующие вашу проблему. Пришлите также фотографию наклейки с серийным номером, расположенной на дне или на задней части корпуса устройства.

По вопросам приобретения расходных материалов или аксессуаров пишите нам на osh@kitfort.ru.

## Технические характеристики

1. Напряжение: ~220–240 В, 50/60 Гц
2. Мощность: 100 Вт
3. Класс защиты от поражения электрическим током: II
4. Диаметр дискового ножа: 17 см
5. Толщина нарезки: 5–20 мм с шагом 5 мм
6. Скорость вращения дискового ножа: 100±25% об/мин
7. Материал дискового ножа: нержавеющая сталь
8. Материал корпуса: пластик
9. Уровень шума: ≤85 дБ
10. Длина шнура: 0,8 м
11. Размер устройства: 370 × 264 × 210 мм
12. Размер упаковки: 460 × 224 × 262 мм
13. Вес нетто: 2,4 кг
14. Вес брутто: 3,4 кг

Срок службы: 2 года
Срок гарантии: 1 год
Товар сертифицирован: EAC

Производитель: Гуан Дун Синьбао Илектрикэл Эплаенсис Холдингс Ко., Лтд. Чжэнхэ Саус Роуд, Лэлю Таун, Шуньдэ Дистрикт, Фошань Сити, Китай.

Импортер: ООО «Аэро-Трейд». 197022, г. Санкт-Петербург, ул. Инструментальная, д. 3, литера П, помещ. 3-Н.

Страна происхождения: Китай.

Уполномоченная организация для принятия претензий на территории РФ: ООО «Аэро-Трейд». 197022, г. Санкт-Петербург, ул. Инструментальная, д. 3, литера П, помещ. 3-Н.

Горячая линия производителя: 8-800-775-56-87 (пн-пт с 9:30 до 17:30 по московскому времени), info@kitfort.ru

Адреса сервисных центров вы можете узнать у оператора горячей линии или на сайте kitfort.ru

Требуется особая утилизация. Во избежание нанесения вреда окружающей среде необходимо отделить этот объект от обычных отходов и утилизировать его наиболее безопасным способом, например сдать в специальные места по утилизации.

Месяц и год изготовления указаны на нижней стороне упаковочной коробки.

Производитель имеет право на внесение изменений в дизайн, комплектацию, а также в технические характеристики изделия в ходе совершенствования своей продукции без дополнительного уведомления об этих изменениях.

**Условия гарантии**

Механическое повреждение корпуса или составных частей устройства не является гарантийным случаем.

Выход ломтерезки из строя вследствие попадания порошков, жидкостей и посторонних предметов внутрь корпуса, на органы управления и шнур питания не является гарантийным случаем.

Выход ломтерезки из строя из-за перегрузки при разрезании твердых или непищевых продуктов не является гарантийным случаем.

Повреждение устройства вследствие неправильной сборки или использования без установки каких-либо его частей не является гарантийным случаем.

Выход из строя дискового ножа ломтерезки вследствие неправильной заточки не является гарантийным случаем.

Повреждение корпуса и съемных частей устройства вследствие чистки агрессивными моющими средствами или мытья в посудомоечной машине не является гарантийным случаем.

## Меры предосторожности

Пожалуйста, внимательно прочтите инструкцию по эксплуатации. Обратите особое внимание на меры предосторожности. Всегда держите инструкцию под рукой.

1. Устройство предназначено для использования в бытовых условиях и может применяться в квартирах, загородных домах, гостиничных номерах, офисах и других подобных местах для непромышленной и некоммерческой эксплуатации.
2. Используйте устройство только по назначению и в соответствии с указаниями, изложенными в этом руководстве. Нецелевое использование устройства будет считаться нарушением условий надлежащей эксплуатации.
3. Перед подключением устройства к электрической розетке убедитесь, что параметры электропитания, указанные на нем, совпадают с параметрами используемого источника питания.
4. Для предотвращения поражения электрическим током не погружайте устройство в воду и другие жидкости.
5. Не переносите ломтерезку, взявшись за шнур питания.
6. Не используйте ломтерезку, если шнур питания или другие части устройства повреждены. Во избежание поражения электрическим током не разбирайте устройство самостоятельно — для его ремонта обратитесь к квалифицированному специалисту. Помните, неправильная сборка устройства повышает опасность поражения электрическим током при эксплуатации.
7. Детям, людям с ограниченными физическими, сенсорными или умственными способностями, а также лицам, не обладающим достаточными знаниями и опытом, разрешается пользоваться прибором только под контролем

лиц, ответственных за их безопасность, или после инструктажа по эксплуатации устройства. Не позволяйте детям играть с прибором.

8. Не оставляйте работающий прибор без присмотра надолго. Отключите его от сети, электропитания, если не используете прибор длительное время или перед проведением обслуживания. Помните, оставленный без присмотра прибор может стать источником возгорания!
9. Устанавливайте прибор только на устойчивую горизонтальную поверхность на расстоянии не менее 10 см от стены, края стола и прочих предметов.
10. Не пытайтесь обойти блокировку включения устройства.
11. Не допускайте падения прибора и не подвергайте его ударам.
12. Храните устройство в недоступных детям местах.
13. Используйте только предлагаемые производителем аксессуары или комплектующие. Использование иных дополнительных принадлежностей может привести к поломке устройства или получению травм.
14. При повреждении шнура питания его замену во избежание опасности должны производить изготовитель, сервисная служба или подобный квалифицированный персонал.
15. Избегайте попадания жидкостей, порошков и посторонних предметов внутрь корпуса, на органы управления и шнур питания.
16. Соблюдайте осторожность во время работы с устройством: дисковый нож очень острый. Используйте толкатель, чтобы подвинуть продукт ближе к дисковому ножу и держите руки как можно дальше от него.
17. Не прикасайтесь к краю дискового ножа руками! При снятии дискового ножа и его установке в корпус устройства держитесь только за пластиковые детали.
18. Держите лицо, волосы и свободно висящие части одежды подальше от дискового ножа. Не наклоняйтесь над ножом.
19. Не используйте устройство, если какие-либо его части не установлены.
20. Перед началом работы всегда проверяйте, что нож надежно закреплен на верхней панели.
21. Используйте ломтерезку только для пищевых продуктов.
22. Прибор не предназначен для разрезания твердых продуктов, содержащих кости или твердую кожуру (например, тыквы), а также замороженных продуктов.
23. Не используйте устройство без установленной каретки. Не пытайтесь подтолкнуть нарезаемый продукт посторонними предметами, используйте только толкатель.
24. Максимальное время непрерывной работы ломтерезки — 3 минуты. Перед следующим использованием рекомендуется сделать перерыв в течение 3 минут во избежание перегрузки.

IM-2

Kitfort

# ПРИЛОЖЕНИЕ KITFORT

- **Удобный каталог**
- **Интересный контент**
- **Отзывы и обзоры реальных покупателей**
- **Техническая поддержка**






App Store

Google Play

**Скачивайте приложение Kitfort**

Kitfort

# Приятно познакомиться, Kitfort!

**Kitfort — компания-производитель бытовой техники для дома, кухни, красоты и здоровья.**

**Наш главный девиз — «Всегда что-то новенькое!» В каталоге бренда вы можете найти всё необходимое для комфортной жизни: от кофемашины до робота для мойки окон. Мы постоянно обновляем и расширяем ассортимент, чтобы вы подобрали идеальный для себя вариант!**

**Kitfort не только предлагает качественные товары по лучшей цене, но и радует подарками, конкурсами и интересным контентом в социальных сетях.**

**Подписывайтесь на наши соцсети и становитесь частью вселенной Kitfort!**

**8 (800) 775–56–87**
**info@kitfort.ru**