Изготовитель, страна производства, дата производства и гарантийный срок указаны на упаковке. Перед использованием устройства внимательно прочтите это руководство пользователя и сохраните его для дальнейшего использования.

Изготовитель:

«Haier Overseas Electric Appliances Corp. Ltd.», Room S401, Haier Brand building, Haier Industry park Hi-tech Zone, Laoshan District, Qingdao, China

Уполномоченная организация / импортер:
ООО «ХАР», 121099, город Москва, Новинский бульвар, дом 8, этаж 16, офис 1601.

Уполномоченная организация в Республике Казахстан:
ТОО «Хайер Мидл Эйжа», 050000,город Алматы, Медеуский район, Проспект Достык, дом 210.

Сделано в Китае

KZ

Дайындаушы, өндіріс елі, өндіріс күні және кепілдік мерзімі қаптамада көрсетілген.

Құрылғыны пайдаланбас бұрын, осы пайдалану жөніндегі нұсқаулықты мұқият оқып шығып, алдағы уақытта пайдалану үшін сақтап қойыңыз.

Өндіруші: «Haier Overseas Electric Appliances Corp. Ltd.», Room S401, Haier Brand building, Haier Industry park Hi-tech Zone, Laoshan District, Qingdao, China

Қазақстан Республикасындағы уәкілетті ұйым/ импорттаушы:

«Хайер Мидл Эйжа» ЖШС, 050000, Алматы қаласы, Медеу ауданы, Достық даңғылы, 210 ғимарат.

Қытайда жасалған

MACHENIKE

L9X1 Navigator

Беспроводная игровая мышь



Руководство по эксплуатации RU

Пайдаланушы нұсқаулығы KZ

L9X1 Navigator

Беспроводная игровая мышь

Благодарим вас за выбор продукта Machenike. Пожалуйста, внимательно прочитайте это руководство перед началом работы с вашим устройством и сохраните его для дальнейшего использования. Изображения, используемые в данном руководстве, служат для демонстрации функций устройства и могут незначительно отличаться от действительности.

Производитель оставляет за собой право на внесение изменений в данное руководство без предварительного уведомления.

Данный продукт предназначен исключительно для бытового использования и не может применяться в промышленных или коммерческих целях. Перевозить и хранить продукт необходимо в заводской упаковке согласно указанным на ней манипуляционным знакам.

При погрузке, разгрузке и транспортировке соблюдайте осторожность. Транспорт и хранилища должны обеспечивать защиту продукта от атмосферных осадков и механических повреждений. При обнаружении неисправностей в работе прибора следует немедленно прекратить его использование и передать в ближайший сервисный центр компании HAIER для тестирования, замены или ремонта. В целях безопасности все работы по ремонту и обслуживанию устройства должны выполняться только представителями уполномоченных сервисных центров компании HAIER.

Адреса и телефоны сервисных центров можно узнать на сайте machenike.ru или по телефону 8-800-250-43-05.

Инструкции по технике безопасности

Прочитайте и следуйте всем инструкциям перед использованием продукта.

1. Оберегайте устройство от повышенной влажности, попадания воды и пыли. Не устанавливайте в помещениях с повышенной влажностью и запыленностью.

2. Оберегайте устройство от нагрева: не устанавливайте ее рядом с нагревательными приборами и не подвергайте воздействию прямых солнечных лучей.

3. Продукт должен быть подключен к источнику питания только того типа, который описан в инструкции по эксплуатации.

4. Очищайте устройство только сухой тканью.

Предупреждения

1. Запрещается разбирать корпус устройства. Попытка отремонтировать данный прибор не рекомендуется и ведет к потере гарантии.

2. Для оптимальной производительности прибор с аккумуляторами следует хранить при температуре от 15 до 25 °C. Слишком высокая / низкая температура приводит к снижению емкости и срока службы аккумулятора. Чрезмерное нагревание/охлаждение могут стать причиной временной неработоспособности устройства.

3. Не уничтожайте батарейки путем сжигания, они могут взорваться.

4. Перевозить и хранить продукт необходимо в заводской упаковке, согласно указанным на ней манипуляционным знакам. При погрузке, разгрузке и транспортировке соблюдайте осторожность. Транспорт и хранилища должны обеспечивать защиту продукта от атмосферных осадков и механических повреждений. Данный продукт предназначен исключительно для бытового использовании и не может применяться в промышленных или коммерческих целях.

Комплектация

- Мышь Machenike L9X1 Navigator
- 2.4G ресивер
- Руководство пользователя
- Гарантийный талон
- Грипы для мыши
- USB-кабель для зарядки и подключения к ПК
- Системная поддержка: Windows XP — Windows 11, драйвер не требуется

Включение устройства:

1. Извлеките мышь из коробки.
2. Подключите USB-приемник к порту основного устройства.
3. Включите мышь с помощью переключателя на основании
4. Устройство автоматически определится вашим ПК

Внешний вид устройства:

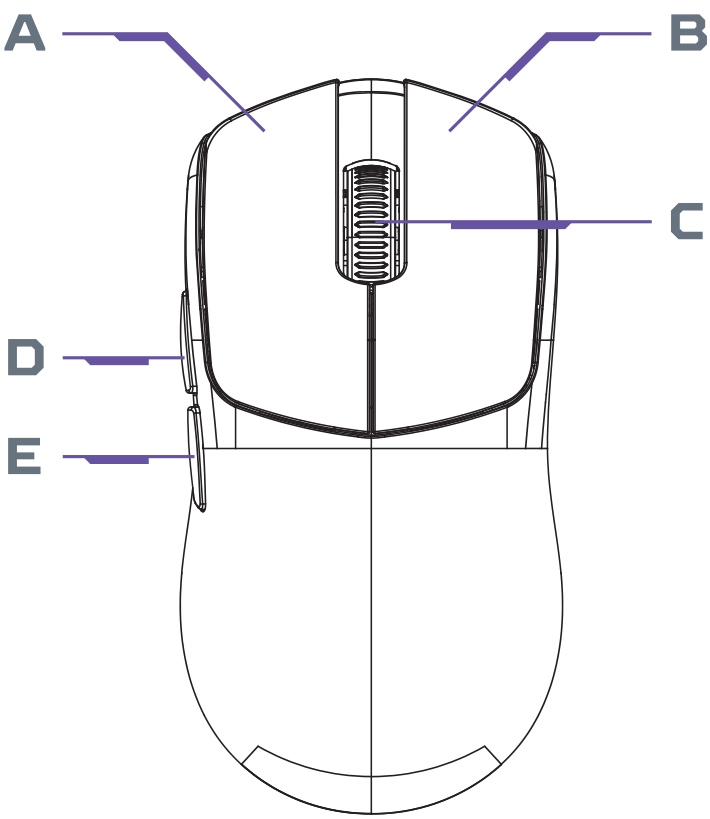

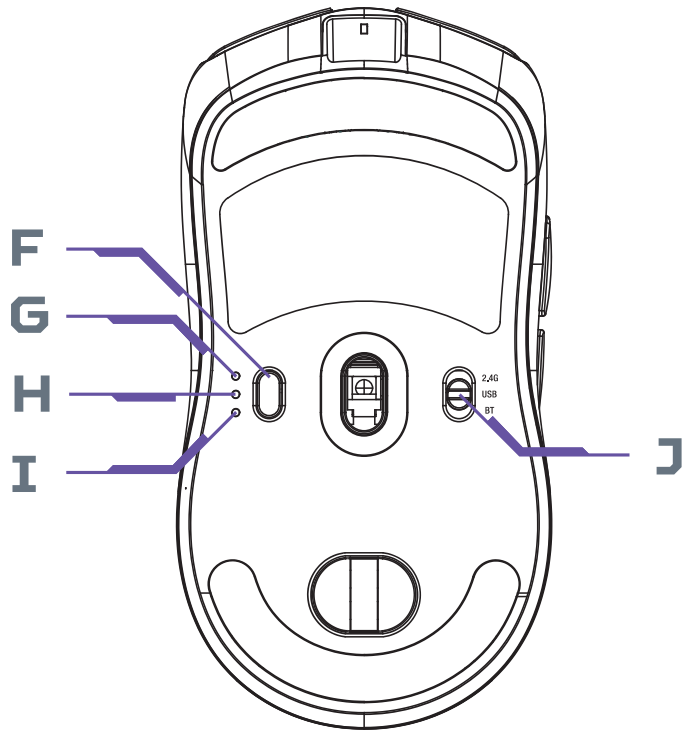

A	Левая кнопка мыши
B	Правая кнопка мыши
C	Средняя кнопка мыши
D	Вперед
E	Назад
F	Кнопка переключения DPI
G	Индикатор 1
H	Индикатор 2
I	Индикатор 3
J	Кнопка переключения режимов

Для переключения значений DPI используйте кнопку переключения DPI. Каждому значению DPI соответствует свой цветовой индикатор.

Для более точных уровней настройки используйте специальный софт, доступный на сайте machenike.ru в разделе «поддержка».

Значение DPI	Цвет подсветки
800	Красный
1600	Зеленый
2400	Синий (по-умолч.)
3200	Желтый
6400	Розовый
26000	Оранжевый
30000	Фиолетовый

Инструкции по эксплуатации мыши

Вы можете выбрать режим работы мыши с помощью переключателя в нижней части. У него есть три режима:

Работа по ресиверу 2.4G:

Переведите ползунок, расположенный на нижней поверхности мыши в верхнее положение, переведя тем самым мышь в режим подключения по 2.4G. Вставьте 2.4G ресивер в USB порт устройства, к которому хотите

подключиться. Световой индикатор 1 при этом будет мигать желтым цветом. При успешном подключении, световой индикатор 1 продолжит гореть желтым цветом в течение 10 секунд. При ошибке сопряжения, индикатор 1 продолжит мигать желтым цветом с периодичностью 3 раза в 1 секунду в течении 1 минуты, после чего погаснет.

Проводной режим работы:

Среднее положение ползунка. Проводной режим работы включается автоматически при подключении провода (независимо от положения переключателя). Также в этом режиме мышь автоматически заряжается.

Bluetooth режим работы:

Bluetooth, канал подключения 1: Переведите ползунок в самое нижнее положение. Индикатор 2 мышки при переключении в данный режим, начнет мигать синим цветом. Для подключения мышки к устройству, поднесите мышку близко к устройству. Найдите устройство L9 в списке устройств для подключения по Bluetooth в настройках вашего ПК. После подключения, индикатор 2 будет гореть синим цветом в течении 10 секунд, после чего погаснет. При ошибке подключения, индикатор 2 продолжит мигать синим цветом с периодичностью 3 раза в 1 секунду в течение 3 минут, после чего погаснет.

Bluetooth, канал подключения 2: Переведите ползунок в самое нижнее положение. Нажмите и удерживайте кнопку переключения DPI в течении 3х секунд, чтобы перейти на канал подключения 2. Мышь перейдет в режим сопряжения, индикатор 3 на нижней панели при этом начнет мигать синим цветом. Найдите устройство L9 в списке устройств для подключения по Bluetooth в настройках вашего ПК. После подключения, индикатор 3 продолжит мигать синим цветом в течение 10 секунд. При ошибке подключения, индикатор 3 продолжит мигать синим цветом с периодичностью 3 раза в 1 секунду в течение 3х минут, после чего погаснет.

Для переключения между устройствами (в BT режиме) зажмите кнопку переключения DPI + кнопку вперед.

Способы сопряжения:

Сопряжение по 2.4G: Переведите ползунок, расположенный на нижней поверхности мыши в верхнее положение, переведя тем самым мышь в режим подключения по 2.4G. Нажмите и удерживайте СКМ+ЛКМ+ПКМ в течение 3-х секунд, чтобы войти в режим сопряжения. Световой индикатор 1 при этом будет мигать желтым цветом с периодичностью 3 раза в 1 секунду. Вставьте 2.4G ресивер в USB порт устройства, к которому хотите подключиться. Расстояние между ресивером и мышью при этом должно быть не более 20-ти сантиметров. При успешном подключении, световой индикатор 2продолжит гореть желтым цветом в течение 10 секунд.

Сопряжение Bluetooth: Переведите ползунок в самое нижнее положение. Нажмите и удерживайте СКМ+ЛКМ+ПКМ в течение 3-х секунд, чтобы войти в режим сопряжения. Индикатор 2 или 3 начнет мигать синим цветом с периодичностью 3 раза в 1 секунду в течение 3-х минут. После успешного сопряжения, индикатор будет гореть синим цветом в течение 10-ти секунд.

Частота опроса:

2.4G режим: частота опроса по-умолчанию составляет 1000Гц. Частота опроса 8K настраивается отдельно через приложение, доступное для скачивания на сайте machenike.ru в разделе «Поддержка».

Проводной режим: Частота опроса по-умолчанию составляет 1000Гц. Частота опроса 8K настраивается отдельно через приложение, доступное для скачивания на сайте machenike.ru в разделе «Поддержка».

Индикатор заряда:

Во время зарядки в проводном режиме, индикатор 2 постоянно горит красным цветом (если зарядка не завершена) или зеленым цветом (если устройство полностью заряжено). При переключении DPI, индикатор загорится цветом, соответствующим уровню настройки DPI, в течение 10-ти секунд. При напряжении ниже 3.5В индикатор мигает красным цветом 1 раз в 1 секунду

При напряжении ниже 3.2В, устройство выключается Устройство использует протокол подключения к BT 5.0

Режим сна:

Если устройство не используется в течение 3-х минут, оно автоматически переходит в поверхностный режим сна. Чтобы пробудить устройство, сдвиньте мышь.

Если устройство не используется в течение 30 минут, оно автоматически переходит в режим глубокого сна и пробуждается при нажатии любой кнопки.

Технические характеристики:

- Тип подключения: Проводной, беспроводной
- Сенсор: Pixart PAW3950
- Макс. значение DPI (CPI): 30000
- Частота опроса: 125 Гц — 8000 Гц Скорость отслеживания: до 750 ips
- Максимальное ускорение: 60 g
- Питание: Встроенный аккум. 500 мА·ч
- Габариты мыши: 122×63×39 мм
- Вес: 47 ± 2 гр.
- Wi-Fi: IEEE 802.11a/b/g/n/ac, Частота: 2,4 ГГц / 5 ГГц (2400–2483,5 МГц / 5150–5350 МГц, 5650–5850 МГц; с выходной мощностью передатчика не более 100 мВт)
- Bluetooth: IEEE 802.15, V5.1, Частота: 2,4 ГГц (2400–2483,5 МГц; с выходной мощностью передатчика не более 100 мВт).

Таблица возможных неисправностей и способов их устранения

Мышь не работает	1 Убедитесь, что питание мыши включено и USB-приемник надежно вставлен в порт USB. 2 Проверьте исправность мыши на другом USB-порту или компьютере. 3 Переподключите USB-приемник или перезагрузите ПК
Кнопки (колесо) не нажимаются	Проверьте, не загрязнено ли пространство под кнопками или около колеса прокрутки
Подсветка не работает	Проверьте положение переключателя на нижней части мыши или настройки в соответствующем ПО.

Условия эксплуатации:

Подходит для ноутбуков и ПК с интерфейсом USB1.1 / USB2.0 / USB3.0. Рабочая температура: от 0°C до +45°C. Температура хранения: -15°C до 60°C. Рабочая влажность: ≤85%RH. Влажность при хранении: ≤85%RH.

Обслуживание клиентов

Мы рекомендуем обращаться в службу поддержки клиентов компании Haier, а также использовать оригинальные запасные части. Если у вас воз никли проблемы с вашей бытовой техникой, пожалуйста, сначала изучите раздел «Устранение неисправностей». Если вы не нашли решения про блемы, пожалуйста, обратитесь к вашему официальному дилеру или в наш колл-центр:

8-800-250-43-05 (РФ), 8-10-800-2000-17-06 (РБ)

Также на сайте www.machenike.ru вы можете оставить заявку на обслуживание и найти ответы на часто зада ваем ые вопросы. Обращаясь в наш сервисный центр, пожалуйста, подгот овьте следующую информацию, которую вы можете найти на паспортной табличке и в чеке:

Модель:

Серийный номер:

Дата продажи:

Также, пожалуйста, проверьте наличие гарантии и документов о продаже. Важно: отсутствие на приборе серийного номера делает невозможной для производителя идентификацию прибора и, как следствие, его гарантийное обслуживание. Запрещается удалять с прибора заводские идентифицирующие таблички. Отсутствие заводских табличек может стать причиной отказа выполнения гарантийных обязательств.

В настоящий документ могут быть внесены изменения без предварительного уведомления. Производитель оставляет за собой право вносить изменения в конструкцию и комплектацию изделия без дополнительного уведомления.

L9X1 Navigator

Сымсыз ойын тінтуірі

Machenike өнімін таңдағаныңызға рахмет. Құрылғыны пайдаланбас бұрын осы нұсқаулықты мұқият оқып шығыңыз және оны болашақта анықтама үшін сақтаңыз. Бұл өнім тек тұрмыстық пайдалануға арналған, және оны өнеркәсіптік немесе коммерциялық мақсаттарда пайдалануға болмайды. Өнімді қаптамасында көрсетілген манипуляциялық белгілерге сәйкес зауыттық қаптамасында тасымалдау және сақтау қажет.

Тиеу, түсіру және тасымалдау кезінде сақ болыңыз. Көлік пен қойма өнімнің атмосфералық жауын-шашыннан және механикалық зақымдалудан қорғалуын қамтамасыз етуі тиіс. Аспаптың жұмысында ақаулықтар анықталған жағдайда оны пайдалануды дереу тоқтатып, тестілеу, ауыстыру немесе жөндеу үшін HAIER компаниясының жақын жердегі сервистік орталығына тапсыру керек. Қауіпсіздік мақсатында құрылғыны жөндеу және оған қызмет көрсету жөніндегі барлық жұмыстарды тек қана HAIER компаниясының уәкілетті сервистік орталықтарының өкілдері жүргізуі тиіс.

Сервистік орталықтардың мекенжайлары мен телефондарын www.haieronline.kz сайтынан немесе 8-800-250-43-05 телефон арқылы таба аласыз.

Қауіпсіздік нұсқаулары

1. Өнімді қолданар алдында барлық нұсқауларды оқып шығыңыз және орын-даңыз.

2. Құрылғыны жоғары ылғалдылықтан, судан және шаңнан қорғаңыз. Ылғал- дылығы мен шаңы жоғары бөлмелерге орнатуға болмайды.

3. Құрылғыны қызудан қорғаңыз: оны жылыту құрылғыларының жанына орнат- паңыз және оған күн сәулесінің тікелей түсуіне жол бермеңіз.

4. Өнімді тек нұсқаулықта сипатталған түрдегі қуат көзіне қосу керек. Құрылғыны тек құрғақ шүберекпен тазалаңыз.

Ескертулер

1 Құрылғының корпусын алып тастауға тыйым салынады. Бұл құралды жөндеуге әрекеттену ұсынылмайды және кепілдікті жарамсыз етеді.

2 Оңтайлы жұмыс істеу үшін батареялары бар құралды 15 °C және 25 °C ара- лығында сақтау керек. Тым жоғары/төмен температуралар батарея- ның сыйым- дылығы мен қызмет ету мерзімін қысқартады. Шамадан тыс қызу/салқындату құрылғының уақытша істен шығуына әкелуі мүмкін.

3 Батареяларды өртеу арқылы тастамаңыз, олар жарылуы мүмкін.

4 Өнім түпнұсқалық қаптамада, онда көрсетілген өңдеу белгілері- не сәйкес тасымалдануы және сақталуы тиіс. Тиеу, түсіру және тасымалдау кезінде сақ болыңыз. Көлік және сақтау орындары өнімді жауын-шашыннан және механикалық зақымданудан қорғауды қамтамасыз етуі керек. Бұл өнім тек тұрмыста қолдануға арналған және өнеркәсіптік немесе коммерциялық пайдалануға арналмаған

Жабдық:

- Machenike L9 X1 Navigator тінтуірі
- 2.4G қабылдағышы
- Пайдаланушы нұсқаулығы
- Кепілдік картасы
- USB қабыл- дағышы
- Зарядтау және компьютерді қосу Жүйені қолдау: Windows XP — Win 11, драйвер қажет емес.

Құрылғыны қосу:

1. Тінтуірді қораптан шығарыңыз.
2. USB ресиверін негізгі құрылғы портына қосыңыз.
3. Негіздегі қосқышты пайдаланып тінтуірді қосыңыз.
4. Құрылғыны компьютеріңіз автоматты түрде анықтайды

Құрылғының сыртқы түрі:

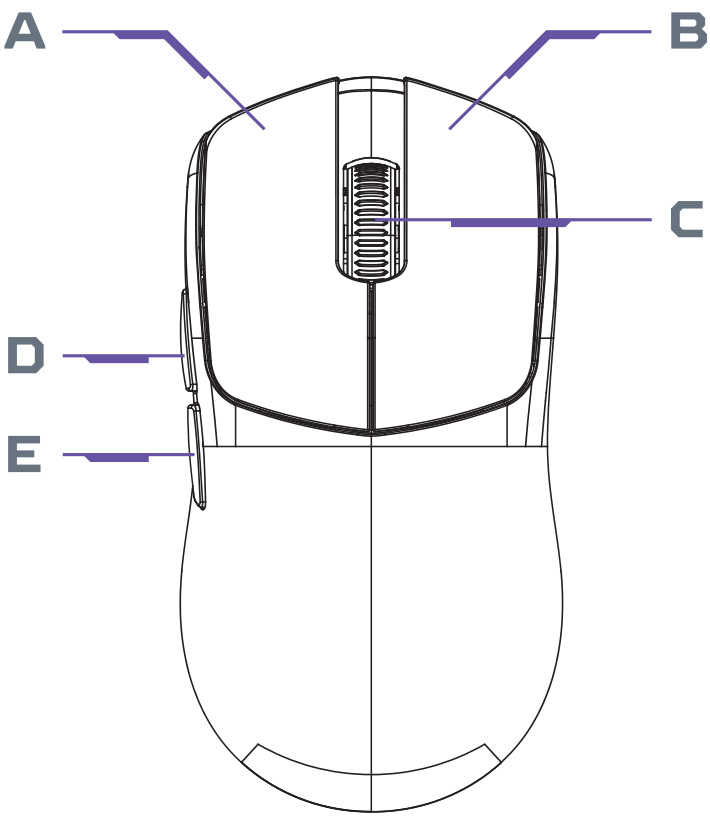

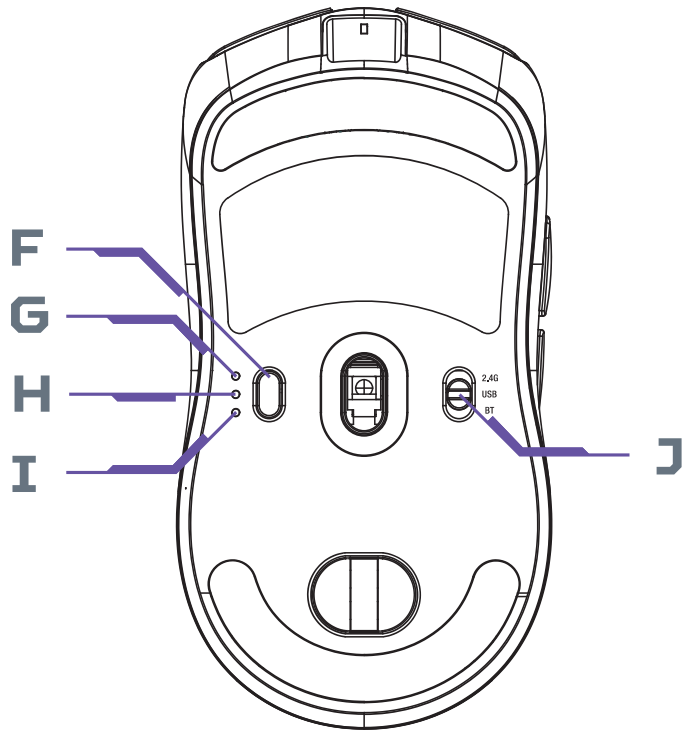

A	Сол жақ түйме
B	Оң жақ түйме
C	Ортаңғы түйме
D	Алға
E	Артқа
F	DPI ауысу түймесі
G	Көрсеткіш 1
H	Көрсеткіш 2
I	Көрсеткіш 3
J	Режимді ауыстыру түймесі

MACHENIKE

DPI мәндерін ауыстыру үшін DPI ауыстыру түймесін пайдаланыңыз. Әрбір DPI мәнінің өзінің түс көрсеткіші бар.

Теңшеудің дәлірек деңгейлері үшін веб-сайтта қол жетімді арнайы бағдарламалық құралды пайдаланыңыз haieronline.kz «қолдау» бөлімінде.

DPI мәні	Артқы жарық түсі
800	Қызыл
1600	Жасыл
2400	Көк (әдепкі)
3200	Сары
6400	Қызғылт
26000	Апельсин
30000	Күлгін

Тінтуірмен жұмыс істеу нұсқаулары

Тінтуірдің жұмыс режимін төменгі жағындағы қосқыш арқылы таңдауға болады. Оның үш режимі бар:

2.4G қабылдағышы арқылы жұмыс істеу:

Тінтуірдің төменгі бетінде орналасқан жүгірткіні жоғарғы орынға жылжытыңыз, осылайша тінтуірді 2.4G қосылым режиміне ауыстырыңыз. 2.4G ресиверін қосқыңыз келетін құрылғының USB портына салыңыз. Көрсеткіш

шамы 1 сары жыпылықтайды. Қосылым сәтті болса, көрсеткіш шамы 1 10 секунд бойы сары болып қалады. Жұптастыру сәтсіз болса, 1 көрсеткіш 1 минут бойы секундына 3 рет сары болып жыпылықтайды, содан кейін өшеді.

Сымды режим:

Сырғытпаның ортаңғы орны. Сымды режим сым қосылған кезде автоматты түрде қосылады (қосқыштың орнына қарамастан). Сондай-ақ бұл режимде тінтуір автоматты түрде зарядталады.

Bluetooth жұмыс режимі:

Bluetooth, қосылым арнасы 1: жүгірткіні ең төменгі орынға жылжытыңыз. Осы режимге ауысқан кезде тінтуірдің 2 көрсеткіші көк түспен жыпылықтай бастайды. Тінтуірді құрылғыға қосу үшін тінтуірді құрылғыға жақындатыңыз. L9 құрылғысын компьютер параметрлеріндегі Bluetooth құрылғыларының тізімінен табыңыз. Қосылғаннан кейін 2 көрсеткіш 10 секунд бойы көк түспен жанады, содан кейін өшеді. Қосылым қатесі болса, 2 көрсеткіш 3 минут бойы секундына 3 рет көк түспен жыпылықтайды, содан кейін өшеді.

Bluetooth, қосылым арнасы 2: жүгірткіні ең төменгі орынға жылжытыңыз. 2-байланыс арнасына ауысу үшін DPI ауыстырып-қосқыш түймесін 3 секунд басып тұрыңыз. Тінтуір жұптау режиміне өтеді, ал төменгі панельдегі 3 көрсеткіш көк түспен жыпылықтай бастайды. L9 құрылғысын компьютер параметрлеріндегі Bluetooth құрылғыларының тізімінен табыңыз. Қосылғаннан кейін 3 көрсеткіш 10 секунд бойы көк түспен жыпылықтайды. Қосылым қатесі болса, 3 көрсеткіш секундына 3 рет көк түспен 3 минут бойы жыпылықтайды, содан кейін өшеді.

Жұптастыру әдістері:

2.4G жұптау: тінтуірдің төменгі жағында орналасқан жүгірткіні жоғарғы орынға жылжытыңыз, осылайша тінтуірді 2.4G қосылым режиміне ауыстырыңыз. Жұптастыру режиміне өту үшін MMB+LMB+RMB пернелерін 3 секунд басып тұрыңыз. Көрсеткіш шамы 1 секундына 3 рет сары болып жыпылықтайды. 2.4G ресиверін қосқыңыз келетін құрылғының USB портына салыңыз. Қабылдағыш пен тінтуірдің арасындағы қашықтық 20 сантиметр-

ден аспауы керек. Қосылым сәтті болса, көрсеткіш шамы 2 10 секунд бойы сары болып қалады.

Bluetooth жұптауы: жүгірткіні ең төменгі орынға жылжытыңыз. Жұптастыру режиміне өту үшін MMB+LMB+RMB пернелерін 3 секунд басып тұрыңыз. 2 немесе 3 көрсеткіш секундына 3 рет көк түспен 3 минут бойы жыпылықтай бастайды. Сәтті жұптастырудан кейін көрсеткіш 10 секунд бойы көк түспен жанады.

Дауыс беру жиілігі:

2.4G режимі: әдепкі сұрау жылдамдығы 1000 Гц. 8K дауыс беру жылдамдығы haieronline.kz веб-сайтында «Қолдау» бөлімінде жүктеп алуға болатын қолданба арқылы бөлек конфигурацияланады.

Сымды режим: әдепкі жиілік 1000 Гц. 8K дауыс беру жылдамдығы haieronline.kz веб-сайтында «Қолдау» бөлімінде жүктеп алуға болатын қолданба арқылы бөлек конфигурацияланады.

Заряд көрсеткіші:

Сымды зарядтау кезінде көрсеткіш 2 үнемі қызыл (зарядтау аяқталмаса) немесе жасыл (құрылғы толық зарядталған болса) болып тұрады. DPI ауыстырған кезде көрсеткіш 10 секунд бойы DPI параметрінің деңгейіне сәйкес түсте жанады. Кернеу 3,5 В төмен болғанда көрсеткіш 1 секунд сайын қызыл түспен жыпылықтайды. Кернеу 3,2 В төмен болғанда құрылғы өшеді. Құрылғы BT 5.0 қосылу протоколын пайдаланады

Ұйқы режимі:

Құрылғы 3 минут бойы пайдаланылмаса, ол автоматты түрде таяз ұйқы режиміне өтеді. Құрылғыны ояту үшін тінтуірді жылжытыңыз.

Құрылғы 30 минут бойы пайдаланылмаса, ол автоматты түрде терең ұйқы режиміне өтіп, кез келген түймені басқан кезде оянады

Техникалық сипаттама:

- Қосылым түрі:
  сымды, сымсыз
- Датчик: Pixart PAW3950
- Макс. DPI мәні (ТБИ):
  30000
- Қуат көзі:
  Кірістірілген батарея. 500 мАч
- Дауыс беру жиілігі:
  125 Гц — 8000 Гц
- Бақылау жылдамдығы: 750 ips дейін
- Максималды жеделдету: 50 г
- Тінтуірдің өлшемдері:
  122×63×39 мм
- Салмағы: 47 ± 2 гр.
- Wi-Fi: IEEE 802.11a/b/g/n/ac,
  Частота: 2,4 ГГц / 5 ГГц
  (2400–2483,5 МГц /
  5150–5350 МГц, 5650–5850
  МГц; при выходной мощности
  передатчика более 100 мВт)
- Bluetooth: IEEE 802.15, V5.1,
  Частота: 2,4 ГГц (2400–
  2483,5 МГц; при выходной
  мощности передатчика
  не более 100 мВт).

Ықтимал ақаулар және оларды шешу кестесі

Тінтуір жұмыс істемейді	1 Тінтуірдің қосулы екенін және USB ресиверінің USB портына мықтап салынғанын тексеріңіз. 2 Тінтуірді басқа USB портында немесе компьютерде тексеріңіз. 3 USB ресиверін қайта қосыңыз немесе компьютерді қайта іске қосыңыз
Түймешіктер (дөңгелегі) басылған жоқ	Түймелердің астындағы немесе айналдыру дөңгелегінің жанындағы аумақтың ластанғанын тексеріңіз.
Артқы жарық жұмыс істемейді	Тінтуірдің төменгі жағындағы қосқыштың орнын немесе сәйкес бағдарламалық құралдағы параметрлерді тексеріңіз.

Жұмыс шарттары:

USB1.1/USB2.0/USB3.0 интерфейсі бар ноутбуктер мен компьютерлер үшін қолайлы. Жұмыс температурасы: 0 °C — +45 °C.

Сақтау температурасы: –15 °C және 60 °C. Жұмыс ылғалдылығы: ≤85%RH. Сақтау ылғалдылығы: ≤85%RH

КЛИЕНТТЕРГЕ ҚЫЗМЕТ КӨРСЕТУ

Біз Haier компаниясының клиенттерді қолдау қызметіне, сон-дай-ақ түпнұсқалық қосалқы бөлшектерін пайдалануға кеңес береміз. Егер тұрмыстық техникаңыздың ақаулары туындаса, алдымен «Ақауларды жою» бөлімін оқып шығыңыз. Егер де сіз ақауыңыздың шешімін таба алмасаңыз, сіздің ресми дилеріңізге немесе біздің байланыс орталығымызға жүгініңіз:

8–800–070–01–29 (РК)

haieronline.kz сайтында сіз қызмет көрсетуге өтініш қал-дыра аласыз және жиі қойылатын сұрақтарға жауап таба аласыз. Қызмет көрсету орталығына хабарласқан кезде, төмендегі ақпа-ратты дайындаңыз, оны паспорт тақтайшасынан немесе түбіртек-тен табуға болады:

Үлгісі:

Сериялық нөмірі:

Сатылған күні:

Сондайақ, кепілдік пен сату туралы құжаттардың баржоғын тек серіңіз. Маңызды: аспапта сериялық нөмірінің болмауы өндіруші үшін аспапты сәйкестендіруді және нәтижесінде кепілдік қызмет көрсетуді мүмкін емес етеді. Аспаптан зауыттық сәйкестендіру тақтайшарын алып тастауға тыйым салы Зауыттық тақтай шалардың болмауы кепілдік міндеттемелерді орындаудан бас тартуға себеп болуы мүмкін. Осы құжатқа алдын ала ескертусіз өзгерістер енгізілуі мүмкін. Өндіруші қосымша ескертусіз бұйымның құрастырым