Oil Filled Heater

User Manual



RHO 8323 BT

This product is only suitable for well insulated spaces or occasional use.

EN - FR - IT - RU - KZ

01M-8507063200-2124-01

CONTENTS

ENGLISH	**03-17**
FRANÇAIS	**18-33**
ITALIANO	**34-51**
РУССКИЙ	**52-75**
Қазақша	**76-94**

Please read this user manual first!

Dear Customer,

Thank you for preferring a Beko product. We hope that you get the best results from your product which has been manufactured with high quality and state-of-the-art technology. Therefore, please read this entire user manual and all other accompanying documents carefully before using the product and keep it as a reference for future use. If you handover the product to someone else, give the user manual as well. Follow all warnings and information in the user manual.

Meanings of the symbols

Following symbols are used in the various section of this manual:

	Important information or useful hints about usage.
	Warning for hazardous situations with regard to life and property.
	Warning for electric shock.
	Warning for danger of fire.
	Do not cover it.

RECYCLED & RECYCLABLE PAPER

1 Important safety and environmental instructions

This section includes safety instructions that will help ensure the protection from risks of personal injuries or materialistic damages. Failure to follow these instructions shall void the warranty.

1.1 General safety

- This appliance complies with international safety standards.
- This appliance can be used by children aged from 8 years and above and persons with reduced physical, sensory or mental capabilities or lack of experience and knowledge if they have been given supervision or instruction concerning use of the appliance in a safe way and understand the hazards involved. Children shall not play with the appliance. Cleaning and user maintenance shall not be made by children without supervision.
- This appliance is intended to be used in household and similar applications such as:
  – Staff kitchen areas in shops, offices and other working environments;
  – Farm houses
  – By clients in hotels, and other residential type environments;
  – Bed and Breakfast type environments.
- Children of less than 3 years should be kept away unless continuously supervised.
- Children aged from 3 years and less than 8 years shall only switch on/off the appliance provided that it has been placed or installed in its intended normal operating position and they have been given supervision or instruction concerning use of the appliance in a safe way and understand the hazards involved.

1 Important safety and environmental instructions

Children aged from 3 years and less than 8 years shall not plug in, regulate and clean the appliance or perform user maintenance.

- Do not use this heater in the immediate surroundings of a bath, a shower or a swimming pool.
- **CAUTION:** Some parts of this product can become very hot and cause burns. Particular attention has to be given where children and vulnerable people are present.
- This heater is filled with a precise quantity of special oil. Repairs requiring opening of oil-container are only to be made by the manu facturer or his service agent who should be con tacted if there is an oil leak. When scrapping the heater, follow the regulations concerning the disposal of oil.
- This heater cannot achieve accurate temperature control of the enviroment, and thus cannot be used as insulation device for storage environment, items, animals and plants.
- This heater is hot when in use. To avoid burns, do not let bare skin touch hot surfaces. If provided, use handles when moving this heater. Keep combustible materials, such as furniture, pillows, bedding, papers, clothes, and curtains at least 3 feet (0.9 m) from the front of the heater and keep them away from the sides and rear.
- Extreme caution is necessary when any heater is used by or near children or invalids and whenever the heater is left operating and unattended.
- Always unplug heater when not in use.

1 Important safety and environmental instructions

- Do not operate any heater with a damaged cord or plug or after the heater malfunctions, has been dropped or damaged in any manner. Discard heater, or return to authorized service facility for examination and/or repair.
- Do not use outdoors.
- This heater is not intended for use in bathrooms, laundry areas and similar indoor locations. Never locate heater where it may fall into a bathtub or other water container.
- Do not run cord under carpeting. Do not cover cord with throw rugs, runners, or similar coverings. Do not route cord under furniture or appliances. Arrange cord away from traffic area and where it will not be tripped over.
- To disconnect heater, press the button to off, then remove plug from outlet.
- Do not insert or allow foreign objects to enter any ventilation or exhaust opening as this may cause an electric shock or fire, or damage the heater.
- To prevent a possible fire, do not block air intakes or exhaust in any manner. Do not use on soft surfaces, like a bed, where openings may become blocked.
- A heater has hot and arcing or sparking parts inside. Do not use it in areas where gasoline, paint, or flammable liquids are used or stored.
- Use this heater only as described in this manual. Any other use not recommended by the manufacturer may cause fire, electric shock, or injury to persons.

1 Important safety and environmental instructions

- Always plug heaters directly into a wall outlet/ receptacle. Never use with an extension cord or relocatable power tap (outlet/power strip).

1.2 Compliance with the WEEE Directive and Disposing of the Waste Product:

This product complies with EU WEEE Directive (2012/19/EU). This product bears a classification symbol for waste electrical and electronic equipment (WEEE).



This symbol indicates that this product shall not be disposed with other household wastes at the end of its service life. Used device must be returned to offical collection point for recycling of electrical and electronic devices. To find these collection systems please contact to your local authorities or retailer where the product was puchased. Each household performs important role in recovering and recycling of old appliance. Appropriate disposal of used appliance helps prevent potential negative consequences for the environment and human health.

1.3 Compliance with RoHS Directive

The product you have purchased complies with EU RoHS Directive (2011/65/EU). It does not contain harmful and prohibited materials specified in the Directive.

1.4 Package Information



Packaging materials of the product are manufactured from recyclable materials in accordance with our National Environment Regulations. Do not dispose of the packaging materials together with the domestic or other wastes.

Take them to the packaging material collection points designated by the local authorities.

1.5 Information on waste batteries



This symbol on rechargeable batteries/batteries or on the packaging indicates that the rechargeable battery/battery may not be disposed of with regular house hold rubbish. For certain rechargeable batteries/ batteries, this symbol may be supplemented by a chemical symbol. Symbols for mercury (Hg) or lead (Pb) are provided if the rechargeable batteries/batteries contain more than 0,0005 % mercury or more than 0,004 % lead.

1 Important safety and environmental instructions

Rechargeable batteries/batteries, including those which do not contain heavy metal, may not be disposed of with household waste. Always dispose of used batteries in accordance with local environmental regulations. Make enquiries about the applicable disposal regulations where you live.

1.6 Batteries instructions

1. Slide open the battery compartment cover located on the backside of the remote controller.
2. Remove the batteries from the battery compartment.
3. Insert two new AAA 1,5 V batteries in the battery compartment with putting attention on the polarities (+ and -) marked on the battery and the battery compartment.
4. Slide close the battery compartment cover, Make sure it locks in place.
5. Non-rechargeable batteries are not to be recharged
6. Different types of batteries or new and used batteries are not to be mixed
7. Batteries are to be inserted with the correct polarity
8. Exhausted batteries are to be removed from the appliance and safely disposed of
9. If the appliance is to be stored unused for a long period, the batteries are removed
10. The supply terminals are not to be short-circuited

2 Part figure

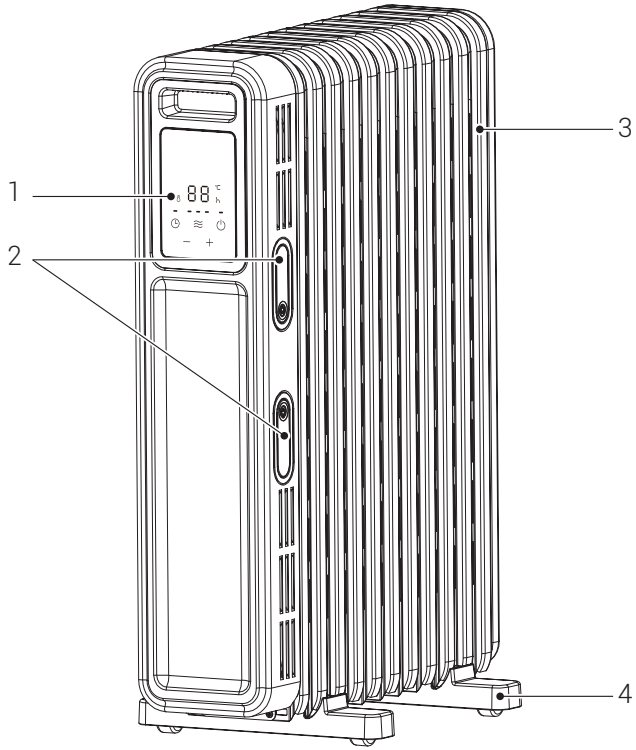

2.1 Control and parts

1. Control panel
2. Cord wrap
3. Fin
4. Feet assembly

2.2 Technical data

Voltage **:** 220-240 V~

Frequency **:** 50 Hz

Rated Power **:** 2300 W

Electrical insulation class: I

Selectable power		
Low	Medium	High
1000W	1300W	2300W

Technical and design modifications reserved.

Values stated on the markings on the product or in the printed materials supplied with the product are the values obtained in laboratory in accordance with relevant standards. Such values may vary depending on the usage of the product and the ambient conditions.

2 Part figure

2.3 Information requirements for electric local space heaters

Item	Symbol	Value	Unit	Item	Unit
Heat output				Type of heat output/room temperature control (select one)	
Nominal heat output	P_{nom}	0.962	kW	Single stage heat output and no room temperature control	[no]
Minimum heat output (indicative)	P_{min}	0.852	kW	Two or more manual stages, no room temperature control	[no]
Maximum continuous heat output	P_{max}	0.962	kW	With mechanic thermostat room temperature control	[no]
Power consumption				With electronic room temperature contro	[yes]
In off mode	P_o	N.A.	W	Electronic room temperature control plus day timer	[no]
In standby mode	P_{sm}	0.22	W	Electronic room temperature control plus week timer	[no]
In Idle mode	P_{idle}	0.25	W	Other control options (multiple selections possible)	
In network standby	P_{nsm}	N.A.	W	Room temperature control, with presence detection	[no]
Standby mode with display information or status			N.A.	Room temperature control, with open window detection	[no]
Seasonal space heating energy efficiency in active mode	η_{Son}	91.5	%	Distance control option	[no]
				Adaptive start control	[no]
				Working time limitation	[yes]
				Black bulb sensor	[no]
				Self–learning functionality	[no]
				Control accuracy	[no]
Remark: For electric local space heaters, the declared seasonal space heating energy efficiency $\eta_{S,on}$ cannot be higher than the measured value at the nominal heat output of the unit.					
Contact details	Arçelik A.Ş. Karaağaç Caddesi No: 2-6, 34445, Sütlüce, İstanbul, Türkiye				

3 Assembly instructions

1. Turn the body of the electric heater upside down with the bottom facing up.
2. As shown in Figure 1, Align the installation slot of one foot assembly between the second and third fins, and then press down to clip it in; Align the installation slot of the other foot assembly between the Second to last and third to last fins, and then press down to clip it in.

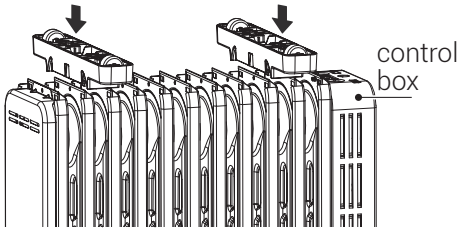

Figure 1

3. After the installation is firm as Figure 2, It is OK after you check, to put the electric heater right and the wheel can touch the ground.

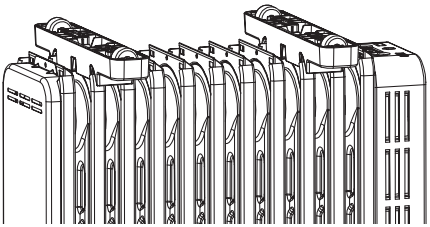

Figure 2

4 Operation

4.1 Inspection before start

1. The power cord shall not be damaged or fractured.
2. Please verify the rated current of the power socket is in line with the requirments in the table above and is equipped with a safety grounding device before use; otherwise, replace the socket.

To use the machine for the first time or to re-insert the socket, please pay attention to check whether the plug and the socket are fitted well.

4.2 Inspection method

Insert the power plug into the socket and start for use; after about half an hour, turn off and pull out the plug. Check whether the plug pins are hot; replace the socket if so (more than about 50°C) to avoid burning the plug or even causing a fire caused by overheating of the socket due to poor contact.

4.3 Control panel

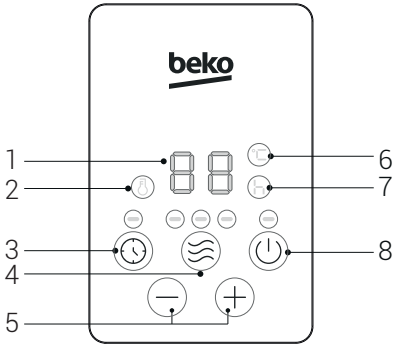

1. LED Display
2. Heating
3. Timer key
4. Mode key
5. " +/- " key
6. Temperature
7. Hour
8. On/standby key

4 Operation

	Function description	
1	⏻	• **<Work/Standby>:** Plug in the power,the buzzer will "beep" for along time, press the power key "⏻" to enter the heating working state, and then press the power key "⏻" to enter the standby state. <Shut down>: Under the working state, press the power key "⏻" on the control panel to enter the standby state, unplug the power cord, wait for the whole machine to cool, and place the heater stably.
2	≋	• **<Mode selection>:** For work status, press "≋" key to select one of work modes such as high gear, medium gear and low gear.
3	🕓	• **<Scheduled work>:** Tap the timer key "🕓" in standby mode to enter the scheduled work setting screen. Press "+" key or "—" key to set the scheduled time, press "+" key or "—" key for along time to quickly set the scheduled time, and the scheduled time will reach the working status of the machine. • **<Scheduling standby>:** Under the working status, press the timer key "🕓" to enter the scheduling standby setting screen. Press "+" key or "—" key to set the scheduling time, press "+" key or "—" key for along time to quickly set the scheduling time, and the scheduling time is in the standby state to the machine. 1. The scope of scheduling is for 0~24hours, and press "+" key or "—" key each time to increase or decrease 1 hour. When the set value is 0H, press the "—" key to set the time for 24H. When the set value is 24H, press the "+" key, and the setting time is 0H. When the set value is 0H the scheduling is canceled. When the set value is not 0H the scheduling is started. Set the appointment time, press the timing key "🕓" key or "≋" key, or without operation for 5 seconds, exit scheduling mode. 2. If the scheduling time isset, press the power button "⏻" to enter the standby state and cancel the scheduling. 3. After the scheduling is started, press the scheduling key "🕓" to check the remaining time of the appointment and reset the scheduling time. During the scheduled time, the machine is shut down or started upunder temperature control, and the scheduled time is always normal and free from down time. During the scheduled time, it is cleared incase of power failure.
4	+ —	**<Temperature Setting>:** Under the working status,press and hold the "+" key or "—" key to set the temperature, press and hold the "+" key or the "—" key to quickly set the temperature; after setting the temperature,have non-operation for 5 seconds,exit the temperature setting screen. **<Timer Setting>:** Press and hold the "+" key or the "—" key to quickly set the scheduling time.

4.4 Memory function

When started up the machine again and it will operate according to the status before the last standby.

4.5 Safety protectıon function

When the indoor ambient temperature Th exceeds 50°C under the standby or working state, all out puts are turned off, the buzzer prompts 10 long beeps, the digital screen displays “FF” and flash es at 1 Hz for 75 seconds. As long as there is protection, even if the ambient temperature is less than 50°C, the running or operation can not be resumed, and the operation can only be performed after the power is turned off and on again.

5 Remote control

Control range of remote controller The remote controller control can be normally used within 5 meters in front of the product and in the left and right angles of 30 degrees.

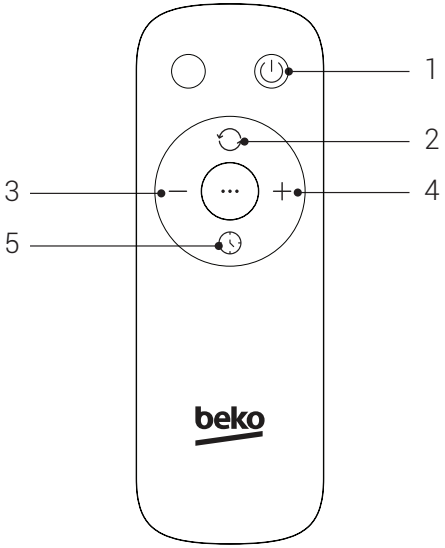

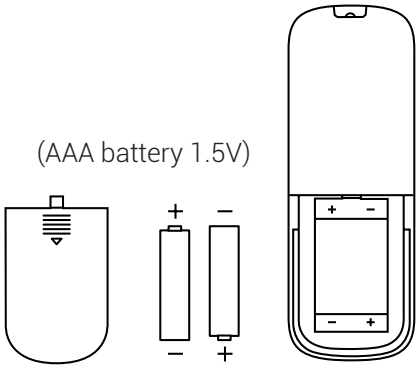

5.1 Description

1	ON/OFF key
2	Mode key
3	— key
4	+ key
5	Timer key

Please use a manganese or alkaline battery of type "AAA" and do not use a non-recyclable battery.

6 Cleaning an maintenance

6.1 Cleaning

Before cleaning and assembling, fan must be unplugged.



WARNING: Do not use any abrasive detergent or solvents to avoid scratching the surface. Do not use any of the following as a cleaner: gasoline, thinner.

It is recommended that the heater be cleaned at least one time during the operating season in order to provide the optimum level of performance. ALWAYS TURN THE POWER SWITCH OFF AND UNPLUG THE HEATER BEFORE CLEANING. Be sure to save the box for off- season storage.

- Turn the heater “OFF”, unplug it and wait for the heater to cool down.
- Use a dry cloth to clean only external surfaces of the heater.
- Do not use any cleaning agents or detergents.
- Never immerse the heater in water.
- Pack the heater in the original carton and store it in a cool and dry place



WARNING: This heater cannot achieve accurate temperature control of the environment, and thus cannot be used as insulation device for storage environment.

6.2 Handling and transportation

- During handling and transportation, carry the appliance in its original packaging. The packaging of the appliance protects it against physical damages.
- Do not place heavy loads on the appliance or on the packaging. The appliance may get damaged.
- Dropping the appliance may render it non operational or cause permanent damage.

7 Troubleshooting

Operation of your appliance can lead to errors and malfunctions. The following tables contain possible causes and notes for resolving an error message or malfunction. It is recommended to read the table below carefully in order to save your time and money that may cost for calling to the service center.

Problem	Cause	Solution
The machine does not work properly after installed	The power cable is not plugged in or has poor contact.	Make sure the plug is properly inserted into the socket.
	The switch on the body is not turned on.	Turn on the switch on the body.

Veuillez d'abord lire ce manuel d'utilisation !

Cher/Chère client(e),

Nous vous remercions d'avoir porté votre choix sur un produit BEKO. Nous espérons que ce produit vous apportera entière satisfaction. Tous nos produits sont fabriqués dans une usine moderne et ont fait l'objet d'un contrôle de qualité minutieux. A cet effet, veuillez lire en intégralité le présent manuel avant d'utiliser cet appareil, et conservez-le soigneusement pour une utilisation ultérieure.

Signification des symboles

Vous trouverez les symboles suivants dans ce manuel d'utilisation:

	Informations importantes ou consignes utiles relatives à l'utilisation.
	Avertissement à propos des situations dangereuses qui pourraient entraîner des blessures ou des dégâts matériels.
	Danger d'électrocution.
	Risque d'incendie.
	Ne pas couvrir.







1 Consignes de sécurité et d'environnement importantes

Cette section comprend des instructions de sécurité qui permettront de garantir la protection contre les risques de blessures corporelles ou de dommages matériels. Le non-respect de ces instructions entraîne l'annulation de la garantie.

1.1 Sécurité générale

- Cet appareil est conforme aux normes internationales de sécurité.
- L'appareil peut-être utilisé par des enfants de plus de 8 ans, par des personnes ayant des capacités physiques, sensorielles et mentales réduites et par des personnes dénuées d'expérience ou de connaissance à condition qu'ils aient pu bénéficier, par l'intermédiaire d'une personne responsable de leur sécurité, d'une surveillance ou d'instructions préalables concernant l'utilisation de l'appareil et les risques qu'il présente. Les enfants ne doivent pas jouer avec l'appareil. Le nettoyage et l'entretien par l'utilisateur ne doivent pas être effectués par des enfants sans supervision.
- Cet appareil est conçu pour être utilisé dans les maisons et des endroits similaires tels que :
  - Cuisines du personnel dans les magasins, les bureaux et autres environnements de travail ;
  - dans les fermes
  - Par les clients dans les hôtels et autres environnements de type résidentiel ;
  - les chambres d'hôtes.
- Les enfants de moins de 3 ans doivent être tenus à l'écart de l'appareil s'ils ne sont pas surveillés en permanence.

1 Consignes de sécurité et d'environnement importantes

- Les enfants âgés de 3 ans à moins de 8 ans ne doivent allumer/éteindre l'appareil que s'il a été placé ou installé dans sa position normale de fonctionnement et s'ils ont été surveillés ou ont reçu des instructions concernant l'utilisation de l'appareil en toute sécurité et s'ils comprennent les risques encourus.

  Les enfants âgés de 3 ans à moins de 8 ans ne doivent pas brancher, régler et nettoyer l'appareil ou effectuer des opérations d'entretien.
- N'utilisez pas ce chauffage à proximité immédiate d'un bain, d'une douche ou d'une piscine.
- **ATTENTION :** Certaines parties de ce produit peuvent devenir très chaudes et provoquer des brûlures. Il convient d'être particulièrement vigilant en présence d'enfants et de personnes vulnérables.
- Cet appareil est rempli d'une quantité précise d'huile spéciale. Les réparations nécessitant l'ouverture du réservoir d'huile ne doivent être effectuées que par le fabricant ou son agent de service, qui doit être averti en cas de fuite d'huile. Lors de la mise au rebut de l'appareil, il convient de respecter la réglementation relative à l'élimination des huiles.
- Ce radiateur ne permet pas de contrôler avec précision la température de l'environnement et ne peut donc pas être utilisé comme moyen de régulation de température dans des zones sensibles tels que des entrepôts, des lieux abritant des plantes ou des animaux.

1 Consignes de sécurité et d'environnement importantes

- Cet appareil est chaud lorsqu'il est utilisé. Pour éviter les brûlures, évitez tout contact entre votre peau et les surfaces chaudes. Si l'appareil en est doté, utilisez les poignées pour le déplacer. Les matériaux combustibles, comme les meubles, les oreillers, la literie, les papiers, les vêtements et les rideaux, doivent être placés à au moins 0,9 m de l'avant de l'appareil et éloignés des côtés et de l'arrière de l'appareil.
- Il convient d'être extrêmement prudent lorsqu'un appareil de chauffage est utilisé par ou à proximité d'enfants ou d'invalides et lorsque l'appareil est laissé sans surveillance pendant son fonctionnement.
- Débranchez toujours l'appareil lorsqu'il n'est pas utilisé.
- Ne faites pas fonctionner un radiateur dont le cordon ou la fiche est endommagé(e), ou lorsqu'il fonctionne mal, est tombé ou a été endommagé de quelque manière que ce soit. Jetez l'appareil ou renvoyez-le à un centre de service agréé pour examen et/ou réparation.
- N'utilisez pas ce produit à l'extérieur.
- Cet appareil n'est pas destiné à être utilisé dans les salles de bains, les buanderies et autres lieux intérieurs similaires. Ne placez jamais l'appareil dans un endroit où il pourrait tomber dans une baignoire ou un autre récipient contenant de l'eau.

1 Consignes de sécurité et d'environnement importantes

- Ne faites pas passer le cordon sous la moquette. Ne recouvrez pas le cordon d'un tapis, d'un chemin de table ou d'un revêtement similaire. Ne faites pas passer le cordon sous les meubles ou les appareils. Placez le cordon loin des zones de circulation et à un endroit où l'on ne risque pas de trébucher dessus.
- Pour débrancher l'appareil, appuyez sur le bouton d'arrêt, puis retirez la fiche de la prise de courant.
- N'insérez pas ou ne laissez pas pénétrer de corps étrangers dans les orifices de ventilation ou d'évacuation, car cela pourrait provoquer un choc électrique ou un incendie, ou endommager l'appareil.
- Pour éviter tout risque d'incendie, n'obstruez pas les entrées d'air ou les sorties d'air de quelque manière que ce soit. N'utilisez pas le radiateur sur des surfaces molles, comme un lit, où les ouvertures risquent d'être obstruées.
- Un radiateur contient des pièces chaudes qui produisent des arcs ou des étincelles. Ne l'utilisez pas dans des endroits où de l'essence, de la peinture ou des liquides inflammables sont utilisés ou stockés.
- N'utilisez cet appareil que de la manière décrite dans le présent manuel. Toute autre utilisation non recommandée par le fabricant peut provoquer un incendie, une électrocution ou des blessures.
- Assurez-vous que les radiateurs sont toujours branchés directement sur une prise murale. N'utilisez jamais le radiateur avec une rallonge ou une prise de courant déplaçable (prise/barre d'alimentation).

1 Consignes de sécurité et d'environnement importantes

1.2 Conformité avec la directive WEEE et élimination des déchets :

Cet appareil est conforme à la directive WEEE de l'Union européenne (2012/19/EU). Ce produit porte un symbole de classification pour les déchets d'équipements électriques et électroniques (WEEE).



Ce symbole indique que ce produit ne doit pas être éliminé avec les autres déchets ménagers à la fin de sa vie utile. Les appareils usagés doivent être retournés au point de collecte officiel pour le recyclage des dispositifs électriques et électroniques. Pour trouver ces systèmes de collecte, veuillez contacter les autorités locales ou le détaillant auprès de qui le produit a été acheté. Chaque ménage joue un rôle important dans la récupération et le recyclage des vieux appareils ménagers. La mise au rebut appropriée des appareils usagés permet de prévenir les conséquences négatives potentielles pour l'environnement et la santé humaine.

1.3 Conformité avec la Directive RoHS

Votre appareil est conforme à la directive RoHS de l'Union européenne (2011/65/EU). Il ne contient pas de matériaux nuisibles et interdits spécifiés dans la directive.

1.4 Informations sur l'emballage



Les matériaux d'emballage de cet appareil sont fabriqués à partir de matériaux recyclables, conformément à nos réglementations nationales en matière d'environnement. Ne mettez pas les matériaux d'emballage au rebut avec les ordures ménagères et d'autres déchets.

Apportez-les aux points de collecte des matériaux d'emballage désignés par les autorités locales.

1.5 Informations sur les batteries usagées



Ce symbole sur les piles/batteries rechargeables ou sur l'emballage indique que la pile/batterie rechargeable ne doit pas être jetée avec les ordures ménagères. Pour certaines piles/batteries rechargeables, ce symbole peut être complété par un symbole chimique. Des symboles pour le mercure (Hg) ou le plomb (Pb) sont prévus si les batteries/batteries rechargeables contiennent plus de 0,0005 % de mercure ou plus de 0,004 % de plomb.

Les batteries/batteries rechargeables, y compris celles qui ne contiennent pas de métal lourd, ne peuvent pas être jetées avec les déchets ménagers. Mettez toujours les piles usagées au rebut conformément aux réglementations environnementales locales. Renseignez-vous sur les règles d'élimination applicables dans votre pays.

1.6 Instructions concernant les piles

1. Ouvrez le couvercle du compartiment à piles situé au dos de la télécommande.
2. Retirez les piles du compartiment.
3. Insérez deux nouvelles piles AAA 1,5 V dans le compartiment à piles en respectant les polarités (+ et -) indiquées sur les piles et le compartiment.
4. Fermez le couvercle du compartiment à piles en le faisant glisser, assurez-vous qu'il se verrouille en place.
5. Les piles non rechargeables ne doivent pas être rechargées.
6. Ne mélangez pas différents types de piles ou des piles neuves et usagées.
7. Les piles doivent être insérées en respectant la polarité.
8. Les piles usagées doivent être retirées de l'appareil et mises au rebut en toute sécurité.
9. Si l'appareil doit rester inutilisé pendant une longue période, les piles doivent être retirées.
10. Les bornes d'alimentation ne doivent pas être court-circuitées.

2 Schéma des pièces

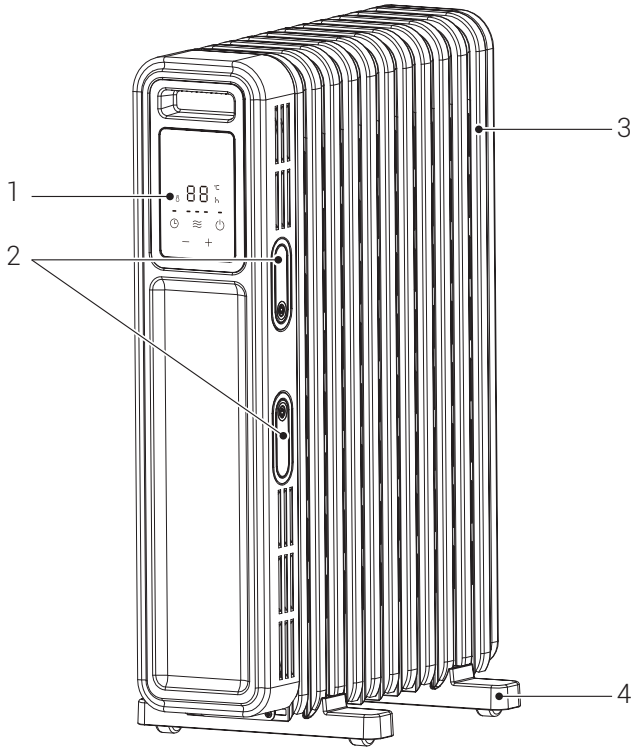

2.1 Contrôle et pièces

1. Panneau de commande
2. Enroulement du cordon
3. Éléments chauffants
4. Pieds

2.2 Données techniques

Voltage **:** 220-240 V~

Fréquence **:** 50 Hz

Puissance nominale : 2300 W

Classe d'isolatio életrique: I

Puissance réglable		
Faible	Moyen	Élevé
1000W	1300W	2300W

Sous réserve de modifications techniques et de conception.

Les valeurs indiquées sur les marquages du produit ou dans les documents imprimés fournis avec le produit sont les valeurs obtenues en laboratoire conformément aux normes en vigueur. Ces valeurs peuvent varier en fonction de l'utilisation du produit et des conditions ambiantes.

2 Schéma des pièces

2.3 Informations requises concernant les radiateurs électriques d'appoint

Article	Symbole	Valeur	Unité	Objet	Unité
Puissance calorifique				Type de puissance de chauffage/contrôle de la température ambiante (sélectionnez–en un)	
Puissance calorifique nominale	P_{nom}	0.962	kW	Production de chaleur en une seule étape et pas de contrôle de la température ambiante	[non]
Puissance calorifique minimale (indicative)	P_{min}	0.852	kW	Deux ou plusieurs étapes manuelles, pas de contrôle de la température ambiante	[non]
Puissance calorifique maximale continue	P_{max}	0.962	kW	Avec thermostat mécanique régulation de la température ambiante	[non]
Consommation d'énergie				Avec régulation électronique de la température ambiante	[oui]
En mode arrêt	P_o	N.A.	W	Régulation électronique de la température ambiante et minuterie journalière	[non]
En mode veille	P_{sm}	0.22	W	Régulation électronique de la température ambiante et minuterie hebdomadaire	[non]
En mode inactif	P_{idle}	0.25	W	Autres options de contrôle (plusieurs sélections possibles)	
En attente de réseau	P_{otn}	N.A.	W	Régulation de la température ambiante, avec détection de présence	[non]
Mode veille avec affichage d'informations ou d'état			N.A.	Régulation de la température ambiante, avec détection de fenêtre ouverte	[non]
Efficacité énergétique saisonnière du chauffage des locaux en mode actif	η_{Son}	91.5	%	Avec option de contrôle de la distance	[non]

2 Schéma des pièces

	Avec contrôle de démarrage adaptatif	[Non]
	Avec limitation du temps de travail	[oui]
	Capteur d'ampoule noire	[Non]
	Fonctionnalité d'auto–apprentissage	[Non]
	Précision du contrôle	[Non]
Remarque :Pour les appareils de chauffage électriques de proximité, l'efficacité énergétique saisonnière déclarée pour le chauffage des locaux ηS,on ne peut être supérieure à la valeur mesurée à la puissance calorifique nominale de l'appareil.		
Contact	Arçelik A.Ş. Karaağaç Caddesi No: 2-6, 34445, Sütlüce, İstanbul, Türkiye	

3 Instructions d'assemblage

1. Retournez la partie inférieure du corps du radiateur électrique vers le haut.
2. Comme illustré sur le schéma ci-contre, clipsez le premier pied entre la deuxième et la troisième ailettes à l'arrière du radiateur, puis appuyez pour le fixer. Fixez l'autre pied sous le boîtier de commandes à l'aide des écrous papillon.

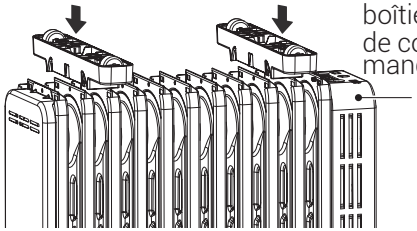

Figure 1

3. Une fois l'installation effectuée comme le montre la figure 2, remettez le radiateur électrique à l'endroit.

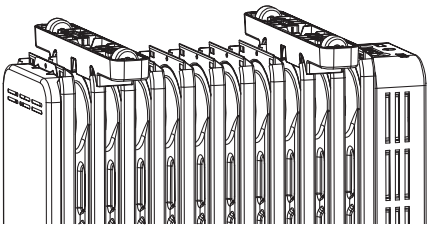

Figure 2

4 Fonctionnement

4.1 Vérifications avant le démarrage

1. Le cordon d'alimentation ne doit pas être endommagé ou cassé.
2. Veuillez vérifier que le courant nominal de la prise de courant est conforme aux exigences du tableau ci-dessus et que le radiateur est équipé d'un dispositif de mise à la terre de sécurité avant de l'utiliser. Dans le cas contraire, remplacez la prise de courant.

Lors de la première utilisation de l'appareil ou de la remise en place de la prise, il convient de vérifier si la fiche et la prise sont bien ajustées.

4.2 Méthode d'inspection

Insérez la fiche d'alimentation dans la prise et commencez à utiliser l'appareil. Après environ une demi-heure, éteignez-le et retirez la fiche. Vérifiez si les broches de la fiche sont chaudes. Remplacez la prise si c'est le cas (plus de 50 °C environ) afin d'éviter de brûler la fiche ou même de provoquer un incendie dû à la surchauffe de la prise en raison d'un mauvais contact.

4.3 Panneau de commande

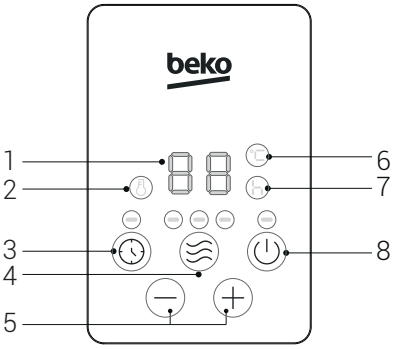

1. Affichage LED
2. Indicateur thermostat
3. Minuterie
4. Touche Mode
5. Touche " +/- "
6. Indicateur de la température
7. Indicateur minuteur
8. Touche marche/veille/arrêt

4 Fonctionnement

		Description de la fonction
1	⏻	• **<En marche/Veille> :** Branchez l'appareil, l'avertisseur sonore émet un bip pendant un certain temps, appuyez sur la touche "⏻" pour allumer le radiateur, puis appuyez sur la touche "⏻" pour passer à l'état de veille. <**Arrêt**> : Lorsque l'appareil fonctionne, appuyez sur la touche "⏻" du panneau de commande pour passer en mode Veille, débranchez le cordon d'alimentation, patientez que l'ensemble de l'appareil refroidisse et placez l'appareil de manière stable.
2	≋	• **<Sélection du mode> :** Appuyez sur la touche "≋" pour sélectionner l'un des modes de fonctionnement comme les niveaux de vitesse élevé, moyen et bas.
3	🕓	• **<Fonctionnement programmé> :** Appuyez sur la touche minuterie "🕓" en mode Veille pour accéder à l'écran de réglage du fonctionnement programmé. Appuyez sur la touche "+" ou sur la touche "—" pour régler l'heure. L'appareil se déclenchera à l'heure sélectionnée. • **<Programmation de la mise en veille> :** En état de fonctionnement, appuyez sur la minuterie "🕓" pour accéder à l'écran de réglage de la programmation de la mise en veille. Appuyez sur la touche "+" ou sur la touche "—" pour régler l'heure programmée. L'heure programmée correspond à la mise en veille de la machine. 1. L'étendue de la programmation est de 0 à 24 heures, appuyez sur "+" ou "—" pour augmenter ou diminuer d'une heure. Lorsque la valeur réglée est "0h", appuyez sur "—" pour régler l'heure sur 24h. Lorsque la programmation est réglée sur 24h, appuyez sur "+" pour régler sur 0h. Lorsque la valeur réglée est 0h, la programmation est annulée. Quand la valeur réglée est différente de 0, la programmation se lance. Pour régler l'heure à laquelle vous souhaitez que la radiateur s'allume, appuyez sur la touche "🕓" ou "≋", sans action de votre part pendant 5 seconde vous quittez le mode programmation. 2. Si l'heure de programmation est dépassée, appuyez sur le commutateur « ⏻ » pour passer en mode Veille et annuler la programmation. 3. Une fois la programmation lancée, appuyez sur la touche de programmation "🕓" pour vérifier le temps restant du programme et réinitialiser l'heure de programmation. Selon le temps programmé, l'appareil s'éteindra automatiquement une fois le temps écoulé.

4	+ —	**<Réglage de la température> :** En état de fonctionnement, appuyez et maintenez la touche "+" ou la touche "—" pour régler la température, une fois la température réglée, laissez la machine inactive pendant 5 secondes pour quitter l'écran de réglage de la température. **<Réglage de l'heure> :** Appuyez et maintenez la touche "+" ou la touche "—" pour régler rapidement l'heure de programmation.

4.4 Fonction de mémoire

Lorsque la machine est remise en marche, elle fonctionne selon l'état précédant la dernière mise en veille.

4.5 Fonction de protection de sécurité

Lorsque la température ambiante intérieure dépasse 50 °C en mode Veille ou en mode Fonctionnement, toutes les sorties sont éteintes, l'avertisseur sonore émet 10 longs bips, l'écran numérique affiche « FF » et clignote à 1 Hz pendant 75 secondes. Tant que la machine est protégée, même si la température ambiante est inférieure à 50 °C, la machine ne peut pas se remettre en marche, et l'opération ne peut être effectuée qu'après avoir éteint et rallumé l'appareil.

5 Télécommande

La télécommande peut normalement être utilisée dans un rayon de 5 mètres devant le produit et dans un angle de 30 degrés à gauche et à droite.

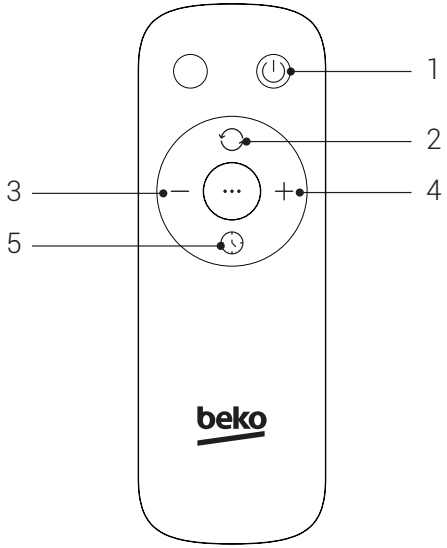

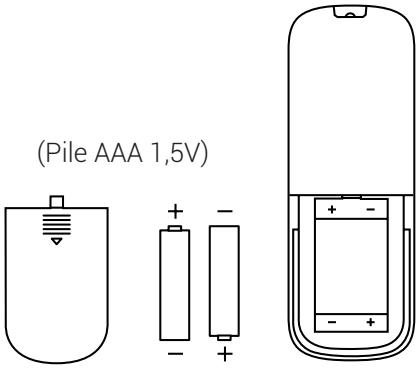

5.1 Description

1	Touche MARCHE/ARRÊT
2	Touche Mode
3	Touche —
4	Touche +
5	Minuterie

Veuillez utiliser une pile au manganèse ou alcaline de type "AAA" et n'utilisez pas de pile non recyclable.

6 Nettoyage et entretien

6.1 Nettoyage

Avant le nettoyage et l'assemblage, le radiateur doit être débranché.



AVERTISSEMENT: N'utilisez aucun détergent abrasif ou solvants pour éviter de rayer la surface. N'utilisez pas l'un des produits suivants comme nettoyant : essence, diluant.

Il est recommandé de nettoyer l'appareil au moins une fois au cours de la saison de fonctionnement afin d'obtenir un niveau de performance optimal. AVANT DE PROCÉDER AU NETTOYAGE, METTEZ TOUJOURS L'APPAREIL HORS TENSION ET DÉBRANCHEZ-LE. Veillez à conserver le carton pour le stockage hors saison.

- Éteignez le chauffage, débranchez-le et attendez qu'il refroidisse.
- Utilisez un chiffon sec pour nettoyer uniquement les surfaces externes de l'appareil.
- N'utilisez pas de produits de nettoyage ou de détergents.
- N'immergez jamais l'appareil dans l'eau.
- Emballez le chauffage dans son carton d'origine et stockez-le dans un endroit frais et sec.



AVERTISSEMENT: Cet appareil de chauffage ne peut pas assurer un contrôle précis de la température de l'environnement et ne peut donc pas être utilisé comme moyen de régulation de température dans des zones sensibles tels que des entrepôts.

6.2 Manipulation et transport

- Lors de la manipulation et du transport, transportez l'appareil dans son emballage d'origine. L'emballage de l'appareil le protège des dommages physiques.
- Ne placez pas de charges lourdes sur l'appareil ou sur l'emballage. L'appareil pourrait être endommagé.
- La chute de l'appareil peut le rendre inutilisable ou l'endommager de manière permanente.

7 Dépannage

L'utilisation de votre appareil peut entraîner des erreurs et des dysfonctionnements. Les tableaux suivants contiennent les causes possibles et des conseils pour résoudre un message d'erreur ou un dysfonctionnement. Il est recommandé de lire attentivement le tableau ci-dessous afin d'économiser votre temps et l'argent que pourrait vous coûter un appel au centre de service.

Problème	Cause	Solution
La machine ne fonctionne pas correctement après son installation	Le câble d'alimentation n'est pas branché ou présente un mauvais contact.	Assurez-vous que la fiche est correctement insérée dans la prise.
	Le commutateur sur le corps de l'appareil n'est pas activé.	Activez le commutateur sur le corps de l'appareil.

Leggere questo manuale d'uso prima dell'utilizzo!

Gentile Cliente,

Grazie per aver scelto di acquistare un prodotto BEKO. Ci auguriamo tu ottenga i migliori risultati dal tuo prodotto, che è stato fabbricato con standard di alta qualità e tecnologia all'avanguardia. Per questo motivo, ti preghiamo di leggere attentamente tutto il presente manuale d'uso e tutti gli altri documenti forniti in dotazione prima di utilizzare il prodotto, e di conservarli come riferimento per l'uso futuro. Se si dovesse consegnare il prodotto a qualcun altro, consegnare anche il manuale d'uso. Osservare tutte le avvertenze e le informazioni nel manuale dell'utente.

Significato dei simboli

I seguenti simboli sono utilizzati in varie sezioni di questo manuale:

	Informazioni importanti. Suggerimenti utili relativamente all'uso.
	Avvertenza per situazioni di pericolo relativamente a durata di vita e proprietà.
	Avvertenza per le scosse elettriche.
	Avvertenza - pericolo di incendio.
	Non coprire.

CARTA RICICLATA & RICICLABILE

1 Importanti istruzioni di sicurezza e ambientali

La presente sezione comprende istruzioni di sicurezza volte a garantire la protezione da rischi di lesioni personali o danni materiali. Il mancato rispetto di queste
istruzioni invaliderà la garanzia.

1.1 Sicurezza generale

- Questa apparecchiatura è conforme alle norme di sicurezza internazionali.
- Questo apparecchio può essere utilizzato da bambini dagli 8 anni in su e da persone con ridotte capacità fisiche, sensoriali o mentali o con mancanza di esperienza e conoscenze, se sotto supervisione o se hanno ricevuto istruzioni sull'uso dell'apparecchio in modo sicuro e ne comprendono i pericoli. I bambini non devono giocare con l'apparecchio. Le operazioni di pulizia e manutenzione non devono essere eseguite da bambini non sorvegliati.
- L'apparecchio è destinato all'uso domestico e applicazioni simili, tra cui:
  - Cucine per il personale in negozi, uffici e altri ambienti di lavoro;
  - Casolari e residenze rurali
  - Camere di hotel e altri ambienti di tipo residenziale;
  - Ambienti tipo bed and breakfast.
- I bambini di età inferiore ai 3 anni vanno tenuti lontani, a meno che non siano costantemente sorvegliati.

1 Importanti istruzioni di sicurezza e ambientali

- I bambini di età compresa tra i 3 e gli 8 anni possono accendere/spegnere l'apparecchio solo a condizione che sia stato collocato o installato nella posizione di funzionamento normale prevista e che abbiano ricevuto la supervisione o le istruzioni per l'uso dell'apparecchio in modo sicuro e che abbiano compreso i pericoli connessi.

  I bambini di età compresa tra i 3 anni e gli 8 anni non devono collegare, regolare e pulire l'apparecchio o eseguire la manutenzione che spetta all'utente.
- Non utilizzare il termoventilatore nelle immediate vicinanze di una vasca da bagno, una doccia o una piscina.
- **CAUTELA:** Alcune parti di questo prodotto possono diventare molto calde e causare ustioni. Prestare particolare attenzione in presenza di bambini e persone vulnerabili.
- Questo riscaldatore viene riempito con una quantità precisa di olio speciale. Le riparazioni che richiedono l'apertura del contenitore dell'olio devono essere effettuate solo dal produttore o dal suo agente di assistenza, che deve essere contattato in caso di perdita di olio. Per la rottamazione del riscaldatore, attenersi alle norme sullo smaltimento dell'olio.

1 Importanti istruzioni di sicurezza e ambientali

- Questo riscaldatore non è in grado di ottenere un controllo accurato della temperatura dell'ambiente e quindi non può essere utilizzato come dispositivo di isolamento per ambienti di conservazione, oggetti, animali e piante.
- Quando in funzione questo riscaldatore si riscalda. Per evitare ustioni, non lasciare che la pelle nuda tocchi le superfici calde. Se previste, utilizzare le maniglie per spostare il riscaldatore. Tenere i materiali combustibili, come mobili, cuscini, lenzuola, carte, vestiti e tende, ad almeno 0,9 m dalla parte anteriore del riscaldatore e tenerli lontani dai lati e dal retro.
- È necessaria la massima cautela quando il riscaldatore viene utilizzato da o vicino a bambini o invalidi e quando viene lasciato in funzione e incustodito.
- Scollegare sempre il riscaldatore quando non viene utilizzato.
- Non utilizzare alcun riscaldatore con un cavo o una spina danneggiati, dopo un malfunzionamento del riscaldatore, quando è caduto o è stato danneggiato in qualsiasi modo. Gettare il riscaldatore o restituirlo a un centro di assistenza autorizzato per l'esame e/o la riparazione.
- Non utilizzare all'aperto.
- Questo riscaldatore non è destinato all'uso in bagni, lavanderie e luoghi chiusi simili. Non collocare mai il riscaldatore in un punto in cui possa cadere in una vasca da bagno o in un altro contenitore d'acqua.

1 Importanti istruzioni di sicurezza e ambientali

- Non far passare il cavo sotto la moquette. Non coprire il cavo con tappeti, runner o rivestimenti simili. Non far passare il cavo sotto i mobili o gli elettrodomestici. Sistemare il cavo lontano dalla zona di traffico e dove non si possa inciampare.
- Per scollegare il riscaldatore, premere il pulsante di spegnimento, quindi rimuovere la spina dalla presa.
- Per evitare di provocare scosse elettriche o incendi o di danneggiare il riscaldatore, non inserire o lasciare che oggetti estranei entrino nelle aperture di ventilazione o di scarico.
- Per evitare un possibile incendio, non bloccare in alcun modo le prese d'aria o gli scarichi. Non utilizzare su superfici morbide, come un letto, dove le aperture potrebbero ostruirsi.
- Un riscaldatore ha al suo interno parti calde e arcuate o che potrebbero accendersi. Non utilizzare in aree in cui vengono utilizzati o conservati benzina, vernici o liquidi infiammabili.
- Utilizzare il riscaldatore solo come descritto nel presente manuale. Qualsiasi altro utilizzo non raccomandato dal produttore potrebbe causare incendi, scosse elettriche o lesioni alle persone.
- Collegare sempre i riscaldatori direttamente alla presa di corrente. Non utilizzare mai con una prolunga o una presa multipla (presa/striscia di alimentazione).

1 Importanti istruzioni di sicurezza e ambientali

1.2 Conformità alla direttiva WEEE e allo smaltimento dei rifiuti:

Questo prodotto è conforme alla direttiva WEEE dell'UE (2012/19/EU). Questo prodotto presenta un simbolo che lo classifica tra i rifiuti di apparecchiature elettriche ed elettroniche (WEEE).



Il simbolo indica che, al termine della sua vita utile, questo prodotto non dovrà essere smaltito insieme ad altri rifiuti domestici. Il dispositivo da smaltire deve essere restituito al punto di raccolta ufficiale per il riciclaggio dei dispositivi elettrici ed elettronici. Per trovare questi punti di raccolta, contattare le autorità locali o il rivenditore presso il quale il prodotto è stato acquistato. Ogni famiglia svolge un ruolo importante nel recupero e nel riciclaggio delle apparecchiature vecchie. Uno smaltimento appropriato degli apparecchi usati aiuta a prevenire potenziali conseguenze negative per l'ambiente e la salute umana.

1.3 Conformità con la direttiva RoHS

Il prodotto acquistato è conforme alla Direttiva UE RoHS (2011/65/EU). Non contiene i materiali dannosi e proibiti indicati nella Direttiva.

1.4 Informazioni sull'imballaggio



I materiali che compongono l'imballaggio del prodotto sono realizzati a partire da materiali riciclabili in conformità con le nostre Normative Ambientali Nazionali. Non smaltire i materiali dell'imballaggio congiuntamente ai rifiuti domestici o ad altri rifiuti.

Portarli nei punti di raccolta del materiale di imballaggio designati dalle autorità locali.

1.5 Informazioni sulle batterie esauste



Questo simbolo sulle batterie ricaricabili/batterie o sulla confezione indica che la batteria ricaricabile/batteria non può essere smaltita con i normali rifiuti domestici. Per alcune batterie ricaricabili/batterie, questo simbolo può essere integrato da un simbolo chimico. I simboli per il mercurio (Hg) o il piombo (Pb) sono presenti se le batterie ricaricabili/batterie contengono più dello 0,0005 % di mercurio o più dello 0,004 % di piombo.

Le batterie/batterie ricaricabili, comprese quelle che non contengono metalli pesanti, non possono essere smaltite con i rifiuti domestici. Smaltire sempre le batterie usate in conformità con le normative ambientali locali. Informarsi sulle norme di smaltimento vigenti nel luogo in cui si vive.

1 Importanti istruzioni di sicurezza e ambientali

1.6 Istruzioni per le batterie

1. Scorrere fino ad aprire il coperchio del vano batterie situato sul retro del telecomando.
2. Rimuovere le batterie dal vano batterie.
3. Inserire due nuove batterie AAA da 1,5 V nel vano batterie facendo attenzione alle polarità (+ e -) contrassegnate sulla batteria e sul vano batterie.
4. Chiudere il coperchio del vano batterie, assicurandosi che si blocchi in posizione.
5. Le batterie non ricaricabili non devono essere ricaricate
6. Non è consentito mescolare tipi diversi di batterie o batterie nuove e usate
7. Le batterie devono essere inserite rispettando la corretta polarità.
8. Le batterie esaurite devono essere rimosse dall'apparecchio e smaltite in modo sicuro
9. Se l'apparecchio viene conservato inutilizzato per un lungo periodo, le batterie devono essere rimosse
10. I terminali di alimentazione non devono essere messi in cortocircuito

2 Immagine delle componenti

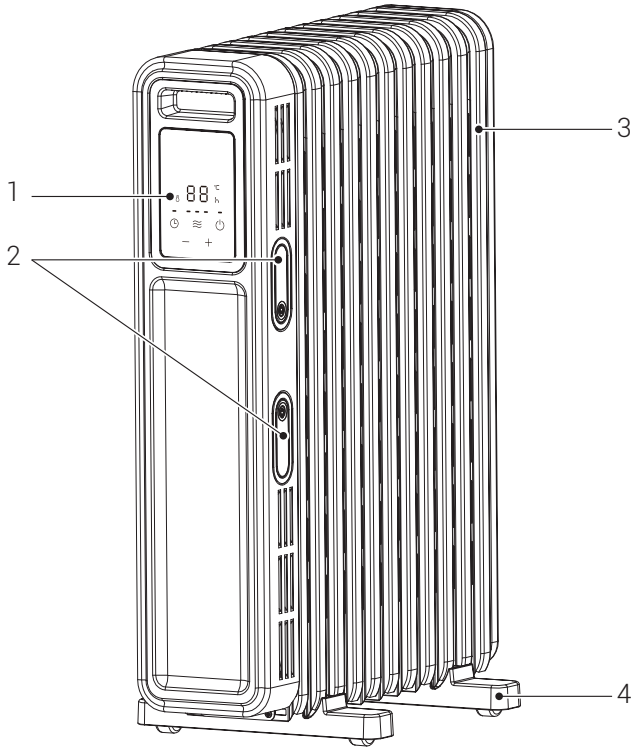

2.1 Comandi e parti

1. Pannello di controllo
2. Avvolgimento del cavo
3. Elemento
4. Piedini

2.2 Dati tecnici

Tensione **:** 220-240 V ~

Frequenza **:** 50 Hz

Potenza nominale: 2300 W

Classe di isolamento elettrico: I

Alimentazione selezionabile		
Basso	Media	Alto
1000W	1300W	2300W

Con riserva di modifiche tecniche e di progettazione.

I valori riportati sui contrassegni sul prodotto o sui materiali stampati forniti con il prodotto sono valori ottenuti in laboratorio in base alle relative norme. Tali valori possono variare a seconda dell'uso del prodotto e delle condizioni ambientali.

2 Immagine delle componenti

2.3 Requisiti informativi per i termoventilatori elettrici locali

Item	Simbolo	Valore	Unità	Item	Unità
Potenza termica				Tipo di potenza termica / controllo della temperatura ambiente (selezionare uno)	
Potenza termica nominale	P_{nom}	0.962	kW	Potenza termica a singolo stadio e nessun controllo della temperatura ambiente	[no]
Potenza termica minima (indicativa)	P_{min}	0.852	kW	Due o più stadi manuali, nessun controllo della temperatura ambiente	[no]
Potenza termica continua massima	P_{max}	0.962	kW	Con controllo della temperatura ambiente tramite termostato meccanico	[no]
Consumo energetico				Con controllo elettronico della temperatura ambiente	[yes]
In modalità spenta	P_o	N/A	kW	Timer giornaliero con controllo elettronico della temperatura ambiente	[no]
In modalità standby	P_{sm}	0.22	kW	Timer giornaliero con controllo elettronico della temperatura ambiente	[no]
In modalità inattiva	P_{idle}	0.25	kW	Altre opzioni di controllo (possibili selezioni multiple)	
In modalità inattiva	P_{nsm}	N/A	kW	Controllo della temperatura ambiente con rilevamento di presenza	[no]

2 Immagine delle componenti

Modalità standby con visualizzazione delle informazioni o stato			N/A	opzione controllo a distanza	[no]
				controllo di avvio adattivo	[no]
Efficienza energetica stagionale del riscaldamento d'ambiente in modalità attiva	η_{Son}	91.5	kW	limitazione del tempo di	[no]
				Con controllo di avvio adattivo funzionamento	[yes]
				sensore a bulbo nero	[no]
				funzionalità autoapprendimento	[no]
				precisione di controllo	[no]

Nota:
Per i riscaldatori locali elettrici, l'efficienza energetica stagionale dichiarata ηS,on non può essere superiore al valore misurato alla potenza termica nominale dell'unità.

3 Istruzioni di installazione

1. Capovolgere il corpo del riscaldatore elettrico con la parte inferiore rivolta verso l'alto.
2. Come mostrato nella Figura 1, allineare la fessura di installazione di un gruppo di piedini tra il secondo e il terzo elemento, quindi premere per agganciare; allineare la fessura di installazione dell'altro gruppo di piedini tra il penultimo e il terzultimo elemento, quindi premere per agganciare.

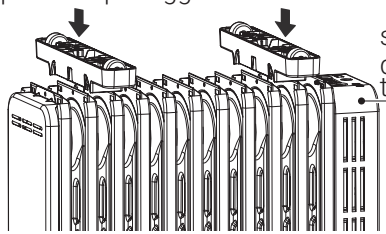

Figura 1

3. Dopo che l'installazione è stata effettuata come nella Figura 2, è possibile, dopo aver controllato, posizionare il riscaldatore elettrico a destra e la ruota può toccare il suolo.

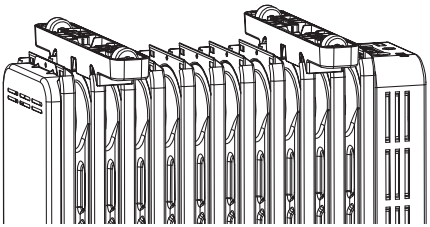

Figura 2

4 Funzionamento

4.1 Ispezione prima dell'avvio

1. Il cavo di alimentazione non deve essere danneggiato o rotto.
2. Prima dell'uso, verificare che la corrente nominale della presa di corrente sia in linea con i requisiti della tabella precedente e che sia dotata di un dispositivo di messa a terra di sicurezza; in caso contrario, sostituire la presa.

Quando si utilizza l'apparecchio per la prima volta o si reinserisce la presa, verificare che la spina e la presa siano ben inserite.

4.2 Metodo di ispezione

Inserire la spina nella presa di corrente e avviare; dopo circa mezz'ora, spegnere ed estrarre la spina. Controllare se i pin della spina sono caldi; in tal caso, sostituire la presa (più di 50°C circa) per evitare di bruciare la spina o addirittura di provocare un incendio causato dal surriscaldamento della presa a causa del cattivo contatto.

4.3 Pannello di controllo

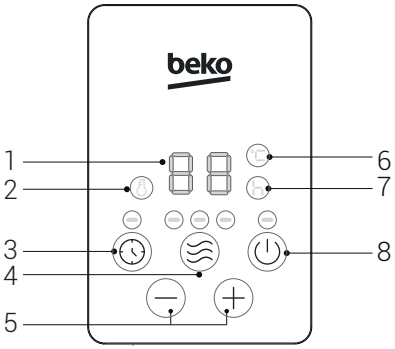

1. Display a LED
2. Riscaldamento
3. Tasto timer
4. Tasto modalità
5. Tasto "+/-".
6. Temperatura
7. Indicatore del temporizzatore
8. Tasto accensione/standby

4 Funzionamento

	Descrizione funzione	
1	⏻	• **<Funzionamento/Standby>:** Collegare l'alimentazione, il cicalino emetterà un "beep" per un certo periodo di tempo, premere il tasto di accensione "⏻" per entrare nello stato di funzionamento del riscaldamento, quindi premere il tasto di accensione "⏻" per entrare nello stato di standby. <Spegnimento>: In condizioni di funzionamento, premere il tasto di accensione "⏻" sul pannello di controllo per passare allo stato di standby, scollegare il cavo di alimentazione, attendere che l'intero apparecchio si raffreddi e posizionare il riscaldatore in modo stabile.
2	≋	• **<Selezione della modalità>:** Per lo stato di funzionamento, premere il tasto "≋ " per selezionare una delle modalità di funzionamento, come marcia alta, media e bassa.
3	🕓	• **<Funzionamento programmato>:** Toccare il tasto del timer "🕓" in modalità standby per accedere alla schermata di impostazione del funzionamento programmato. Premere il tasto "+" o "—" "+" per impostare l'ora programmata; premere il tasto "+" o il tasto " " per un tempo prolungato per impostare rapidamente l'ora programmata e l'ora programmata raggiungerà lo stato di funzionamento della macchina. • **<Programmare lo standby>:** Nello stato di funzionamento, premere il tasto del timer " 🕓" per accedere alla schermata di impostazione dello standby di programmazione. Premere il tasto "+" o "—" "+" per impostare l'ora programmata; premere il tasto " +" o il tasto "—" per un tempo prolungato per impostare rapidamente l'ora programmata e l'ora programmata raggiungerà lo stato di funzionamento della macchina. 1. L'intervallo di programmazione è di 0~24 ore, e premere il tasto "+" o "—" ogni volta per aumentare o diminuire di 1 ora. Quando il valore impostato è 0H, premere il tasto "—" per impostare l'ora per 24H. Quando il valore impostato è 24H, premere il tasto "+" e l'ora impostata è 0H. Quando il valore impostato è 0H, la programmazione viene annullata. Quando il valore impostato non è 0H, la programmazione viene avviata. Impostare l'ora voluta, premere il tasto di temporizzazione "🕓" o il tasto "≋", o senza alcuna azione per 5 secondi, per uscire dalla modalità di programmazione. 2. Se l'ora programmata è impostata, premere il pulsante di accensione "⏻" per entrare nello stato di standby e annullare la programmazione. 3. Dopo l'avvio della programmazione, premere il tasto di programmazione "🕓" per verificare il tempo rimanente rispetto all'ora programmata e reimpostare l'orario di programmazione. Durante l'ora programmata, l'apparecchio viene spento o avviato sotto controllo della temperatura e l'ora programmata è sempre normale e priva di tempi morti. Durante l'ora programmata, essa viene cancellata in caso di interruzione dell'alimentazione.
4	+ —	**<Impostazione della temperatura>:** Nello stato di funzionamento, tenere premuto il tasto "+" o "—" per impostare la temperatura, tenere premuto il tasto "+ " o il tasto "—" per impostare rapidamente la temperatura; dopo aver impostato la temperatura, se non si esegue alcuna azione per 5 secondi, si esce dalla schermata di impostazione della temperatura. **<Impostazione del timer>:** Tenere premuto il tasto "+" o il tasto "—" per impostare rapidamente l'ora di programmazione.

4 Funzionamento

4.4 Funzione memoria

Una volta riavviato, l'apparecchio funzionerà in base allo stato precedente all'ultimo standby.

4.5 Funzione di protezione di sicurezza

Quando la temperatura ambiente interna supera i 50°C in stato di standby o di funzionamento, tutte le uscite vengono spente, il cicalino emette 10 bip lunghi, lo schermo digitale visualizza "FF" e lampeggia a 1 Hz per 75 secondi. Finché è presente la protezione, anche se la temperatura ambiente è inferiore a 50°C, non è possibile riprendere il funzionamento o l'operatività, che può essere ripristinata solo dopo aver spento e riacceso l'alimentazione.

5 Telecomando

Il telecomando può essere utilizzato normalmente entro 5 metri di distanza dal prodotto e con un angolo di 30 gradi a sinistra e a destra.

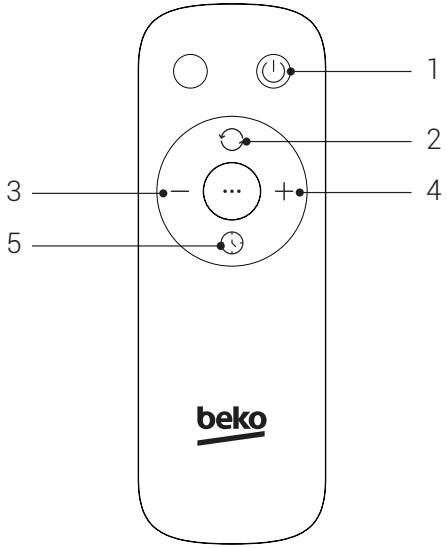

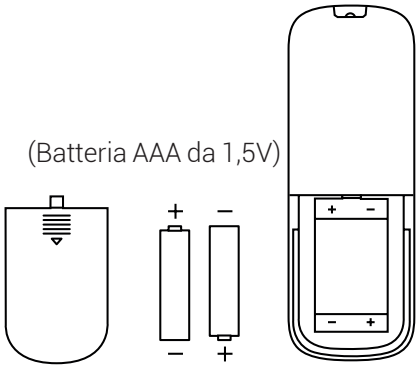

5.1 Descrizione

1	Tasto ON/OFF
2	Tasto modalità
3	— tasto
4	+ tasto
5	Tasto timer

Utilizzare una batteria al manganese o alcalina di tipo "AAA" e non utilizzare batterie non riciclabili.

6 Pulizia e manutenzione

6.1 Pulizia

Prima delle operazioni di pulizia e montaggio sarà necessario scollegare la ventola.



ATTENZIONE: Non utilizzare detergenti abrasivi o solventi per evitare di graffiare la superficie. Non utilizzare nessuno dei seguenti prodotti come detergente: benzina, diluente.

Si raccomanda di pulire il termoventilatore almeno una volta durante la stagione di funzionamento per garantire un livello ottimale di prestazioni. SPEGNERE SEMPRE L'INTERRUTTORE DI ALIMENTAZIONE E SCOLLEGARE IL TERMOVENTILATORE PRIMA DI PULIRLO. Accertarsi di conservare l'imballaggio per riporre il dispositivo al termine della stazione di utilizzo.

- Spegnere il termoventilatore (posizione "OFF"), scollegarlo e attendere che si raffreddi.
- Utilizzare un panno asciutto per pulire solo le superfici esterne del termoventilatore.
- Non utilizzare detergenti o detersivi.
- Non immergere mai il termoventilatore in acqua.
- Imballare il termoventilatore nella confezione originale e conservarlo in un luogo fresco e asciutto.



ATTENZIONE: Questo termoventilatore non è in grado di ottenere un controllo accurato della temperatura dell'ambiente e quindi non può essere utilizzato come dispositivo di isolamento per l'ambiente di conservazione.

6.2 Manipolazione e trasporto

- Durante la manipolazione e il trasporto, trasportare l'apparecchio nel suo imballo originale. L'imballaggio dell'apparecchio lo protegge da danni fisici.
- Non appoggiare carichi pesanti sull'apparecchio o sull'imballaggio. L'apparecchiatura potrebbe danneggiarsi.
- La caduta dell'apparecchio può renderlo non operativo o causare danni permanenti.

7 Risoluzione dei problemi

Il funzionamento dell'apparecchiatura può portare a errori e anomalie di funzionamento. Le seguenti tabelle contengono le possibili cause e le note per la risoluzione di un messaggio di errore o di un malfunzionamento. Si raccomanda di leggere attentamente la tabella sottostante per risparmiare tempo e denaro che potrebbero costare una chiamata al centro di assistenza.

Problema	Causa	Soluzione
L'apparecchio non funziona correttamente dopo l'installazione	Il cavo di alimentazione non è collegato o ha un contatto insufficiente.	Accertarsi che la spina sia inserita correttamente nella presa.
	L'interruttore sul corpo non è acceso.	Accendere l'interruttore sul corpo.

CERTIFICATO DI GARANZIA

La presente garanzia convenzionale descrive le condizioni di garanzia offerte da BEKO Italy S.r.l.("Beko") con riferimento ai propri prodotti. La presente garanzia convenzionale si intende come aggiuntiva e non sostitutiva della garanzia legale, di cui è responsabile il venditore, e non pregiudica qualsiasi altro diritto di cui gode il consumatore ai sensi del D.lgs. 206/05 ("Codice del Consumo").

Per consumatore si intende esclusivamente colui che utilizza il prodotto per scopi estranei all'attività imprenditoriale o professionale eventualmente svolta e che quindi ne fa un uso domestico/privato

Questo certificato non deve essere spedito per la convalida. È valido e operante solo se conservato assieme allo scontrino fiscale o altro documento di acquisto fiscalmente obbligatorio.

Condizioni di Garanzia

1. BEKO garantisce il prodotto in relazione a difetti di fabbricazione per un periodo di 24 mesi dalla data di acquisto (in caso di acquisto da parte di consumatori) e di 12 mesi dalla data di acquisto (in caso di acquisto da parte di professionisti con fattura).

2. La garanzia è valida esclusivamente per prodotti venduti e installati sul territorio italiano, o sul territorio della Repubblica di San Marino e della Città del Vaticano, e deve essere comprovata da scontrino fiscale o fattura, che riporti il nominativo del venditore, la data di acquisto del prodotto nonché gli estremi identificativi dello stesso (tipo e modello).

3. Beko effettuerà a sua scelta la riparazione o sostituzione gratuita dei componenti difettosi o la sostituzione gratuita del prodotto con un prodotto uguale o con caratteristiche equivalenti o migliori. La gratuità degli interventi riguarda sia la manodopera sia i componenti di ricambio. La sostituzione del prodotto sarà effettuata solo in caso la riparazione risulti impossibile o eccessivamente onerosa.

4. L'intervento di riparazione sarà effettuato al domicilio dell'utente, fatto salvo i casi d'impossibilità oggettiva o di forza maggiore.

5. La riparazione o sostituzione dei componenti e la sostituzione del prodotto stesso non estendono la durata della garanzia, che rimane quindi di 24 o 12 mesi dalla data di acquisto del prodotto originale.

6. Non sono coperti dalla presente garanzia: manopole, lampade, parti in vetro e in plastica, tubazioni e accessori, tutte le parti asportarli, tutte le parti estetiche e tutti i materiali soggetti ad usura (quali, ad esempio, guarnizioni in gomma, cinghie, manicotti ecc.).

7. BEKO declina ogni responsabilità per eventuali danni che possano derivare, direttamente od indirettamente, a persone e cose come conseguenza del mancato rispetto da parte dell'utente delle istruzioni incluse nell'apposito manuale allegato a ciascun prodotto ed in particolar modo delle istruzioni relative alla installazione, all'uso ed alla manutenzione del prodotto stesso.

8. La garanzia non è operativa e conseguentemente gli interventi di assistenza saranno effettuati a pagamento da parte dell'utente nei seguenti casi:

a. Danni al prodotto dovuti al trasporto o alla movimentazione del prodotto stesso.

b. Interventi di installazione e montaggio e tutte le eventuali regolazioni, come la registrazione delle porte nei frigoriferi e/o l'inversione dell'apertura, il livellamento dei prodotti, l'eliminazione delle staffe di fissaggio vasca, la sostituzione degli ugelli e la regolazione del minimo su cucine e piani cottura.

c. Malfunzionamenti derivanti da installazione errata, imperfetta o incompleta del prodotto, incluse l'errata connessione o errata erogazione dalle reti di alimentazione e la mancanza di allacciamento alla presa di terra.

d. Interventi da effettuarsi in spazi eccessivamente ristretti per poter operare sui prodotti, in luoghi con eccessiva o scarsa temperatura dell'ambiente, o su prodotti installati ad oltre mt. 2,50 da un piano di lavoro stabile, o in posizioni disagiate e pericolose, che non possano garantire l'incolumità dell'operatore come stabilito dalle norme di legge sulla sicurezza sul lavoro.

e. Danni al prodotto causati da agenti atmosferici (fulmini, terremoti, incendi, alluvioni, ecc.) o da circostanze esterne che non siano riconducibili a difetti di fabbricazione del prodotto.

f. Riparazioni, modifiche o manomissioni effettuate da persone non autorizzate dal produttore o comunque per cause non dipendenti dal prodotto.

g. Mancanza dei documenti fiscali di acquisto del prodotto, oppure se gli stessi risultano contraffatti o non inerenti al prodotto, o se il numero di matricola del prodotto risulta asportato, cancellato o manomesso.

h. Uso improprio del prodotto o uso diverso da quanto stabilito dal produttore.

i. Guasti e malfunzionamenti dovuti a uso improprio del prodotto e/o a mancanza di regolare manutenzione, incuria e negligenza (ad esempio, mancata pulizia batterie condensanti, fori di drenaggio, filtri di scarico e filtri di entrata acqua, mancata eliminazione corpi estranei, insufficiente pulizia dei piani di cottura, ecc.) e in generale tutte le circostanze esterne che non siano riconducibili a difetti di fabbricazione del prodotto.

Beko si riserva la facoltà di addebitare all'utente il costo dell'intervento di assistenza nei casi in cui non sia stato riscontrato il difetto lamentato dall'utente, o nei casi di generici problemi di funzionamento correlati a errata impressione dell'utente (problemi di asciugatura, rumorosità, difetti di lavaggio, eccessiva formazione di schiuma, nonché problemi di centrifuga, di raffreddamento, di riscaldamento, ecc.).

Nei casi sopra citati in cui la garanzia non è operativa, si intendono a pagamento anche tutti gli eventuali trasporti necessari per lo svolgimento degli interventi di assistenza.

Il Servizio Assistenza di BEKO è l'unico autorizzato a riparare i prodotti a marchio BEKO sulla base della presente garanzia convenzionale.

Durante e dopo il periodo di garanzia, vi consigliamo di rivolgervi sempre ai nostri centri di assistenza autorizzati. Per contattare il Centro di Assistenza Tecnica Autorizzato operante nella vostra zona chiamate il numero unico per l'Italia:

02.03.03 per i prodotti a marchio beko

02.06.06 per i prodotti a marchio GRUNDIG

Prima di contattare l'assistenza tecnica, al fine di agevolare la gestione della chiamata, è necessario avere a portata di mano il modello del prodotto e il documento fiscale di acquisto.

Масляный обогреватель

Руководство пользователя



RHO 8323 BT

Этот продукт подходит только для хорошо изолированных помещений или для переодического использования.

RU

01M-8507063200-2124-01

Сначала прочтите данное руководство по эксплуатации!

Уважаемый покупатель,

Благодарим Вас за то, что отдали предпочтение изделию Beko. Мы надеемся, что вы получите наилучшие результаты от его использования: прибор был изготовлен с обеспечением высокого качества на базе новейших технологий. Поэтому внимательно прочитайте данное руководство пользователя и все другие сопроводительные документы перед использованием устройства. Рекомендуется сохранить данный документ в качестве справочного пособия для дальнейшего использования. При передаче устройства какому-либо другому лицу приложите к нему руководство пользователя. Соблюдайте все предупреждения и информацию в руководстве пользователя.

Значения Символов

В различных разделах данного руководства пользователя используются следуюшие обозначения:

	Важная информация или полезные подсказки по использованию машины.
	Предупреждение о возникновении опасных ситуаций, представляюших угрозу жизни и имуществу.
	Предупреждение об опасности поражения электрическим током.
	Предупреждение об опасности пожара.
	Не покрывайте.

ПЕРЕРАБОТАННАЯ И ПЕРЕРАБАТЫВАЕМАЯ БУМАГА

Этот раздел включает инструкции по безопасности, которые помогут обеспечить зашиту от рисков личных травм или материальных убытков. Невыполнение этих инструкций приведет к аннулированию гарантии.

1.1 Общая безопасность

- Этот прибор соответствует международным стандартам безопасности.
- Дети старше 8 лет и лица с ограниченными физическими, сенсорными или умственными способностями или недостатком опыта и знаний, могут пользоваться этим устройством только под присмотром или после получения указаний по безопасному использованию и возможным рискам. Дети не должны играть с данным устройством. Очистка и обслуживание не должны производиться детьми без присмотра.
- Прибор предназначен для использования в домашних условиях и для схожих целей, например:
  – поварским персоналом в магазинах, офисах и других рабочих средах;
  – Фермы
  – Постояльцами в гостиницах и других жилых средах;
  – В заведениях типа «ночлег и завтрак».
- Детей в возрасте менее 3 лет следует держать под присмотром взрослых.
- Дети в возрасте от 3 до 8 лет могут включать/выключать устройство только в том случае, если оно установлено на своем предназначенном месте и они

получили надлежашее обучение или инструкции по безопасному использованию устройства и понимают связанные с этим риски.

Дети в возрасте от 3 до 8 лет не должны подключать, регулировать и очишать устройство или выполнять обслуживание пользователя.

- Не используйте этот обогреватель в непосредственной близости от ванны, душа или бассейна.
- **ОСТОРОЖНО:** Некоторые части этого продукта могут сильно нагреваться и вызывать ожоги. Особое внимание следует уделять местам, где находятся дети и уязвимые люди.
- Этот обогреватель заполнен определенным количеством специального масла. Ремонт, требуюший открытия емкости для масла, должен производиться только производителем или его сервисным агентом, которого следует контактировать в случае утечки масла. При утилизации обогревателя следует соблюдать правила по утилизации масла.
- Этот обогреватель не способен обеспечить точное управление температурой окружаюшей среды и, следовательно, не может быть использован как устройство для изоляции хранилиша, вешей, животных и растений.
- Этот обогреватель нагревается в процессе работы. Чтобы избежать ожогов, не допускайте прямого контакта голой кожи с горячими поверхностями. При перемешении обогревателя, если предусмотрены ручки, используйте их. Дер-

жите горючие материалы, такие как мебель, подушки, постельные принадлежности, бумага, одежда и занавеси, на расстоянии не менее 3 футов (0,9 м) от передней части обогревателя, а также держите их подальше от боковых и задних сторон.

- Необходима особая осторожность при использовании любого обогревателя детьми или инвалидами и при оставлении обогревателя включенным без присмотра.
- Всегда отключайте обогреватель, когда он не используется.
- Не используйте обогреватель с поврежденным шнуром или вилкой, а также после того, как он перестал работать должным образом, был поврежден или упал. Утилизируйте обогреватель или верните его в авторизованный сервисный центр для проверки и/или ремонта.
- Не использовать на открытом воздухе.
- Этот обогреватель не предназначен для использования в ванных комнатах, местах для стирки и подобных внутренних помещениях. Никогда не устанавливайте обогреватель там, где он может упасть в ванну или другой контейнер с водой.
- Не прокладывайте шнур под ковры. Не укрывайте шнур ковриками, дорожками или аналогичными покрытиями. Не прокладывайте шнур под мебель или бытовую технику. Убедитесь, что шнур не мешает движению и не подвергается риску зацепиться.

- Для отключения обогревателя нажмите кнопку выключения, а затем выньте вилку из розетки.
- Не вставляйте или не допускайте попадания чужих предметов в вентиляционные или вытяжные отверстия, так как это может вызвать электрический удар или пожар, или повредить обогреватель.
- Чтобы избежать возможного пожара, не загораживайте входы и выходы воздуха каким-либо образом. Не используйте на мягких поверхностях, таких как кровать, где отверстия могут быть заблокированы.
- Обогреватель имеет горячие и искряшиеся части внутри. Не используйте его в местах, где используются или хранятся бензин, краска или легковоспламеняющиеся жидкости.
- Используйте этот обогреватель только в соответствии с данным руководством. Любое другое использование, не рекомендованное производителем, может привести к пожару, электрическому удару или травме.
- Всегда подключайте обогреватели непосредственно к стенной розетке. Никогда не используйте с удлинительным кабелем или переносной электрической розеткой (розетка/удлинитель).

1.2 Соответствие директиве по отходам от электрического и электронного оборудования (WEEE) и утилизация отходов:

Этот продукт соответствует директиве WEEE EC (2012/19/EU). Данный прибор имеет классификационный знак для отработанного электрического и электронного оборудования (WEEE).



Этот знак указывает на то, что изделие нельзя выбрасывать вместе с другими бытовыми отходами по окончании срока службы. Использованное устройство необходимо вернуть в официальный пункт приема утилизируемых электрических и электронных устройств. Чтобы найти такие системы приема утиля, обратитесь в местные уполномоченные органы или к розничным продавцам, у которых было приобретено устройство. Каждое домашнее хозяйство выполняет важную роль в восстановлении и утилизации старого оборудования. Надлежащая утилизация отработанного устройства позволяет предотвратить возможные негативные последствия для окружающей среды и здоровья человека.

1.3 Соответствие требованиям Директивы RoHS

Приобретенное Вами изделие соответствует требованиям Директивы EU по ограничению вредных веществ (2011/65/EU). В нем не содержится вредных и запрещенных материалов, указанных в данной Директиве.

1.4 Информация об упаковке



Материалы упаковки устройства произведены из перерабатываемого сырья в соответствии с Национальными нормами по зашите окружаюшей среды. Запрешается выбрасывать упаковочные материалы вместе с бытовыми и другими отходами.

Отправьте их в пункты сбора упаковочных материалов, указанные местными органами власти.

1.5 Информация об использованных батареях



Данный символ на аккумуляторных батареях/аккумуляторах или на упаковке указывает на то, что батарею/аккумулятор нельзя утилизировать наряду с обычным бытовым мусором. Для некоторых аккумуляторов/батарей этот символ может быть дополнен химическим символом. Если аккумуляторы/батареи содержат более 0,0005% ртути или более 0,004% свинца, то указываются символы ртути (Hg) или свинца (Pb).

Аккумуляторы/батареи, в том числе не содержашие тяжелых металлов, нельзя утилизировать наряду с бытовыми отходами. Утилизация использованных батарей в соответствии с местными нормами. Узнайте применимые правила утилизации там, где вы живете.

1.6 Инструкции по батарейкам

1. Передвиньте крышку отсека для батареек, расположенную на задней стороне пульта дистанционного управления.
2. Выньте батарейки из отсека для батареек.
3. Вставьте две новые батарейки AAA 1,5 В в отсек для батареек, обрашая внимание на полярность (+ и -), отмеченную на батарейке и отсеке для батареек.
4. Закройте крышку отсека для батареек, убедитесь, что она зашелкнулась.
5. Закройте крышку отсека для батареек, убедитесь, что она зашелкивается.
6. Нельзя смешивать различные типы батарей либо комбинировать новые с использованными
7. Батарейки нужно размешать с соблюдением правильной полярности
8. Разряженные батарейки необходимо извлечь из устройства и утилизировать
9. Если устройство будет храниться без использования в течение длительного времени, извлеките батарейки.
10. Зажимы источника питания не должны быть короткозамкнутыми

2 Обзор

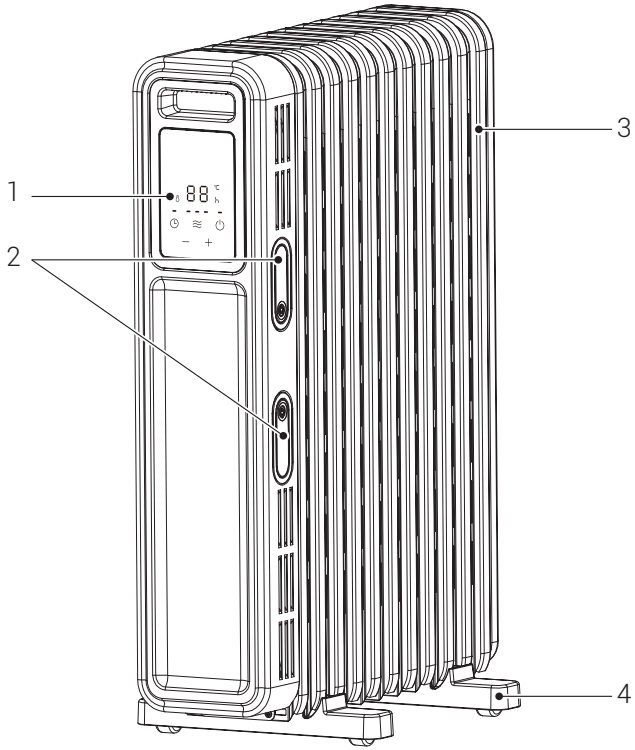

2.1 Элементы управления и детали

1. Панель управления
2. Обмотка шнура
3. Ребро
4. Сборка ножек

2.2 Технические данные

Напряжение **:** 220-240 В~

Частота : 50 Гц

Номинальная мощность : 2300 Вт

Класс электроизоляции: I

Выбираемая мошность		
Низкий уровень	Средний	Высокий уровень
1000 Вт	1300 Вт	2300 Вт

Возможны технические и дизайнерские изменения.

Значения, указанные на маркировке продукта или в печатных материалах, поставляемых с продуктом, являются значениями, полученными в лаборатории в соответствии с соответствующими стандартами. Такие значения могут изменяться в зависимости от использования продукта и условий окружающей среды.

2.3 Информационные требования для электрических местных обогревателей

Артикул	Символ	Значение	Ед.	Артикул	Ед.
Тепловая мощность				Тип тепловой мощности / контроля температуры в помещении (выберите один)	
Номинальная тепловая мощность	$P_{ном}$	0.962	кВт	Одноступенчатая тепловая мощность и отсутствие контроля температуры в помещении	[Нет]
Минимальная тепловая мощность	P_{min}	0.852	кВт	Две или более ручных ступени, без контроля температуры в помещении	[Нет]
Максимальная непрерывная тепловая мощность	$P_{max, c}$	0.962	кВт	с механическим термостатом комнатная температура	[Нет]
Потребляемая мощность				с электронным термостатом комнатная температура	[Да]
В выключенном режиме	P_o	N.A.	кВт	Электронный контроль температуры в помещении и дневной таймер	[Нет]
В режиме ожидания	P_{sm}	0.22	кВт	Электронный регулятор температуры в помещении плюс недельный таймер	[Нет]

В режиме бездействия	P_{idle}	0.25	кВт	Другие варианты управления (возможность выбора нескольких вариантов)	
В режиме бездействия	P_{nsm}	N.A.	кВт	Контроль комнатной температуры с функцией обнаружения присутствия	[Нет]
Режим ожидания с отображением информации или состояния			[Нет] %	Контроль комнатной температуры с обнаружением открытого окна	[Нет]
Сезонная энергоэффективность отопления помещений в активном режиме		91.5	η_{Son}	Опция контроля расстояния	[Нет]
				Адаптивное управление запуском	[Нет]
				Ограничение времени работы	[Да]
				Датчик с черной лампой	[Нет]
				Функции самообучения	[Нет]
				Ограничение времени работы	[Нет]

3 Инструкции по сборке

1. Переверните корпус электрического обогревателя вверх ногами так, чтобы дно было повернуто вверх.
2. Как показано на рисунке 1, выровняйте установочный жёлоб одной ножки сборки между вторым и третьим ребрами, затем нажмите вниз, чтобы зашёлкнуть её; Выровняйте установочный жёлоб другой ножки сборки между предпоследним и третьим ребрами, затем нажмите вниз, чтобы зашёлкнуть её.

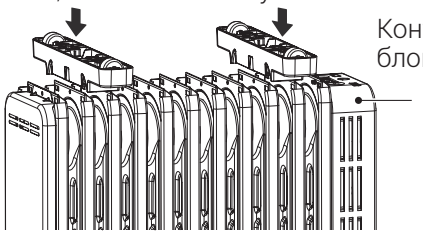

Рисунок 1

3. После того, как установка крепка, как на рисунке 2, проверьте, что всё в порядке, поставьте электрический обогреватель вертикально, чтобы колёса касались земли.

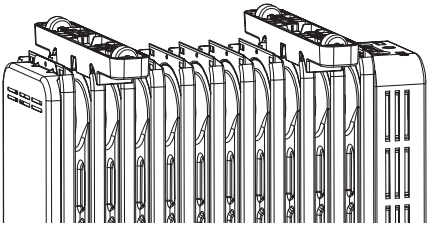

Рисунок 2

4 Эксплуатация

4.1 Проверка перед началом

1. Шнур питания не должен быть поврежден или оборван.
2. Пожалуйста, убедитесь, что номинальный ток розетки соответствует требованиям в таблице выше и оборудовано заземляющим устройством безопасности перед использованием; в противном случае замените розетку.

Перед первым использованием или повторным вставлением в розетку обращайте внимание на то, чтобы вилка и розетка хорошо соединялись.

4.2 Метод проверки

Вставьте вилку питания в розетку и начните использовать; через примерно полчаса выключите и выньте вилку. Проверьте, не нагрелись ли контакты вилки; если да (более 50°C), замените розетку, чтобы избежать перегрева вилки или даже возможного пожара из-за перегрева розетки из-за плохого контакта.

4.3 Панель управления

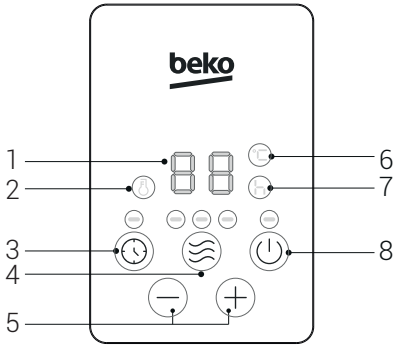

1. Светодиодный дисплей
2. Нагрев
3. Кнопка таймера
4. Клавиша режима
5. “ +/-” Клавиша
6. Температура
7. время
8. Клавиша включения/ожидания

4 Эксплуатация

	Описание функций	
1	⏻	• **<Работа/Ожидание>:** Вставьте шнур питания, звуковой сигнал «бип» прозвучит долго, нажмите клавишу питания "⏻" для входа в режим нагрева, а затем нажмите клавишу питания "⏻" для входа в режим ожидания. <Выключение>: В рабочем режиме нажмите клавишу питания "⏻" на панели управления для входа в режим ожидания, отключите шнур питания, дождитесь остывания всего обогревателя и установите его стабильно.
2	≋	• **<Выбор режима>:** Для рабочего состояния нажмите клавишу "≋" для выбора одного из режимов работы, таких как высокий, средний и низкий.
3	🕓	• **<Запланированная работа>:** Нажмите клавишу таймера "🕓" в режиме ожидания для входа в экран настройки запланированной работы. Нажмите клавишу "+" или "—" для установки запланированного времени, нажмите клавишу "+" или "—" на долго, чтобы быстро установить запланированное время, и запланированное время достигнет рабочего состояния обогревателя. • **<Запланированное ожидание>:** В рабочем режиме нажмите клавишу таймера "🕓" для входа в экран настройки запланированного ожидания. Нажмите клавишу "+" или "—" для установки времени ожидания, нажмите клавишу "+" или "—" на долго, чтобы быстро установить время ожидания, и запланированное время будет в ожидании в рабочем состоянии обогревателя. 1. Диапазон запланированного времени составляет 0-24 часа, и нажмите клавишу "+" или "—" каждый раз, чтобы увеличить или уменьшить на 1 час. Когда установленное значение равно 0 ч, нажмите клавишу "—", чтобы установить время на 24 ч. Когда установленное значение равно 24 ч, нажмите клавишу "+", и установленное время будет 0 ч. Когда установленное значение равно 0 ч, запланированное время отменяется. Когда установленное значение не равно 0 ч, запланированное время начинается. Установите время встречи, нажмите клавишу "🕓" или "≋", или без действий в течение 5 секунд, выйдите из режима запланированного времени. 2. Если время запланировано, нажмите кнопку питания "⏻", чтобы войти в режим ожидания и отменить запланированное время. 3. После запуска запланированного времени нажмите клавишу запланированного времени "🕓", чтобы проверить оставшееся время встречи и сбросить установленное время. В течение запланированного времени машина выключается или включается в режиме температурного контроля, и запланированное время всегда нормально и не подвержено простою. В случае отключения питания запланированное время сбрасывается.

4	+ —	**<Настройка температуры>:** В рабочем режиме удерживайте клавишу "+ " или "—" для установки температуры, удерживайте клавишу "+" или "— " для быстрой установки температуры; после установки температуры без действий в течение 5 секунд, выйдите из экрана установки температуры. **<Настройка таймера>:** Нажмите и удерживайте клавишу "+" или "—" для быстрой установки времени запланированного времени.

4.4 Функция запоминания

При повторном запуске машины она будет работать в соответствии с состоянием до последнего ожидания.

4.5 Функция защиты

Когда температура в помещении превышает 50°C в режиме ожидания или работы, все выходы отключаются, звуковой сигнал предупреждает 10 длинных сигналов, цифровой дисплей отображает "FF" и мигает с частотой 1 Гц в течение 75 секунд. Пока есть зашита, даже если температура в помешении меньше 50°C, работа или операция не может быть возобновлена, и операция может быть выполнена только после повторного отключения и включения питания.

5 Дистанционное управление

Диапазон управления пультом дистанционного управления: Пульт дистанционного управления может использоваться нормально в пределах 5 метров перед продуктом и под углом 30 градусов влево и вправо.

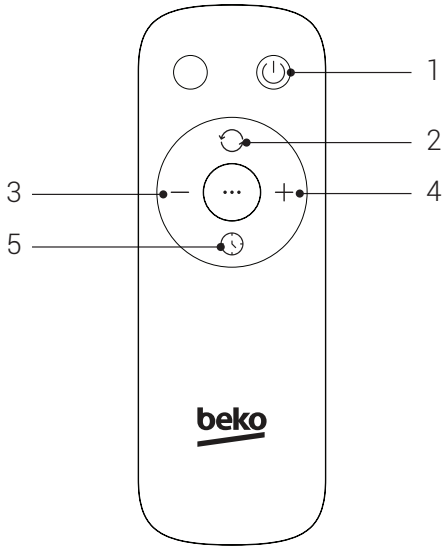

(Батарейка типа "AAA" 1,5 В)



5.1 Описание

1	Клавиша ВКЛ/ВЫКЛ
2	Клавиша режима
3	— клавиша
4	+ клавиша
5	Клавиша таймера

Пожалуйста, используйте марганцевые или шелочные батарейки типа "AAA" и не используйте неперерабатываемые батарейки.

6 Очистка и обслуживание

6.1 Очистка

Перед очисткой и сборкой вентилятор должен быть отключен.



ПРЕДУПРЕЖДЕНИЕ: Не используйте абразивные моющие средства или растворители, чтобы избежать царапин на поверхности. Не используйте следующее в качестве моющего средства: бензин, растворитель.

Рекомендуется чистить обогреватель хотя бы один раз за сезон работы, чтобы обеспечить оптимальный уровень производительности. ВСЕГДА ВЫКЛЮЧАЙТЕ ПЕРЕКЛЮЧАТЕЛЬ ПИТАНИЯ И ОТСОЕДИНЯЙТЕ ОБОГРЕВАТЕЛЬ ОТ СЕТИ ПЕРЕД УБОРКОЙ. Обязательно сохраняйте коробку для хранения вне сезона.

- Выключите обогреватель, отсоедините его от сети и дождитесь остывания.
- Используйте сухую ткань для очистки только внешних поверхностей обогревателя.
- Не используйте моющие средства или детергенты.
- Никогда не погружайте обогреватель в воду.
- Упакуйте обогреватель в оригинальную коробку и храните его в прохладном и сухом месте.



ПРЕДУПРЕЖДЕНИЕ: Этот обогреватель не способен обеспечить точное управление температурой окружающей среды и, следовательно, не может быть использован как устройство для изоляции хранилища.

6.2 Обращение и транспортировка

- Во время перемешения и транспортировки переносите прибор в оригинальной упаковке. Упаковка устройства зашишает его от физических повреждений.
- Не кладите тяжелые грузы на прибор или упаковку. Возможно повреждение прибора.
- Падение устройства может вывести его из строя или вызвать необратимые повреждения.

7 Устранение неполадок

Работа вашего устройства может привести к ошибкам и неисправностям. В следуюших таблицах содержатся возможные причины и замечания для устранения сообшения об ошибке или неисправности. Рекомендуется внимательно прочитать таблицу ниже, чтобы сэкономить ваше время и деньги, которые могут быть затрачены на вызов в сервисный центр.

Неисправность	Причина	Решение
Машина работает неправильно после установки	Шнур питания не вставлен либо причина в плохом контакте.	Убедитесь, что вилка правильно вставлена в розетку.
	Выключатель на корпусе не включен.	Включите выключатель на корпусе.

Производитель: “Arçelik A.S.”

Karaağaç Caddesi No: 2-6 Sütlüce, 34445, Турция

Сделано в Китае

Импортер на территории РФ/ Уполномоченное изготовителем лицо: ООО «БЕКО» Юридический адрес: 601021 Россия, Владимирская обл., Киржачский р-н, дер. Федоровское, ул. Сельская, д. 49

Дата производства включена в серийный номер продукта, указанный на этикетке, расположенной на продукте, а именно:

первые две цифры серийного номера обозначают год производства, а последние две – месяц.

Например, «10-05-100001» обозначает, что продукт произведен в мае 2010 года.

Действует только на территории РФ / Valid for Russian Federation only

beko

ГАРАНТИЯ 2 ГОДА

Адрес: Россия, 125040, г. Москва, вн.тер.г.муниципальный округ Беговой,
Ленинградский пр-кт, д. 15, стр. 10, этаж 4.
Телефон горячей линии 8-800-200-23-56 (Звонок бесплатный на всей территории России)
Режим работы: пн-пт с 07:00 до 21:00, сб-вс с 08:00 до 21:00 (Московское время)

Гарантийный талон серия **RUS** №

Модель ..... **Серийный номер** .....

Дата продажи .....
Компания .....
Подпись продавца .....

ПЕЧАТЬ

Дата установки .....
Компания .....
Подпись мастера .....

ПЕЧАТЬ

Покупатель ..... **Телефон** .....
Фамилия, Имя, Отчество

Изделие проверялось в присутствии покупателя;
Покупатель с условиями гарантии ознакомлен .....
Подпись Покупателя

Отрывные купоны гарантийного талона являются средством отчетности о выполнении сервисным центром гарантийных работ. Купон изымается из гарантийного талона после удовлетворения Ваших претензий.

beko

серия **RUS** №

Дата продажи .....

.....
ПЕЧАТЬ МАГАЗИНА

3

ГАРАНТИЯ 2 ГОДА

beko

серия **RUS** №

Дата продажи .....

.....
ПЕЧАТЬ МАГАЗИНА

2

ГАРАНТИЯ 2 ГОДА

beko

серия **RUS** №

Дата продажи .....

.....
ПЕЧАТЬ МАГАЗИНА

1

ГАРАНТИЯ 2 ГОДА

УСЛОВИЯ ГАРАНТИЙНОГО ОБСЛУЖИВАНИЯ

Уважаемый Покупатель!

Вы приобрели изделие производства компании, входящей в группу компании Arcelik. Изделие сертифицировано на соответствие международным стандартам, техническим регламентам и иным нормам, установленным действующим законодательством Российской Федерации и Евразийского экономического союза.

1. На территории РФ изготовитель устанавливает на изделия следующие гарантийные сроки:

На крупногабаритную и малогабаритную бытовую технику, на кондиционеры 2 года и срок службы 10 лет со дня передачи изделия (товара) потребителю (первому покупателю).

В случае отсутствия документа, подтверждающего факт продажи, эти сроки начинают исчисляться от даты производства изделия, которая может быть вычислена из серийного номера. Информация о том, как прочитать серийный номер содержится в Инструкции по эксплуатации.

2. Условия гарантии распространяются на изделия, использующиеся только для личных, семейных, домашних нужд, не связанных с осуществлением предпринимательской деятельности.

3. При покупке и установке изделия проследите, чтобы гарантийный документ был правильно заполнен, не имел исправлений и в нем были указаны: дата продажи, печать и подпись продавца, модель и серийный номер изделия, дата установки, название и печать фирмы-установщика.

4. Сохраняйте гарантийный документ, чек на проданное изделие и квитанцию на услуги по его установке (доставке), доработке водяных и электрических внутриквартирных коммуникаций, а также любые другие документы, относящиеся к гарантийному или иному техническому обслуживанию изделия.

5. При обнаружении недостатков в изделии в период гарантийного срока организация, осуществляющая ремонт (авторизованный сервисный центр), приступает к их устранению в кратчайшие сроки без необоснованных задержек. Гарантийный срок на замененные в гарантийный период комплектующие изделия и составные части истекает при окончании гарантийного срока на изделие в целом.

6. В отношении кондиционеров и сплит-систем, варочных поверхностей и иной встраиваемой техники выполнение гарантийных обязательств осуществляется после демонтажа изделий силами потребителя или специализированной организации.

7. В случае необходимости диагностики и ремонта изделия в помещении организации, осуществляющей ремонт (авторизованный сервисный центр), транспортировка изделия

осуществляется в соответствии с Законом РФ «О защите прав потребителей». В случае вызова специалиста для проверки качества изделия, в результате которой выявилось отсутствие недостатка или было выявлено, что недостатки возникли вследствие нарушения правил транспортировки, установки, эксплуатации изделия, действий третьих лиц или обстоятельств непреодолимой силы, диагностика изделия проводится бесплатно, а транспортные расходы оплачиваются потребителем по прейскуранту авторизованного сервисного центра. В случае отсутствия потребителя дома в момент прихода специалиста авторизованного сервисного центра к назначенному времени, при повторном вызове взимается плата за выезд специалиста по прейскуранту авторизованного сервисного центра.

Прежде чем вызвать специалиста авторизованного сервисного центра, внимательно прочитайте инструкцию по эксплуатации изделия.

8. Любые претензии по качеству изделия рассматриваются после предварительной проверки качества изделия представителем авторизованного сервисного центра.

9. Изготовитель не несет какой-либо ответственности за любой возможный ущерб, нанесенный потребителю, иным физическим, юридическим лицам в случае несоблюдения потребителем требований изготовителя, указанных в данных Условиях гарантийного обслуживания и Инструкции по эксплуатации.

Установка и подключение:

1. Изготовитель настоятельно рекомендует Вам доверить установку и подключение изделия специалистам авторизированных сервисных центров.
Для уточнения адреса и телефона актуального авторизированного сервисного центра Вам необходимо обратиться по номеру телефона горячей линии 8-800-200-23-56
Вы можете также обращаться в любую другую специализированную организацию, имеющую соответствующий сертификат на оказание подобных услуг.

2. Оплата работ по установке и подключению изделия происходит по прейскуранту авторизованного сервисного центра/ специализированной организации. Условия оплаты работ по установке и подключению регулируются действующим законодательством. Изготовитель не несет какой-либо ответственности за любой ущерб, нанесенный имуществу граждан вследствие установки и подключения, не соответствующих требованиям, указанным в инструкции по эксплуатации, и/или произведенных не уполномоченными на это лицами.

3. В случае нарушения требований изготовителя по установке и подключению, ответственность за причиненный ущерб несет лицо, проводившее эту работу.

Гарантийными не признаются случаи, в которых недостатки в изделии возникли вследствие:

1. Не соблюдения требований изготовителя, указанных в настоящих Условиях гарантийного обслуживания;

2. Не соблюдения потребителем правил установки, подключения, эксплуатации, хранения или транспортировки изделия, указанных в Инструкции по эксплуатации;

3. Ремонта не уполномоченными на то лицами, если такой ремонт повлек за собой нарушение в работе изделия;

4. Разборки изделия, изменения конструкции и других вмешательств, не предусмотренных инструкцией по эксплуатации;

5. Неисправностей и повреждений, вызванных экстремальными условиями и/ или действием непреодолимой силы (пожар, стихийные бедствия, и т. д.), а также эксплуатацией изделия в помещении с повышенной влажностью, температурой и т. д;

6. Повреждений техники или нарушений ее нормальной работы, вызванных животными или насекомыми, а также следами их жизнедеятельности;

7. Повреждений изделия или нарушений ее нормальной работы, вызванных сверхнормативными отклонениями параметров сети электро-, газо-, или водоснабжения от номинальных значений, а также нестабильной работой параметров вышеуказанных коммуникаций;

8. Использования изделия для предпринимательской деятельности и/или в непредусмотренных целях;

9. Повреждения или ухудшения функциональных характеристик изделия, вызванных использованием нестандартных и (или) некачественных расходных материалов, принадлежностей, средств бытовой химии, включая кислотосодержащие и абразивные чистящие или моющие средства, образованием на нагревательных элементах избыточного слоя накипи (при повышенной жесткости воды необходима обработка соответствующими составами), а также попаданием внутрь инородных предметов, остатков пищи, и механических примесей.

10. Внешних и внутренних механических повреждений изделия (царапины, трещины, сколы, потертости и прочие механические повреждения), возникших в процессе установки, эксплуатации или транспортировки изделия.

11. Термических и других подобных повреждениях, которые возникли в процессе эксплуатации.

12. Гарантия изготовителя не распространяется на изделия с удаленными или испорченными

табличками, содержащими идентификационный и серийный номер изделия.

13. Гарантия изготовителя не распространяется на косметические дефекты, не влияющие на потребительские свойства изделия, а также на расходные материалы, подверженные естественному износу (фильтры, прокладки, уплотнения, сальники, резиновые шланги, декоративные накладки, электрические лампы, аэраторы, элементы питания и др. в том числе на перемещаемые вручную пластиковые, стеклянные и металлические детали).

14. Изготовитель не несет какой-либо ответственности за любой возможный ущерб, нанесенный потребителю, физическим, юридическим лицам, в случае касания задней стенки прибора стояков отопления, газовых труб, металлических элементов и т. п., несоблюдения потребителем требований изготовителя, указанных в настоящих Условиях гарантийного обслуживания, и в Инструкции по эксплуатации.

15. По истечении гарантийного срока рекомендуется не реже одного раза в 1 год обращаться в авторизованный сервисный центр для проверки качества вашего изделия. Диагностика оплачивается владельцем по прейскуранту авторизованного сервисного центра.

16. Изготовитель не рекомендует использовать изделие за пределами установленного срока службы. Обеспечив правильную утилизацию данного изделия, Вы поможете предотвратить потенциальные негативные последствия для окружающей среды и здоровья человека, которые могли бы иметь место в противном случае.

Май жылытқыш

Пайдаланушы нұсқаулығы



RHO 8323 BT

Бұл өнім тек жақсы оқшауланған кеністіктерде қолдануға немесе кездейсоқ пайдалануға ғана арналған.

KZ

01M-8507063200-2124-01

Алдымен, осы пайдаланушы нұсқаулығын оқыңыз!

Құрметті тұтынушы!

Beko өнімін таңдағаныңыз үшін рақмет. Жоғары сапалы және заманауи технологиямен жасалған өніміңізді пайдаланудан үздік нәтижелер аласыз деп үміттенеміз. Сондықтан өнімді пайдалану алдында, осы пайдаланушы нұсқаулығын және барлық басқа ілеспе құжаттарды мұқият оқып шығыңыз және болашақта пайдалану үшін анықтама ретінде сақтаңыз. Егер өнімді басқа біреуге берсеңіз, пайдаланушы нұсқаулығын да бірге беріңіз. Пайдаланушы нұсқаулығындағы барлық ескертулер мен ақпаратты орындаңыз.

Таңбалардың мағыналары

Осы нұсқаулықтың әртүрлі бөлімінде келесі таңбалар пайдаланылады:

	Пайдалану туралы маңызды ақпарат немесе пайдалы кеңестер.
	Өмірге және мүлікке қауіп төндіретін қауіпті жағдайлар туралы ескерту.
	Электр тоғының соғуы туралы ескерту.
	Өрт қаупі туралы ескерту.
	Оны ештеңемен жаппаңыз.

ҚАЙТА ӨҢДЕЛГЕН ЖӘНЕ ҚАЙТА ӨҢДЕУГЕ ЖАРАМДЫ ҚАҒАЗ

1 Қауіпсіздік және қоршаған орта туралы маңызды нұсқаулар

Бұл бөлімде жарақаттанудың және мүліктің зақымдануының алдын алуға көмектесетін қауіпсіздік нұсқаулары ұсынылған. Бұл нұсқауларды орындамау кепілдіктің жойылуына әкеледі.

1.1 Жалпы қауіпсіздік

- Бұл құрылғы халықаралық қауіпсіздік талаптарына сәйкес келеді.
- Бұл құрылғыны бақылауда немесе құрылғыны қауіпсіз пайдалану туралы нұсқаулармен таныс болса және одан келетін қауіпті түсінген жағдайда, 8 немесе одан жоғары жастағы балалар және физикалық, сезім органдары немесе ақыл-ой қабілеттері шектеулі немесе тиісті тәжірибеге және білімге ие емес адамдар пайдалануы мүмкін. Балалар құрылғымен ойнамауы тиіс. Тазалау және техникалық қызмет көрсету сияқты жұмыстарды балалар ересектердің қадағалауынсыз орындамауы керек.
- Бұл құрылғы үйде және келесіге ұқсас жағдайларда пайдалануға арналған:
  - Дүкендердегі, кеңселердегі және басқа жұмыс орталарындағы қызметкерлердің ас бөлмелері;
  - Фермалық үйлері
  - Қонақ үйлердегі және басқа да тұратын жерлердегі клиенттер тарапынан;
  - Төсек және таңғы ас түріне жататын орталар.

1 Қауіпсіздік және қоршаған орта туралы маңызды нұсқаулар

- 3 жасқа дейінгі балаларды қадағалау мүмкін болмаса, оларды құрылғыдан алшақ ұстау керек.
- 3 жастан асқан және 8 жасқа дейінгі балалар құрылғыны қосу/өшіру үшін құрылғы қалыпты жұмыс күйіне орнатылуы және тиісті жерге орналастырылуы қажет, ал балалар құрылғыны қауіпсіз пайдалану және одан туындайтын қатерлер жөнінде нұсқаулар алып, қадағаланып отыруы керек.

  3 жастан асқан және 8 жасқа дейінгі балаларға құрылғыны қосуға, реттеуге және тазалауға, сондай-ақ оған техникалық қызмет көрсетуге тыйым салынады.
- Бұл жылытқышты ваннаға, душқа немесе бассейнге жақын жерде пайдаланбаңыз.
- **АБАЙЛАҢЫЗ:** Бұл өнімнің кейбір бөліктері қатты қызып, күйік тудыруы мүмкін. Балалар мен осал адамдар орналасқан жерлерге ерекше назар аудару керек.
- Бұл жылытқышқа арнайы майдың нақты мөлшері құйылады. Май ыдысын ашуды қажет ететін жөндеу жұмыстарын тек өндіруші немесе оның қызмет көрсету агенті жүргізіп, оған майдың кемуі туралы хабарлау қажет. Жылытқышты сынықққа тапсыру кезінде майды қайта өңдеу ережелерін сақтаңыз.
- Бұл жылытқыш қоршаған ортаның температурасын дәл басқара алмайды, сол себепті оны қоймаларды, заттарды, жануарларды

және өсімдіктерді оқшаулайтын құрылғы ретінде пайдалануға болмайды.

- Пайдалану кезінде бұл құрылғы ысиды. Күйіп қалмас үшін ыстық беттерді қорғаныссыз ұстамаңыз. Бұл жылытқышты тұтқаларынан (бар болса) ұстап жылжытыңыз. Жиһаз, жастықтар, төсек-орын жабдығы, қағаздар, киім және перделер сияқты жанғыш заттарды жылытқыштың алдынан кемінде 3 фут (0,9 м) қашықтықта орналастырыңыз және оларды жылытқыштың бүйір және артқы қабырғаларына тигізбеңіз.
- Жылытқыш балалармен және мүмкіндігі шектеулі адамдармен немесе олардың жанында пайдаланған кезде, сондай-ақ қосулы жылытқыш қараусыз қалған жағдайларда ерекше сақ болу керек.
- Жылытқыш пайдаланылмаған жағдайда оны әрдайым желіден ажыратыңыз.
- Сымы/ашасы зақымдалған жылытқышты немесе істен шыққан, құлаған және қандай да бір жолмен бұзылған жылытқышты пайдаланбаңыз. Жылытқышты тастаңыз немесе оны тексеру және/немесе жөндеу үшін уәкілетті қызмет көрсету орталығына қайтарыңыз.
- Сыртта пайдалануға болмайды
- Бұл жылытқыш жуыну бөлмелерінде, кір жуатын бөлмелерде және ұқсас жабық жерлерде пайдалануға арналмаған. Ваннаға немесе басқа су

ыдысына құлап кету ықтималдығы бар жерлерге жылытқышты қоймаңыз.

- Сымды кілем асты өткізбеңіз. Сымды кілемдермен, төсеніштермен немесе басқа да ұқсас жабындармен жаппаңыз. Сымды жиһаздың немесе тұрмыстық техниканың астынан өткізбеңіз. Сымды жүргін бөліктен және оған сүрініп кету мүмкін жерлерден алшақ орналастырыңыз.
- Жылытқышты өшіру үшін <Өшіру>түймесін басыңыз, содан кейін ашаны розеткадан суырыңыз.
- Желдеткіш немесе сорғыш саңылауларға бөгде заттарды салмаңыз/кіруіне жол бермеңіз, себебі бұл электр тоғының соғуына/өртке әкелуі және жылытқышты зақымдауы мүмкін.
- Ықтимал өрттің алдын алу үшін ешқашан ауа тартатын немесе шығаратын құбырларды жаппаңыз. Құрылғының саңылаулары бітеліп қалуы мүмкін жұмсақ беттерде, мысалы төсекте қолданбаңыз.
- Жылытқыштың ішінде ыстық, доға тәрізді немесе ұшқындаған бөлшектер бар. Оны бензин, бояу немесе жанғыш сұйықтықтар пайдаланылатын немесе сақталатын жерлерде қолданбаңыз.
- Бұл жылытқышты тек осы нұсқаулықта сипатталғандай пайдаланыңыз. Өндіруші ұсынған мақсаттан тыс кез келген басқа пайдалану өртке, электр тоғының соғуына немесе жарақатқа әкелуі мүмкін.

1 Қауіпсіздік және қоршаған орта туралы маңызды нұсқаулар

- Жылытқыштарды әрқашан тікелей розеткаға жалғаңыз. Ешқашан ұзартқыш сыммен немесе тасымалды желі бейімдегішімен (розетка/ұзартқыш сым) пайдаланбаңыз.

1.2 WEEE қоқыс өнімін қоқысқа лақтыру туралы директиваның талаптарына сай:

Бұл өнім EU WEEE директивасының (2012/19/EU) талаптарына сай. Бұл өнімде электр және электронды жабдықтардың (WEEE) қалдықтарын жіктеу белгісі бар.



Бұл таңба бұл өнімді қызмет көрсету мерзімі біткенде басқа тұрмыстық қоқыспен бірге қоқысқа лақтыруға болмайтынын көрсетеді. Пайдалануға жарамайтын құрылғыны электр және электрондық құрылғыларды қайта өңдеуге арналған ресми жинау нүктесіне жіберу керек. Бұл жинау жүйелерін табу үшін жергілікті билік органдарына немесе өнімді сатқан дүкенге хабарласыңыз. Әрбір үй шаруашылығы ескі құрылғыларды қалпына келтіруде және кәдеге жаратуда маңызды рөл атқарады. Пайдалануға жарамайтын құрылғыны қоқысқа тиісті түрде лақтыру қоршаған ортаға және адамдардың денсаулығына ықтимал теріс салдарларды болдырмайды.

1.3 RoHS директивасының талаптарына сәйкестік

Сатып алынған өнім EU RoHS директивасының (2011/65/EU) талаптарына сай. Ол директивада көрсетілген зиянды және тыйым салынған материалдарды қамтымайды.

1.4 Орауыш туралы ақпарат



Өнімнің орауыш материалдары ұлттық қоршаған орта туралы ережелерге сай қайта өңдеуге болатын материалдардан жасалған. Орама материалдарын тұрмыстық немесе басқа қоқыстармен бірге лақтырмаңыз.

Оларды жергілікті билік органдары белгілеген орауыш материалды жинау орындарына апарыңыз.

1.5 Пайдаланылған батареяларға қатысты ақпарат



Қайта зарядталатын батареялардағы / аккумуляторлардағы немесе қаптамадағы бұл таңба қайта зарядталатын батареяны/батареяны кәдімгі тұрмыстық қоқыспен бірге тастауға болмайтынын білдіреді.

1 Қауіпсіздік және қоршаған орта туралы маңызды нұсқаулар

Кейбір қайта зарядталатын батареяларда/аккумуляторларда бұл таңбаға химиялық таңба қосылуы мүмкін. Қайта зарядталатын батареяларда/аккумуляторларда 0,0005% асатын сынап немесе 0,004% асатын қорғасын болса, сынап (Hg) немесе қорғасын (Pb) таңбалары белгіленеді.

Қайта зарядталатын батареяларды/аккумуляторларды, соның ішінде ауыр металдары жоқ батареяларды тұрмыстық қалдықтармен бірге тастауға болмайды. Пайдаланылған батареяларды әрқашан жергілікті қоршаған орта талаптарына сәйкес кәдеге жаратыңыз. Сіз тұратын жердегі ағымдағы кәдеге жарату ережелерін тексеріңіз.

1.6 Батареяларды пайдалану нұсқаулары

1. Қашықтан басқару пультінің артқы жағында орналасқан батарея бөлімінің қақпағын ашыңыз.
2. Батареяларды батарея бөлімінен шығарыңыз.
3. Батареялар мен батарея бөлімінде белгіленген полярлыққа (+ және -) назар аудара отырып, екі жаңа 1,5 В AAA батареясын батарея бөліміне салыңыз.
4. Батарея бөлімінің қақпағын жауып, оның бекітілгеніне көз жеткізіңіз.
5. Қайта зарядталмайтын батареяларды қайта зарядтау мүмкін емес
6. Әртүрлі типті батареяларды немесе жаңа және пайдаланылған батареяларды бірге пайдаланбаңыз.
7. Батареялар дұрыс полярлықты сақтай отырып салынуы керек
8. Пайдаланылған батареяларды құрылғыдан шығарып, қауіпсіз түрде кәдеге жарату керек
9. Құрылғы ұзақ уақыт бойы пайдаланылмаса, батареялар алынып тасталады
10. Қуат клеммаларының қысқа тұйықталуына жол бермеңіз

2 Бөлшек суреті

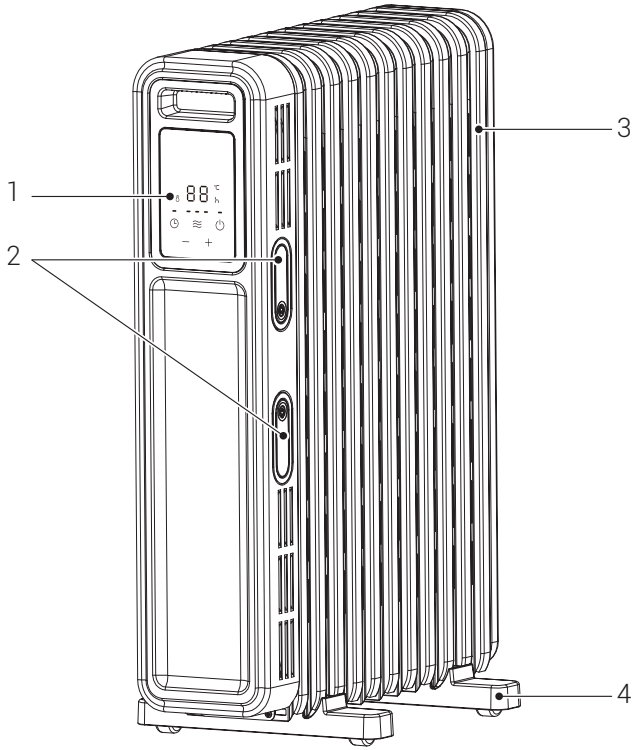

2.1 Басқару элементі және бөлшектер

1. Басқару тақтасы
2. Сым орамасы
3. Қыр
4. Аяқтар жинағы

2.2 Техникалық деректер

Кернеу **:** 220-240 В~

Жиілік 50 Гц

Номиналды кернеу: 2300 Вт

Электр оқшаулау санаты: I

Қуатты реттеу ауқымы (Вт)		
Төмен	Орташа	Жоғары
1000 Вт	1300 Вт	2300 Вт

Техникалық және дизайнерлік өзгерістер қалдырылды.

Құрылғыдағы таңбалауда немесе құрылғыға қоса берілетін баспа материалдарында көрсетілген мәндер қолданыстағы стандарттарға сәйкес зертханада алынған мәндер болып табылады. Бұл мәндер өнімнің жұмыс жағдайына және қоршаған ортаға байланысты өзгеруі мүмкін.

2 Бөлшек суреті

2.3 Жергілікті электр жылытқыштарына қойылатын ақпарат талаптары

Элемент	Символ	Мәні	Бірлік	Элемент		Бірлік
Жылу қуаты				Жылу шығару түрі / бөлме температурасына бақылау (біреуін таңдаңыз)		
Номиналды жылу шығару	$P_{ном}$	0.962	кВт	Бір деңгейлі жылу шығару және бөлме температурасын бақылау жоқ		[жоқ]
Минималды жылу шығару (шамамен)	P_{min}	0.852	кВт	Қолмен басқарылатын екі немесе одан да көп деңгей, бөлме температурасын бақылау жоқ		[жоқ]
Максималды тұрақты жылу шығару	$P_{max, c}$	0.962	кВт	Қолмен басқарылатын екі немесе одан да көп деңгей, бөлме температурасын бақылау жоқ		[жоқ]
Қуат тұтыну				Электронды бөлме температурасына бақылаумен		[иә]
Өшіру күйіндегі қуат тұтыну	P_o	N.A.	кВт	Электронды бөлме температурасы бақылауы — күн таймері қосымша	Плюс	[жоқ]
Күту режиміндегі қуат тұтыну	P_{sm}	0.22	кВт	Электронды бөлме температурасы бақылауы — апта таймері қосымша	Плюс	[жоқ]
Бос режимдегі қуат тұтыну	P_{idle}	0.25	кВт	Басқа басқару параметрлері (бірнешеуін таңдау мүмкін)		

2 Бөлшек суреті

Желілік күту режиміндегі қуат тұтыну	P_{nsm}	N.A.	кВт	Қатысуды анықтаумен бөлме температурасы бақылауы	[жоқ]
Дисплей ақпараты немесе күйін көрсетуі бар күту режимі			N.A.	Бөлме температурасы бақылауы — ашық терезені анықтау мүмкіндігімен	[жоқ]
Белсенді режимдегі маусымдық жылытудың энергия тиімділігі	η_{Son}	91.5	%	Қашықтан басқару мүмкіндігі	[жоқ]
				Бейімделетін іске қосу басқаруы	[жоқ]
				Жұмыс уақытын шектеу	[иә]
				Қара шам (black bulb) сенсоры	[жоқ]
				Өзін-өзі үйрету функциясы	[жоқ]
				Бақылау дәлдігі	[жоқ]

Ескерту:
Электрлік жергілікті жылытқыштар үшін жарияланған маусымдық жылу беру энергия тиімділігі ηS,on қондырғының номиналды жылу шығару көрсеткішіндегі өлшенген мәннен жоғары болмауы керек.

3 Құрастыру нұсқаулары

1. Электр жылытқышының корпусын төңкеріп қойыңыз.
2. 1-суретте көрсетілгендей, бір аяқ жинағының орнату саңылауын екінші және үшінші қырлардың арасына туралаңыз, содан кейін оны бекіту үшін төмен қарай басыңыз; Басқа аяқ блогының бекіту саңылауын екіншіден соңғы және үшінші қырлардың арасына туралаңыз, содан кейін оны бекіту үшін төмен қарай басыңыз.

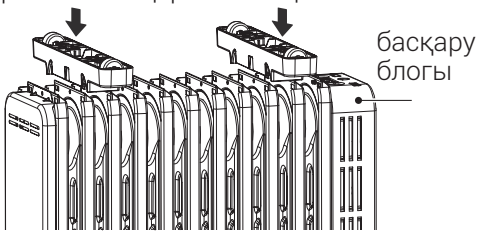

1-сурет

3. 2-суретте көрсетілгендей орнатқаннан кейін электр жылытқыштың дұрыс орнатылғанын және дөңгелегі жерге тиіп тұрғанын тексеруге болады.

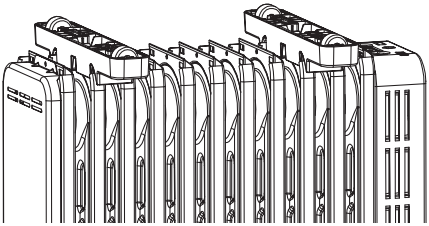

2-сурет

4 Жұмыс барысы

4.1 Пайдаланбай тұрып тексеру

1. Қуат сымы зақымдалмауы немесе бұзылмауы керек.
2. Пайдаланар алды розетканың номиналды тоғы жоғарыдағы кестедегі талаптарға сәйкес келетініне және оның қорғаныштық жерге тұйықтау құрылғысымен жабдықталғанына көз жеткізіңіз.; әйтпесе, розетканы ауыстырыңыз.

Машинаны алғаш рет пайдаланған немесе розеткаға қайта қосқан кезде, ашаның розеткаға жақсы жалғанғанына назар аударыңыз.

4.2 Тексеру әдісі

Ашаны розеткаға жалғаңыз да, пайдалануды бастаңыз; шамамен жарты сағаттан кейін құрылғыны өшіріп, ашасын суырыңыз. Аша түйіспелерінің қызғанын тексеріңіз; егер розетканың температурасы 50°C-тан асса, ашаны өртеп жібермеу немесе нашар жалғанудың нәтижесінде розетка қызып, өрт пайда болмас үшін розетканы ауыстырыңыз.

4.3 Басқару тақтасы

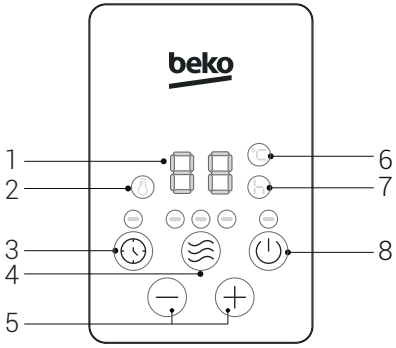

1. LED дисплей
2. Жылыту
3. Таймер пернесі
4. Режим пернесі
5. < +/- > пернесі
6. Температура
7. Сағат
8. Қосу/күту режимі пернесі

4 Жұмыс барысы

	Функция сипаттамасы	
1	⏻	• **<Жұмыс/Күту режимі>:** Қуатты қосыңыз, содан кейін дыбыстық сигнал естіледі. Жылытқыштың жұмыс күйіне өту үшін <⏻> қуат пернесін басыңыз, содан кейін күту режиміне ауысу үшін <⏻> қуат пернесін басыңыз. <Өшіру>: Машина жұмыс істеп тұрғанда күту режиміне өту үшін басқару тақтасындағы <⏻> қуат пернесін басып, ашаны розеткадан суырып, машина толықтай суығанын күтіңіз және жылытқышты тұрақты етіп қойыңыз.
2	≋	• **<Режим таңдау>:** Машина жұмыс істеп тұрғанда <≋> пернесін басып, келесі жұмыс режимдерінің бірін таңдаңыз: жоғары деңгей, орташа деңгей және төмен деңгей.
3	🕒	• **<Кейіннен іске қосу>:** Кейіннен іске қосу экранына өту үшін күту режимінде <🕒> таймер пернесін басыңыз. Іске қосу уақытын орнату үшін <+> немесе <+> пернесін басыңыз, ал уақытты жылдам орнату үшін <+> немесе <+> пернесін басып тұрыңыз. Кейін жоспарланған уақытта машина іске қосылады. • **<Кейіннен күту режиміне өту>:** Машина жұмыс істеп тұрғанда кейіннен күту режиміне өту параметрінің экранына өту үшін <🕒> таймер пернесін басыңыз. Жоспарланған уақытты орнату үшін <+>немесе <—> пернесін басыңыз, ал уақытты жылдам орнату үшін <+> немесе <—> пернесін басып тұрыңыз. Кейін жоспарланған уақытта машина күту күйіне ауысады. 1. Жоспарлау ауқымы – 0~24 сағат. 1 сағатқа кейін немесе ерте ету үшін әр жолы <+> немесе <—> пернесін басыңыз. 0H мәні орнатылса, уақытты 24H етіп орнату үшін <—> пернесін басыңыз. 24H мәні орнатылса, <+> түймесін басыңыз, сонда орнату уақыты 0H болады. Орнатылған мән 0H болса, жоспарлау жойылады. Орнатылған мән 0H болмаса, жоспарлау іске қосылады. Жоспарланған уақытты орнатыңыз, <🕒> немесе <≋> таймер пернесін басыңыз немесе жоспарлау режимінен шығу үшін 5 секунд бойы әрекет етпеңіз. 2. Жоспарланған уақыты орнатылған болса, күту режиміне өту және жоспарлауды жою үшін <⏻» қуат түймесін басыңыз. 3. Жоспарлау басталғаннан кейін <🕒> жоспарлау пернесін басып, орнатылған уақытты тексеріңіз және жоспарлау уақытын қалпына келтіріңіз Жоспарланған уақытта машина тоқтайды немесе температурасы бақыланып, іске қосылады және жоспарланған уақыт әрқашан қалыпты және кідіріссіз өтеді. Жоспарланған уақыт ішінде ол қуат өшірілген жағдайда тазартылады.
4	+ —	**<Температураны орнату>:** Машина жұмыс істеп тұрғанда температураны орнату үшін <+> немесе <—> пернесін ұстап тұрыңыз, температураны жылдам орнату үшін <+> немесе <—> түймесін ұстап тұрыңыз; температураны орнатқаннан кейін, 5 секунд бойы әрекет етпей, температураны орнату экранынан шығыңыз. **<Таймерді орнату>:** Жоспарлау уақытын жылдам орнату үшін <+> немесе <—> түймесін басып тұрыңыз.

4.4 Жад функциясы

Қайта іске қосылған кезде машина күту режиміне дейінгі соңғы күйге сәйкес жұмыс істейді.

4.5 Қауіпсіздікті қамтамасыз ету функциясы

Егер күту немесе жұмыс режимінде іштегі температура 50°C-тан асса, барлық құрылғылар өшеді, 10 ұзын дыбыстық сигнал беріледі, сандық экранда <FF> жазуы көрсетіліп, 75 секунд бойы 1 Гц жиілігімен жыпылықтайды. Қорғаныс бар кезде қоршаған орта температурасы 50°C-тан төмен болса да, жұмысты немесе пайдалануды жалғастыру мүмкін болмайды. Әрекеттерді қуатты өшіріп, қайта қосқаннан кейін ғана орындауға болады.

5 Қашықтан басқару

Қашықтан басқару құралының басқару ауқымы Қашықтан басқару құралын өнімнің алдында 5 метр қашықтықта және солға және оңға 30 градус бұрышта пайдалануға болады.

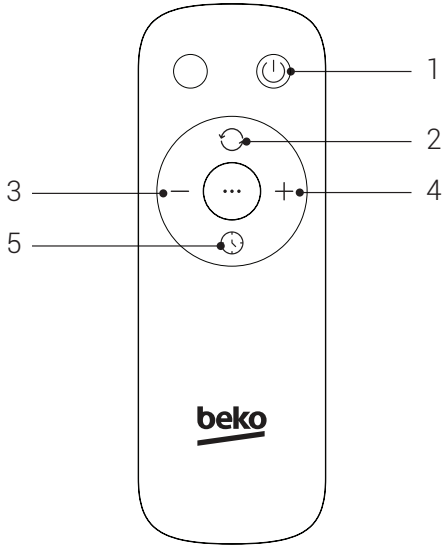

(AAA батареясы 1,5 В)

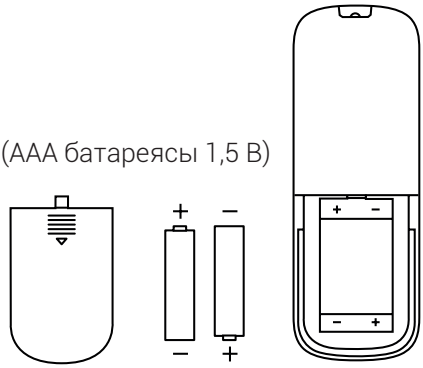

5.1 Сипаттама

1	ON/OFF (Қосу/Өшіру) пернесі
2	Mode (Режим) пернесі
3	— пернесі
4	+ пернесі
5	Timer (Таймер) пернесі

<AAA> типті марганец/сілтілі батареяны пайдаланыңыз. Қайта өңделмейтін батареяларды пайдаланбаңыз.

6 Тазалау және техникалық қызмет көрсету

6.1 Тазалау

Тазалау және жинау алдында желдеткішті желіден ажырату керек.



ЕСКЕРТУ: Бетке қандай да бір сызат түсірмеу үшін абразивті жуғыш заттарды немесе еріткіштерді пайдаланбаңыз. Тазартқыш зат ретінде бензин, еріткіш пайдаланбаңыз.

Өнімділіктің оңтайлы деңгейін қамтамасыз ету үшін жылытқышты пайдалану маусымында кемінде бір рет тазалау ұсынылады. ТАЗАЛАМАС БҰРЫН ЖЫЛЫТҚЫШТЫ ӘРДАЙЫМ ӨШІРІП, ЖЕЛІДЕН АЖЫРАТЫҢЫЗ. Өліара уақытта құрылғыны сақтау үшін оның қорабын ұмытпай алып қойыңыз.

- Жылытқышты <OFF> күйіне қойыңыз, ашаны розеткадан суырыңыз және құрылғының суығанын күтіңіз.
- Жылытқыштың тек сыртқы беттерін тазалау үшін құрғақ шүберекті пайдаланыңыз.
- Тазартқыш және жуғыш заттарды қолданбаңыз.
- Жылытқышты ешқашан суға батырмаңыз.
- Жылытқышты бастапқы қорапқа салып, оны құрғақ және салқын жерде сақтаңыз



ЕСКЕРТУ: Бұл жылытқыш қоршаған ортаның температурасын дәл басқара алмайды, сол себепті оны қоймаларды оқшаулайтын құрылғы ретінде пайдалануға болмайды.

6.2 Өңдеу және тасымалдау

- Тасымалдау немесе жылжыту кезінде құрылғыны бастапқы қаптамасында алып жүріңіз. Құрылғының қаптамасы оны физикалық зақымданудан қорғайды.
- Ауыр жүктерді құрылғыға немесе қаптамаға салмаңыз. Құрылғы зақымдалуы мүмкін.
- Құрылғының құлауы оның тиісті түрде жұмыс істемеуіне немесе қайтымсыз зақым келтіруі мүмкін.

7 Ақауларды жою

Құрылғыны пайдалану қателер мен ақауларға әкелуі мүмкін. Келесі кестелерде қате немесе ақау себептері мен оларға қатысты хабарды кетірудің ықтимал нұсқаулары берілген. Қызмет көрсету орталығына жүгіну кезінде қажет болуы мүмкін уақыт пен ақшаңызды үнемдеу үшін төмендегі кестені мұқият қарап шығу ұсынылады.

Мәселе	Себеп	Шешім
Орнатудан кейін машина дұрыс жұмыс істемейді	Қуат сымы қосылмаған немесе нашар жалғанған.	Ашаның розеткаға дұрыс тығылғанына көз жеткізіңіз.
	Корпустағы қосқыш қосылмаған.	Корпустағы қосқышты қосыңыз.

Өндіруші: “Arçelik A.S.”
Karaağaç Caddesi No: 2-6 Sütlüce, 34445, Турция
Қытайда жасалған

Импорттаушы Қазақстанда:
ТОО "BEKO CENTRAL ASIA (БЕКО ЦЕНТРАЛ АЗИЯ)“
Әбіш Кекілбайұлы көшесі, 34, БО "Capital Tower", 10 қабат, 050060 Алматы, Қазақстан

Құрметті Сатып алушы!

БЕКО сауда маркасының бұйымын таңдағаныңыз үшін алғыс білдіреміз.

БЕКО ірі тұрмыстық техникаға тұтынушыға тапсырған күннен бастап 10 (он) жыл ресми қызмет көрсету мерзімін белгілейді. Өзге тұрмыстық техникаға, теледидарларға, аудио-видео және радио аппаратураларға, тұрмыста қолдануға арналған кондиционерлерге пайдалану жөніндегі нұсқаулықты ұстанған жағдайда, 5 (бес) жыл ресми қызмет көрсету мерзімін белгілейді. **БЕКО** өнімдерінің жоғары сапасын, берiктiгi мен қауіпсіздік дәрежесін ескерсек, өнімнің қызмет көрсету мерзімі ресми пайдалану мерзімінен едәуір ұзарады. Белгілі бір мемлекетке сатуға арналған **БЕКО** өнімі сол мемлекеттің пайдалану жөніндегі талаптарына негізделе отырып жасалған. Осыған көз жеткізу үшін бұйым мен бұйымның орамындағы ресми белгілердің сәйкестігін тексеруіңізді сұраймыз. Егер қандай да бір сұрақтар туындайтын болса, Сізден міндетті түрде **БЕКО** қызмет көрсету орталығына хабарласуыңызды сұраймыз. Қызмет көрсету орталығының мекенжайы мен телефон нөмірлерін кепілдік талонына берілген қосымшадан көре аласыз (Қазақстан Республикасы аумағында телефон соғу тегін). Осы кепілдік талонымен **БЕКО**, егер де бұйымда кемшіліктер анықталған жағдайда, тұтынушының құқығын қорғау бойынша заңмен әрекет етілетін тұтынушы талаптарын қанағаттандыру бойынша өзіне міндеттемелерді қабылдауын растайды. Алайда, **БЕКО** компаниясы тұтынушы төменде аталған талаптарды орындамаған жағдайда кепілдіктен, сондай-ақ бұйымға тегін қызмет көрсетуден бас тарту құқығын өзіне қалдырады. Кепілдік міндеттемелер мен тегін қызмет көрсету талаптары тұтынушылардың құқықтарын қорғау жөніндегі заңнама аясында әрекет етеді.

Кепілдік міндеттемелері мен тегін қызмет көрсету талаптары:

1. Өндірушінің кепілдік талаптары мен уәкіл етілген қызмет көрсету орталықтары ұсынатын тегін қызмет көрсету тек қана БЕКО модельдеріне сатып алу және жүзеге асыру үшін ҚР елінің аумағына және ҚР мемлекетінің Мемлекеттік Стандартына сәйкес сертификациялаудан өткен мемлекеттерге таратылады.
2. Өндіруші БЕКО өнімдеріне төмендегі кепілдік мерзімін белгілейді: Ірі тұрмыстық техника: тұтынушыға тапсырған күннен бастап - 2 (екі) жыл. Өзге тұрмыстық техникаға, теледидарларға, аудио-видео және радио аппаратураларға, тұрмыста қолдануға арналған кондиционерлерге тұтынушыға тапсырған күннен бастап - 1 (бір) жыл.
3. Егер бұйымның құрал-жабдықтары оның конструкциясын ауыстыру және бұйымды бөлшектеуге байланысты болмаса, төмендегі құрал-жабдықтарға кепілдік міндеттемелер таратылмайды.

Бұйымның барлық түрлері үшін:

а) қашықтан басқару пульттеріне, аккумуляторлы батареяларға, қоректендіру элементтеріне (батареяларға), қоректендіру блоктарының сыртқы бөліктеріне және қуат бергіш құрылымдарға; б) жалғағыш кабельдерге, антенналарға және оларға арналған өткізгіштерге, құлаққаптарға,
микрофондарға;
в) бұйыммен бірге берілетін қаптарға, белдіктерге, тасымалдауға арналған шнурларға, монтажды құрылғыларға, аспаптарға, құжаттарға;

Төмендегілерді қоса алғанда:

а) Тоңазытқыштарға: иіс сорғыштарға, ауа тазартқыштарға (биодезодораторларға), сүзгілерге;
б) Қысқа толқынды пештерге: табақшаларға, отқа ет қақтайтын істіктерге, торларға, табақшаларға;
в) Шаң сорғыштарға: түтіктерге, шлангтерге, щеткаларға, қондырмаларға, шаң жинағыштарға, сүзгілерге;
г) Кондиционерлерге, ауа тазартқыштарға: сүзгілерге;

4. Өндіруші мынадай жағдайларда бұйымға кепілдік бермейді және тегін қызмет көрсетпейді:
а) жеке мұқтаждық үшін қажет болған бұйым (тұрмыстық, отбасылық), өндірістік қызметтерді іске асыру үшін және оның негізгі атқаратын қызметіне сәйкес келмейтін басқа да мақсаттарға қолданған жағдайда;
б) пайдалану ережелері мен талаптарын, пайдалану жөніндегі нұсқаулықта және бұйымды орнату жөніндегі нұсқаулықта жазылған талаптарды бұзған жағдайда;
в) Егер бұйымда рұқсат етілмеген жөндеу жұмыстарының ізі анықталса;
г) бұйымның конструкциясы мен схемасында рұқсат етілмеген өзгерістер орын алса;
д) Егер ақау еңсерілмес күштің іс-әрекеті, оқыс жағдайлармен, тұтынушының немесе үшінші тұлғаның қасақана немесе абайсыз іс-әрекетінің арқасында орын алса;
е) Бұйымның ішіне басқа бір заттардың, сұйықтықтардың, шыбын-шіркейлердің түсіп кетуінен пайда болған зақымданулар табылса;
ж) Түпнұсқа болып саналмайтын шығын материалдарын қолдану Сізді автоматты түрде Өндіруші кепілдігінен айырады.

5. Төмендегі жағдайларда бұйымға кепілдік міндеттемелер таратылмайды және тегін сервистік қызмет көрсетілмейді:
а) Бұйымды тұтынушыға тапсырғаннан кейін пайда болған механикалық зақымдар;
б) Қуат көзі, телекоммуникациялық, кабельдік желілер параметрлерінің дұрыс жұмыс істемеуі және (немесе) стандарттарға сәйкес келмеуі және осы сияқты өзге да сыртқы факторлардың салдарынан пайда болған бұзылулар;
в) Стандарттарға сай келмейтін және (немесе) сапасыз шығыс материалдары, жабдықтар, қосалқы бөлшектер,қуат көзі элементтері, ақпаратты тасымалдауыштар қолданудан пайда болған бұзылулар.
6. Тұтынушы орын алған кемшіліктер жөнінде уақтылы (бір айда астам уақыт өткен жағдайда) хабарламаған жағдайда, өндіруші тұтынушының талаптарын толық немесе ішінара қанағаттандырмауға құқылы (ҚР АК 436-бабы).

Уважаемый Покупатель!
Благодарим Вас за выбор изделия торговой марки БЕКО.

БЕКО устанавливает официальный срок службы на крупную бытовую технику 10 (десять) лет со дня передачи потребителю. На прочую бытовую технику, телевизоры, аудио-видео и радио аппаратуру, кондиционеры, предназначенные для использования в быту, устанавливает срок службы 5 (пять) лет, при условии соблюдения правил эксплуатации. Учитывая высокое качество, надежность и степень безопасности продукции **БЕКО**, фактический срок эксплуатации может значительно превышать официальный. Вся продукция, предназначенная **БЕКО** для поставок в определенную страну, изготовлена с учетом условий эксплуатации этой страны. Чтобы убедиться в этом, просим Вас проверить наличие на изделии и упаковке официальных знаков соответствия. Если у Вас возникнут какие-либо проблемы, настоятельно рекомендуем Вам обратиться в уполномоченные сервисные центры БЕКО, адреса и телефоны которых Вы можете узнать из приложения к гарантийному талону или по телефону горячей линии (звонок бесплатный на всей территории Республики Казахстан). Данным гарантийным талоном **БЕКО** подтверждает принятие на себя обязательств по удовлетворению требований потребителей, в случае обнаружения недостатков изделия. Однако **БЕКО** оставляет за собой право отказать как в гарантийном, так и бесплатном сервисном обслуживании изделия в случае несоблюдения изложенных ниже условий. Все условия гарантийных обязательств и бесплатного сервисного обслуживания действуют в рамках законодательства о защите прав потребителей.

Условия гарантийных обязательств и бесплатного сервисного обслуживания:
1. Гарантийные обязательства Изготовителя и бесплатное сервисное обслуживание, предоставляемое уполномоченными сервисными центрами Изготовителя, распространяются только на модели, предназначенные БЕКО для поставок и реализации на территории РК, приобретенные на территории РК и прошедшие сертификацию на соответствие ГОСТам РК.
2. Изготовитель устанавливает следующие гарантийные сроки на изделия БЕКО:
Крупная бытовая техника: 2 (два) года со дня передачи потребителю.
Прочая бытовая техника, телевизоры, аудио-видео и радио аппаратура, кондиционеры, предназначенные для использования в быту – 1 (один) год со дня передачи потребителю.
3. Гарантийные обязательства не распространяются на перечисленные ниже принадлежности изделия, если их замена предусмотрена конструкцией и не связана с разборкой изделия.

Для всех видов изделий:
а) на пульты дистанционного управления, аккумуляторные батареи, элементы питания (батарейки), внешние блоки питания и зарядные устройства;
б) соединительные кабели, антенны и переходники для них, наушники, микрофоны;
в) чехлы, ремни, шнуры для переноски, монтажные приспособления, инструмент, документа- цию, прилагаемую к изделию.

Дополнительно для:
а) холодильников: на поглотители запахов, очистители воздуха (биодезодораторы), фильтры;
б) микроволновых печей: на тарелки, вертела, решетки, блюда;
в) пылесосов: на шланги, трубки, щетки, насадки, пылесборники, фильтры;
г) стиральных машин: на фильтры, шланги подвода/слива воды;
д) кондиционеров, воздухоочистителей: фильтры.

4. Изготовитель не несет гарантийные обязательства и не производит бесплатное сервисное обслуживание изделия в случаях:

а) если изделие, предназначенное для личных (бытовых, семейных) нужд, использовалось для осуществления предпринимательской деятельности, а также в иных целях, не соответствующих его прямому назначению;
б) в случае нарушения правил и условий эксплуатации, установки изделия, изложенных в инструкции по эксплуатации и инструкции по установке;
в) если изделие имеет следы попыток неквалифицированного ремонта;
г) если дефект вызван изменением конструкции или схемы изделия, не предусмотренные изготовителем;
д) если дефект вызван действием непреодолимых сил, несчастными случаями, умышленными или неосторожными действиями потребителя или третьих лиц;
е) если обнаружены повреждения, вызванные попаданием внутрь изделия посторонних предметов, веществ, жидкостей, насекомых;
ж) использование неоригинальных расходных материалов автоматически лишает Вас гарантии изготовителя.

5. Гарантийные обязательства и бесплатное сервисное обслуживание не распространяются на следующие недостатки изделия:
а) механические повреждения, возникшие после передачи товара потребителю;
б) повреждения, вызванные несоответствием стандартам параметров питающих, телекоммуникационных, кабельных сетей и других подобных внешних факторов;
в) повреждения, вызванные использованием нестандартных и (или) некачественных расходных материалов, принадлежностей, запасных частей.

6. В случае несвоевременного (спустя более чем один месяц) извещения о выявленных недостатках изделия, изготовитель оставляет за собой право отказаться полностью или частично от удовлетворения предъявляемых требований (ст. 436 ГК РК).

НАЗАР АУДАРЫҢЫЗДАР!
Үш контактілі желілік айыры бар бұйым, міндетті түрде, жерге тұйықталуы тиіс.

ВНИМАНИЕ!
Изделие, имеющее трехконтактную сетевую вилку, обязательно должно быть заземлено.

Қазақстан Республикасы аумағында әрекет етеді. Действует на территории Республики Казахстан.

Покупатель_____ Фамилия, Имя, Отчество **Адрес**_____ **Тел.**_____ **Дата ремонта**_____ **Серв. центр** _____ **Мастер**_____ Фамилия, Имя, Отчество	**Покупатель**_____ Фамилия, Имя, Отчество **Адрес**_____ **Тел.**_____ **Дата ремонта**_____ **Серв. центр** _____ **Мастер**_____ Фамилия, Имя, Отчество	**Покупатель**_____ Фамилия, Имя, Отчество **Адрес**_____ **Тел.**_____ **Дата ремонта**_____ **Серв. центр** _____ **Мастер**_____ Фамилия, Имя, Отчество

Дата	Характер неисправности	Принятые меры

М.П.

Подпись ответственного лица_____

Қазақстан Республикасы аумағында әрекет етеді
Действует на территории Республики Казахстан

Адрес: 050060, Казахстан, Алматы, ул. Абиша Кекилбайулы д.34, офис 10-01
Телефон горячей линии **8-800-200-23-56**
(Звонок бесплатный на всей территории Республики Казахстан)

www.beko.com/kz-ru

Гарантийный талон №

Модель ..... **Серийный номер** .....

Дата продажи .....
Компания .....
Подпись продавца .....

ПЕЧАТЬ

Дата установки .....
Компания .....
Подпись мастера .....

ПЕЧАТЬ

Покупатель ..... **Телефон** .....
Фамилия, Имя, Отчество

Изделие проверялось в присутствии покупателя,
Покупатель с условиями гарантии ознакомлен.
Претензий к внешнему виду и комплектации не имею. .....
Подпись Покупателя

Отрывные купоны гарантийного талона являются средством отчетности о выполнении сервисным центром гарантийных работ. Купон изымается из гарантийного талона после удовлетворения Ваших претензий.

серия № .....
Дата продажи .....
.....
ПЕЧАТЬ МАГАЗИНА
3

серия № .....
Дата продажи .....
.....
ПЕЧАТЬ МАГАЗИНА
2

серия № .....
Дата продажи .....
.....
ПЕЧАТЬ МАГАЗИНА
1

2824180550

Importer Information List

-Austria: Beko Austria AG Pfarrgasse 77, 1230 Wien, Österreich
-Benelux: Beko Belgium NV/SA Schaliënhoevedreef 26 - B-2800 Mechelen - Belgium
-Bulgaria: Videolux LTD, 831311758, Ring-road 265, 2109 Sofia, Bulgaria
-Croatia: Beko Croatia d.o.o. Slavonska avenija 1C, 10000 Zagreb, Croatia
-Czech Republic: Beko Spolka Akcyjna, org. sl. Bucharova 2657/12, Praha 13 – Nové Butovice, 158 00, Česká republika
-France: Beko France 266 avenue du Président Wilson 93218 La Plaine Saint-Denis Cedex
-Georgia: იმპორტიორი : შპს ტექნოჰაუს , 205277608, ფარსადანის 5, 0131, თბილისი, საქართველო.
აა არჩელიქი, ქარააღაჩ-ის ქ. 2-6 სუთლუჯე 34445, სტამბოლი, თურქეთი- ის დაკვეთით
-Germany: Beko Germany GmbH Rahmannstraße 3 65760 Eschborn
-Greece: -European Appliances Greece S.A. - EthnikisAntistaseos 39A, Nea Ionia, Athens 14234, Greece
-Next Gen Retail Services S.M.S.A. - Marinou Antypa 90, Neo Irakleio, Athens 14121, Greece
-Par. Seitanidis S.A. - Polystylo 0, Kavala 64003, Greece
-Hungary: Beko Hungary Kft. 1138 Hungary Népfürdö u. 22. B. Budapest
-Ireland: Beko Ireland, Suite A, Ground Floor, Plunkett House, Grange Castle Business Park, Dublin 22 Ireland
-Italy: Beko Italy S.r.l. Via Varesina 204 20156 Milano (MI) Italy
-Malta: ETV Ltd, C/O Triple A, St. Thomas Street, Luqa Malta, LQA9031
-Norway: Beko Nordic AS Karenslyst Alle'2 0278 Oslo, Norway
-Portugal: Beko Portugal, Unipessoal Lda Espaço Amoreiras – Centro Empresarial Rua D. João V nº 24, 0.01 1250-091 LISBOA
-Poland: Beko S.A. ul. 1 Sierpnia 6A 02-134 Warszawa Poland
-Romania: Beko Romania S.A. Cod Unic De, Inregistrare: RO 933930 Str. 13 Decembrie nr.210 Gaesti, 135200 – Romania
-Russia: ООО «БЕКО» 601021 Россия, Владимирская обл., Киржачский р-н, МОСП Першинское, дер. Федоровское, ул. Сельская, д. 49.
-Serbia: Beko Balkans d.o.o., Omladinskih brigada 88/1 , 11070 Novi Beograd , Republika Serbia
-Slovakia: Beko Slovakia s.r.o. Suché mýto 1, 811 03 Bratislava, Slovenská republika
-Slovenia: Beko Croatia d.o.o. Slavonska avenija 1C, 10000 Zagreb, Croatia
-Spain: Beko Spain Electronics S.L Carrer de Provença, 388 3a planta, 08025 Barcelona, España
-Sweden and Finland: Beko Nordic AB, Gustavslundsvägen 151A, 167 51 Bromma, Sweden
-Switzerland: Beko Switzerland GmbH Dammweg 21 5600 Lenzburg Switzerland
-Türkiye'deki ithalatçı: Arçelik A.Ş. Karaağaç Caddesi No: 2-6, 34445, Sütlüce, İstanbul, Türkiye
-UK: Beko Plc, Beko House, 1 Greenhill Crescent, Watford, Herts, WD18 8QU United Kingdom
-Ukraine: ТОВ «БЕКО Україна», адреса: Бізнес Парк «Європасаж» 01033, м. Київ, вул. Сім'ї Прахових, 58/10, 1-й поверх, тел. 0-800-500-4-3-2. Виробник: "Arçelik A.S.", м. Стамбул, Сютлюдже, вул. Караагач №2-6, 34445, Туреччина. Термін служби 7 років

Manufacturer: Arçelik A.Ş. Karaağaç Caddesi No: 2-6, 34445, Sütlüce, İstanbul, Türkiye
Authorised representative for the purposes of Regulation(EU) 2019/1020 on market surveillance and compliance of products: Beko Europe Management S.r.l. Via Varesina n.204, 20156 Milano (MI), Italy

www.bekoeurope.com/safety

Arçelik A.Ş. Karaağaç Caddesi No:2-6,
34445, Sütlüce / İSTANBUL / TÜRKİYE

www.beko.com