Делаю идеальный фарш!

Kitfort

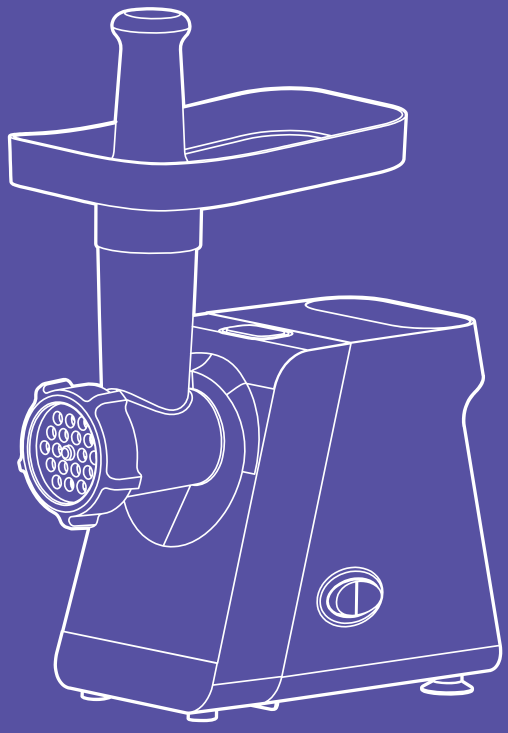

Мясорубка КТ-2134

Если у вас возникнут трудности с использованием нашей техники, перед обращением в магазин просим позвонить на горячую линию Kitfort:

8-800-775-56-87
(пн-пт с 9:30 до 17:30 по московскому времени)
info@kitfort.ru

Мы расскажем про особенности работы прибора и проконсультируем по любым другим вопросам

Содержание

Общие сведения 4
Комплектация 4
Устройство мясорубки 5
Подготовка к работе и использование 6
Чистка и обслуживание 10
Уход и хранение 10
Устранение неполадок 11
Технические характеристики 12
Меры предосторожности 13

Kitfort

Общие сведения

Мясорубка КТ-2134 предназначена для измельчения сырого и вареного мяса.

Эта модель проста в использовании: управление мясорубкой осуществляется переключателем, расположенным на моторном блоке. Мясорубка имеет одну скорость работы и функцию реверса.

В комплект входят две решетки для изготовления фарша с отверстиями 5 и 7 мм, а также толкатель, который позволяет безопасно проталкивать продукты. Режущие детали мясорубки выполнены из металла, что позволяет прибору справляться с мясом разной жесткости. Части устройства, непосредственно контактирующие с продуктом, съемные, поэтому их удобно мыть, не беспокоясь о том, что вода может попасть в корпус прибора и вывести его из строя.

Прорезиненные ножки делают устройство более устойчивым на столе. На моторном блоке расположена удобная ручка для переноски. Корпус мясорубки выполнен из пластика. Устройство обладает компактными размерами и не займет много места на кухне. Благодаря стильном дизайну мясорубка впишется в любой интерьер.

Комплектация

1. Мясорубка — 1 шт.
   - Моторный блок — 1 шт.
   - Загрузочный блок — 1 шт.
   - Загрузочный лоток — 1 шт.
   - Толкатель — 1 шт.
   - Шнек — 1 шт.
   - Пластиковая шайба — 3 шт.
   - Упорное кольцо — 1 шт.
   - Нож — 1 шт.
   - Кольцевая гайка — 1 шт.
   - Решетка с отверстиями 5 мм — 1 шт.
   - Решетка с отверстиями 7 мм — 1 шт.
2. Руководство по эксплуатации — 1 шт.
3. Коллекционный магнит — 1 шт.*

   *опционально

Устройство мясорубки

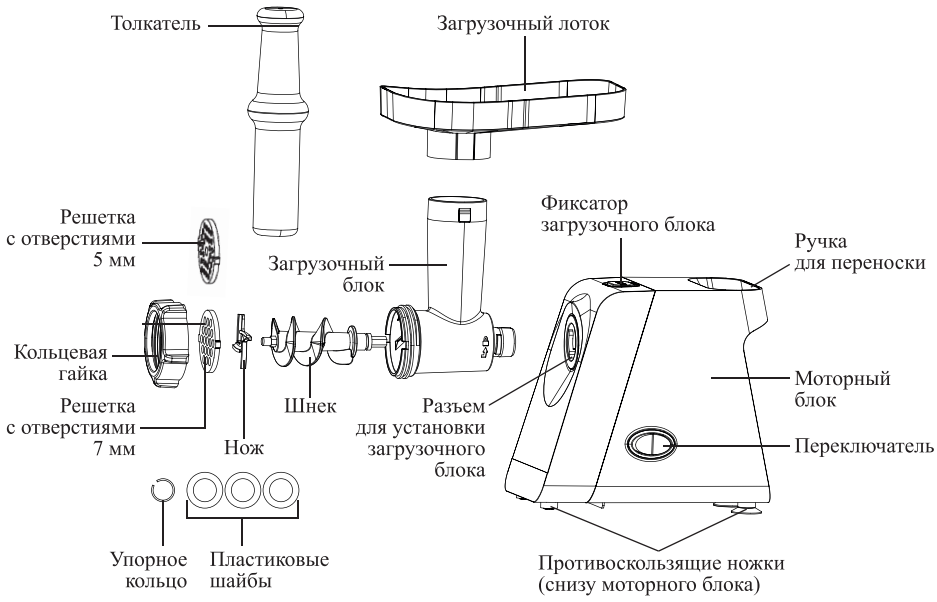

Переключатель включает и выключает мясорубку, а также включает функцию реверса. Переключатель имеет три положения:

- ⏻ — мясорубка включена: шнек вращается и проталкивает мясо к решетке, где оно измельчается ножом. В этом положении переключатель фиксируется;
- ○ — мясорубка выключена;
- ↺ — реверс: шнек вращается в обратную сторону, пока вы удерживаете переключатель в этом положении. Функция реверса полезна при застревании продукта в загрузочном блоке, поскольку вам не придется разбирать устройство, чтобы извлечь застрявший продукт.

Продукт подается в ***загрузочный блок*** и проталкивается с помощью ***толкателя***.

Внимание! Запрещается подталкивать продукты руками или другими посторонними предметами, для этого необходимо использовать только толкатель. Будьте осторожны, чтобы не пораниться.

В загрузочной горловине вращающийся ***шнек*** проталкивает продукт к ***ножу*** и ***решетке***. В комплект входят две решетки с отверстиями 5 и 7 мм для приготовления фарша разной степени измельчения.

Внимание! Будьте осторожны, режущие кромки ножа мясорубки острые, не пораньтесь!

Kitfort

Подготовка к работе и использование

Подготовка к работе

Перед первым использованием достаньте устройство из коробки и удалите все упаковочные материалы. Моторный блок протрите влажной, а затем сухой мягкой тканью. Вымойте все части мясорубки, кроме моторного блока, в теплой воде мягкой губкой с использованием средства для мытья посуды и тщательно просушите перед сборкой. Не допускайте попадания жидкостей, порошков и посторонних предметов внутрь моторного блока, на переключатель, фиксатор загрузочного блока и шнур питания.

Внимание! Будьте осторожны, режущие кромки ножа мясорубки острые, не пораньтесь!

Сборка мясорубки

1. Установите моторный блок на ровную сухую устойчивую поверхность на расстоянии не менее 10 см от края стола. Оставьте сверху свободное место для беспрепятственного проталкивания продуктов с помощью толкателя.
2. Перед установкой шнека в загрузочный блок убедитесь, что на длинном конце шнека установлены три пластиковые шайбы и упорное кольцо. Если это не так, то наденьте на длинный конец шнека сначала три пластиковые шайбы, а затем упорное кольцо.

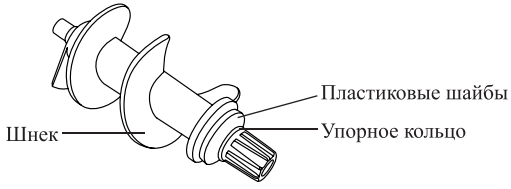

3. Вставьте шнек длинным концом в загрузочный блок до упора так, чтобы он плотно встал на место. Наденьте нож на короткий конец шнека режущими кромками наружу. Затем наденьте на шнек одну из решеток так, чтобы выступы на решетке сбоку вошли в пазы на загрузочном блоке. Наденьте на загрузочный блок кольцевую гайку и закрутите ее, поворачивая по часовой стрелке до упора. Будьте аккуратны, не перетягивайте гайку.

   Внимание! Будьте осторожны, режущие кромки ножа мясорубки острые, не пораньтесь!

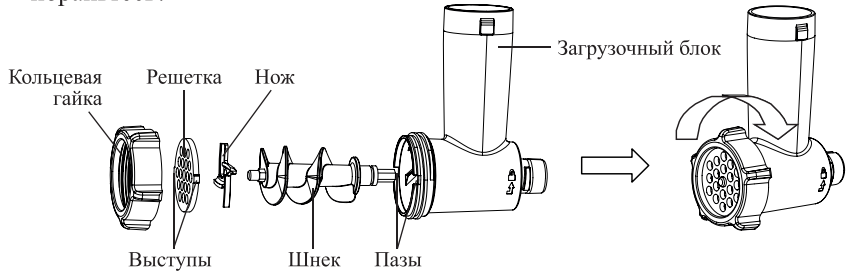

4. Вставьте загрузочный блок в разъем для установки загрузочного блока на моторном блоке так, чтобы выступы на загрузочном блоке вошли в пазы на моторном блоке, а горловина была направлена в сторону переключателя. Поверните загрузочный блок против часовой стрелки до фиксации.

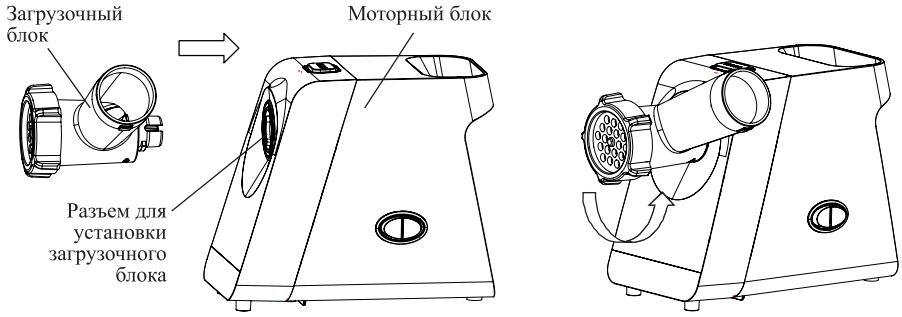

5. Установите загрузочный лоток сверху на загрузочный блок.

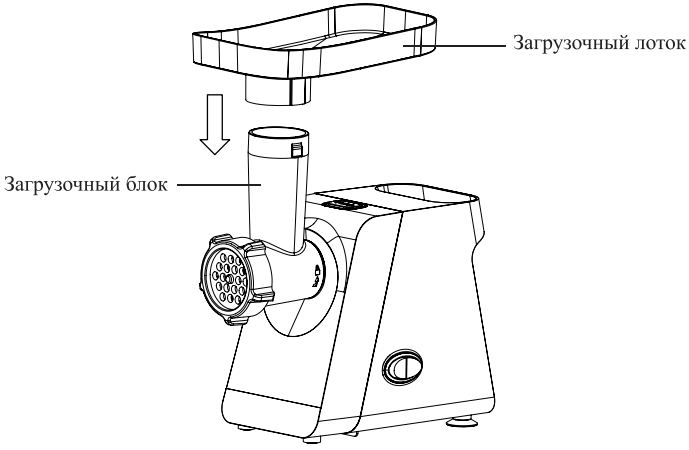

Использование

1. Соберите мясорубку, как описано в разделе «Сборка мясорубки».
   Внимание! Не используйте устройство, если какие-либо его части не установлены.
2. Подставьте любую подходящую по высоте емкость под загрузочный блок мясорубки.
3. Нарежьте все продукты на кусочки так, чтобы они помещались в горловину загрузочного блока. Используйте размороженное мясо без костей, сухожилий и жира.

Внимание! Не помещайте в загрузочный блок горячие или замороженные продукты. Загружаемые продукты должны быть комнатной температуры.
Мясорубка предназначена для измельчения сырого и вареного мяса, а также для измельчения мягких и не очень твердых продуктов. Запрещается использовать устройство для измельчения твердых и непищевых продуктов.
Не заливайте в загрузочный блок никакие жидкости, не добавляйте в него вязкие или слишком мягкие ингредиенты.

4. Подключите мясорубку к сети электропитания. Переведите переключатель в положение «⏻», устройство начнет работу.
   Примечание. При первом использовании возможно выделение специфического запаха из моторного блока. Это нормальное и безвредное явление.
5. Поместите кусочки продуктов в загрузочный блок. Используйте толкатель для проталкивания продуктов.
   Внимание! Всегда сначала включайте пустую мясорубку и только потом подавайте продукты в загрузочный блок. Если сначала положить продукт, а затем включить прибор, то шнек может заклинить твердым ингредиентом, а мотор все равно провернет ось, и устройство может выйти из строя.
   Не проталкивайте продукты в загрузочный блок пальцами или с помощью посторонних предметов. Используйте для этого только толкатель.
   Во время работы устройства запрещено направлять в загрузочный блок кухонные приборы и другие посторонние предметы!
6. Для прекращения работы прибора переведите переключатель в положение «○».
   Внимание! Максимальное время непрерывной работы мясорубки составляет 7 минут. Не превышайте максимальное время непрерывной работы. По истечении 7 минут выключите мясорубку и дайте ей остыть в течение 30 минут перед тем, как продолжить работу.
7. Отключите прибор от сети и очистите все части мясорубки, как описано в главе «Чистка и обслуживание».

Использование реверса

1. При застревании продукта в загрузочном блоке выключите устройство, переведя переключатель в положение «○», и дождитесь полной остановки мотора.
2. Переведите переключатель в положение «↺» и удерживайте его: шнек начнет вращаться в обратном направлении и вытолкнет застрявшие продукты.
3. Если это не помогло, переведите переключатель в положение «○» и отключите мясорубку от сети питания, снимите загрузочный блок, очистите его и шнек от продуктов.
   Внимание! Во время работы мясорубки не пытайтесь подтолкнуть затрявшие продукты руками или посторонними предметами. Выключите устройство с помощью переключателя, отключите его от сети питания, снимите загрузочный блок и очистите его. Будьте осторожны, чтобы не пораниться.

Разборка мясорубки

1. Перед разборкой мясорубки убедитесь, что переключатель находится в положении «○» и мотор полностью остановился. Отключите устройство от сети питания.
2. Снимите загрузочный лоток с загрузочного блока, потянув его вверх. Чтобы снять загрузочный блок, зажмите фиксатор загрузочного блока на моторном блоке и поверните загрузочный блок по часовой стрелке до упора.

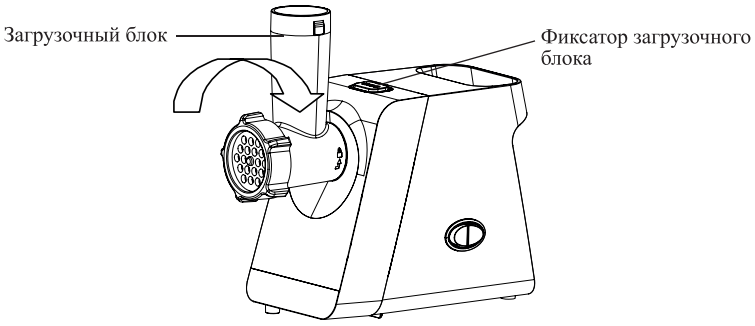

3. Потяните загрузочный блок в сторону от мясорубки и разберите его в последовательности, обратной сборке (см. раздел «Сборка мясорубки», пункты 2–3).

Советы

Перед использованием убедитесь, что продукты для перемалывания полностью размороженны, а из мяса удалены все кости, сухожилия и лишний жир.

Не помещайте в загрузочный блок горячие или замороженные продукты. Загружаемые продукты должны быть комнатной температуры.

Мясорубка предназначена для измельчения сырого и вареного мяса, а также для измельчения мягких и не очень твердых продуктов. Запрещается использовать устройство для измельчения твердых и непищевых продуктов.

Не заливайте в загрузочный блок никакие жидкости, не добавляйте в него вязкие или слишком мягкие ингредиенты.

Нарезайте мясо на небольшие кусочки, которые легко проходят в горловину загрузочного блока.

Не проталкивайте продукты в загрузочный блок пальцами или с помощью посторонних предметов. Используйте для этого только толкатель, предусмотренный в комплекте.

Не используйте мясорубку для измельчения продуктов с твердыми волокнами, таких, как имбирь или морковь, поскольку они создают большую нагрузку на мотор. Если вам нужно перекрутить такие овощи, их следует предварительно нарезать на очень мелкие кусочки (кубиком 1–2 см) и смешать с более мягкими продуктами (например, с луком или мясом).

Kitfort

Рекомендуется использовать приготовленный фарш в течение 24 часов, иначе он может испортиться.

Максимальное время непрерывной работы мясорубки составляет 7 минут. Не превышайте максимальное время непрерывной работы. По истечении 7 минут выключите мясорубку и дайте ей остыть в течение 30 минут перед тем, как продолжить работу.

Металлические части мясорубки, контактирующие с продуктами, могут темнеть по мере использования мясорубки, особенно если они были не очищены после использования и оставлены в таком виде на некоторое время. Во избежание потемнения этих деталей рекомендуется сразу же мыть их после использования теплой водой с помощью средства для мытья посуды и неабразивной губки.

Чистка и обслуживание

Перед чисткой мясорубки отключите ее от сети питания и разберите загрузочный блок. Не допускайте засыхания остатков продуктов на частях мясорубки.

Протирайте корпус сначала влажной, а затем сухой мягкой тканью.

Не погружайте моторный блок мясорубки в воду или под струю воды. Не допускайте попадания жидкостей, порошков и посторонних предметов внутрь моторного блока, на переключатель, фиксатор загрузочного блока и шнур питания.

Все части мясорубки, кроме моторного блока, промойте теплой водой с использованием средства для мытья посуды и неабразивной губки. Не используйте абразивные и агрессивные моющие средства для очистки мясорубки. Запрещается мыть любые части мясорубки в посудомоечной машине.

Будьте осторожны при мытье ножа мясорубки, чтобы не пораниться.

После мытья вытряхните воду из отверстий в решетках, высушите нож и другие металлические части мясорубки и протрите их тканью, пропитанной растительным маслом. Заверните смазанные растительным маслом части мясорубки в салфетку и уберите в пакет. Храните части мясорубки в сухом месте, а также не допускайте их прямого контакта с любыми металлическими предметами, чтобы они не заржавели.

Уход и хранение

Храните устройство в сухом и прохладном месте, недоступном для детей. Перед тем как убрать устройство на хранение, очистите его и аксессуары, как описано в главе «Чистка и обслуживание», и тщательно высушите все составные части прибора.

Заверните смазанные растительным маслом части мясорубки в салфетку и уберите в пакет. На длительное хранение уберите мясорубку и все составные части в пакет или коробку для защиты от пыли.

Устранение неполадок

Устройство не включается

Возможная причина	Решение
Нет напряжения в сети	Проверьте наличие напряжения в сети
Переключатель находится в положении «○»	Переведите регулятор в положение «⏻», чтобы включить устройство

Загрузочный блок шатается при использовании

Возможная причина	Решение
Это конструктивная особенность всех мясорубок	Это нормально и не является неисправностью
Загрузочный блок не до конца или неправильно установлен в моторный блок	Установите загрузочный блок, как описано в разделе «Сборка мясорубки»

Посторонний запах во время работы

Возможная причина	Решение
Новый прибор	При первом использовании возможно выделение специфического запаха из моторного блока. Это нормальное и безвредное явление. После нескольких использований запах должен исчезнуть

Устройство выключилось во время работы

Возможная причина	Решение
Вы превысили время максимальной работы, сработала защита от перегрева	Отключите устройство от сети питания и дайте прибору остыть в течение 20–30 минут. Не превышайте допустимое максимальное время работы (7 минут). Делайте перерыв в работе на 30 минут
Возникла перегрузка	Устраните причину перегрузки, используя функцию реверса. Дайте прибору остыть в течение 20–30 минут
Вы закладывали в загрузочный блок слишком твердые или замороженные продукты, из-за чего шнек заблокировался и сработала защита от перегрева	Переведите переключатель в положение «○». Отключите устройство от сети питания, снимите загрузочный блок и устраните причину блокировки. Дайте прибору остыть в течение 20–30 минут

Возможная причина	Решение
В загрузочном блоке слишком много продуктов, из-за чего шнек заблокировался и сработала защита от перегрева	Переведите переключатель в положение «○». Отключите устройство от сети питания, снимите загрузочный блок и устраните причину блокировки. Дайте прибору остыть в течение 20–30 минут. Подавайте продукты в загрузочный блок постепенно. Не прикладывайте чрезмерных усилий при проталкивании продуктов толкателем

Если ваша ситуация не отображена выше, пишите нам на адрес info@kitfort.ru, приложив фотографии или видеофайлы, фиксирующие вашу проблему. Пришлите также фотографию наклейки с серийным номером, расположенной на дне или на задней части корпуса устройства.

По вопросам приобретения расходных материалов или аксессуаров пишите нам на osh@kitfort.ru.

Технические характеристики

1. Напряжение: ~220–240 В, 50/60 Гц
2. Мощность:
   - номинальная: 300 Вт
   - при блокировке вала: 900 Вт
3. Класс защиты от поражения электрическим током: II
4. Производительность: 1,5 кг/мин
5. Уровень шума: ≤87 дБ
6. Длина шнура: 1 м
7. Размер устройства: 270 × 125 × 290 мм
8. Размер упаковки: 300 × 140 × 246 мм
9. Вес нетто: 1,6 кг
10. Вес брутто: 1,8 кг

Срок службы: 2 года
Срок гарантии: 1 год
Товар сертифицирован: EAC

Производитель: Гуан Дун Синьбао Илектрикэл Эплаенсис Холдингс Ко., Лтд. Чжэнхэ Саус Роуд, Лэлю Таун, Шуньдэ Дистрикт, Фошань Сити, Китай.

Импортер: ООО «Аэро-Трейд». 197022, г. Санкт-Петербург, ул. Инструментальная, д. 3, литера П, помещ. 3-Н.

Страна происхождения: Китай.

Уполномоченная организация для принятия претензий на территории РФ: ООО «Аэро-Трейд». 197022, г. Санкт-Петербург, ул. Инструментальная, д. 3, литера П, помещ. 3-Н.

Горячая линия производителя: 8-800-775-56-87 (пн-пт с 9:30 до 17:30 по московскому времени), info@kitfort.ru

Адреса сервисных центров вы можете узнать у оператора горячей линии или на сайте kitfort.ru

Требуется особая утилизация. Во избежание нанесения вреда окружающей среде необходимо отделить данный объект от обычных отходов и утилизировать его наиболее безопасным способом, например, сдать в специальные места по утилизации.

Месяц и год изготовления указаны на нижней стороне упаковочной коробки.

Производитель имеет право на внесение изменений в дизайн, комплектацию, а также в технические характеристики изделия в ходе совершенствования своей продукции без дополнительного уведомления об этих изменениях.

Условия гарантии

Механическое повреждение корпуса, аксессуаров или составных частей устройства не является гарантийным случаем.

Потемнение частей устройства после мойки в посудомоечной машине не является гарантийным случаем. Это является следствием применения абразивных и агрессивных моющих средств, которые используются в посудомоечной машине.

Появление ржавчины и пятен на металлических частях мясорубки является следствием несвоевременной очистки или нетщательного просушивания и не является гарантийным случаем.

Потемнение металлических частей мясорубки, соприкасающихся с продуктами, является нормальным и не является гарантийным случаем.

Выход прибора из строя вследствие попадания жидкостей, порошков и посторонних предметов внутрь моторного блока, на переключатель, фиксатор загрузочного блока и шнур питания не является гарантийным случаем.

Выход прибора из строя из-за перегрузки при измельчении твердых или замороженных продуктов не является гарантийным случаем.

Повреждение устройства вследствие неправильной сборки или использования без установки каких-либо его частей не является гарантийным случаем.

Меры предосторожности

Пожалуйста, внимательно прочтите инструкцию по эксплуатации. Обратите особое внимание на меры предосторожности. Всегда держите инструкцию под рукой.

1. Устройство предназначено для использования в бытовых условиях и может применяться в квартирах, загородных домах, гостиничных номерах, офисах и других подобных местах для непромышленной и некоммерческой эксплуатации.

2. Используйте устройство только по назначению и в соответствии с указаниями, изложенными в этом руководстве. Нецелевое использование устройства будет считаться нарушением условий надлежащей эксплуатации.
3. Перед подключением устройства к электрической розетке убедитесь, что параметры электропитания, указанные на нем, совпадают с параметрами используемого источника питания.
4. Для предотвращения поражения электрическим током не погружайте устройство в воду и другие жидкости.
5. Не переносите мясорубку, взявшись за шнур питания. Не тяните за шнур питания при отключении вилки от розетки.
6. Не используйте устройство, если шнур питания, вилка или другие части прибора повреждены. Во избежание поражения электрическим током не разбирайте устройство самостоятельно — для его ремонта обратитесь к квалифицированному специалисту. Помните, неправильная сборка устройства повышает опасность поражения электрическим током при эксплуатации.
7. Детям, людям с ограниченными физическими, сенсорными или умственными способностями, а также лицам, не обладающим достаточными знаниями и опытом, разрешается пользоваться прибором только под контролем лиц, ответственных за их безопасность, или после инструктажа по эксплуатации устройства. Не позволяйте детям играть с мясорубкой.
8. Контролируйте работу прибора, когда рядом находятся дети или домашние животные.
9. Не оставляйте работающий прибор без присмотра. Выключите его и отключите от сети, если не используете прибор длительное время или перед проведением обслуживания. Помните, оставленный без присмотра прибор может стать источником возгорания!
10. Устанавливайте прибор только на устойчивую горизонтальную поверхность на расстоянии не менее 10 см от стены и края стола.
11. Не пытайтесь обойти блокировку включения устройства.
12. Не допускайте падения прибора и не подвергайте его ударам.
13. Храните устройство в недоступных детям местах.
14. Используйте только предлагаемые производителем аксессуары или комплектующие. Использование иных дополнительных принадлежностей может привести к поломке устройства или получению травм.
15. Если из прибора вытекает жидкость, прибором пользоваться нельзя.
16. Не допускайте попадания жидкостей, порошков и посторонних предметов внутрь моторного блока, на переключатель, фиксатор загрузочного блока и шнур питания.
17. При повреждении шнура питания его замену во избежание опасности должны производить изготовитель, сервисная служба или подобный квалифицированный персонал.
18. Запрещено подталкивать ингредиенты руками или другими посторонними предметами, для это необходимо использовать только толкатель.

19. Максимальное время непрерывной работы мясорубки составляет 7 минут. Не превышайте максимальное время непрерывной работы. По истечении 7 минут выключите мясорубку и дайте ей остыть в течение 30 минут перед тем, как продолжить работу.
20. Во время работы мясорубки не пытайтесь подтолкнуть затрявшие продукты руками или посторонними предметами. Выключите устройство с помощью переключателя, отключите его от сети питания, снимите загрузочный блок и очистите его. Будьте осторожны, чтобы не пораниться.
21. Не помещайте в загрузочный блок горячие или замороженные продукты. Загружаемые продукты должны быть комнатной температуры.
22. Всегда после выключения устройства дожидайтесь полной остановки мотора перед снятием загрузочного блока.
23. Мясорубка предназначена для измельчения сырого и вареного мяса, а также для измельчения мягких и не очень твердых продуктов. Запрещается использовать устройство для измельчения твердых и непищевых продуктов.
24. Не заливайте в загрузочный блок никакие жидкости, не добавляйте в него вязкие или слишком мягкие ингредиенты.
25. Всегда сначала включайте пустую мясорубку и только потом подавайте продукты в загрузочный блок. Если сначала положить продукт, а затем включить прибор, то шнек может заклинить твердым ингредиентом, а мотор все равно провернет ось, и устройство может выйти из строя.
26. Отключайте устройство от сети питания во время установки или снятия деталей.
27. Не используйте устройство, если какие-либо его части не установлены.
28. Будьте осторожны, режущие кромки ножа мясорубки острые, не пораньтесь!

IM-1

Kitfort

Приятно познакомиться, Kitfort!

Kitfort — компания-производитель бытовой техники для дома, кухни, красоты и здоровья.

Наш главный девиз — «Всегда что-то новенькое!» В каталоге бренда вы можете найти всё необходимое для комфортной жизни: от кофемашины до робота для мойки окон. Мы постоянно обновляем и расширяем ассортимент, чтобы вы подобрали идеальный для себя вариант!

Kitfort не только предлагает качественные товары по лучшей цене, но и радует подарками, конкурсами и интересным контентом в социальных сетях.

Подписывайтесь на наши соцсети и становитесь частью вселенной Kitfort!

8 (800) 775–56–87
info@kitfort.ru