MAUNFELD

Көпфункционалды (5 функция, статика) электр тұмшапешті 60 см

ПАЙДАЛАНУ ЖӨНІНДЕГІ НҰСҚАУЛЫҚ

4824374

## Қоршаған ортаның қауіпсіздігі

пайдаланылған орауыш материалдар экологиялық таза және оңай өңделеді



Бұл тұмшапеш 2002/96/EC, *89/336/EEC, 93/68/EEC, 73/23/EEC* еуропалық қауіпсіздік нормаларына және *«RoHS» 2002/95/CE директивасына**, КО ТР 004/2011 «Төмен вольтты жабдықтардың қауіпсіздігі туралы», КО ТР 020/2011 «Техникалық құралдардың электромагниттік үйлесімділігі» талаптарына сәйкес келеді.

Шкафтың дұрыс орнатылғанына көз жеткізіңіз. Осылайша сіз өзіңіздің денсаулығыңыз бен қоршаған ортаңызға жағымсыз әсерлерден аулақ бола аласыз. Оны дайындығы бар адам орнатуы керек.

Шкафты қоқыс жәшігі ретінде пайдалануға болмайды!

Қызмет ету мерзімі өткен шкафты қоқыс сияқты тастауға болмайды. Оны қоршаған орта қауіпсіздігі ережелеріне сәйкес өңдеу керек.

Орауыш материалдар қоршаған ортаға қауіпсіз болып табылады және оларды оңай қайта өңдеуге болады

## НАЗАР АУДАРЫҢЫЗ!



Қауіпсіздігіңіз компаниямыз үшін аса маңызды мәнге ие. Нұсқаулықта тұмшапешті қауіпсіз орнату және пайдалану туралы маңызды ақпарат бар. Алдымен нұсқаулықты мұқият оқып шығыңыз. Тұмшапешті пайдаланудың барлық кезеңінде нұсқаулықты тастамаңыз.

## ҚАУІПСІЗДІК ТЕХНИКАСЫНЫҢ ЕРЕЖЕЛЕРІ

Назар аударыңыз!

Тұмшашкафты пайдалану алдында оны пайдалану жөніндегі нұсқаулықты мұқият оқып шығыңыз.

Тұмшапеш тек тұрмыстық жағдайда тамақ дайындауға арналған.

### Жалпы ақпарат

Бұл аспап үйде қолдануға арналған және оны стандартты асүй шкафына орналастыруға болады.

**МАҢЫЗДЫ:** тұмшапешті орнатқан кезде пайдаланылатын барлық іргелес жатқан жиһаздар мен құрамдас бөлшектер/материалдар орнатылған орташа бөлме температурасының кемінде 85 °C-ға жоғары температураға төзімді болуы қажет.

Атап айтқанда, винил тұсқағаздарының немесе ламинатталған ас үй жиһаздарының кейбір түрлері ұсынылған температура сақталмаса, жылудың әсерінен бұзылуға немесе түсінің өзгеруіне ұшырайды.

Сатып алушы аспаптың осы температуралық режимді бұза отырып орнатқан немесе жиһазды тұмшапешке 4 мм-ден жақын орналастырумен туындатылған кез келген зақымға толығымен өзі жауап береді.

Тұмшапешті демалуға арналған көлік құралдарға (отбасылық автофургондар және т. б.) пайдаланар алдында қауіпсіздік техникасы мен орнату жөніндегі нұсқауларын мұқият оқып шығыңыз.

Бұл тұмшапешті басқа мақсаттарда немесе дұрыс емес температура режимінде пайдалану кепілдікті алып тастауға, сондай-ақ шағымды қараудан бас тартуға әкеледі.

Сіздің жаңа тұмшапешіңіз электрлік және механикалық ақаулардан қорғалғанына кепілдік берілген, оны пайдалану шарттары мен ережелерін ескере отырып кепілдендірілген.

**Тұмшапешті жөндеу тек мамандандырылған сервистік орталықтарда, сондай-ақ олардың уәкілетті сервистік агенттерінде жүзеге асырылуы мүмкін.**

## Қауіпсіздік техникасы жөніндегі нұсқаулық

Бұл тұмшапеш Еуропалық қауіпсіздік нормаларына сәйкес келеді. Біз бұл сәйкестік тұмшапештің беттерін пайдалану кезінде ыстық болып қалатындығын және пайдалану аяқталғаннан кейін жылуды сақтайтындығын жоққа шығармайтынын атап өткіміз келеді.

Бұл тұмшапеш физикалық немесе ақыл-ой қабілеттері шектеулі адамдардың (балаларды қоса алғанда), сондай-ақ оны пайдалану бойынша тәжірибесі мен білімі жоқ адамдардың, егер олар нұсқаулықтан өтпеген болса және осы техниканы пайдалану қауіпсіздігіне жауапты адамның бақылауымен пайдаланбайтын болса ғана пайдалануына арналмаған.

Пайдалану кезінде тұмшапеш қатты қызып кетеді. Шкафтың ішінде орналасқан жылыту аспаптарына қол тигізбеңіз!

Шкафты ажыратуға арналған құралдар қауіпсіздік ережелеріне сәйкес сымдарға орнатылуы керек.

Егер шкафтың электр сымы зақымдалған болса, оны өндіруші немесе қызмет көрсету орталығының агенті ауыстыруы керек.

НАЗАР АУДАРЫҢЫЗ: Бұл тұмшапеш пайдалану кезінде қатты қызып кетеді. Ол 8 жастан кіші балалар мен физикалық немесе ақыл-ой қабілеті шектеулі адамдар, сондай-ақ оны пайдалану тәжірибесі мен білімі жоқ адамдар, егер олар нұсқаулықтан өтпеген болса және осы техниканы пайдалану қауіпсіздігіне жауапты адамның бақылауымен қолданбаса, пайдалануға арналмаған. Балалар тұмшапештің компоненттерімен ойнамауы тиіс. Балалар тұмшапешті тазалауды ересектердің тарапынан қадағалауынсыз жүзеге асыра алмайды.

## Балалар қауіпсіздігі

- Балаларды қыздырылған тұмшапештен алыс ұстаңыз.
- Шкафты пайдалану кезінде ас үйдегі балалар әрқашан ересектердің бақылауында болуы керек.

## ЖАЛПЫ НҰСҚАУЛАР

Бұл тұмшапеш физикалық немесе ақыл-ой қабілеттері шектеулі адамдардың (балаларды қоса алғанда), сондай-ақ оны пайдалану бойынша тәжірибесі мен білімі жоқ адамдардың, егер олар нұсқаулықтан өтпеген болса және осы техниканы пайдалану қауіпсіздігіне жауапты адамның бақылауымен пайдаланбайтын болса ғана пайдалануына арналмаған.

- Тұмшапештің есігіне ауыр заттарды қоймаңыз және ол ашылған кезде оған сүйенбеңіз, себебі бұл тұмшапеш есігінің ілмегін зақымдауы мүмкін.
- Қыздырылған майды қараусыз қалдырмаңыз, себебі бұл өрт қаупін тудырады.

Пісіру қаңылтыр табасын тұмшапештің түбіне терең қоймаңыз.

- Электр арматурасы немесе кабельдер қыздырылған шкафтан алыс болуы тиіс.
- Бөлмені жылыту, киімді кептіру үшін шкафты пайдаланбаңыз.
- Шкафты перделердің немесе жұмсақ жиһаздың жанына орнатпаңыз.

### Тұмшапешті тазалау

Тұмшапешті тазалау тұрақты негізде жүргізілуі керек.

Тазалау процедурасын жүргізу кезінде сақтық таныту қажет.

МАҢЫЗДЫ: тазалау процедурасынан бұрын шкафты желіден ажырату керек.

## Орнатуы

Асүй құрғақ және жақсы желдетілетін, желдеткіші орнатылған болуы тиіс.

Бұл шкафты қатаң түрде өндірушінің нұсқауларына сәйкес білікті маман дұрыс орнатуы керек.

Біз осы шкафты дұрыс пайдаланбау немесе орнату нәтижесінде адамға немесе мүлікке зиян немесе залал келтіргені үшін жауап бермейміз.

Құрылғыны пайдалану кезінде жылу, бу және ылғал пайда болады, жарақаттануды болдырмаңыз, бөлмені жақсы желдетумен қамтамасыз етіңіз. Егер шкаф ұзақ уақыт бойы қолданылса, қосымша желдету қажет болуы мүмкін.

Егер сізге қаншалықты желдету қажет екеніне күмәндансаңыз, білікті орнатушыңыздан кеңес алыңыз.

## Шкафты орналастыру

Тұмшапешті орнататын тесік жоғарыдағы диаграммада көрсетілген өлшемдерге сәйкес келетініне көз жеткізіңіз.

Тұмшапеш келесі беттегі «Желдетуге қойылатын талаптар» бөлімінде көрсетілгендей, желдету ойығы бар корпусқа орнатылуы тиіс.

Жабдықтың артқы панелінде басқа жиһаз жоқ екеніне көз жеткізіңіз. Тұмшапештің жиһаз корпусына мықтап бекітілгеніне көз жеткізіңіз. Тұмшапешті жиһаз корпусына бекіту төрт бұранданың көмегімен жүзеге асырылады. Оларды тұмшапеш пен жиһаздың корпусы арқылы бұрап тастау керек.

## Сәйкестік Декларациясы

Техника 89/336/EEC, 93/68/EEC, 73/23/EEC және 2002/95/CE директивасының қайта қараулары мен «RoHS» еуропалық стандарттарына сәйкес келеді.

Өндіруші тұмшапештің сертификатталған материалдарды қолдана отырып құрылғанын және қолданыстағы стандарттарға сәйкес орнатылған құрылғыны қажет ететінін айтады.

*- RoHS директивасы – бұл «Электр және электрондық жабдықта зиянды материалдарды пайдалануды шектеу». Бұл нұсқаулық еуропалық нарықта мыс, кадмий, сынап, гексавалентті хром, полибромдалған дифенил және оның эфирінің рұқсат етілген деңгейінен асатын электр және электрондық жабдықты орнатуға тыйым салады.*

## Сипаттамалары

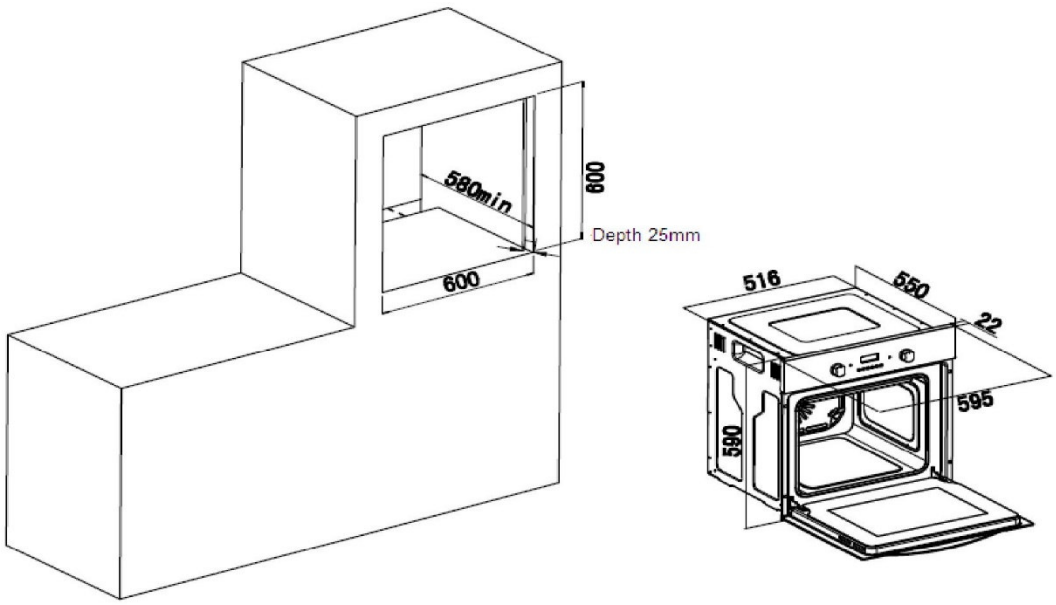


Өлшемдері

| | | |
|---|---|---|
| Биіктігі: | 590 | мм |
| Ені: | 595 | мм |
| Тереңдігі: | 550 | мм |

5 функция (статика)

Тұмшапеш сыйымдылығы: 57 литр

Суытатын желдеткіш

Тұмшапештің ішкі температурасын жасау және оның төменгі бөлігінің тұрақты температурасын ұстап тұру үшін осы шкафтың ішіне тангенциалды салқындату желдеткіші орнатылған. Желдеткішті қолданғаннан кейін тұмшапеш жеткілікті салқындағанша жұмыс істейді.

**Электр параметрлері**

| Модель № | Максималды қуаты | | |
|---|---|---|---|
| | Кернеуі: 220V | Кернеуі: 230V | Кернеуі: 240V |
| AEOC.575B<br>AEOC.575W<br>AEOC.575S<br>AEOC.57X/AEOC.57XX | 2250W | 2300W | 2350W |

**Номиналды кернеуі:** Жиілігі 50 Гц 220-240 В айнымалы ток

**Қуат көзін қосу:** 13 А (3 мм байланыс үзілісі бар екі полюсті шығыс)

**Желілік қуат көзі:** 3 × 1,5мм$^2$

**Тұмшапешті жарықтандыру:** 25 W/300 °C бұрандалы пигмей типті

**Басқару панелі**

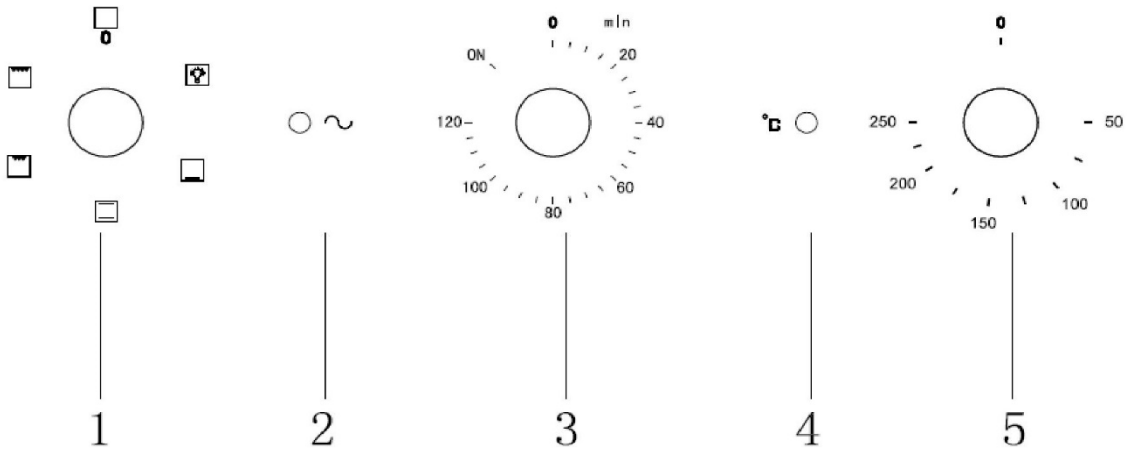


Тұмшапештің басқару тақтасының 5 негізгі түймелері/тұтқалары:

1. Тұмшапеш функцияларын ауыстырып-қосқышы
2. Қуат берудің жарық индикаторы
3. Тұмшапештің таймері
4. Тұмшапеш жұмысының операциялық жарығы
5. Термостатты басқару тұтқасы

### 3. Тұмшапештің таймері

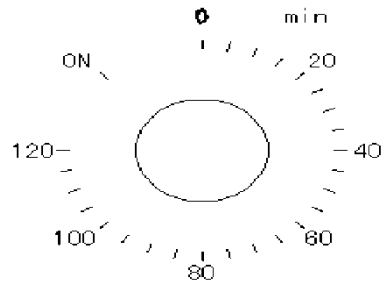


1. Егер таймерді пайдалану қажет болмаса, оны «NO» етіп орнатыңыз және желіге қосылыңыз.

2. Егер таймер қажет болса, таймер батырмасын қалаған күйге бұраңыз – 0~120 мин, уақыт өткеннен кейін тұмшапеш өшеді.

**МАҢЫЗДЫ: сигнал сөнген кезде тұмшапеш өшеді. Егер сіз әзірлеуді аяқтасаңыз, онда функция қосқышын және термостатты басқару тетігін 0-ге қойыңыз.**

## ДАЙЫНДАУ РЕЖИМІН ТАҢДАУ

1. Тұмшапеш қуат көзіне алғаш рет қосылған кезде жарық индикаторы қосылады. Пісіру режимін таңдап, температураны орнатқаннан кейін, операциялық жарық қосылып, тұмшапеш жұмыс істей бастайды, пісіру уақытын 0 минуттан 120 минутқа дейін орнатып, тұтқаны сағат тілімен тиісті уақытқа бұрады.

2. Тұмшапештің функцияларын ауыстырып-қосқышты қажетті әзірлеу режимін орнату үшін пайдалану керек. Тұмшапеш ішкі қуысының әртүрлі мүмкіндіктерін пайдаланады. Режимді таңдағаннан кейін жарық индикаторы қосылады.

**Сіздің тұмшапешіңіз таңдау үшін 5 функция бар:**

**ТҰМШАПЕШТІҢ ОПЕРАЦИЯЛЫҚ ЖАРЫҒЫ:** Тұмшапеш жұмыс режимінде болмаса да, жарық қосулы болуы мүмкін.

**ТӨМЕНГІ ҚЫЗДЫРУ:** Бұл тамақ әзірлеудің дәстүрлі әдісі. Тұмшапеш астынан қыздырылады.

**ӘДЕТТЕГІ ДАЙЫНДАУ (ЖОҒАРҒЫ ЖӘНЕ ТӨМЕНГІ ҚЫЗДЫРУ):** Тағам әзірлеудің бұл әдісі жоғарғы және төменгі элементтердің жылуын қолдана отырып, дәстүрлі әзірлеуді қамтамасыз етеді. Бұл функция бір ғана сөреде қуыруға және пісіруге тура келеді.



**ЖАРТЫЛАЙ ГРИЛЬ:** Тамақ әзірлеудің бұл әдісі жылуды тамаққа қарай төмен бағыттайтын тек жоғарғы қыздырғыш элементтің ішкі бөлімдерін пайдалануға мүмкіндік береді. Бұл функция беконның, еттің, тосттардың және т. б. кішкене кесектерін гриль жасауға жарайды.



**ТОЛЫҚ ГРИЛЬ:** Тамақ дайындаудың бұл әдісі жылуды тамаққа қарай астына бағыттайтын жоғарғы қыздырғыш элементтің ішкі және сыртқы бөлімдерін пайдаланады. Бұл функция шұжықша, бекон, стейк, балық және т. б. тағамдардың орташа немесе үлкен бөліктерін гриль деуге жарайды.

## Термостатты реттеу тұтқасы

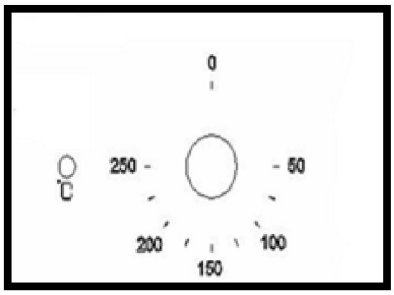


Термостатты басқару тетігі тұмшапеште қажетті температураны орнатады. Температураны 50-250 °C аралығында реттеуге болады.

Басқару тетігін сағат тілінің бағыты бойынша бұраңыз.

## Тұмшапештің операциялық жарығы

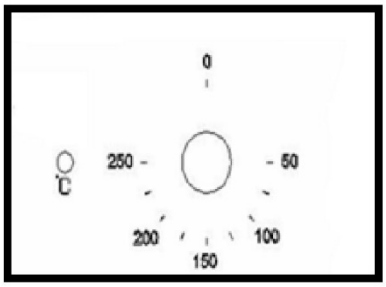


Бұл шам тұмшапештің элементтері қызып жатқанын көрсетеді. Белгіленген температураға жеткенде жарық сөнеді. Бұл әзірлеу кезінде қосу және өшіру циклдерінде болады.

Қажет температураға жету үшін тұмшапеште тағамды жылжытуға немесе орналастыруға болмайды.

## Әзірлеудің басшылыққа алынатын қағидаттары

Температура мен тамақ әзірлеу уақытын тамақ өнімдерінің қаптамасындағы ақпараттан қараңыз. Тұмшапешіңіздің жұмысы мен тағамдарды әзірлеу температурасы мен уақыты туралы ақпаратпен танысқаннан кейін әзірлеу қағидаттары өзіңіздің қалауыңызға байланысты өзгеруі мүмкін.

Егер сіз желдеткіш функциясын қолдансаңыз, тамақ өнімдердің қаптамасында көрсетілген әзірлеудің сол түріне тән нұсқауларды орындауыңыз керек.

Тамақ өнімдерінің қаптамасында мұздатылған түрінде әзірлеуге болады деген ақпарат болмаса, мұздатылған өнімдердің әзірлеудің алдында ерітілгеніне көз жеткізіңіз.

Тұмшапешті алдымен қыздырып, содан кейін ғана тамақты ішіне салуыңыз керек. Тұмшапештің желдеткіш режимін пайдаланған кезде тұмшапешті алдын ала қыздырмасаңыз да болады, алайда тамақ өнімдердің қаптамасында көрсетілген әзірлеу уақытын шамамен он минутқа созуыңыз керек.

Әзірлеудің алдында қажет болмаған басқа керек-жарақтардың пештен шығарылғанына көз жеткізіңіз.

Тұмшапештің ортасында астауларды қолдансаңыз, олардың арасында ауаның айналымына мүмкіндік беру үшін орын қалдырыңыз.

Тағамның дайын болғанын тексеру үшін тұмшапештің есігін көп аша бермеуге тырысыңыз.

Тұмшапештің жарығы әзірлеу кезінде жанып тұрады.

## Ескертулер

Грильдің кез келген функциясын пайдаланғанда тұмшапеш есігін жабық күйде ұстаңыз.

Гриль функциясын пайдаланған кезде тамақты алюминий фольгасын пайдаланбаңыз, тамақты фольгаға орамаңыз. Фольганың жарық шағылыстыратын қабілеті гриль элементіне зақым келтіруі мүмкін.

Тағам әзірлеу кезінде тұмшапештің төмен жағының шеттеріне жақын кастрөлдер

немесе ыдыс қоймаңыз. Барлық ыдысты әрқашан сөрелерге орналастыру керек.

Гриль және тұмшапештің басқа ішкі компоненттерінің элементтері жұмыс кезінде қатты қызады, тамақ әзірлеу кезінде оларды ұстамаңыз.

Маңызды: Тұмшапештің ыстық бөліктеріне және буға тиіп кетпеу үшін есікті ашқан кезде абай болыңыз.

Астаудың тұтқасын тек астауды жылжыту үшін ғана қолдану керек, оны тұмшапештен шығару үшін пайдалануға болмайды. Астауды шығарған кезде әрқашан тұтқышты пайдаланыңыз.

НАЗАР АУДАРЫҢЫЗ: Тұмшапештің қолжетімді бөліктері пайдаланған кезде қызуы мүмкін. Тұмшапешті пайдаланған кезде оның жанында кішкентай балалар болмау керек.

Есіктің шынысын тазалау үшін агрессивті абразивті тазартқыш құрылдарды немесе металл қырғыштарды қолданбаңыз, өйткені олар беткі қабаттың сырылуына немесе шынының сынуына әкеп соғуы мүмкін.

## Керек-жарақтар

Сіздің тұмшапешіңіз мына жиынтықта жеткізіледі:

1. Пісірмеге арналған астау

2. Әмбебап тор

## ТАЗАЛАУ ЖӘНЕ КҮТІМ ЖАСАУ

Тұмшапеш пайдаланғаннан кейін әрқашан тазартылып тұруы керек. Тұмшапешті тазалаған сайын жарығы қосылып тұруы керек, сонда сіз беттерін жақсы көресіз.

Тұмшапештің қабырғаларын жуғыш сұйықтықтың аз мөлшерін пайдаланып, тек жылы сумен ғана жуу керек.

Тұмшапеш қабырғаларын тазалағаннан кейін оны құрғатып сүртіңіз.

Тұмшапештің беттерін ешқашан бумен тазартпаңыз.

Тұмшапешті тек жылы сабынды сумен ғана, жөке немесе жұмсақ шүберек пайдаланып тазалау керек. Абразивті тазалағыш құралдарды пайдаланбаңыз.

Тұмшапештегі кез келген дақтар тамақ әзірлеу кезінде, оның қалдықтары немесе шашырауынан пайда болады. Яғни дақтар тамақты өте жоғары температурада немесе оны тым кішкене ыдысқа салу салдарынан пайда болуы мүмкін.

Әзірлеп жатқан тағамыңызға сәйкес келетін температура мен функцияны таңдағаныңыз жөн. Оған қоса, тағамның тиісті ыдыста болғанын қадағалаңыз және қажет болса астауды пайдаланыңыз. Тұмшапештің сыртын тек ысқышты немесе жұмсақ шүберекті пайдаланып, жылы сабынды сумен тазарту керек. Абразивті тазалағыш құралдарды пайдаланбаңыз.

Тұмшапешті тазалау кезінде келтірілген кез келген зақым, тіпті құрылғының кепілдік мерзімі аяқталмаса да, сатып алушының есебінен жойылады.

Тұмшапеш түбіндегі кез келген дақтар тағамды әзірлеу кезінде шашырандылар немесе төгілген тамақтан пайда болды, ал шашыраулар тамақ әзірлеу кезінде пайда болады. Олар тамақты тым жоғары температурада әзірлеу себебінен немесе тамақтың кішкентай ыдысқа сыймағандығынан пайда болуы мүмкін.

Әзірлеп жатқан тағамыңызға сәйкес келетін температура мен функцияны таңдағаныңыз жөн. Сонымен қатар, тағамның тиісті өлшемдегі ыдысқа немесе астауға салынғанын қамтамасыз етіңіз.

Тұмшапештің жоғарғы бөлігінің алынбалы астары.

Тұмшапешіңіз жоғарғы элементтің үстінде орналасатын жоғарғы бөлігінің алынбалы астарымен бірге жеткізіледі.

Тамақты әзірлеуді аяқтаған кезде, астарды шығарып, оны тұмшапешті пайдаланып болған сайын жақсылап тазартылуы керек.

Тұмшапештің астарында майдың жиналуын болдырмаңыз, себебі ол өртке әкелуі мүмкін.

Тұмшапештің шамын ауыстыру

МАҢЫЗДЫ: шамды жоюға немесе алмастыруға әрекеттенбес бұрын, тұмшапешті электр желіңізден ажырату керек.

Шам қақпағын сағат тілінің бағытына қарсы бұрап шығарыңыз.

Шамды сағат тілінің бағытына қарсы бұрап, ұстағышынан шығарыңыз.

Шамды бұрандалы пигмея түріне 25 Вт/300 °C ауыстырыңыз.

Шамның басқа түрін пайдаланбаңыз.

Жаңа шамды орнына қойыңыз, содан кейін аспапты желіге қосыңыз.

ТҰМШАПЕШТІ ОРНАТУ

Тұмшапешті қолданыстағы және бекітілген нұсқауларға сәйкес білікті маман орнату керек.

Қауіпсіздік ережелері мен нормалары.

Құрылыс нормалары мен ережелері (Қоршаған орта департаментіне сәйкес).

Құрылыс нормалары.

Электр инженерлер қоғамының кабельдер туралы ережелері.

Өндірістік бөлмелердегі электр қуаты.

Тұмшапешті қоспастан бұрын тақтайшадағы қуат кернеуі жергілікті қуат желісінің кернеуіне сай екеніне көз жеткізіңіз.

НАЗАР АУДАРЫҢЫЗ: ТҰМШАПЕШ ЖЕРГЕ ТҰЙЫҚТАЛҒАН БОЛУЫ ТИІС.

Тұмшапеш 3 мм айырушы түйіспесі бар екі полюсті 13А розеткасына қосылуы тиіс.




Қуат кабелімен жабдықталған тұмшапештер аспапта және қызмет көрсету жөніндегі нұсқаулықта көрсетілген кернеу мен жиіліктің ауыспалы тоғында жұмыс істеу үшін құрастырылған.

Тұмшапешті электр желісіне қорғаныс жерге тұйықтау түйіспесі бар дұрыс орнатылған розеткадан айнымалы ток желісіне қосу керек.

Аша мен розетка бір-біріне сәйкес келетінін қадағалаңыз.

Электр сымның қимасы тұтынылатын қуатқа сәйкес келуі және тиісті түрде оқшауланууы керек.

Егер сіз қуат беру кабелін өзгертуге мәжбүр болсаңыз, онда жерге тұйықтау сымы (сары/жасыл) әрқашан желілік сымнан 10 мм ұзынырақ болуы тиіс.

Орнату жеңіл орнату және одан әрі пайдалану үшін корпуста 1,5 мм бос кабельді қамтуы керек.

Қосылыс бауы тұмшапештің қызатын беттеріне тимеуі және бөлме температурасынан 50 градусқа жоғары температураға дейін қызбауы керек.

Тұмшапешті асүй шкафына орнату.

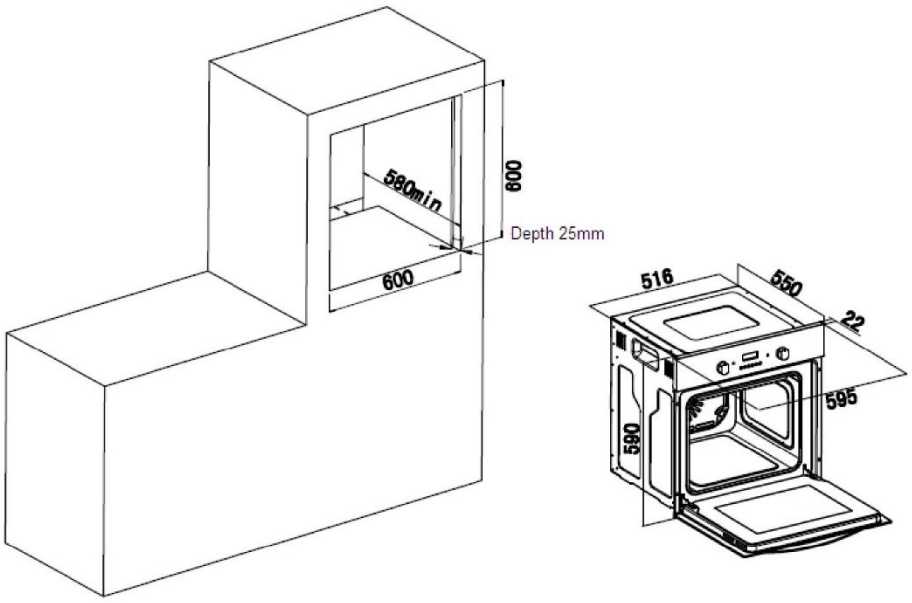


Тұмшапешті орнату

• Тұмшапешті орналастыратын ойықтың жоғарыда келтірілген диаграммадағы өлшемдерге сәйкес келетінін қамтамасыз етіңіз.

Асүй шкафының корпусында келесі бетте «Желдеткішке қойылатын талаптарда» көрсетілгендей ойықтарда желдеткіш орнатылуы керек.

• Құрылғының артқы панелінен жиһаздың болмағанын қадағалаңыз.

Желдеткішке қойылатын талаптар

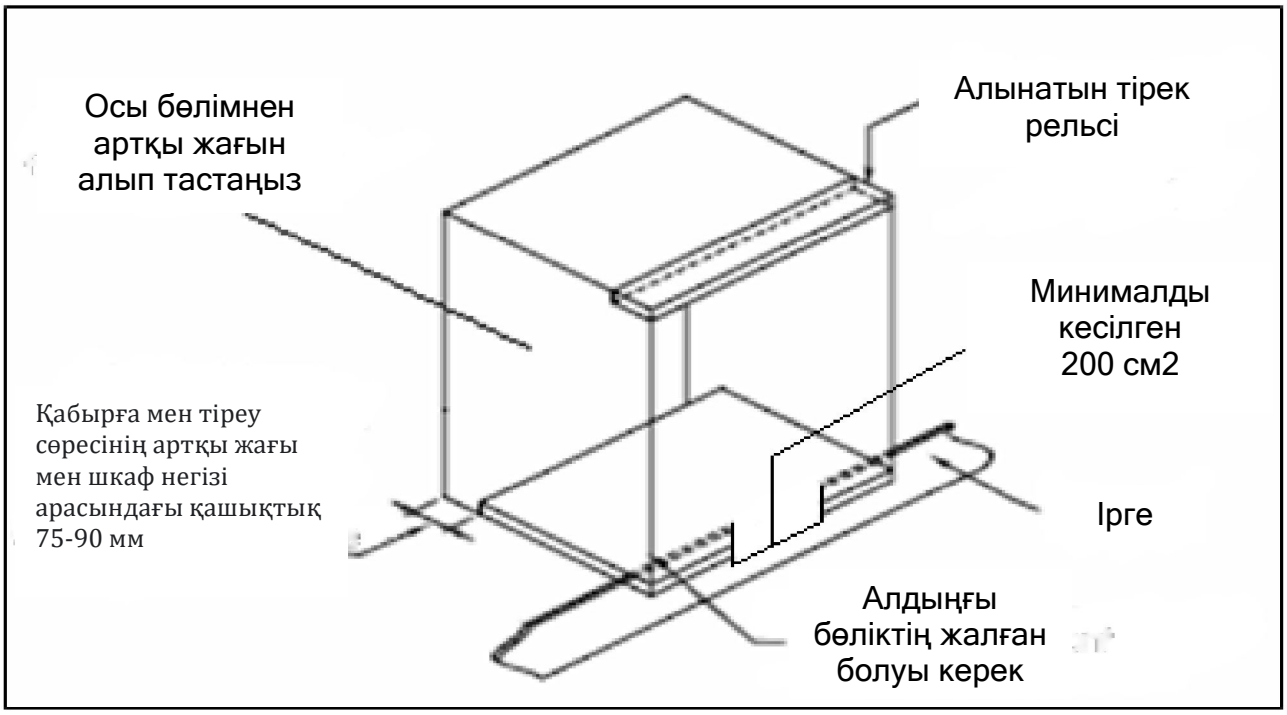
Осы бөлімнен артқы жағын алып тастаңыз
Алынатын тірек рельсі
Минималды кесілген 200 см2
Қабырға мен тіреу сөресінің артқы жағы мен шкаф негізі арасындағы қашықтық 75-90 мм
Ірге
Алдыңғы бөліктің жалған болуы керек

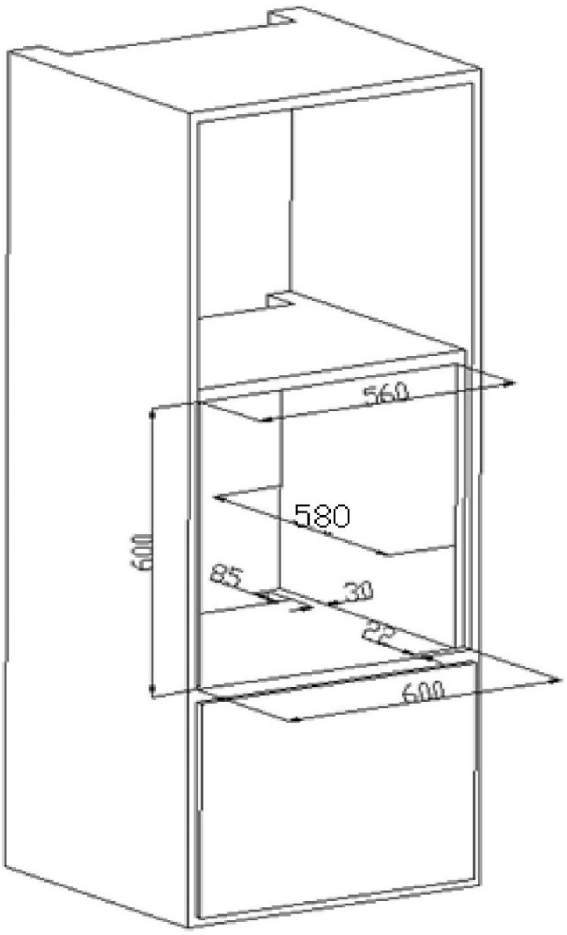
560
580
600
85
30
22
600

(Суретте стандартты ас үйге тұмшапешті орнатуға арналған желдету және ойынды талаптары көрсетілген.)

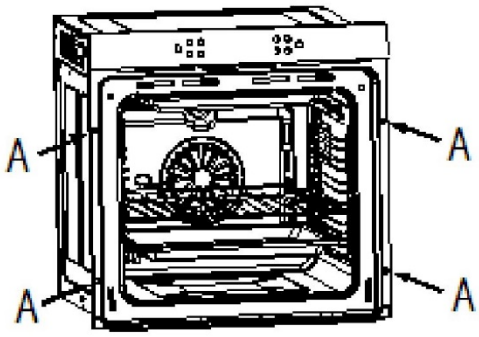


Тұмшапеш корпусында жақсылап бекітілгеніне көз жеткізіңіз. Тұмшапешті корпусына бекіту төрт бұранданың көмегімен жүзеге асырылады. Оларды тұмшапеш пен құрылғы корпусындағы шкафқа бұрап тастау керек.

## Шамды ауыстыру

Электр тоғымен зақымдану мүмкіндігін болдырмау үшін тұмшапештің шамын ауыстыру алдында аспап өшірулі екеніне көз жеткізіңіз.

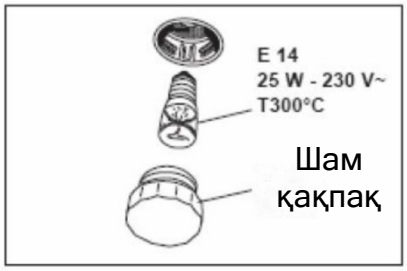


Барлық басқару тұтқаларын «0» күйіне орнатыңыз және сымның ашасын желіден ажыратыңыз. Шамның қақпағын бұрап алып, жуыңыз, содан кейін құрғатып сүртіңіз.

Шамды ұядан бұрап алып, шамды келесі параметрлермен шыны сауыттың температурасы жоғары (300 °C) жаңа шамға ауыстырыңыз:

- кернеуі 230 В
- қуаты 25 Вт
- E14 ағын жібі

Шамдардың кез келген басқа түрлерін пайдаланбаңыз.

Шамды керамикалық ағытпаға дұрыс салынғанына көз жеткізіп орнатыңыз. Шамның қақпағын бұраңыз.

1-сурет

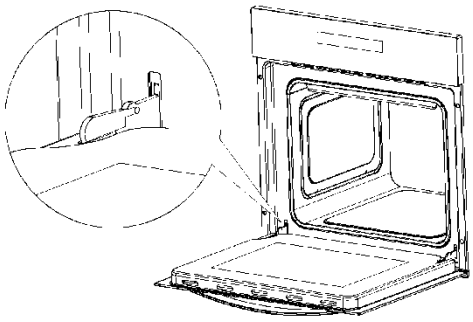

**Есікті шешу**

Тұмшапештің камерасына тазалау үшін оңайырақ жету үшін, оның есігін шешу керек.

Бұл үшін есікті толығымен ашып, оны көтеріңкіреп, екі ілмекте орналасқан кішкентай иінтіректерді бұраңыз.

Есікті екі сыртқы жиектен ұстап, оны баяу, бірақ соңына дейін емес жабыңыз;

Орнату орнынан шығарып, есікті өзіңізге қарай тартыңыз;

Жоғарыда аталған рәсімдерді кері ретпен орындау арқылы есікті жинаңыз.

1-сурет

1-сур. көрсетілгендей

**Ішкі шыны панельді алып тастау**

Есіктің жоғарғы жағындағы бұрыштағы кронштейнді бұрап, ажыратыңыз.

Екінші құлыптау механизмінен әйнекті шешіңіз де, әйнекті алыңыз.

Тазалаудан кейін шыны панельді құлыптау механизмін бұрап бекітуді ұмытпаңыз.

2-суретте көрсетілгендей

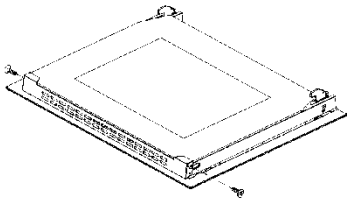

2-сурет

**Кейбір модельдерде В типті есік қолданылады.**

Есікті шешу бойынша қадамдар:

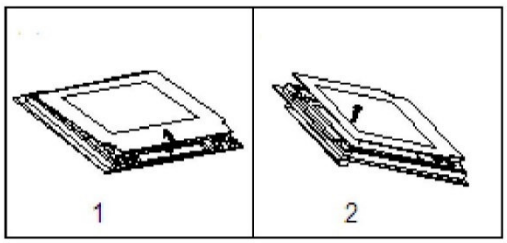


Есікті үстелге тегіс ұстаңыз. Қолыңызды есіктің әйнегінің түбіне қойып, түймеден/тұтқадан алып тастаңыз, әйнек толығымен шығарылғанға дейін әйнектің жоғарғы жағындағы иінтіректі/түймені көтеріңіз.

Есікті орнату бойынша қадамдар:

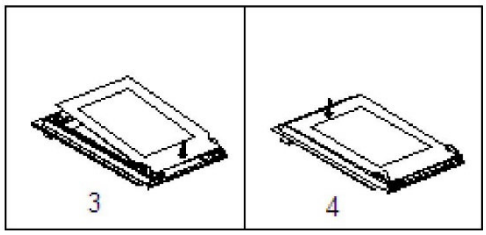


Шыны есіктің төменгі бөлігін есік жақтауының дөңес тілімшесіне қарай еңкейтіп, иінтірекке/ тұтқаға бағыттап, басыңыз. Есіктің әйнегіне жалпақ басыңыз, әйнектің жоғарғы жағына қатты басыңыз және түймені/иінтіректі бекітіңіз.

**Аспап дұрыстап жұмыс істейді:**

- Тұмшапеш желіге қосылмаған.
- Тұмшапеш дайын режимінде тұрғанына көз жеткізіңіз.
- Әзірлеу функциясы мен температурасын таңдағаныңызға көз жеткізіңіз.
- Аспап электр желісіне дұрыс қосылып тұрғанына көз жеткізіңіз.
- Желілік сақтандырғыштары жұмыс күйде екеніне көз жеткізіңіз.
- Тағамдарды әзірлеудің режимін таңдау мен уақытты орнату жөніндегі пайдалану нұсқаулықтың бөлімдеріндегі ережелердің орындалғанына көз жеткізіңіз.

Гриль функциясы жұмыс істемейді:

- Тамақ әзірлеудің дұрыс функциясын таңдағаныңызға көз жеткізіңіз.

Тұмшапештің грилі жұмыс істемейді немесе ұзақ уақыт бойы, пайдалану кезінде қосылмайды.

- Тұмшапешті салқындату үшін шамамен 2 сағатқа қалдырыңыз. Салқындатылғаннан кейін аспапты қайтадан тексеріңіз.

Тамақ дұрыс дайындалмайды:

- Әзірлеп жатқан тағамыңызға қажет температура мен тиісті функциясын таңдағаныңызға көз жеткізіңіз. Әзірлеу нәтижесін жақсарту үшін әзірлеу температурасын плюс немесе минус батырмалары арқылы 10 °C градусқа жоғары не төмен қылып, баптау керек болуы мүмкін.

Кемшіліктері:

Тамақ біркелкі дайындалмайды:

- Тамақ тиісті деңгейде орнатылғанын қадағалаңыз.
- Әзірлеудің тиісті температурасы мен уақыты орнатылғанына көз жеткізіңіз.

Тұмшапештің жарығы жұмыс істемейді

- «Тұмшапештің шамын ауыстыру» бөлімін қараңыз.

Тұмшапеште конденсаттың пайда болуы:

- Бу мен конденсат – су мөлшері жоғары кез келген тағамды әзірлеген кезде табиғи жанама өнім, мысалы, мұздатылған өнімдер, тауық өнімдері мен т. б.
- Конденсат пештің ішінде есігінің әйнектері арасында пайда болуы мүмкін. Ол тұмшапештің дұрыс жұмыс істеп тұрмағанының белгісі болмауы мүмкін.
- Тұмшапешті салқындатып, өшіргеннен кейін тұмшапеште тамақ қалдырмаңыз.
- Тамақты әзірлеген кезде конденсат жиналатын жабық контейнерді қолданыңыз.

Тұмшапеш қызбайды:

- Бірде-бір функция таңдалмаған.
- Температуралық режим таңдалмаған.

МАҢЫЗДЫ: Шкафыңыз дұрыс жұмыс істемесе, қызмет көрсету орталығына хабарласыңыз.

## АҚАУЛЫҚТАРДЫ ӨЗ БЕТІҢІЗШЕ ЖӨНДЕУГЕ ТЫРЫСПАҢЫЗ.

Егер Сіз өз бетіңізше кепілдікте тұрған шкафты жөндеуге тырыссаңыз, онда ақаулық жөніндегі барлық проблемалар сіздің жауапкершілігіңізге жатады және сіздің қаржыңыздың есебінен түзеледі.

Шкаф қажет жөндеу жұмыстарын жүргізу үшін инженерге қолжетімді болуы тиіс. Инженер шкафқа қолжеткізе алмаса, кез келген келтірілген зақым сіздің есебіңізден жөнделетін болады.

Оның ішіне құрал асүй шкафынан бөлек шығарылған, оған герметтеліп бекітілген жағдайлар кіреді немесе құрылғының алдыңғы жағында орналасқан ағаш құрылымдары болған жағдайлар да кіреді.

### Тұрақты тексерулер

Пешті таза ұстаудан басқа сізге мыналарды орындау қажет:

Тамақ дайындау және басқару элементтеріне мерзімді тексерулер жүргізу.

Кепілдік мерзімі аяқталғаннан кейін сіз қызмет көрсету орталығында пешті кем дегенде екі жылда бір рет тексеріп отыруыңыз керек.

Кез келген кемшіліктерді тез арада түзетіңіз

Тұмшапештің мерзімдік техникалық қызмет көрсетуін өткізу.

## Тұмшапеш: әзірлеудің негізгі нұсқаулары

## (тамақ пісіру мысалдары)

 Жұмыс режимінің жоғарғы және төменгі элементтерін пайдалану:

| ӨНІМ | Салмағы | ДАЙЫНДАУ УАҚЫТЫ | Түпқойма деңгейі | t | Дайын болу уақыты |
|---|---|---|---|---|---|
| Сиыр еті | 1 кг | 15 минут ішінде | 2-қабат | 200 °C | 40-50 мин |
| Шошқа еті | 1 кг | 15 минут ішінде | 2-қабат | 200 °C | 70-80 мин |
| Тауық | 1,2 кг | 15 минут ішінде | 2-қабат | 200 °C | 50-60 мин |
| Аң-құс еті | 1,5 кг | 15 минут ішінде | 2-қабат | 200 °C | 50-60 мин |
| Стейк | 0,8 кг | 10 минут ішінде | 2-қабат | 180 °C | 20-30 мин |
| Нан | 0,5 кг | 10 минут ішінде | 2-қабат | 200 °C | 35-45 мин |

 Толық грильді пайдалану

| ӨНІМ | Салмағы | ДАЙЫНДАУ УАҚЫТЫ | Науа деңгейі | t | Дайын болу уақыты |
|---|---|---|---|---|---|
| Сиыр еті | 0,8 кг | 10 минут | 3-қабат | 250 °C | 20-25 минут |
| Шошқа еті | 0,8 кг | 10 минут | 3-қабат | 250 °C | 25-30 минут |
| Тауық | 1,2 кг | 10 минут | 3-қабат | 250 °C | 40-45 минут |
| Banger | 0,6 кг | 10 минут | 4-қабат | 250 °C | 15-20 минут |
| Гамбургер | 0,6 кг | 10 минут | 4-қабат | 250 °C | 15-20 минут |
| Бұршақ тұқымдастар | 1,2 кг | 10 минут | 3-қабат | 250 °C | 20-25 минут |
| Өсімдік | 0,5 кг | 10 минут | 4-қабат | 250 °C | 15-20 минут |

КӘДЕГЕ ЖАРАТУ



ТҰРМЫСТЫҚ ҚОҚЫСПЕН БІРГЕ КӘДЕГЕ ЖАРАТУҒА ТЫЙЫМ САЛЫНАДЫ. ЭЛЕКТР ЖӘНЕ ЭЛЕКТРОНДЫҚ ЖАБДЫҚТАРДЫ ӨҢДЕУ ТИІСТІ ПУНКТІНЕ ЖҮГІНІҢІЗ.

Қоршаған ортаны қорғау мақсатында, аспаптың және қуат беру элементтерінің қызмет мерзімі аяқталғаннан кейін (егер жиынтыққа кіретін болса), оларды әдеттегі тұрмыстық қалдықтармен бірге тастамаңыз, аспапты және қуат беру элементтерін одан әрі кәдеге жарату үшін мамандандырылған пункттерге беріңіз. Бұйымдарды кәдеге жарату кезінде пайда болған қалдықтар белгіленген тәртіппен кейіннен кәдеге жаратыла отырып, міндетті түрде жиналуға жатады.

Бұл өнімді кәдеге жарату жөніндегі қосымша ақпарат алу үшін жергілікті муниципалитетке, тұрмыстық қалдықтарды кәдеге жарату қызметіне немесе Сіз бұл өнімді сатып алған дүкенге хабарласыңыз.

**Ресейдегі өндірушінің ресми сайты www.maunfeld.ru info@maunfeld.ru**

**Беларусь Республикасындағы дистрибьютордың ресми сайты www.maunfeld.by**

**Қазақстандағы Республикасындағы дистрибьютордың ресми сайты www.maunfeld.kz**

Сервистік орталықтардың тізімі www.maunfeld.ru веб-сайтында «Сатып алушыларға» бөлімінде көрсетілген.

Өндіруші алдын ала ескертусіз құрылғы жұмысының жалпы қағидаттарына әсер етпейтін дизайнды, құрылымды және техникалық сипаттамаларды өзгерту құқығын сақтайды, соның салдарынан нұсқаулық пен бұйым арасында шамалы айырмашылықтар байқалуы мүмкін.

Бұл бұйым барлық талап етілетін еуропалық және ресейлік қауіпсіздік және гигиена стандарттарына сай.

**РФ-дағы импорттаушы: «МАУНФЕЛД РУС» ЖШҚ, Ресей, 123182, Мәскеу қ., Щукинская к-сі, 2 үй, 1 қабат, 170 үй-жай, 1 кеңсе**

**БР-дағы эксклюзивті дистрибьютор: «Маунфелд бай» ЖШҚ,**

**Минск қ., Янки Мавра көш., 47/21/WWW.MAUNFELD.BY/ INFO@MAUNFELD.BY**

KZ

Бұйымның өндірілген күні техникалық мәліметтері көрсетілген тақтайшасының сериялық нөмірінде көрсетілген. Сериялық нөмір он екі таңбалы сан болып табылады, оның алғашқы алты саны (үшіншісінен бастап) өндірілген күнін білдіреді. Мысалы, *МА № 26180928xxxx* сериялық нөмірі бұйым 2018 жылғы 28 қыркүйегінде өнділігенін білдіреді.

**Кепілдк картасы**
МАРКАСЫ: _____
ҮЛГІСІ: _____
СЕРИЯСЫ: _____

MAUNFELD

Сату күні _____

Сауда ұйымының мөрі

## КЕПІЛДІКТІ МІНДЕТТЕМЕЛЕР

1. **Бұйымға кепілдік – 36 ай.**
2. **Кепілдік бұйымда механикалық зақымдар немесе дұрыс пайдаланбау нәтижесінде пайда болған зақымдар табылған кезде таралмайды.**
3. **Кепілдік жарықтандырудың электр шамдарына таралмайды.**
4. **Өндірушінің кінәсінен пайда болған ақаулар жағдайында немесе кепілдік мерзімі кезінде бұйым істен шықса, бұйым 45 күн ішінде жөнделеді.**

| | | |
|---|---|---|
| Жөндеуге тапсырылған күні:<br>…….<br>Жөндеудің аяқталу күні:<br>…….<br>Кепілдікті ұзарту мерзімі:<br>…….<br>Орындалған жұмыстар мен ауыстырылған бөлшектерді түгендеу:<br>…….<br>Жөндеу шеберханасының қолы мен мөрі:<br>…….<br>……. | Жөндеуге тапсырылған күні:<br>…….<br>Жөндеудің аяқталу күні:<br>…….<br>Кепілдікті ұзарту мерзімі:<br>…….<br>Орындалған жұмыстар мен ауыстырылған бөлшектерді түгендеу:<br>…….<br>Жөндеу шеберханасының қолы мен мөрі:<br>…….<br>……. | Жөндеуге тапсырылған күні:<br>…….<br>Жөндеудің аяқталу күні:<br>…….<br>Кепілдікті ұзарту мерзімі:<br>…….<br>Орындалған жұмыстар мен ауыстырылған бөлшектерді түгендеу:<br>…….<br>Жөндеу шеберханасының қолы мен мөрі:<br>…….<br>……. |

Кепілдік мына жағдайларда жарамсыз:

механикалық зақым, ластану, өзгертіп жасау, конструкциялық өзгертулер, жабдықты дұрыс орнатпағанда, жабдықты дұрыс пайдаланбағанда, жабдыққа дұрыс күтім жасамау мен тазаламауға қатысты әрекеттер, апаттар, дүлей апаттар, химиялық әсер, атмосфералық құбылыстар (түсінің өңуі, т. б.), дұрыс сақтамау, кепілдіктен тыс шеберханаларда жөндеу.

Кепілдік бойынша кез келген талаптар қабылданбайды. Сонымен қатар, кепілдік сатып алушының техникалық параметрлерді таңдаған кезде дұрыс есептемеу кесірінен болған талаптарды ескермейді.


EAC


DESIGNED
IN BRITAIN