MAUNFELD

ЖАҢА УАҚЫТ ТЕХНИКАСЫ

КІРІКТІРІЛЕТІН ЭЛЕКТР ТҰМШАПЕШТІ

ПАЙДАЛАНУ ЖӨНІНДЕГІ

ТОЛЫҚ НҰСҚАУЛЫҚ

AEOH.749B; AEOH.749B2; AEOH.749S; AEOH.749W; AEOH.749XX



EAC

www.maunfeld.ru

Ver.03

MAUNFELD

Сізге сеніміңіз үшін **АЛҒЫСЫМЫЗДЫ БІЛДІРЕМІЗ** және жаңа құралды сатып алуыңызбен құттықтаймыз.

Бұйымды ыңғайлы және қарапайым пайдалану үшін біз пайдалану бойынша толық нұсқаулықты дайындадық. Ол сізге жаңа бұйыммен тезірек танысуға көмектеседі.

Бұл нұсқаулықта сіздің бұйымыңызды қауіпсіз орнату, пайдалану және оған күтім көрсету бойынша маңызды ақпарат, сонымен қатар бұйымнан барынша көп пайда көруге мүмкіндік беретін барлық қажетті ескертпелер бар.

Бұл нұсқаулықты қажет кезде пайдалану үшін сенімді, әрі оңай қол жетімді жерде сақтаңыз.

Пайдалану бойынша нұсқаулықты біздің сайттан таба аласыз:**www.maunfeld.ru**

MAUNFELD

МАЗМҰНЫ

3-бет	АСПАПТЫҢ СИПАТТАМАСЫ	АСПАПТЫҢ СИПАТТАМАСЫ
4-бет	БҰЙЫМ ЖИЫНТЫҚТАМАСЫ	
5-бет	БҰЙЫМНЫҢ ТЕХНИКАЛЫҚ ДЕРЕКТЕРІ	ТЕХНИКАЛЫҚ ДЕРЕКТЕР
6-бет	ЭНЕРГИЯ ТҰТЫНУ ДЕРЕКТЕРІ	
7-бет	ҚЫСҚАРТУЛАРДЫҢ ТҮСІНДІРМЕСІ	
8-бет	БҰЙЫМДЫ ҚАУІПСІЗ ПАЙДАЛАНУ БОЙЫНША КЕҢЕСТЕР	ҚАУІПСІЗДІК ШАРАЛАРЫ
10-бет	ОРНАТУҒА БАЙЛАНЫСТЫ ЕСКЕРТУЛЕР	АСПАПТЫ ОРНАТАР АЛДЫНДА
11-бет	МОНТАЖДАУ БОЙЫНША ЕСКЕРТПЕЛЕР	ОРНАТУ СИПАТТАМАСЫ
14-бет	БҰЙЫМДЫ ОЙЫҚҚА ОРНАТУ	
15-бет	ЭЛЕКТРЛІК ҚОСЫЛЫС	
17-бет	ТҰМШАПЕШТІ ДҰРЫС ПАЙДАЛАНУ	АСПАПТЫ ОРНАТҚАННАН КЕЙІН
18-бет	ТҰМШАПЕШТІ АЛДЫН АЛА ЖЫЛЫТУ	
19-бет	БАСҚАРУ ПАНЕЛІ	БАСҚАРУ ПАНЕЛІ
22-бет	АЛҒАШҚЫ ҚОСУ	ӘЗІРЛЕУ
24-бет	ТҰМШАПЕШТІҢ ДАЙЫНДАУ ФУНКЦИЯЛАРЫ	
26-бет	РЕЗЕРВТЕУ ФУНКЦИЯСЫ	
29-бет	СҰРАТУ ФУНКЦИЯСЫ	
30-бет	ЕСКЕ САЛУ ФУНКЦИЯСЫ	
31-бет	БҰҒАТТАУ ФУНКЦИЯСЫ	

MAUNFELD

МАЗМҰНЫ

33-бет ҚАТЕЛЕР ТУРАЛЫ СИГНАЛ БЕРУ
34-бет АСПАПТЫ ТАЗАЛАР АЛДЫНДА
35-бет БЕТТЕРДІ ТАЗАЛАУ
36-бет ЖҰМЫСТЫҚ КАМЕРАНЫ СТАНДАРТТЫ ТАЗАЛАУ
37-бет АЛМАЛЫ-САЛМАЛЫ БАҒЫТТАУШЫЛАРДЫ ТАЗАЛАУ
38-бет ТҰМШАПЕШ ЕСІГІН ШЕШУ/ОРНАТУ
39-бет ЕСІКТІҢ ӘЙНЕГІН АЛУ/ ОРНАТУ
40-бет ЖАРЫҚТАНДЫРУ ШАМЫН АУЫСТЫРУ
41-бет ТАСЫМАЛДАУ ТУРАЛЫ АҚПАРАТ
41-бет КӘДЕГЕ ЖАРАТУ
42-бет САТЫП АЛҒАННАН КЕЙІНГІ СЕРВИСТІК ҚЫЗМЕТ КӨРСЕТУ
43-бет ӨНДІРУШІДЕН АҚПАРАТ

ТЕХНИКАЛЫҚ ҚЫЗМЕТ КӨРСЕТУ

АСПАПТЫҢ СИПАТТАМАСЫ

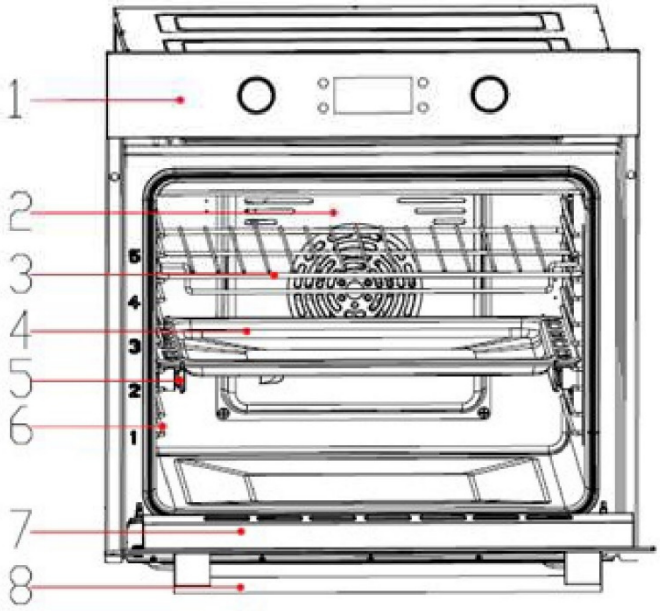

1. Басқару панелі
2. Конвекция желдеткішінің қозғалтқышы
3. Тор
4. Қаңылтыр таба
5. Телескоптық бағыттаушылар
6. Хромдалған бүйір бағыттауыштар
7. Тұмшапеш шкафының есігі
8. Тұмшапеш есігінің тұтқасы

АЛЫНАТЫН БАҒЫТТАҒЫШТАР

Алынатын бағыттаушылар бес деңгейде тамақ пісіруге мүмкіндік береді (деңгейлерді есептеу төменнен жоғары қарай жүргізіледі).

4-ші және 5-ші деңгейлер грильде дайындау үшін қолданылады.

ТЕЛЕСКОПТЫҚ БАҒЫТТАҒЫШТАР

Телескоптық бағыттағыштарды 2-ші, 3-ші және 4-ші деңгейде орнатуға болады.

САЛҚЫНДАТАТЫН ЖЕЛДЕТКІШ

Аспап корпус пен аспаптың басқару панелін мәжбүрлеп суытатын автоматты түрде салқындататын желдеткішпен жабдықталған.

САЛҚЫНДАТАТЫН ЖЕЛДЕТКІШТІҢ ҰЗАРТЫЛҒАН ЖҰМЫСЫ

Қосымша суыту үшін желдеткіш аспап өшкеннен кейін тағы біраз уақыт жұмыс істеп тұрады.

АСПАПТЫҢ СИПАТТАМАСЫ

ЖИЫНТЫҚТАМАСЫ: ТОР, ҚАҢЫЛТЫР ТАБАЛАР.

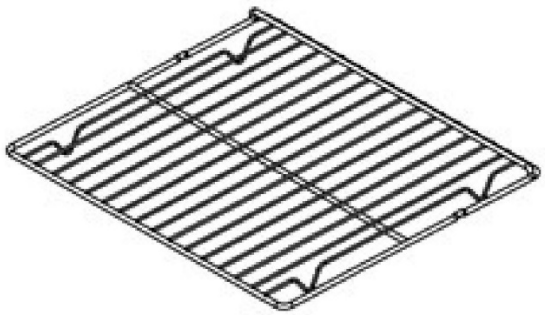

ТОР
тор грильде тамақ пісіру үшін қолданылады, сондай-ақ оған ыдысты, тағамы бар табаны қоюға болады. Торда оны табаға немесе ас-үй үстеліне қауіпсіз қоюға болатындай шеттері бар.

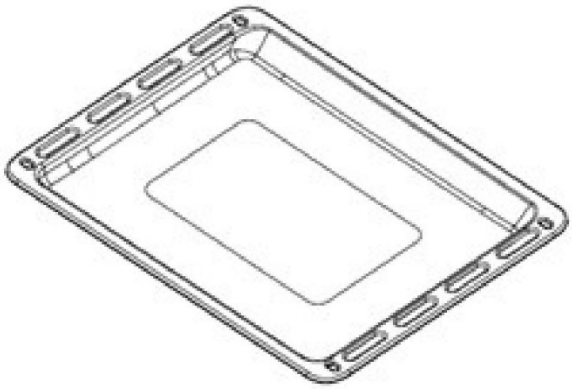

ҰСАҚ ҚАҢЫЛТЫР ТАБА*
нан өнімдерін пісіруге арналған.

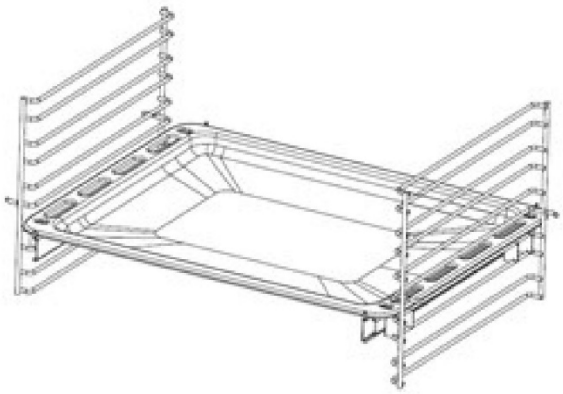

Алынатын бағыттаушылар бар болса, торды және қаңылтыр табаны бір деңгейдегі екі шыбықшаның арасына дәл орнатыңыз. Оларды есік панеліне тимейтіндей етіп, барынша алысырақ салыңыз.

* Пештің толық жиынтығы моделіне байланысты әр түрлі болуы мүмкін. Осы нұсқаулықтағы ақпарат тек анықтама үшін берілген. Жиынтық жөнінде сатушыдан тексеріп алыңыз.

ТЕХНИКАЛЫҚ ДЕРЕКТЕР

Тұмшапеш шкафы 220-240 В, 50 Гц бір фазада жұмыс істеуге бағытталған. Орнатар алдында тұмшапештің алдыңғы төменгі жағындағы тіркеу бланкісін мұқият оқып шығыңыз.

СИПАТТАМАЛАРЫ	AEOH.749B; AEOH.749B2; AEOH.749S; AEOH.749W; AEOH.749XX
КЕРНЕУ	220-240 В, 50 Гц
ТОЛЫҚ ТҰТЫНЫЛАТЫН ҚУАТЫ	2800 Вт
ГРИЛЬ	2800 Вт
ЖОҒАРҒЫ + ТӨМЕНГІ ҚЫЗДЫРҒЫШ ЭЛЕМЕНТ	2250 Вт
ЭКО	2800 Вт
ТӨМЕНГІ ҚЫЗДЫРҒЫШ ЭЛЕМЕНТ	1150 Вт
ТӨМЕНГІ + ЖОҒАРҒЫ ҚЫЗДЫРҒЫШ ЭЛЕМЕНТ ЭЛЕМЕНТ + КОНВЕКЦИЯ	2250 Вт
ЖАРТЫЛАЙ ГРИЛЬ	1700 Вт
ГРИЛЬ + КОНВЕКЦИЯ	2800 Вт
ЖАРЫҚТАНДЫРУ	25 Вт/300 °C
ЖЕЛДЕТКІШ	50 Вт
ЖЕЛДЕТКІШ МОТОР	23 Вт
ТАЙМЕР	Электронды сенсорлы
НОМИНАЛДЫ КӨЛЕМІ	71 л
ТҰМШАПЕШТІҢ СЫРТҚЫ ӨЛШЕМДЕРІ (Е × Т × Б)	595 × 575 × 595 мм
МОНТАЖДАУҒА АРНАЛҒАН КАБИНА ӨЛШЕМДЕРІІ (Е × Т × Б)	600 × 575 мин. × 600 мм
ТАЗА САЛМАҒЫ	30,5 кг
ЖАЛПЫ САЛМАҒЫ	34 кг

ЭКОЛОГИЯЛЫҚ ЕСКЕРТУ

Аспапты орнатқаннан кейін қауіпсіздік шарттары мен қоршаған ортаны қорғау талаптарын ескере отырып, қаптама материалды жойыңыз. Лақтырып тасталған орауыш материалды қайталап пайдалану үшін оны қоқыстың ерекшелігіне байланысты (жұқалтыр, картон, көбікпласт) арнайы қоқыс қабылдағыштарға лақтырыңыз. Қоқысқа кез келген электр аспапты лақтырмастан бұрын, аспапты басқалар пайдаланбау үшін оның кабелін кесіп алыңыз.



ЭНЕРГИЯ ТҰТЫНУ ДЕРЕКТЕРІ

Тұмшапештің энергияны тұтыну бойынша төменде келтірілген деректер EN 60350-1 халықаралық стандартты пайдалана отырып тексерілген.

СИПАТТАМАЛАРЫ	МӘНІ
Модельдің атауы	AEOH.749B; AEOH.749B2; AEOH.749S; AEOH.749W; AEOH.749XX
Тұмшапеш типі	Электр
Бұйымның салмағы (M)	30,5 кг
Камералар саны	1
Әр камераны жылыту көзі	Электр энергиясы
Энергия тұтыну санаты	A
Көлемі (V)	71 л

Тағамды әзірлеген кезде қоршаған ортаға әсерді азайту үшін тағам әзірлеген кезде энергия тұтынудың ең төменгі деңгейін таңдаған жөн.

ТЕХНИКАЛЫҚ ДЕРЕКТЕР

ҚЫСҚАРТУЛАРДЫҢ ТҮСІНДІРМЕСІ

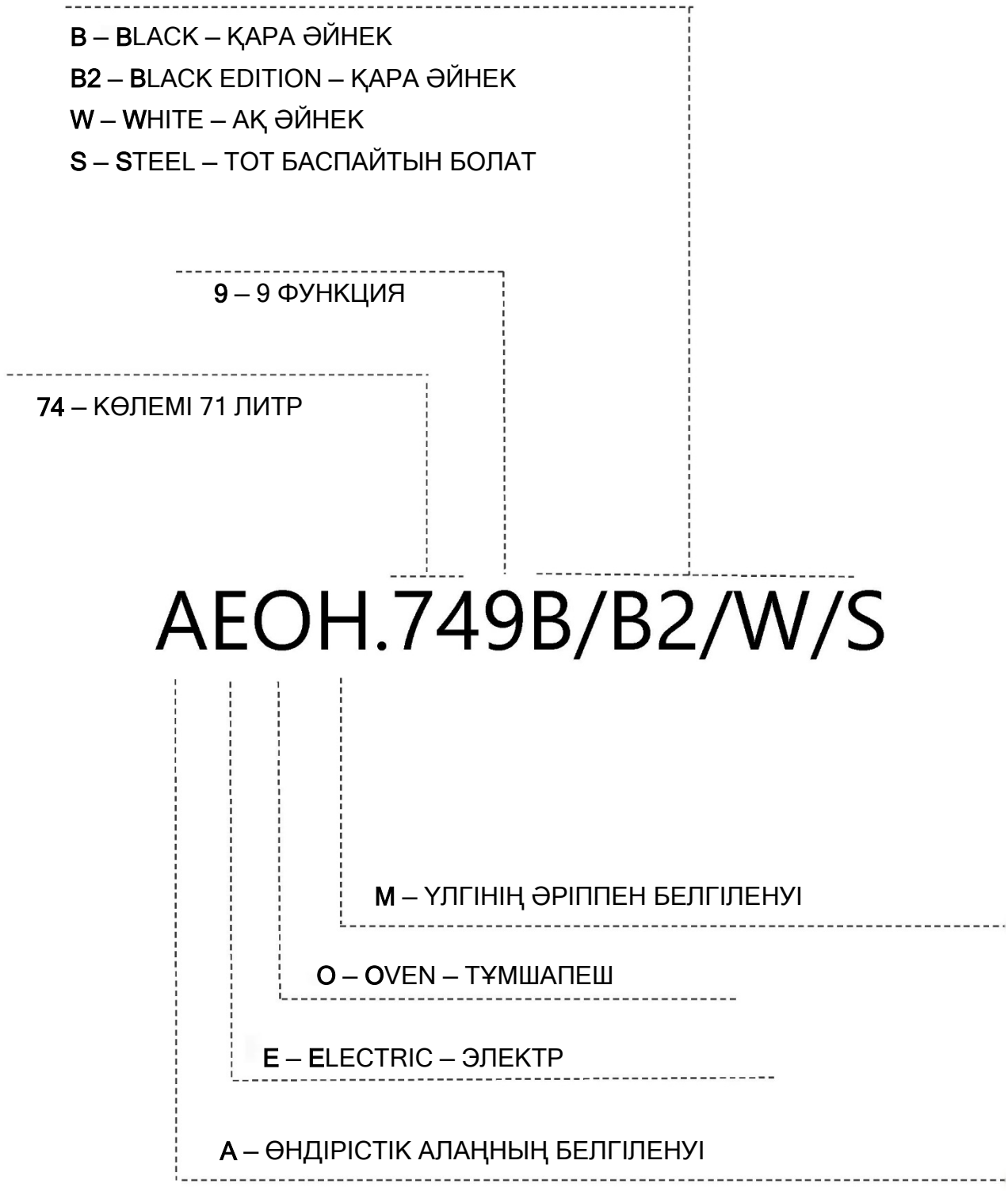

ҚАУІПСІЗДІК ШАРАЛАРЫ

НҰСҚАУЛЫҚПЕН МҰҚИЯТ ТАНЫСЫҢЫЗ ЖӘНЕ ОДАН КЕЙІНГІ ПАЙДАЛАНУ ҮШІН ОНЫ САҚТАП ҚОЙЫҢЫЗ!

Аспапты сегіз жастан асқан балалар мен физикалық, қозғалыс және ақыл-ой қабілеттері шектеулі адамдардың, сондай-ақ оны қолдану үшін жеткілікті тәжірибесі мен білімі жоқ адамдар **тек** бақылауда немесе егер олар аспапты қолдануға үйретілген және аспапты дұрыс қолданбаумен байланысты ықтимал қауіпті түсінетін болса ғана қолдануға рұқсат етіледі. Балалардың аспаппен ойнауына мүмкіндік бермеңіз! Балалар аспапты тек бақылаумен тазалауына және қызмет көрсетуіне болады!

ЕСКЕРТУ! Жұмыс уақытында аспап пен оның қол жетімді бөлшектері қатты қызады. Абай болыңыз, ыстық бөлшектерге қол тигізбеңіз. Аспаптың жанында балалардың болмауын қадағалаңыз! Сегіз жастан кіші жастағы балалар үнемі бақылауда болуы тиіс!

ЕСКЕРТУ! Жарықтандыру шамын алмастыру алдында аспаптың электр қуат көзінен ажыратылғанын тексеріңіз. Электр тогының соғу қатері бар!

Аспапты тазарту үшін абразивті тазартқыштарды немесе өткір металл қырғыштарды пайдаланбаңыз, себебі олар беттер мен қорғаныс эмальға зақым келтіруіне, сонымен қатар, әйнектің жарылуына әкелуі мүмкін.

Құралды тазалау үшін жоғары қысымды және булы ағынды тазартқышарды қолданбаңыз, себебі бұл қысқа тұйықталуды тудырып, электрлік токтың соғуына әкелуі мүмкін.

ҚАУІПСІЗДІК ШАРАЛАРЫ

Аспап үй шаруашылығында пайдалануға арналған. Оны басқа мақсаттарда, мысал, бөлмелерді жылытуға, жануарларды кептіруге, қағаз, тоқыма және шөпті кептіруге болмайды. Себебі бұл оның бұзылуына немесе өртенуіне себепкер болуы мүмкін.

Аспапты тек сервистік орталықтың маманы қосу керек.
Қате қосу және қате жөндеу аспаптың бұзылуына және адамның ауыр жарақат алуға түрткі болуы мүмкін.

Қатар тұрған электр аспаптарының кабельдері аспаптың ыстық есігіне қысылып қалмауына назар аударыңыз.
Қысқа тұйықталу қауіптілігі!
Сондықтан басқа электр аспаптардың кабельдері аспаптан қауіпсіз қашықтықта орналасуы керек.
Қауіпті жағдайларды болдырмау үшін **жалғағыш кабельді**
тек сервистік орталық немесе білікті маман ғана ауыстыра алады!

Қаңылтыр табалар мен басқа ыдысты камераның түбіне қоймаңыз, себебі ол ауаның айналымына, астың тиісті әзірленуіне кедергі туғызады және камераның эмаліне зақым келтіруі мүмкін.

Жұмыс кезінде аспаптың есігі қатты қызады. Есіктің қосымша қорғанысы үшін
есіктің сыртқы әйнегінің беткі температурасын төмендететін екінші әйнекпен жабдықталған.

Есіктің топсасы жүктеме кезінде зақымдалуы мүмкін. Ауыр ыдысты ашық есікке қоймаңыз. Аспапты тазалау кезінде есікке сүйенбеңіз. Ашық есікті баспаңыз және балаларға онда отыруға рұқсат етпеңіз.

Ауа өткізгіш саңылауды жаппаңыз және қоршамаңыз!
Қауіпсіздік мақсаттарында **полиэтилен үлдір және көбікпласт** сияқты материалдарды балалардың қолы жетпейтін жерде ұстаңыз. Әйтпесе, олар қауіпті болуы мүмкін.

Бір өндіріс желісіндегі әртүрлі аспаптар немесе
компоненттер арасындағы түс реңктеріндегі мүмкін сәйкессіздіктер әртүрлі факторларға байланысты болуы мүмкін, мысалы: әр түрлі көру бұрыштары, фон түсі, ішкі жарықтандыру.

Өндіруші қауіпсіздік және аспапты орнату бойынша келтірілген нұсқауларды елемеу салдарынан болған зақымдар үшін ешбір азаматтық немесе қылмыстық жауапкершілік көтермейді.

АСПАПТЫ ОРНАТАР АЛДЫНДА

ОРНАТУҒА БАЙЛАНЫСТЫ ЕСКЕРТУЛЕР

• Осы аспап ас әзірлеуден басқа мақсатта қолданылмауы керек. Басқа мақсатта қолдану (мысалы, бөлмені жылыту) қауіпті және рұқсат етілмейді.

• Тұмшапештің төменгі бөлігін алюминий жұқалтырмен жаппаңыз.

• Аспапты жылжыту, тазалау немесе техникалық қызмет көрсету кезінде ашаны розеткадан алыңыз.

• Ашаны розеткадан шығару үшін ешқашан сымнан тартпаңыз.

• Егер сіздің қолыңыз немесе аяғыңыз дымқыл немесе ылғал болса, аспапты ешқашан ұстамаңыз.

• Егер абайсыздықтың салдарынан тұмшапештің есігі топсадан түсіп кетсе, ол сіздің қолыңызды зақымдауы мүмкін.

• Егер тұмшапеш істен шықса немесе күткендей жұмыс істемесе, оны сөндіріп, ашаны розеткадан ажыратыңыз.

• Кез келген жөндеу және техникалық қызмет көрсетуді құзыретті сервистік ұйымдар жүзеге асыруы тиіс. Жөндеу кезінде тек түпнұсқа қосалқы бөлшектер қолданылуы керек.

• Егер жоғарыда аталған шарттардың кез келгені бұзылса, сіздің тұмшапешіңіз бұзылуы мүмкін.

• **Өндіруші** аспапты рұқсат етілмеген, қате немесе орынсыз пайдалану салдары нәтижесінде адамға, қоршаған және қоршаған заттарға келтірілуі мүмкін зиян үшін **жауап бермейді**.

• **Өндіруші** тұмшапештің қауіпті және орынсыз қолданылуынан болатын зақым үшін жауап бермейді.

АСПАПТЫ ОРНАТУ

МОНТАЖДАУ БОЙЫНША ЕСКЕРТПЕЛЕР

Орнатуды нұсқаулыққа сәйкес құзыретті шебер жүргізуі керек. Өндіруші аспапты дұрыс орнатпағандықтан адамға, жануарларға және қоршаған заттарға келтірілуі мүмкін зиян үшін жауапты болмайды.

• Кіріктірілген тұмшапештің қалыпты жұмыс істеуі үшін ол орнатылатын ойықтың немесе асүй тумбаның өлшемдері мен жоғары температураға төзімді материалды таңдау дұрыс болуы керек. Орнатуды **1-суретте немесе 2-суретте** көрсетілген өлшемдерге сәйкес жасаңыз.

• Тұмшапеш кіріктірілетін жиһаздың қабырғалары ыстыққа төзімді болуы керек. Әсіресе, егер бүйір қабырғалары қапталған ағаштан жасалған болса, онда жабын 100 °C температурасына төзімді болуы керек. Мұндай қыздыруға тұрақсыз пластик немесе желім панельдері деформацияланып, зақымдалуы мүмкін.

• Қауіпсіздік мақсатында тұмшапештің электр бөлшектерімен тікелей жанасуын болдырмау керек.

• Оқшаулау мен қорғауды қамтамасыз ететін бөліктер кез келген құралмен алып тасталмайтындай етіп бекітілуі керек.

• Ауаның көбірек айналымын қамтамасыз ету үшін орнату **1-суретте немесе 2-суретте** көрсетілгендей орындалуы керек.

• Тұмшапеш салынатын асүй гарнитурының артқы жағында ені кемінде 40 мм бос орын қалдырған жөн.

• Тұмшапешті орналастырған кезде оның астына тұмшапештің салмағына төтеп бере алатын тіреуішті қойыңыз.

• Тұмшапешті орнатпас бұрын, тұмшапешті орнатуға орын дайындаңыз, электр сымдар жүйесін ұйымдастырыңыз.

• Аспапты тоңазытқыштың немесе мұздатқыштың жанында орнатуға ұсынылмайды.

АСПАПТЫ ОРНАТУ

1-СУРЕТ



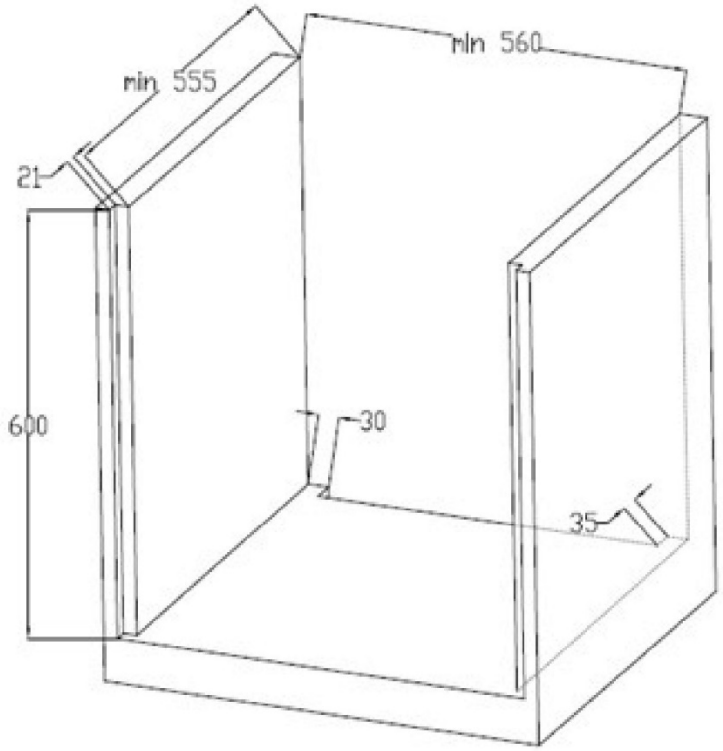

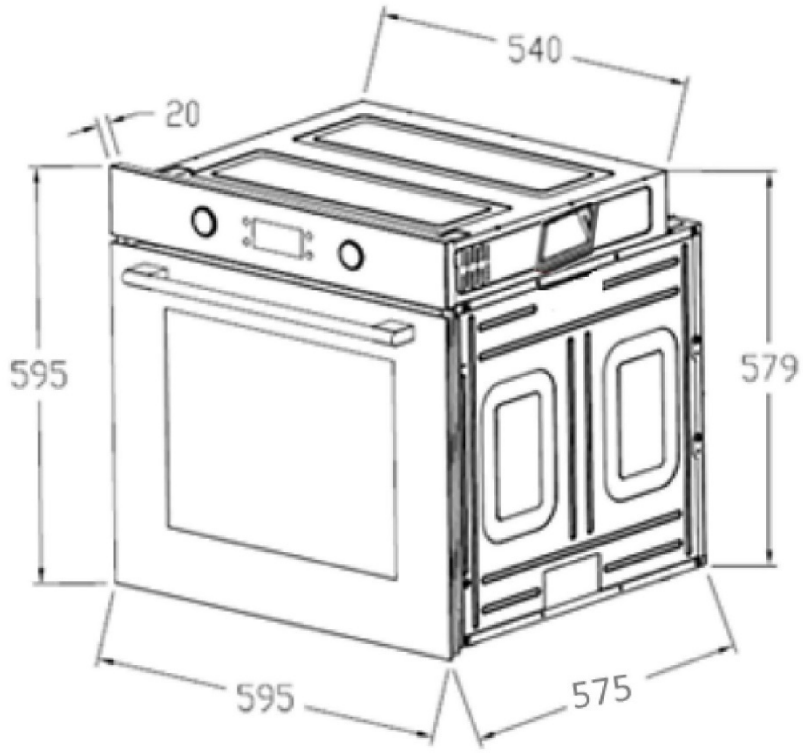

АСПАПТЫ ОРНАТУ

2-СУРЕТ

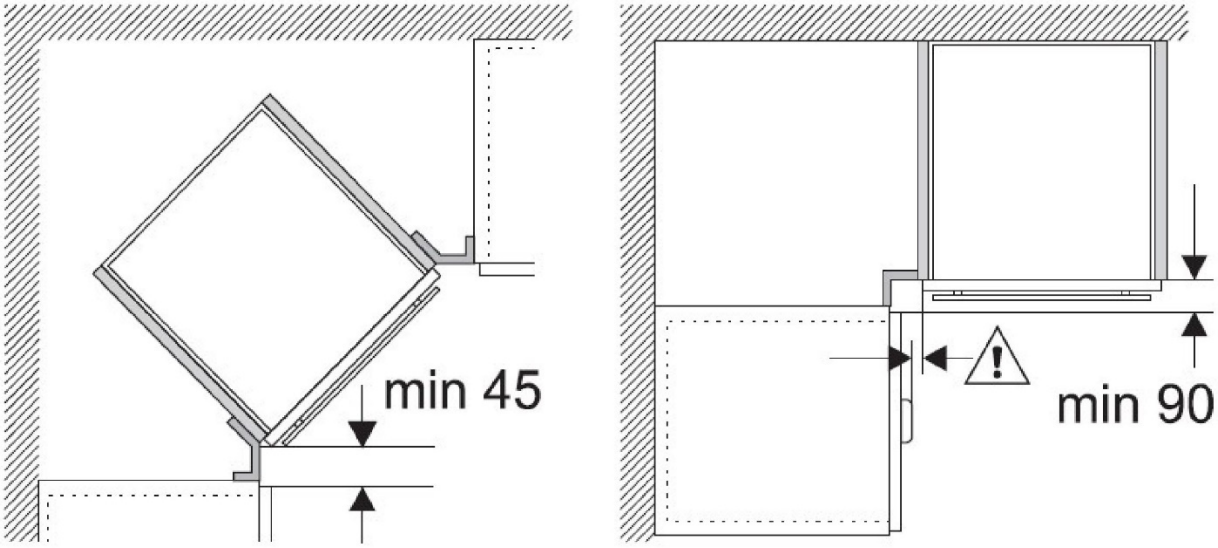

ТҰМШАПЕШТІ КІРІКТІРУ

Тұмшапешті кіріктіру орны деформациясыз және/немесе беттердегі ақауларсыз алдын ала дайындалып, 90 °C градусқа дейінгі температураға төзімді болуы керек. Сол орында тұмшапеш компоненттерінің еркін қосылысына жол беретін бос кеңістіктер қалдырылуы керек. Барлық асүй тұрмыстық аспаптар қолданыстағы стандарттарға сәйкес отқа төзімді материалдармен қорғалуы тиіс. Кіріктірілген тұмшапештің тоңазытқыштың қасына орнатылмауын қатаң ұсынамыз, әйтпесе аспаптың өнімділігі ыстық ауаның айналымымен нашар байланысуы мүмкін. Құрылғы қабырғадағы розеткадан жеткілікті қашықтықта орнатылуы тиіс. Желілік кабельді ыстық беттердің жанына орналастырмаңыз. Ол тұмшапештің ішінде қысылып қалмасын.

АСПАПТЫ ОРНАТУ

ТҰМШАПЕШТІ ОЙЫҚШАҒА ОРНАТУ

• Тұмшапешті шкаф ойығына салып, оны тегістеп, бекітіңіз.

• Тұмшапешті 2 бұранда мен тығырық арқылы, суретте көрсетілгендей етіп бекітіңіз.

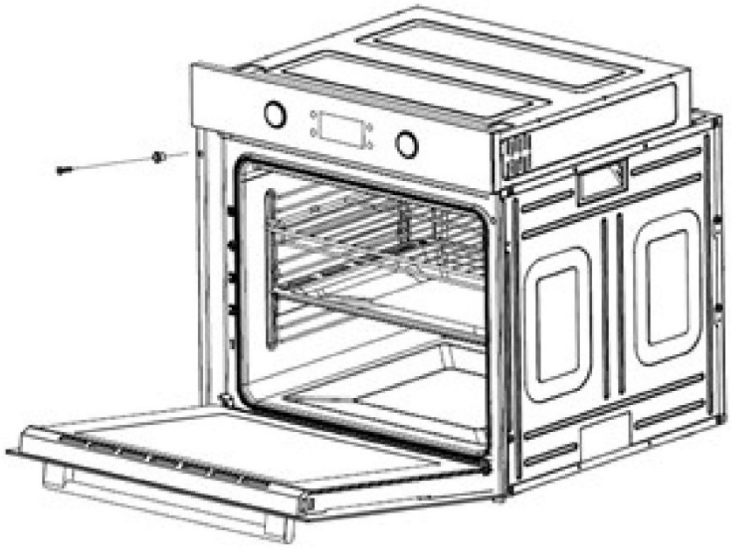

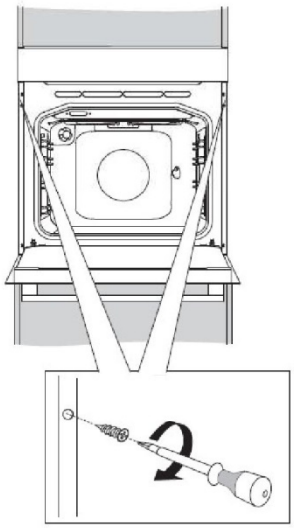

• Тұмшапешті қажет болса, асүй бағанасына үстелден жоғары деңгейге немесе үстелдің үстіңгі тақтайының астындағы ойыққа орнатуға болады.

• Қауіпсіздік мақсатында және қажет болған жағдайда тұмшапешті алуды жеңілдету үшін тұмшапеш шкафының үстіндегі үстелдің үстіңгі тақтайына кіріктірілген ас пісіру плитаны қойғанда, плита мен тұмшапештің электр кабельдері бір-бірінен бөлек тұруы керек.

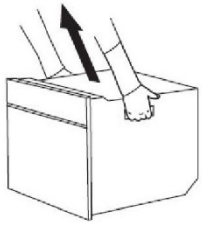

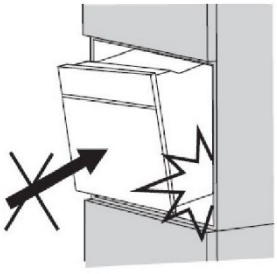

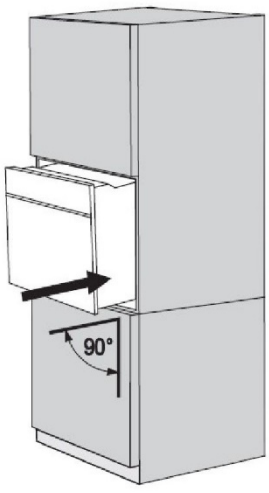

АСПАПТЫ ОРНАТУ

ЭЛЕКТРЛІК ҚОСЫЛЫС

Аспапты электр желісіне қоспас бұрын:

• Тұмшапешті электр желісіне немесе қос полюсті қосқышқа қосу үшін қолданылатын розеткаға ыңғайлы қол жетімді болатындай етіп орналастырыңыз.

• Тұмшапештің электр кабелінің ыстық беттермен жанасуына және оны тұмшапештің есігінде қысылуына жол бермеңіз.

• Электр кабелі зақымдалған жағдайда жақын жердегі сервистік қызмет көрсету пунктіне хабарласыңыз. Сервистік қызмет көрсету ұйымының құзыретті мамандары тұмшапеш шкафының жұмысы үшін қажетті кернеу алдында тұрақты пластик оқшаулағышы бар осындай өлшемді кабельді орнатуы тиіс.

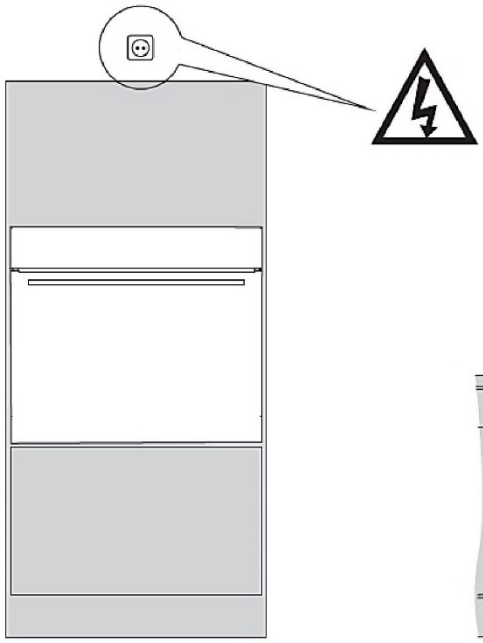

• Егер аспап электр желісіне тікелей қосылған болса, аспап пен желі арасында белгіленген нормаларға сәйкес қуат кезінде жұмыс істеу үшін жарамды екі полюсті ажыратқыш орнатылуы тиіс, жанасу нүктелері арасындағы қашықтық кемінде 3 мм болуы тиіс. Жерге тұйықтау сымы қос полюсті қосқышпен тоқтатылмауы тиіс. Кернеу реттегіштерін, ұзартқыштар мен көбейткіш-розеткаларды қолдануға ұсынылмайды.

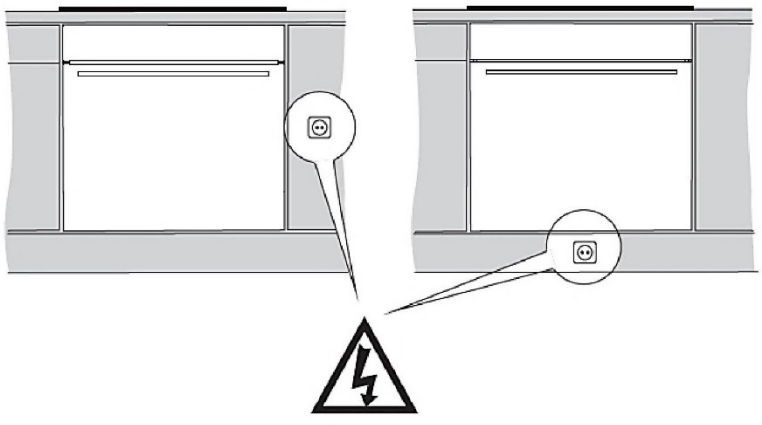

АСПАПТЫ ОРНАТУ

ЭЛЕКТРЛІК ҚОСЫЛЫС

• Аспапты негізгі электр желісіне белгіленген ережелер мен нормаларға сәйкес құзыретті шебер-электрик қана қоса алады.

• Негізгі электр желісінен келетін кернеу тұмшапештің төменгі алдыңғы бөлігінде орналасқан жаднамада көрсетілген кернеуге сәйкес келетініне көз жеткізіңіз.

• Егер сіздің үйіңіздегі сақтандырғыштардың тоғы 16 амперден төмен болса, онда шебер-электрик 16 амперлік сақтандырғышты да қоссын.

НАЗАР АУДАРЫҢЫЗ! Аспап міндетті түрде жерге тұйықталуы керек.

• Тұмшапештің электр кабелінде жерге қосылған сым бар. Оны міндетті түрде жерге қосылған желіде пайдалану керек. Жерге қосу сымдарының жүйесін электрик маманы жүзеге асыруы керек.

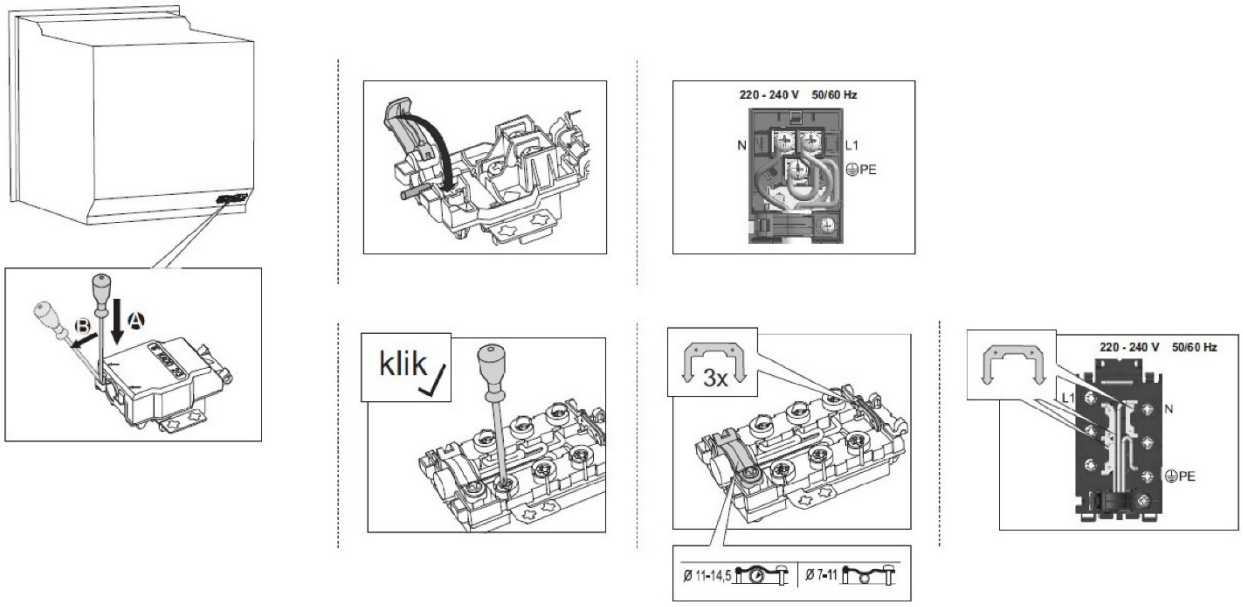

АСПАПТЫ ОРНАТҚАННАН КЕЙІН

ТҰМШАПЕШТІ ДҰРЫС ПАЙДАЛАНУ

• Жылу шығынын азайту үшін есікті тек қажет болғанда ғана ашқан жөн.

• Жылудың жоғалуын болдырмау үшін және шыққан ыстық ауада күйік алып қалмау үшін төсемелер мен тығыздауыштарды таза ұстау керек.

• Егер тұмшапеш ұзақ уақыт бойы қолданылмаса, оны электр желісінен ажыратып қою керек.

• Тамақ өнімдерінің ылғалдылығынан конденсаттың шығуын азайту үшін қолданудың немесе оған тамақ салудың алдында тұмшапешті жақсы қыздырып алу керек. Бірақ есік немесе тұмшапештің қабырғаларында конденсаттың пайда болуы оның жұмысына әсер етпейді және тамақ әзірлеу кезінде ылғал буланып кетеді.

ТҰМШАПЕШТІ ҚОСПАСТАН БҰРЫН:

1. Тұмшапештен ішкі қаптама элементтері мен барлық керек-жарақтарды алып тастаңыз. Ішкі беттерін ыстық сумен немесе жұмсақ жуғыш құралмен шайыңыз. Абразивті тазалағыш құралдарды және ысқышты пайдаланбаңыз.

2. Беттерді ылғал шүберекпен жақсылап сүртіп, кептіріңіз.

НАЗАР АУДАРЫҢЫЗ!

• Аспапты бөлмелерді жылыту үшін пайдалануға болмайды.

• Аспаптағы және бөлмедегі желдеткіш торлар арқылы салқын ауаны жеткізуге кедергі жасамаңыз.

• Орнатпас бұрын қуат көзі бұйымның затбелгісінде көрсетілген деректерге сәйкес келетініне көз жеткізіңіз.

• Пайдалану кезінде тұмшапеш ішіндегі қызатын элементтерге қолыңызды тигізбеңіз.

• Пайдалану кезінде қолжетімді компоненттердің көбісі қатты қызуы мүмкін.

• Балаларды жолатпаңыз.

АСПАПТЫ ОРНАТҚАННАН КЕЙІН

ТҰМШАПЕШТІ АЛДЫН АЛА ЖЫЛЫТУ

Барлық керек-жарақтарды аспаптан алыңыз. Тұмшапешті белгіленген уақыт ішінде ғана алдын ала қыздыру керек.

1. Тұмшапештің температурасын реттегішті максималды деңгейге қойыңыз (250 °C MAX).

2. Функцияны таңдау батырмасын Төменгі және Жоғарғы гриль режиміне қойыңыз (+ Желдеткіш, егер бар болса).

3. Бұл күйде тұмшапешті жұмыста 30–40 минутқа қалдырыңыз.

4. Ауа айналымын қамтамасыз ету үшін терезені ашыңыз.

• Тұмшапеште оқшаулағыш материалдар мен қыздыру элементтерінен шығатын иіс пен түтін біраз уақытқа пайда болуы мүмкін. Бұл жағдайда тұмшапешке тамақ салмас бұрын, иіс пен түтіннің жоғалуын күтіңіз.

• Осы операцияның соңында тұмшапештің ішкі бетін дымқыл, сабынды жұмсақ шүберекпен сүртіңіз.

МАҢЫЗДЫ!

Тұмшапештің есігін ашу үшін әрқашан тұтқаның ортасынан ұстаңыз.

НАЗАР АУДАРЫҢЫЗ!

Қаңылтыр таба немесе гриль сияқты тұмшапеш заттарын бірінші рет қолданар алдында оларды жақсылап жуыңыз.

БАСҚАРУ ПАНЕЛІ

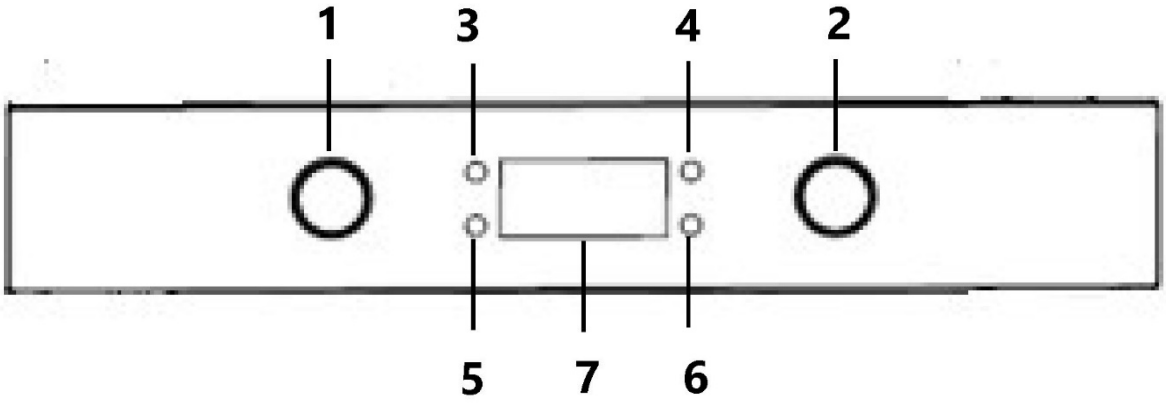

1. ФУНКЦИЯЛАРДЫ ТАҢДАУ ҮШІН АУЫСТЫРЫП ҚОСҚЫШ

Функцияларды ауыстырып қосқыш қыздыру немесе басқа функцияларды орнатуға арналған. Функцияларды ауыстырып қосқышты нөлдік күйден солға немесе оңға бұрауға болады.

2. ТЕМПЕРАТУРА/УАҚЫТ РЕТТЕГІШІ

Бағдарламаларды таңдау кезінде ол сол функциялар үшін алдын ала бапталған температураны көрсетеді.

3. ЕСКЕ САЛУ СЕНСОРЫ

Бағдарламаны, температураны және дайындау уақытын таңдағаннан кейін осы сенсорды еске салу үшін басыңыз.

4. ПІСІРУДІ БАСТАУ СЕНСОРЫ

Бағдарламаны, температураны және дайындау уақытын таңдағаннан кейін осы сенсорды пісіруді бастау үшін басыңыз.

5. ТАЙМЕР

Тамақ әзірлеу уақытын 90 минутқа дейін орнатуыңызға болады. Ол үшін өзіңізге қажет әзірлеу уақытын таңдап, сенсорды «+» немесе «−» пісіруге қажетті уақытты таңдаңыз, бұл мерзім өткен соң тұмшапеш дыбыстық сигнал беріп, өшіп қалады.

6. УАҚЫТША ТОҚТАТУ СЕНСОРЫ / БАПТАУЛАРДЫ ҚАЛПЫНА КЕЛТІРУ

7. ДИСПЛЕЙ

БАСҚАРУ ПАНЕЛІ

ДИСПЛЕЙ

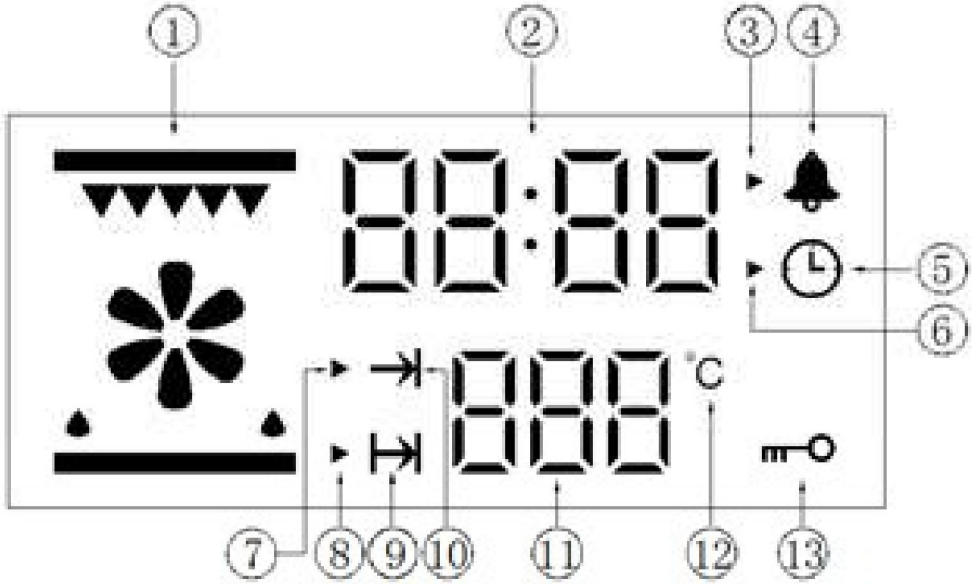

1. Пісірудің таңдалған функциясының сенсоры
2. Уақыт мәнін көрсететін белгі (сағат, минут және екінші белгі « : »)
3. Еске салу уақтын баптау символы
4. Еске салу уақытының белгісі
5. Жүйелік уақыт белгісі
6. Жүйеілк уақытты баптау белгісі
7. Жұмыс параметрлерін (уақыт пен температураны) баптау белгісі
8. Пісіру аяқталатын уақыттының белгісі
9. Резервтеу функциясы
10. Пеш жұмысының белгісі
11. Температура мәнін көрсету
12. Температураны Цельсии °C градусында өлшеу бірлігі.
13. Балалардан бұғаттау функциясы

ЕСКЕРТПЕ:

Сенсорлар саусақтың басуына жауап қайтарсын десеңіз, басу ауқымы үлкенірек болу керек. Сенсорды басқан сайын дыбыстық сигнал шығады.

БАСҚАРУ ПАНЕЛІ

БАСҚАРУ ТҰТҚАЛАРЫ

Тұтқалары кіріп тұратын модельдерде баптауларды тетіктері шығып тұрған күйде ғана орындауға болады.

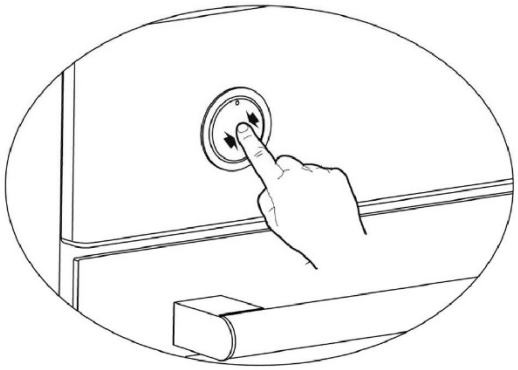

Тұтқаны шығару үшін суретте көрсетілгендей оны басып жіберіңіз.

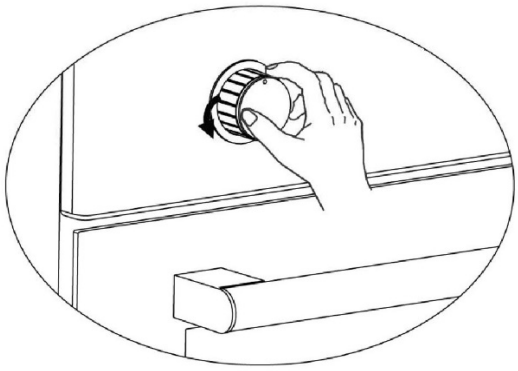

Тұтқа сыртқа шығып тұрғанда оңға немесе солға бұрап қажет баптауларды жасауға болады.

ТЕМПЕРАТУРАНЫ ӨЗГЕРТУ

Температураны өзгерту үшін **ТЕМПЕРАТУРАНЫ/УАҚЫТТЫ РЕТТЕУ** тетігін сағат тілінің бағыты бойынша бұрап, әзірлеуге қажет температураны 0 °C мен 250 °C градус аралығында орнатыңыз. Белгіленген мән бекітіледі.

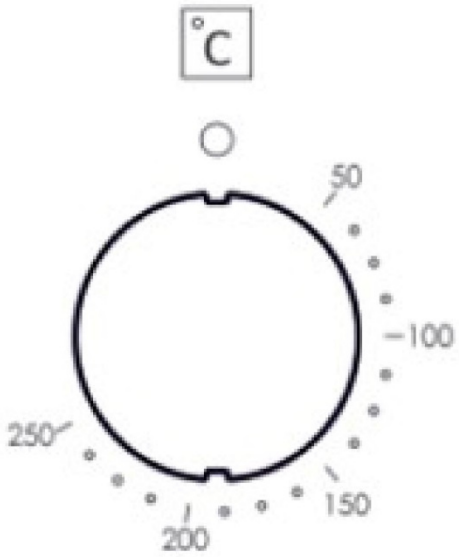

АЛҒАШҚЫ ҚОСУ

ТҰМШАПЕШТІ ҚОСУ

Аспапты электр желісіне қосыңыз, дисплейдегі барлық индикаторлар 1 секунд бойы жанып тұрады. Сағатты баптау режиміне кіріңіз. Әдепкі уақыт көрсетеді 12:00, **«12»** сағат белгісі жыпылықтайды, " ▶ " жүйелік сағат баптауының белгісі жыпылықтайды, " 🕒 " жүйелік саған белгісі үнемі қосулы.

• Қандай-да бір әрекет жоқ болса 10 с өткеннен кейін, пеш минутты реттеу режиміне автоматты түрде өтеді.

• Қандай-да бір әрекет жоқ болса 10 с өтпей тұрып, минутты реттеу кезінде пеш автоматты түрде күту режиміне өтеді.

• Күту режимінде, егер 3 минут бойы ешбір әрекет болмаса, пеш автоматты түрде өшіру күйіне өтеді де, экран өшеді.

• Түйме өшіп тұрған кезде функцияны таңдау тұтқасы күту режиміне ауысады. Күту режимінде дисплейде нақты уақыттың жүйелік сағаттары және сағат белгісі көрсетіледі (1-сурет).



1-сурет

АЛҒАШҚЫ ҚОСУ

УАҚЫТ ОРНАТУ

Күту режимінде батырмасын бер рет басып, жүйелік сағат баптауларының күйіне кіріңіз. Бұл кезде «сағат» мәні және теңшеу батырмасы жыпылықтайды (1 с/1 рет), ал «сағат» мәні «ТЕМПЕРАТУРА/УАҚЫТ» ауыстырып қосқышын бұрау арқылы (0~23~0 сағат) (2-сурет) орнатылады.



2-сурет

• «Сағатты» теңшегеннен кейін қайтадан басып, минуттарды теңшеуге ауыстыруға болады. Минуттық мән мен теңшеу белгісі жыпылықтайды. Бұралатын **«ТЕМПЕРАТУРА/УАҚЫТ»** ауыстырып қосқышын айналдыра отырып, минутты орнатыңыз (0~59~0 минут).

• Минутты баптағаннан кейін сағат баптауының аяқталуын растау үшін, батырмасын қайта басыңыз. Осы кезде сағатты теңшеу белгісі өшеді де, келесі « : » белгі жыпылықтайды (1 с/1 рет).

• Сағаттар мен минуттар орнатылғаннан кейін жүйелік уақытты теңшеу белгісі жыпылықтайды да, жүйелік сағат белгісі қосулы болады. Растағаннан кейін баптау белгісі өшеді де, жүйелік сағат белгісі көрсетіліп тұрады. Егер «сағат» теңшеуі режимінде батырмасын 10 с ішінде растау үшін баспасаңыз, минуттық баптауға автоматты түрде ауысады. Егер түймесін сағатты теңшеуді аяқтағаннан кейін 10 сек ішінде расталмаса, әдепкі жүйе сағат баптауын аяқтайды да, автоматты түрде күту режиміне оралады. Қуат қосылғаннан кейін 20 сек ішінде уақыт орнатылмаса,әдепкі жағдай бойынша «12:00» жүйе сағаты күту режиміне ауысады. Қуат көзі өшірулі болса, уақыт бастапқы күйге ауысады.

• Күту режимінде тек жүйе уақыты көрсетіледі.

ӘЗІРЛЕУ

ТҰМШАПЕШТІҢ ДАЙЫНДАУ ФУНКЦИЯЛАРЫ

Күту режимінде **«Функцияны таңдау»** ауыстырып қосқышын кезекпен бұрап, әртүрлі функцияларды қосыңыз.

СИМВОЛ	АСПАПТЫҢ
	**ТҰМШАПЕШТІ ЖАРЫҚТАНДЫРУ** Тұмшапеш жұмыс режимінде болмаса да, жарық қосулы болуы мүмкін.
	**ТӨМЕНГІ ҚЫЗДЫРУ** Ұзақ немесе баяу пісірілетін тағамдар үшін қолданылады, мысалы, қыш құмырада пісірілетін тағамдарды әзірлеу үшін.
	**ДӘСТҮРЛІ ҚЫЗДЫРУ** Бір деңгейде пісіру және қуыру үшін. Жоғарғы және төменгі қыздыру элементтері жұмыс істейді.
	**КОНВЕКЦИЯЛЫҚ ҚЫЗДЫРУ** Жоғарғы және төменгі қыздыру элементтері мен желдеткіш жұмыс істейді. Конвекцияның арқасында Сіз үлкен тағамдарды бір уақытта бірнеше деңгейде дайындай аласыз.
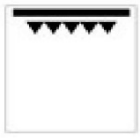	**ТОЛЫҚ ГРИЛЬ** Тамақ дайындаудың бұл әдісі жылуды тамаққа қарай астына бағыттайтын жоғарғы қыздырғыш элементтің ішкі және сыртқы бөлімдерін пайдаланады. Бұл функция шұжықша, бекон, стейк, балық және т. б. тағамдардың орташа немесе үлкен бөліктерін грильдеуге жарайды.
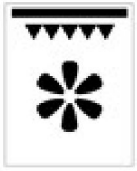	**КОНВЕКЦИЯ + ГРИЛЬ** Стейк, гамбургер, кейбір көкөніс, т. б. әзірлеу үшін оңтайлы, беті тәбет ашардай қытырлақ етіп таңамдарды бірғалыпты пісіреді немесе қуырады. Жоғарғы қыздырғыш элемент және желдеткіш жұмыс істейді.
	**ЕРІТУ** Бұл режимде тек конвектор жұмыс істейді. Тағамдарды салқындатуға немесе ерітуге болады.

ӘЗІРЛЕУ

ТҰМШАПЕШТІҢ ДАЙЫНДАУ ФУНКЦИЯЛАРЫ

СИМВОЛ	АСПАПТЫҢ
	ЖАРТЫЛАЙ ГРИЛЬ Тамақ әзірлеудің бұл әдісі жылуды тамаққа қарай төмен бағыттайтын тек жоғарғы қыздырғыш элементтің ішкі бөлімдерін пайдаланады. Бұл функция беконның, еттің, тосттардың және т. б. шағын кесектерін гриль жасауға жарайды.
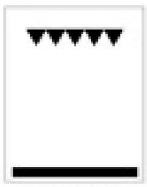 ECO	**ECO (ЭНЕРГИЯНЫ ҮНЕМДЕУ РЕЖИМІ):** конвекция режимі, жоғарғы және төменгі қыздыру қосылады, дайындау уақыты қысқарады. Жылу астына да үстіне де біркелкі таралады. Бір мезгілде бірнеше тағам дайындау

• Функцияны таңдаған кезде сағат күйі тиісті функцияның әдепкі уақытын көрсетеді (мысалы Eco режимінде саңат күйі «Eco» көрсетеді). Температура күйі тиісті функцияның әдепкі температурасын көрсетеді.

• Функцияны таңдаған кезде  батырмасын басып, температура және жұмыс уақыты теңшеуге ауыстырып қосуға болады.

• Температураны реттейтін болсаңыз, температура мәні, «°C» белгісі және жұмыс параметрінің «►» белгісі жыпылықтайды, егер жұмыс уақытын реттесеңіз, жұмыс уақытының мәні және жұмыс параметрінің  белгісі жыпылықтайды.

• Температура мәні немесе жұмыс уақыты **«ТЕМПЕРАТУРА/УАҚЫТ РЕТТЕГІШІ»** ауыстырып қосқышын бұрау арқылы орнатылуы мүмкін. Жұмыс уақыты мен температура орнатылмаса немесе сіз баптау аяқталғаннан кейін 10 с ішінде растау үшін  түртпесеңіз, жүйе автоматты түрде күту режиміне ауысады.

• Жұмыс уақыты мен жұмыс температурасын орнатқаннан кейін, пеш қосылған кезде  жұмыс параметрінің белгісі өшеді.

ӘЗІРЛЕУ

НАЗАР АУДАРЫҢЫЗ:

• Гриль функциясын теңшеу уақытының ауқымы: 0 минут пен 10 сағат аралығында болады.

• Грильде дайындау уақыты 0 минутқа орнатылған болса, егер осы уақыт аралығында  батырмасын бассаңыз, тұмшапеш жұмыс істемейді және жүйе автоматты түрде күту режиміне оралады.

• Грильде дайындау уақыты 0 минутқа орнатылған болса, және осы кезде резервтеу функциясын теңшеу жүүргізіліп жатса, резервтеу уақытын орнатқаннан кейін  батырмасын басыңыз, тұмшапеш резервтелмейді де, жүйе автоматты түрде күту режиміне оралады.

• Грильде дайындау кезінде тұмшапешті шамаман 4 мин қыздырып, тұмшапеш шкафына тамақ салыңыз. Грильде тамақ пісірген кезде тұмшапеш есігін жабық ұстаңыз.

РЕЗЕРВТЕУ ФУНКЦИЯСЫ

• Пісіру уақыты мен температурасын орнатқаннан кейін және пісіруді бастау үшін  түрту алдында пісірудің аяқталу уақыты параметріне (әдепкі аяқталу уақыты = жүйе уақыты + пісіру уақыты параметрі) кіру үшін  басыңыз, пісірудің аяқталу уақыты белгішесі  жыпылықтайды (1 с/уақыт), сақтық көшірме функциясының  белгішесі үнемі жанып тұрады, сағат мәні жыпылықтайды, «**ТЕМПЕРАТУРАНЫ/УАҚЫТТЫ РЕТТЕГІШТІ»** айналдыру арқылы уақытты орнатыңыз.

• Сағатты орнатқаннан кейін қайтадан  басып, минут мәнін енгізіңіз. Осы кезде сағат күйінің минуттық мәні жыпылықтайды да, минуттық уақытты **«ТЕМПЕРАТУРАНЫ/УАҚЫТТЫ РЕТТЕГІШТІ»** бұрап ауыстырып қосқыш арқылы орнатылады.

• Сағат және минут баптауларын айналдырып ауыстырып қосу үшін  батырмасын пайдалануға болады.

ӘЗІРЛЕУ

• Ас дайындаудың аяқталу уақытын (сағат пен минут)  баптауды аяқтағаннан кейін, жүйе дайындаудың басталу уақытын автоматты түрде есептейді (Дайындауды бастау уақыты = Дайындауды аяқтау уақыты − жұмыс уақыты).

• Пеш жүйе сағаттарын резервтеу күйінде көрсетеді (3-сурет).

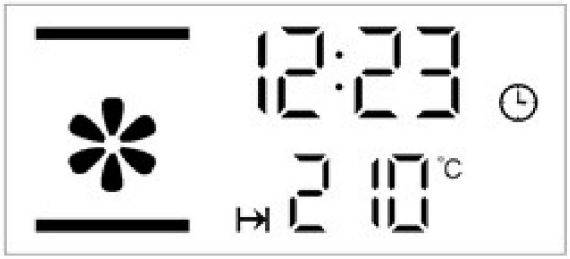

3-сурет

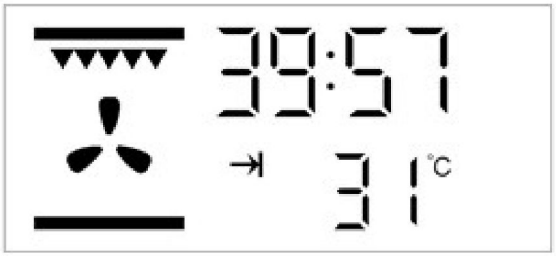

4-сурет

• **Резервтеу күйінің дисплейі:**  резервтеу белгісі,  сағат белгісі көрсетіледі, сағат күйі жүйе уақытын, таңдалған функцияны, температураны немесе әдепкі температураны көрсетеді.

Мысалы, пісіру функциясын және температурасын теңшегеннен кейін, егер резервтеу функциясын пайдаланбасаңыз, функция жұмысын бастау үшін  батырмасын басуға болады (4-сурет).

• Теңшеу кезінде 10 секундтан астам әрекет болмаса, пеш автоматты түрде күту режиміне оралады.

• **Пеш жұмыс істеп тұрғанда:**  жұмыс уақыты мен сағат күйінің белгісі тұмшапеш жұмысының кері есептелгіен уақытын, таңдалған функцияны және қазіргі температураны көрсетеді.

ӘЗІРЛЕУ

• Грильдің уақытына немесе температурасына ауыстырылған кезде, дисплей экраны тиісті өрнектермен жыпылықтайды (1 с/уақыт) және іске қосуды растағаннан кейін жыпылықтауын тоқтатады. Жұмыс уақыты дайындау басталғаннан кейін кері есепті бастайды (кері есеп секундпен жүргізіледі).

• Сіз таңдаған функцияның желдеткіші болсаң, дисплей сағаттың сағат тілімен айналуын  көрсетеді.

• Жұмыс кезінде  батырмасын басып, жұмысты уақытша тоқтатыңыз, егер ішкі қуысының температурасы 100 °C жоғары болса, шам мен суыту желдеткішінен басқа барлық функциялар жұмысын тоқтады.

• Тұмшапеш шамы тек 100 °C төмен температурада жұмыс істейді. Осы баптаудан шығу үшін  түймесін тағы бір рет басыңыз, тұмшапеш күту режиміне ауысады.

• Шкаф температурасы берілген температураға жақындаған кезде хабарлау әуені 2 секунд ойнайды. Жұмыс уақыты 0-ге тең болса, пеш тоқтайды (суыту желдеткіші жұмысын жалғастырады) және жүйе автоматты түрде күту режиміне ауысады. Бұл уақытта зуммер 5 минут ойнайды. Суытатын желдеткіш тұмшапеш ішіндегі температура 100 °C төмен түскенде жұмысын тоқтатады.

НАЗАР АУДАРЫҢЫЗ: диспдейде көрсетілетін температуралар ауқымы 30 °C төмен емес, егер дисплейде Lo°C мәні көрсетілсе, тұмшапештегі температура 30 °C төмен.

ӘЗІРЛЕУ

СҰРАТУ ФУНКЦИЯСЫ

• Пісіру барысында жүйе уақыт сұрату үшін  түймесін бір рет басыңыз, сағат күйі қазіргі уақытты көрсетеді, ал екінші белгі жыпылықтайды.  батырмасын екінші рет басыңыз, немесе 10 секундтан кейін тұмшапеш автоматты түрде пісіру уақытын көрсетуге оралады.

• Ескерту, резервтеу немесе пісіру күйінің уақытын баптаудың соңында  батырмасын басып, ескертудің қалған уақытының кері есебін сұратыңыз.  батырмасын екінші рет басыңыз, немесе 10 секундтан кейін тұмшапеш автоматты түрде бастапқы күйіне оралады. Оятқыштың қалған уақытын сұратуға немесе оятқыш уақытын күту режимінде бастапқы күйге түсіруге болады, оятқыштың кері санау уақыты 1 минуттан аз қалғанда, сағат күйі 0:00 көрсетеді.

• Резервтеу күйінде  бір рет түрту пісіру уақытының басталуын көрсетуі мүмкін, сағат мәні жыпылықтайды.  түймесін екінші рет басыңыз, немесе 10 секундтан кейін тұмшапеш автоматты түрде жүйелік уақытты көрсетуге оралады.

ӘЗІРЛЕУ

ЕСКЕРТУ ФУНКЦИЯСЫН ОРНАТУ

Күті режимінде  батырмасын басып, еске салу функцисына кіріңіз, осы кезде сағат күйіндегі «сағат» мәні жыпылықтап, минут мәні үздіксіз жанып тұрады. Еске салудың  баптау мәні жыпылықтайды да, уақыттың  еске салу белгісі үздіксіз жанып тұрады.

• **«ТЕМПЕРАТУРА/УАҚЫТ РЕТТЕГІШІ»** ауыстырып қосқышын бұрап, «сағаттағы» уақытты орнатыңыз, бұл кезде сағат мәні жарық болып жанады.

Мәнінің интервалы 0-23 сағат;

• Тағы да  түймесін басыңыз, минут мәні жыпылықтайды да, «сағат» мәні жарық болып қалады;

• **«ТЕМПЕРАТУРА/УАҚЫТ РЕТТЕГІШІ»** ауыстырып қосқышын бұрап, минут бойынша уақытты орнатыңыз, бұл кезде минут мәні жарық болып жанады. Мәндер интервалы 0-59 минут;

• Оятқыш уақыты белгілеген болса, оны растау үшін  батырмасын басуға болады. Бұл кезде дисплейде жүйелік уақыт көрсетіледі де, еске салудың  уақытты баптау белгісі өшеді, екінші «:» белгі жыпылықтайды, ал  үнемі жанып тұрады, ал еске салу уақыты секундпен саналады. Уақытты есептеу 00:00 тең болғанда, зуммер 1 минут ойнайды, ал еске салу уақытының  белгісі жыпылықтайды. Жыпылықтауды тоқтату үшін кез келген батырманы басыңыз.

НАЗАР АУДАРЫҢЫЗ:

• Баптау кезінде «:» екінші белгі мен  оятқыш белгісі жарық болып жанып тұрады.

• Баптау кезінде  батырмасын басып, еске салу уақытының қазіргі баптауын жойыңыз да, күту режиміне оралыңыз.

• Еске салу функциясы белгіленген болса, еске салу  белгісі тұмшапеш жұмыс істеп тұрған кезде де үнемі көрсетіліп тұрады.

ӘЗІРЛЕУ

БАЛАЛАРДАН БҰҒАТТАУ ФУНКЦИЯСЫ

Бұғаттау үшін  және  батырмаларын бірге 3 секунд бойы күту режимінде немесе жұмыс күйінде басып ұстап тұрыңыз. Зуммер бір рет ойнағанда бұл жүйе бұғаттау күйіне өткенін білдіреді.  бұғаттау белгісі жарық болып жанады.

Бұғаттан шығару үшін  және  батырмаларын бірге 3 секунд бойы блокталған күйде басып ұстап тұрыңыз. Зуммер бір рет ойндайды да,  бұғаттау белгісі өшеді. Тұмшапеш бұғаттан шығарылған.

НАЗАР АУДАРЫҢЫЗ:

• Бұғаттау режимінде дисплей қалыпты күйдегідей болады, барлық батырмалар мен тұтқа функциялары бұғатталып, бұғаттан шығару батырмасынан басқалары жұмыс істемейді.

• Бұғаттау режимінде жұмыс істеген кезде алдымен тұмшапешті блоктан шығарып барып, оны пайдалануды тоқтату керек.

ТАЙМЕРДІ ОРНАТУ

ПІСІРУДІ БАСТАУ/КІДІРТУ/ЖОЮ ФУНКЦИЯЛАРЫ

• Дайындау функциясын теңшегеннен кейін жұмысты бастау үшін  батырмасын басыңыз;

• Егер  батырмасын пісіру барысында басса, ол уақытша тоқтатылады, оны қайта қосуға болады.

• Пісіру барысында кідіру үшін  батырмасын бір рет түртуге болады, температура мен уақыт дисплейде жыпылықтайды да,  жұмыс процесінің белгішесі тұмшапеште жыпылықтайды.

•  батырмасын тағы бір түрткен кезде тұмшапеш пісіру режимін жалғастырады.

• Жүйе уақытын орнатқан кезде  батырмасын басып, сағат теңшеуі күйінен шығып, күту режиміне оралуға болады.

• Пісіру функциясы таңдалып, жұмыс уақыты мен температура орнатылған кезде баптау күйінен шығып, күту режиміне оралу үшін  батырмасын басыңыз.

• Резервтеу функциясын орнатқаннан кейін немесе резервтеу функциясын енгізгеннен кейін күту режиміне оралу үшін  батырмасын басыңыз.

ТЕХНИКАЛЫҚ ҚЫЗМЕТ КӨРСЕТУ

ҚАТЕЛЕР ТУРАЛЫ СИГНАЛ БЕРУ

Пештің қалыпты жұмысына кедергі болатын жағдайлар болған кезде хабарлағыш құрылғы қателер туралы хабарлайды.

Датчик тұйықталған немесе өшірілген болса, дисплейде «E-1» көрсетіледі. Зуммер 10 сек бойы үздіксіз ойнайды (1 с/1 рет) (5-сурет). Күту режиміне оралу үшін  батырмасын басыңыз.

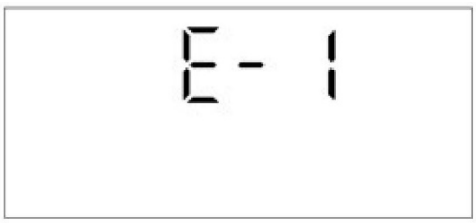

5-сурет

6-сурет

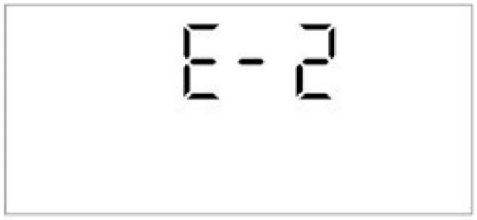

Еріту функциясына және EKCO функциясына қосымша ретінде, пештің басқа функциясы 5 минут ішінде қыздырыла бастаса, температура < 35 °C болады және бұл қыздыру элементінің ақаулы екенін көрсетеді. Дисплейде «E-2» көрсетіледі де зуммер 10 рет ойнайды, (1 с/1 рет) (6-сурет). Күту режиміне оралу үшін  батырмасын басыңыз.

Кез келген қателер болса немесе шкафыңыз дұрыс жұмыс істемесе, сервис орталығына хабарласыңыз.

МӘСЕЛЕЛЕР	СЕБЕПТЕР	ШЕШІМДЕР
1. Тағамның жоғарғы бөлігі шамадан тыс қуырылған, ал төменгі бөлігі шала қуырылған.	Төменгі температура деңгейі әлсіз.	Әзірлеуге арналған дұрыс емес таңдалған сөре. Қаңылтыр табаны бір деңгейге төмен қою керек.
2. Тағамның төменгі бөлігі шамадан тыс қуырылған, ал жоғарғы бөлігі шала қуырылған	Жоғарғы температура деңгейі әлсіз.	Әзірлеуге арналған дұрыс емес таңдалған сөре. Қаңылтыр табаны бір деңгейге жоғары қойыңыз.
3. Тағам сыртынан пісіріліп, ішінен шикі күйінде қалды.	Шамадан тыс қыздыру.	Пісіру температурасын дұрыс таңдамау, температураны төмендетіңіз.
4. Тағамның сыртқы бөлігі қатты кеуіп кеткен.	Төмен температура.	Пісіру температурасын дұрыс таңдамау, температураны төмендетіңіз.

ТЕХНИКАЛЫҚ ҚЫЗМЕТ КӨРСЕТУ

АСПАПТЫ ТАЗАЛАР АЛДЫНДА

• Аспапқа қызмет көрсету жөніндегі кез келген операцияны бастар алдында қуатты сөндіру керек.

• Аспапты бумен жуу қондырғыларымен тазалауға болмайды.

• Қатты, абразивті материалдарды немесе үшкір метал қырғыштарды тұмшапеш есігін тазалау үшін пайдалануға болмайды, өйткені, олар оның бетін зақымдауы немесе әйнектің сынуына себепші болуы мүмкін.

• Қышқыл өнімдерді (мысалы, қақты кетіруге арналған) пайдалануға болмайды, себебі олар эмальды компоненттерді зақымдауы мүмкін.

• Қыздыру элементтерін сөндіріңіз, оларға тимес бұрын немесе тазалар алдында олардың суығанын күтіңіз.

• Гриль торына ерекше назар аударыңыз.

• Ылғалды ысқышпен немесе жұмсақ шүберекпен тазалаған кезде егер беті ыстық болса, сақтану шараларын қолданыңыз, бу пайда болып, күйік алуы мүмкін.

МЕРЗІМДІК ҚЫЗМЕТ КӨРСЕТУ

Тұмшапеш камерасының шетіндегі резеңке төсеменің күйін жиі тексеріп тұру керек. Ол аспаптың қалыпты жұмысын қамтамасыз етеді. Егер төсеме зақымдалған болса, жақын жердегі сервистік орталығына хабарласыңыз.

ТЕХНИКАЛЫҚ ҚЫЗМЕТ КӨРСЕТУ

БЕТТЕРДІ ТАЗАЛАУ

АЛЮМИНИЙ БЕТТЕР

Осындай беттерге арналған абразивті емес сұйық тазалағыш құралдарды және жұмсақ матаны қолданыңыз. Құралды сулы матаға жағыңыз және бетін сүртіңіз. Тазартқыш құралды сумен жуыңыз және беткейді құрғатып сүртіңіз. Тазартқыш құралды тікелей алюминий бетке жақпаңыз.

Абразивті тазартқыш құралдар мен ыдысқа арналған ысқыштарды пайдалануға болмайды.

Ескерту: тұмшапешті тазалау үшін қолданылатын спрейлер алюминий беттерге тимегенін қадағалаңыз, себебі ол беттердің қатты зақымдалғанына әкелуі мүмкін.

ТОТ БАСПАЙТЫН БОЛАТТАН ЖАСАЛҒАН БӨЛШЕКТЕРІ БАР АЛДЫҢҒЫ ПАНЕЛЬ

Бетті сырмайтын жұмсақ тазартқыш құралды (сабынды ерітінді) және жұмсақ матаны пайдаланыңыз. Қатқыл тазалау құралдарын және құрамында еріткіштері бар құралдарды пайдалануға болмайды. Нұсқаулықтарды сақтамаған жағдайда алдыңғы панель зақымдалуы мүмкін.

БОЯЛҒАН БЕТТЕР ЖӘНЕ ПЛАСТИК БӨЛШЕКТЕР

Ауыстырып қосқыштар, есік тұтқалары, жапсырмалар мен зауыттық тақтайшаны тазалау үшін абразивті тазартқыш заттар мен құралдар, спирт және спирт құрамдас тазартқыш заттарды пайдалануға болмайды.

Дақтарды жұмсақ шүберек және сумен беттерге зақым келтірмей бірден сүртіп тастаңыз. Осындай беттерді күтуге арналған тазалау құралдарымен тазалауға болады, бірақ тазалау құралын өндірушінің нұсқаулығын сақтаңыз.

ТЕХНИКАЛЫҚ ҚЫЗМЕТ КӨРСЕТУ

ЖҰМЫСТЫҚ КАМЕРАНЫ СТАНДАРТТЫ ТАЗАЛАУ

Жұмыс камерасын классикалық әдіспен тазаласаңыз болады (тазартқыш құралдар, тұмшапешті тазалайтын спрей арқылы), бірақ біз оны тек оңайлықпен кетпейтін дақтарды кетіру үшін ғана пайдалануды ұсынамыз. Мұндай тазалаудан кейін қалған тазалағыш затты жақсылап шайыңыз.

Жұмыс камера мен жабдықты әр тағам әзірлегеннен кейін тазалап тұрған жөн, сонда ластанған беттер күйіп кетпейді.

Майлар пеш жылы кезінде сабынды жылы ерітіндінің көмегімен тез кетіріледі.

Күйіп қалған және қатты ластану үшін тұмшапештерге арналған әдеттегі тазартқыштарын қолданыңыз. Оларды қолданғаннан кейін камераны тазалағыш құралдардың қалдықтары қалмас үшін жақсылап сумен шайып шығыңыз.

Агрессивті тазалағыш құралдарды пайдалануға болмайды, мысалы, қатты тазалағыш заттар, қатты жөке мен ысқыштар, тотты кетіретін құралдар, дақ кетіргіштер мен абразивті құралдар.

Қаңылтыр табаларды, торды және осыған ұқсас жабдықтарды ыстық су мен жуғыш құралмен жуыңыз.

Жұмыс камерасы, есіктің ішкі жағы мен табалар тегіс және төзімді бет беретін арнайы эмальмен жабылған. Бұл арнайы қабат әдеттегі бөлме температурасында жай тазалауға мүмкіндік береді.

ТЕХНИКАЛЫҚ ҚЫЗМЕТ КӨРСЕТУ

АЛМАЛЫ-САЛМАЛЫ БАҒЫТТАУШЫЛАРДЫ ШЕШУ ЖӘНЕ ТАЗАЛАУ

Бағыттауыштарды тазалау үшін тек қарапайым жуғыш құралдарды пайдаланыңыз.

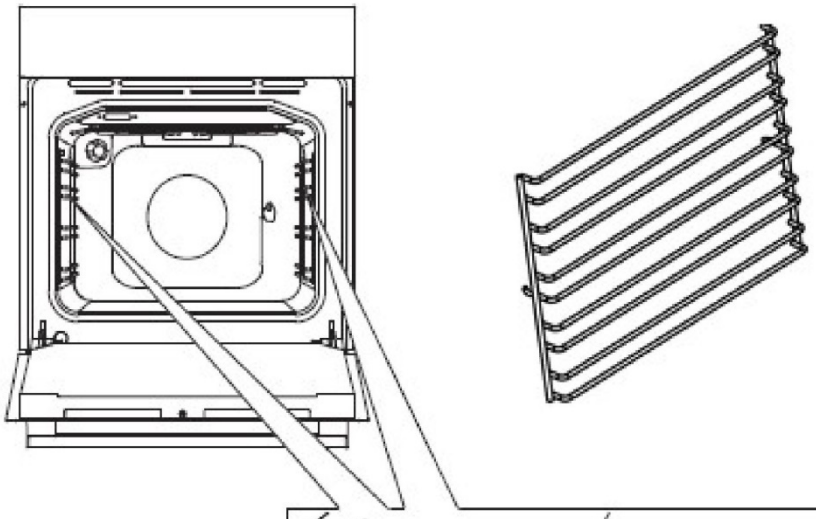

Хромдалған бүйір бағыттауыштар

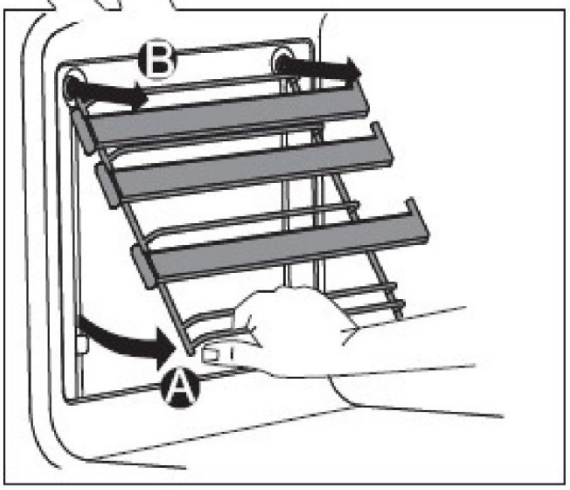

A Бағыттағыштарды түбінен көтеріңіз және тұмшапештің қабырғасынан жылжытыңыз.

B Бағыттағыштарды ұясынан шығарыңыз.

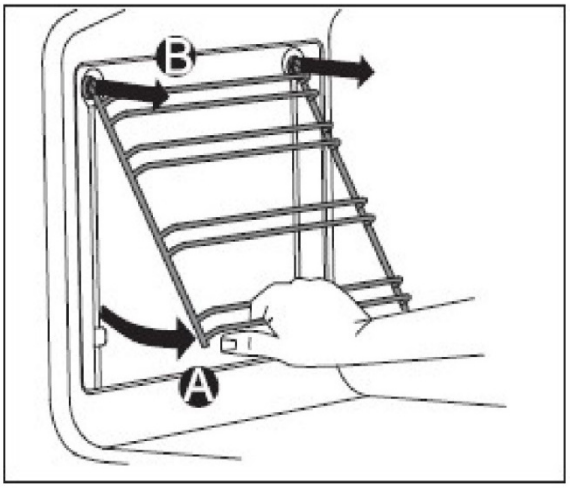

Телескоптық бағыттағыштар ыдыс жуатын машинада жуу үшін арналмаған.

ТЕХНИКАЛЫҚ ҚЫЗМЕТ КӨРСЕТУ

ТҰМШАПЕШ ЕСІГІН ШЕШУ/ОРНАТУ

Есікті оңай алып тастауға және тазартуға болады. Ол үшін төменде келтірілген нұсқаулықты орындаңыз:

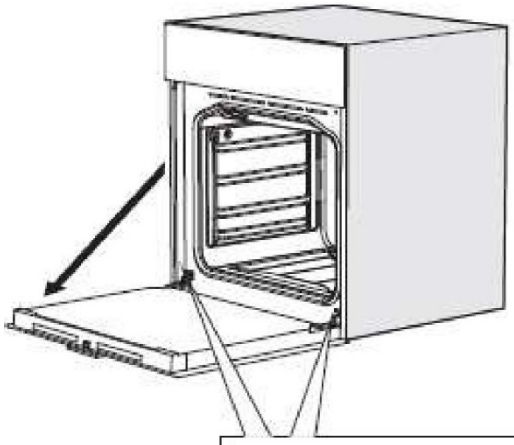

Есікті шешіп алу үшін оны толық ашыңыз.

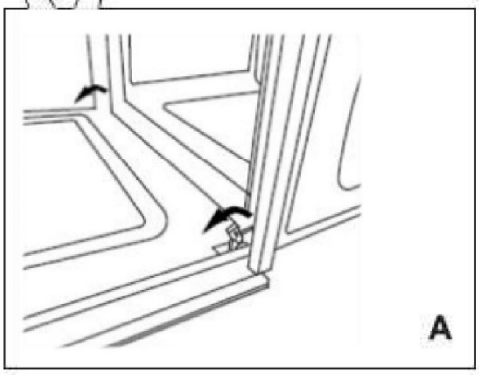

A Суретте көрсетілген екі жалаушаны артқа тартыңыз.

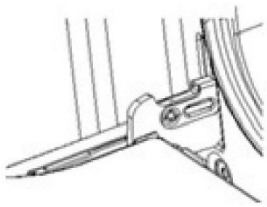

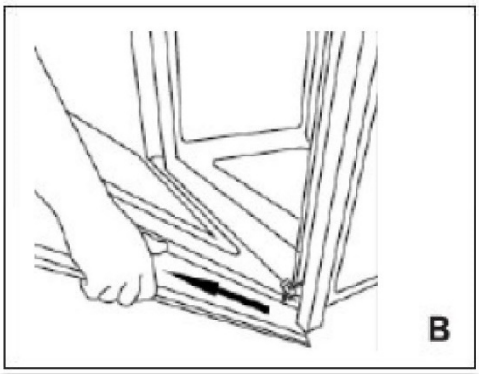

B Есікті екі жағынан екі қолыңызбен ұстаңыз. Есікті кішкене көтеріңкіреп, топсаларды екі жағындағы позициядан шешіп алыңыз. Есік жақтауындағы тесіктерден топсаларын шешіп алу үшін, есікті өзіңізге қарай тартыңыз.

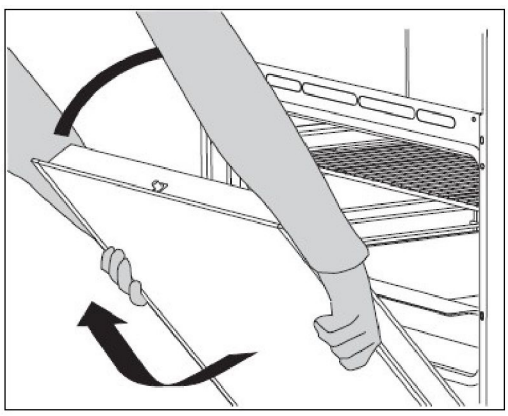

Есікті қайтадан орнату үшін сипатталған әрекеттерді кері ретімен орындаңыз. Есікті екі жағынан екі қолыңызбен төмен жағынан ұстап, топсаларды тұмшапештің алдыңғы жақтауындағы тесіктерге орнатыңыз. Есікті толық ашып, топсалардан екі метал өзекті шешіп алыңыз. Есікті баяу жабыңыз. Оның дұрыс орнатылғанына және бүйірлерімен деңгейлес екеніне көз жеткізіңіз.

ТЕХНИКАЛЫҚ ҚЫЗМЕТ КӨРСЕТУ

ТҰМШАПЕШ ШКАФЫНЫҢ ЕСІГІН ШЕШУ/ОРНАТУ

Егер есік әйнектердің арасында кірленсе, ішкі әйнекті шешіп және ластанудан тазалай аласыз. Ол үшін тұмшапеш есігін шешіп алу қажет.

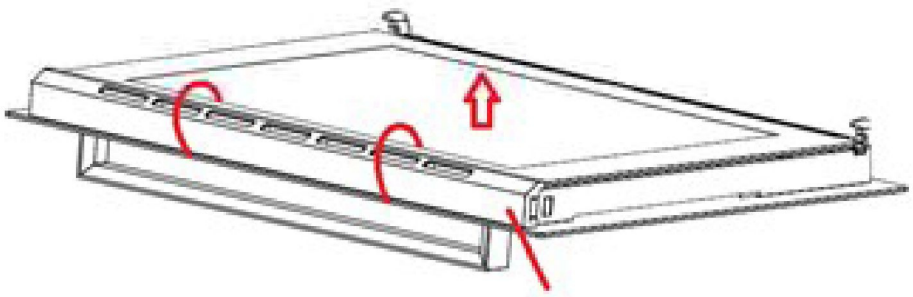

Есік кронштейні (жоғарғы жағында)

- Тұмшапеш есігін шешіп, оны матаға қойыңыз.
- Екі қолыңызбен есік қапсырмасын ұстап тұрып, сыртқа қарай тартыңыз.
- Ішкі және ортаңғы әйнекті шығарыңыз.

ТЕХНИКАЛЫҚ ҚЫЗМЕТ КӨРСЕТУ

ЖАРЫҚТАНДЫРУ ШАМЫН АУЫСТЫРУ

Электр шамы шығын материалы болып табылады, оған кепілдік қолданылмайды!

Ауыстырар алдында тұмшапештен табаларды, торларды және бағыттаушыларды шығарып алыңыз.

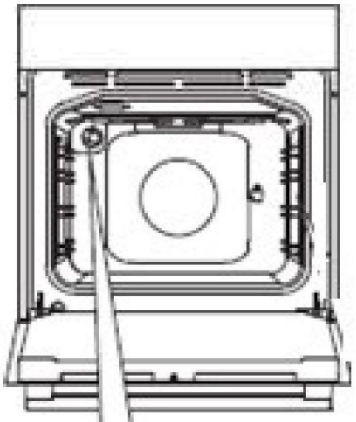

Шам: E14, 230 В, 25 Вт.

1. Электр тоғының соғу қаупі бар!

Аспапты электр желісінен ажыратыңыз. Оның қуат көзінен толықтай ажыратылғанына көз жеткізіңіз.

2. Шамның қорғаныс әйнек қақпағын солға қарай бұрап шешіңіз.

3. Шамды сол кластың басқа шамымен ауыстырыңыз.

4. Әйнек қақпақты қайтадан бұрап қойыңыз.

5. Аспапты электр желісіне қосыңыз.

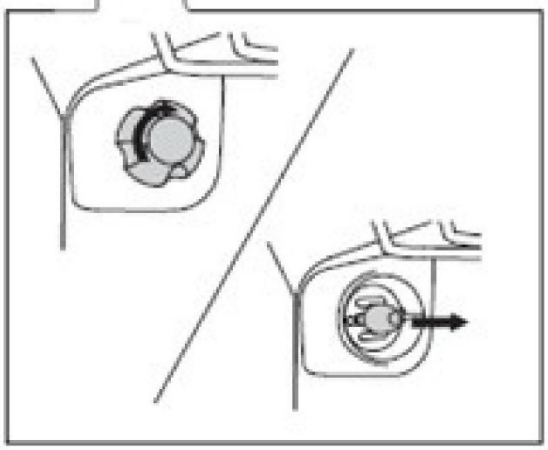

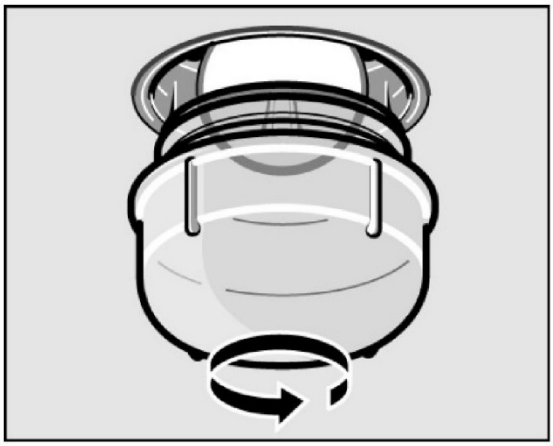

ТЕХНИКАЛЫҚ ҚЫЗМЕТ КӨРСЕТУ

ТАСЫМАЛДАУ ТУРАЛЫ АҚПАРАТ

• Түпнұсқалық қаптаманы сақтаңыз.

• Түпнұсқалық қаптамада тасымалдаңыз, қаптамада бар тасымалдау белгілерінің талаптарын сақтаңыз.

• Егер түпнұсқалық қаптама болмаса, онда аспабыңызды сыртқы соққылардан қорғау үшін шаралар қолданыңыз. Оған ауыр затты қоймаңыз.

• Тасымалдау кезінде аспабыңызды еденге параллель ұстаңыз немесе қойыңыз (жоғарғы жағын жоғары қарай).

КӘДЕГЕ ЖАРАТУ

Қаптама қоршаған ортаға зиянсыз қайта өңдеуге, қалдықтарды сақтауға және кәдеге жаратуға арнайы полигондарға сақтауға болатын экологиялық таза материалдардан жасалған.

Қаптама материалдарында тиісті таңбалау бар.

Бұйымдағы немесе оның қаптамасындағы таңба оның тұрмыстық қалдық ретінде кәдеге жаратуға жатпайтындығын көрсетеді. Бұйымды болашақта кәдеге жарату үшін электрондық және электр құралдарды қабылдауға арналған сәйкес пунктке тапсырған дұрыс.

Бұйымды кәдеге жарату ережелерін сақтай отырып, сіз осындай қалдықтарды лайықсыз ұстау салдарынан болуы мүмкін қоршаған орта мен адамдардың денсаулығына зиян келтірудің алдын алуға көмектесесіз. Бұйымды кәдеге жарату туралы толығырақ ақпарат алу үшін жергілікті билікке, қалдықтарды шығару және кәдеге жарату бойынша қызметке немесе бұйымды сатып алған дүкенге жүгінуді өтінеміз.



СЕРВИСТІК ҚЫЗМЕТ КӨРСЕТУ

САТУДАН КЕЙІНГІ СЕРВИСТІК ҚЫЗМЕТ КӨРСЕТУ

Сізден келесі шараларды ұстануыңызды сұраймыз:

1. Тауарды сатып алған кезде сатушыдан кепілдік талонында өзінің белгісін қоюды талап етіңіз.

2. Бұйымыңызды пайдалану нұсқаулығына сәйкес пайдаланыңыз.

3. Бұйым бойынша сұрақтар пайда болса, қызмет көрсету орындарына кепілдік талоныңызда көрсетілген мекенжайлар бойынша хабарласуға болады.

4. Сервистік жұмыстар аяқталған соң қызмет көрсету маманынан кепілдік талоныңызға тиісті белгіні қойдырып алуды ұмытпаңыз.

5. Бұйымды пайдалану мерзімі – 10 жыл (аспаптың жұмыс істеуі үшін қажет қосалқы бөлшектердің сақтау мерзімі).

6. Кепілдік мерзімі пайдалану нұсқаулығына тіркелген кепілдік талонында көрсетілген.

Барлық MAUNFELD электр техникалық өніміне Кеден Одағының Техникалық регламентінің мына ережелері таралады:

КО ТР 004/2011 «Төмен вольтты жабдықтың қауіпсіздігі туралы»;

КО ТР 020/2011 «Техникалық құралдардың электр магниттік үйлесімділігі»;

ЕАЭО ТР 037/2016 «Электротехника және радиоэлектроника бұйымдарында қауіпті заттарды пайдалануды шектеу туралы».

ӨНДІРУШІДЕН АҚПАРАТ

Әр MAUNFELD тұмшапеші бірегей сериялық нөмірмен белгіленген. Сериялық нөмір тұмшапеш есігінің артында орналасқан затбелгіде көрсетілген.
Бұйымның өндірілген күні бұйымның сериялық нөмірінде көрсетілген.

Сериялық нөмір әріптер және цифрлардан тұрады:
Мысал:

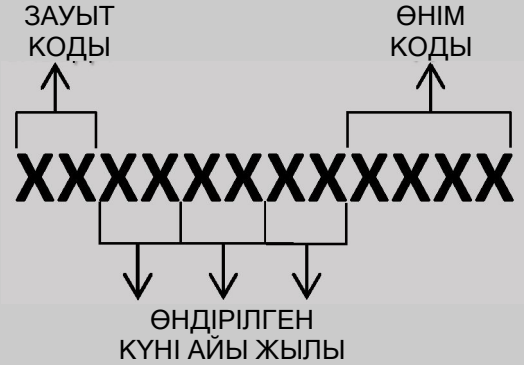

Сауда маркасы	MAUNFELD
Өнімнің түрі.	Тұмшапеш
Үлгісі.	AEOH.749B; AEOH.749B2; AEOH.749S; AEOH.749W; AEOH.749XX
Өндіруші уәкілеттік берген тұлға. Ресей Федерациясындағы импорттаушы.	«МАУНФЕЛД РУС» ЖШҚ 123182, Мәскеу қаласы, Щукинская көшесі, 2-үй, 1-қаб., 170-бөлме, 1-каб. www.maunfeld.ru info@maunfeld.ru Тел. +7 (495) 380-19-82
Беларусь Республикасы аймағындағы импорттаушы.	«МАУНФЕЛД БАЙ» ЖШҚ 220015, БР, Минск облысы, Минск районы, Щомыслицкий селолық кеңесі, Антонишки ауылының аймағы, 92-үй, 1-корпус, 4-кеңсе www.maunfeld.by info@maunfeld.by Тел. +375 17 317-35-35



Техникалық қызмет көрсетудің барлық мәселелері бойынша, керек-жарақтарды сатып алу, сондай-ақ MAUNFELD жабдықтарының аймақтық қызметіне қатысты сұрақтар бойынша жақын жердегі уәкілетті қызмет көрсету орталығына хабарласыңыз.

Біздің мамандар Сізге мүмкіндігінше тезірек көмектеседі.

Қызмет көрсету орталықтардың тізімін келесі веб-сайттан қараңыз:

www.maunfeld.ru

Өндіруші сатып алушыға алдын ала ескертусіз конструкцияға, өнім конфигурациясына және пайдалану жөніндегі нұсқаулыққа өзгертулер енгізу құқығын өзіне қалдырады.