MAUNFELD

ЖАҢА УАҚЫТТЫН ТЕХНИКАСЫ

КІРІКТІРІЛЕТІН ЭЛЕКТР ТҰМШАПЕШТІ

ПАЙДАЛАНУ ЖӨНІНДЕГІ

ТОЛЫҚ НҰСҚАУЛЫҚ

EOEFG.566 RBG.RT/RIB.RT/XX

4824388

EAC

www.maunfeld.ru

MAUNFELD

СІЗГЕ АЛҒЫСЫМЫЗДЫ БІЛДІРЕМІЗ

жаңа бұйымды сатып алғаныңыз үшін.

Бұйымды ыңғайлы және қарапайым пайдалану үшін біз пайдалану бойынша толық нұсқаулықты дайындадық. Ол сізге жаңа бұйыммен тезірек танысуға көмектеседі.

Бұл нұсқаулықта сіздің бұйымыңызды қауіпсіз орнату, пайдалану және оған күтім көрсету бойынша маңызды ақпарат, сонымен қатар бұйымнан барынша көп пайда көруге мүмкіндік беретін барлық қажетті ескертпелер бар.

Бұл нұсқаулықты қажет кезде пайдалану үшін сенімді, әрі оңай қол жетімді жерде сақтаңыз.

Пайдалану бойынша нұсқаулықты біздің сайттан таба аласыз:**www.maunfeld.ru**

MAUNFELD

МАЗМҰНЫ

3 бет	АСПАПТЫҢ СИПАТТАМАСЫ	АСПАПТЫҢ СИПАТТАМАСЫ
4 бет	БҰЙЫМ ЖИЫНТЫҚТАМАСЫ	
6 бет	СИПАТТАМАЛАРЫ	ТЕХНИКАЛЫҚ ДЕРЕКТЕР
7 бет	ҚЫСҚАРТУЛАРДЫҢ ТҮСІНДІРМЕСІ	
8 бет	БҰЙЫМДЫ ҚАУІПСІЗ ПАЙДАЛАНУ БОЙЫНША КЕҢЕСТЕР	ҚАУІПСІЗДІК ШАРАЛАРЫ
10 бет	ОРНАТУҒА БАЙЛАНЫСТЫ ЕСКЕРТУЛЕР	АСПАПТЫ ОРНАТАР АЛДЫНДА
11 бет	МОНТАЖДАУ БОЙЫНША ЕСКЕРТПЕЛЕР	ОРНАТУ СИПАТТАМАСЫ
14 бет	ҚҰРАЛДЫ ОЙЫҚҚА ОРНАТУ	
15 бет	ЭЛЕКТРЛІК ҚОСЫЛЫС	
17 бет	ТҰМШАПЕШТІ ДҰРЫС ПАЙДАЛАНУ	АСПАПТЫ ОРНАТҚАННАН КЕЙІН
18 бет	ТҰМШАПЕШТІ АЛДЫН АЛА ҚЫЗДЫРУ	
19 бет	БАСҚАРУ ПАНЕЛІ	БАСҚАРУ ПАНЕЛІ
20 бет	ТАЙМЕРДІҢ ЖҰМЫСЫ ТУРАЛЫ АҚПАРАТ	ДАЙЫНДАУ
21 бет	ТҰМШАПЕШТІ ӨШІРУ	
21 бет	ТҰМШАПЕШТІҢ ДАЙЫНДАУ ФУНКЦИЯЛАРЫ	
22 бет	ТЕМПЕРАТУРАНЫ ӨЗГЕРТУ	

MAUNFELD

МАЗМҰНЫ

23 бет УАҚЫТТЫ БАПТАУ
24 бет ТАЙМЕРДІ БАҒДАРЛАМАЛАУ
27 бет ПАЙДАЛАНУ КЕЗІНДЕГІ ҚАТЕЛЕР
28 бет МЕРЗІМДІК ҚЫЗМЕТ КӨРСЕТУ
28 бет АСПАПТЫ ТАЗАЛАР АЛДЫНДА
28 бет ЖҰМЫСТЫҚ КАМЕРАНЫ СТАНДАРТТЫ ТАЗАЛАУ
29 бет БЕТТЕРДІ ТАЗАЛАУ
30 бет АСПАПТЫ СТАНДАРТТЫ ТАЗАЛАУ
31 бет АЛЫНБАЛЫ ЖӘНЕ ТЕЛЕСКОПИЯЛЫҚ БАҒЫТТАУШЫЛАРДЫ ТАЗАЛАУ
32 бет ТҰМШАПЕШ ЕСІГІН ШЕШУ/ОРНАТУ
34 бет ЖАРЫҚТАНДЫРУ ШАМДАРЫН АУЫСТЫРУ
35 бет ТАСЫМАЛДАУ ТУРАЛЫ АҚПАРАТ
35 бет КӘДЕГЕ ЖАРАТУ
36 бет САТЫП АЛҒАННАН КЕЙІНГІ СЕРВИСТІК ҚЫЗМЕТ КӨРСЕТУ
37 бет ӨНДІРУШІДЕН АҚПАРАТ

АНАЛОГ ТАЙМЕР ТЕХНИКАЛЫҚ ҚЫЗМЕТ КӨРСЕТУ

АСПАПТЫҢ СИПАТТАМАСЫ

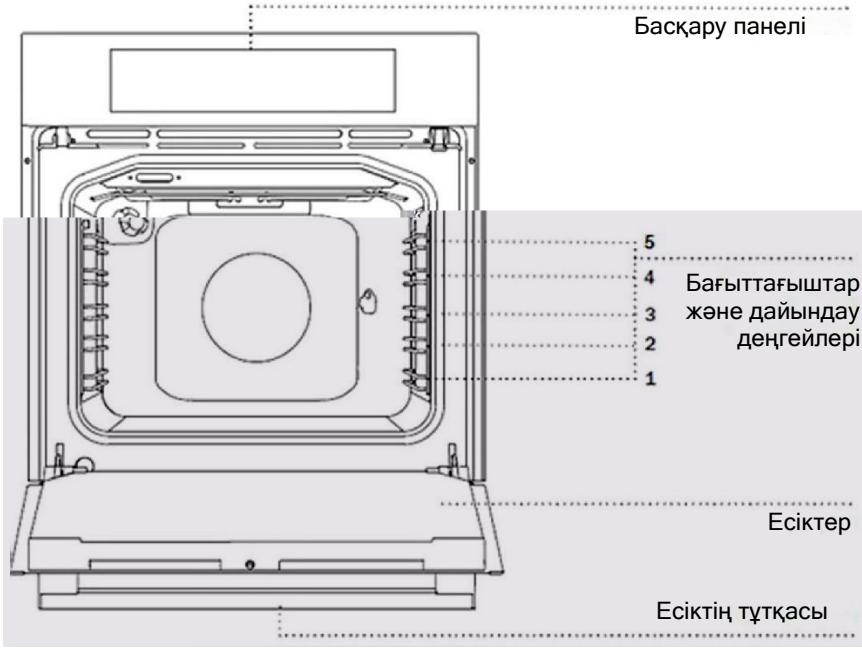

АЛЫНАТЫН БАҒЫТТАҒЫШТАР

Алынатын бағыттағыштар бес деңгейде тамақ пісіруге мүмкіндік береді (деңгейлерді есептеу төменнен жоғары қарай жүргізіледі).

4-ші және 5-ші деңгейлер грильде дайындау үшін қолданылады.

ТЕЛЕСКОПТЫҚ БАҒЫТТАҒЫШТАР

Телескоптық бағыттағыштарды 2-ші, 3-ші және 4-ші деңгейде орнатуға болады.

СУЫТАТЫН ЖЕЛДЕТКІШ

Аспап корпус пен аспаптың басқару панелін мәжбүрлеп суытатын автоматты суытатын желдеткішпен жабдықталған.

СУЫТАТЫН ЖЕЛДЕТКІШТІҢ ҰЗАРТЫЛҒАН ЖҰМЫСЫ

Қосымша суыту үшін желдекіш аспап өшкеннен кейін тағы біраз уақыт жұмыс істеп тұрады.

АСПАПТЫҢ СИПАТТАМАСЫ

ЖИЫНТЫҚТАМАСЫ: ТОРЫ, ҚАҢЫЛТЫР ТАБАЛАР.

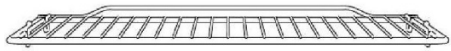

ТОР грильмен тамақ пісіру үшін қолданылады, сондай-ақ оған ыдысты, тағамы бар табаны қоюға болады. Торда оны табаға немесе ас-үй үстеліне қауіпсіз қоюға болатындай шеттері бар.

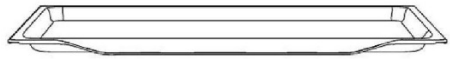

КІШКЕНТАЙ ТАБА
піспені пісіруге арналған.

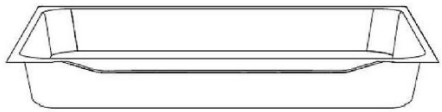

ТҮБІ ТЕРЕҢ ТАБА
етті және сөлді өнімдерді пісіруге арналған. Сонымен қатар май мен ет сөлін жинау үшін пайдаланылуы мүмкін.
Грильде немесе істікте пісіру кезінде май мен ет сөлін жинау үшін терең табаны қолдану жағдайларынан басқа, пісіру кезінде терең табаны 1-ші деңгейге қоймаңыз.
Алынатын бағыттаушылар бар болса, торды және қаңылтыр табаны бір деңгейдегі екі шыбықшаның арасына дәл орнатыңыз.

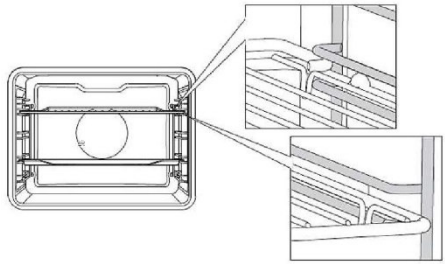

АСПАПТЫҢ СИПАТТАМАСЫ

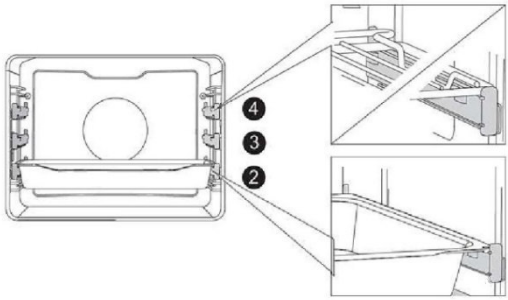

ЖИЫНТЫҚТАМАСЫ:
ТЕЛЕСКОПТЫҚ БАҒЫТТАҒЫШТАР

Торды орнату үшін кішкентай немесе терең табаны **телескоптық бағыттағыштарға** орнатыңыз, бағыттағыштарды қажетті деңгейге шығарыңыз.

Қаңылтыр табаны немесе торды телескоптық бағыттағыштарға орнатып, оны тұмшапешке толық итеріп салыңыз.

Бағыттағыштар тұмшапешке түбіне дейін жылжытылғанына көз жеткізіңіз, және есігін жабыңыз.



Бағыттаушыларды тазалау үшін тек қарапайым жуғыш құралдарды пайдаланыңыз.

A Бағыттағыштарды түбінен көтеріңіз және тұмшапештің қабырғасынан жылжытыңыз.

B Бағыттағыштарды ұясынан шығарыңыз.

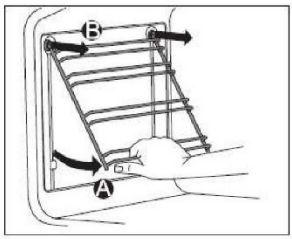

Телескоптық бағыттағыштар ыдыс жуатын машинада жуу үшін арналмаған.

ТЕХНИКАЛЫҚ ДЕРЕКТЕР

Тұмшапеш шкафы 220-240 В, 50-60 Гц бір фазада жұмыс істеуге арналған. Орнатар алдында тұмшапеш алдыңғы төменгі жағындағы тіркеу бланкісін мұқият оқып шығыңыз.

СИПАТТАМАЛАРЫ	EOEFG.566 RBG.RT/RIB.RT/XX
КЕРНЕУ	220-240 В, 50 Гц
ГРИЛЬ	1100 Вт
ЖОҒАРҒЫ ҚЫЗДЫРҒЫШ ЭЛЕМЕНТ	850 Вт
ТӨМЕНГІ ҚЫЗДЫРҒЫШ ЭЛЕМЕНТ	1150 Вт
МАКСИМАЛ ҚУАТЫ	2000 Вт
ТАЙМЕР	Механикалық
КӨЛЕМІ	56 л
ТҰМШАПЕШТІҢ СЫРТҚЫ ӨЛШЕМДЕРІ (Е × Т × Б)	595 × 534 × 595 мм
МОНТАЖДАУҒА АРНАЛҒАН КАБИНА ӨЛШЕМДЕРІІ (Е × Т × Б)	564 × 600 × 600 мм

ЭКОЛОГИЯЛЫҚ ЕСКЕРТУ

Аспапты орнатқаннан кейін қауіпсіздік шарттары мен қоршаған ортаны қорғау талаптарын ескере отырып, қаптама материалды жойыңыз. Лақтырып тасталған орауыш материалды қайталап пайдалану үшін оны қоқыстың ерекшелігіне байланысты (фольга, картон, көбікпласт) арнайы қоқыс қабылдағыштарға лақтырыңыз. Қоқысқа кез келген электр аспапты лақтырмастан бұрын, аспапты басқалар пайдаланбау үшін оның кабелін кесіп алыңыз.



ТЕХНИКАЛЫҚ ДЕРЕКТЕР

ҚЫСҚАРТУЛАРДЫҢ ТҮСІНДІРМЕСІ

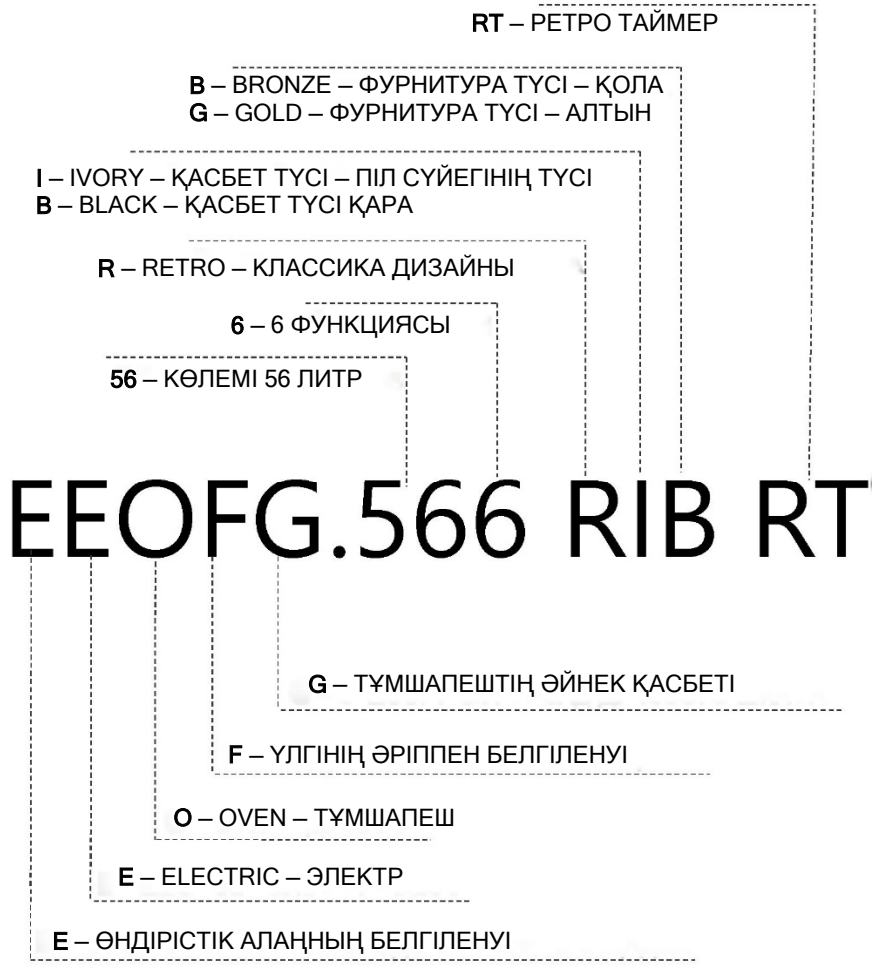

ҚАУІПСІЗДІК ШАРАЛАРЫ

НҰСҚАУЛЫҚПЕН МҰҚИЯТ ТАНЫСЫҢЫЗ ЖӘНЕ ОДАН КЕЙІНГІ ПАЙДАЛАНУ ҮШІН ОНЫ САҚТАП ҚОЙЫҢЫЗ!

Құралды сегіз жастан асқан балалар мен физикалық, қозғалыс және ақыл-ой қабілеттері шектеулі адамдардың, сондай-ақ оны қолдану үшін жеткілікті тәжірибесі мен білімі жоқ адамдар тек бақылауда немесе егер олар құралды қолдануға үйретілген және құралды дұрыс қолданбау нәтижесінде ықтимал қауіпті түсінетін болса ғана қолдануға рұқсат етіледі. Балалардың аспаппен ойнауына мүмкіндік бермеңіз! Балалар аспапты тек бақылаумен тазалауына және қызмет көрсетуіне болады!

ЕСКЕРТУ! Жұмыс уақытында аспап пен оның қол жетімді бөлшектері қатты қызады. Абай болыңыз, ыстық бөлшектерге қол тигізбеңіз. Сегіз жастан кіші жастағы балалар үнемі бақылауда болуы тиіс!

Аспап жұмыс кезінде қатты қызады. Қыздыру элементтеріне тимеңіз.

ЕСКЕРТУ! Аспаптың қолжетімді бөліктері жұмыс кезінде қатты қызып кетуі мүмкін. Аспаптың жанында жас балалардың болмауын қадағалаңыз!

ЕСКЕРТУ! Жарықтандыру лампасын алмастыру алдында аспаптың электрлік қуат көзінен ажырағанын тексеріңіз. Электрлік токтың соғуы қауіптілігі бар!

Аспапты тазарту үшін абразивті тазартқыштарды немесе өткір металл қырғыштарды пайдаланбаңыз, себебі олар беттер мен қорғаныс эмальға зақым келтіруіне, сонымен қатар, әйнектің жарылуына әкелуі мүмкін.

Аспапты тазалау үшін жоғары қысымды және булы ағынды тазартқышарды қолданбаңыз, себебі бұл қысқа тұйықталуды тудырып, электрлік токтың соғуына әкелуі мүмкін.

ҚАУІПСІЗДІК ШАРАЛАРЫ

Аспап үй шаруашылығында пайдалануға арналған. Оны басқа мақсаттарда, мысал, бөлмелерді жылытуға, жануарларды кептіруге, қағаз, тоқыма және шөпті кептіруге болмайды. Себебі бұл оның бұзылуына немесе өртенуіне себепкер болуы мүмкін.

Аспапты тек сервистік орталықтың маманы қосу керек.
Қате қосу және қате жөндеу аспаптың бұзылуына және адамның ауыр жарақат алуға түрткі болуы мүмкін.

Қатар тұрған электр аспаптарының кабельдері аспаптың ыстық есігіне қысылып қалмауына назар аударыңыз.
Қысқа тұйықталу қауіптілігі!
Сондықтан басқа электр аспаптардың кабельдері аспаптан қауіпсіз қашықтықта орналасуы керек.
Қауіпті жағдайларды болдырмау үшін **жалғағыш кабельді**
тек сервистік орталық немесе білікті маман ғана ауыстыра алады!

Қаңылтыр табалар мен басқа ыдысты камераның түбіне қоймаңыз, себебі ол ауаның айналымына, астың тиісті әзірленуіне кедергі туғызады және камераның эмаліне зақым келтіруі мүмкін.

Жұмыс кезінде аспаптың есігі қатты қызады. Қосымша қорғау үшін есік әйнектің сыртқы есігінің беткі температурасын төмендететін екінші әйнекпен жабдықталған.

Есіктің топсасы жұктеме кезінде зақымдалуы мүмкін. Ауыр ыдысты ашық есікке қоймаңыз. Аспапты тазалау кезінде есікке сүйенбеңіз. Ашық есікті баспаңыз және балаларға онда отыруға рұқсат етпеңіз.

Ауа өткізгіш саңылауды жаппаңыз және қоршамаңыз!
Қауіпсіздік мақсаттарында **полиэтиленді қабық және пенопласт** сияқты материалдарды балалардың қолы жетпейтін жерде ұстаңыз. Әйтпесе, олар қауіпті болуы мүмкін.
Бір өндірістік желі шегінде **түрлі аспаптар немесе компоненттер арасында түстік реңктердің болуы мүмкін сәйкессіздіктері** түрлі қарау бұрыштары, фон түсі, бөлмедегі жарық сияқты түрлі факторлардан туындауы мүмкін.

Өндіруші қауіпсіздік және аспапты орнату бойынша келтірілген нұсқауларды елемеу салдарынан болған зақымдар үшін ешбір азаматтық немесе қылмыстық жауапкершілік көтермейді.

АСПАПТЫ ОРНАТАР АЛДЫНДА

ОРНАТУҒА БАЙЛАНЫСТЫ ЕСКЕРТУЛЕР

Осы аспап ас әзірлеуден басқа мақсатта қолданылмауы керек. Басқа мақсатта қолдану (мысалы, бөлмені жылыту) қауіпті және рұқсат етілмейді. Өндіруші аспапты рұқсат етілмеген, қате немесе орынсыз пайдалану салдары нәтижесінде адамға, қоршаған ортаға және заттарға келтірілуі мүмкін зиян үшін жауап бермейді.

- Тұмшапештің төменгі бөлігін алюминий фольгамен жаппаңыз.
- Аспапты жылжыту, тазалау немесе техникалық қызмет көрсету кезінде ашаны розеткадан алыңыз.
- Ашаны розеткадан шығару үшін ешқашан сымнан тартпаңыз.
- Егер сіздің қолыңыз немесе аяғыңыз дымқыл немесе ылғал болса, аспапты ешқашан ұстамаңыз.
- Егер абайсыздықтың салдарынан тұмшапештің есігі ілмектен түсіп кетсе, ол сіздің қолыңызды зақымдауы мүмкін.
- Егер тұмшашкаф істен шықса немесе күткендей жұмыс істемесе, оны сөндіріп, ашаны розеткадан ажыратыңыз.
- Кез келген жөндеу және техникалық қызмет көрсетуді құзыретті сервистік ұйымдар жүзеге асыруы тиіс. Жөндеу кезінде тек түпнұсқа қосалқы бөлшектер қолданылуы керек.
- Егер жоғарыда аталған шарттардың кез келгені бұзылса, сіздің тұмшапешіңіз бұзылуы мүмкін.
- Өндіруші осы ескертулердің бұзылуы нәтижесінде адамға, жануарларға және қоршаған заттарға келтірілуі мүмкін зиян үшін жауапты болмайды.
- Өндіруші тұмшашкафтың қауіпті және орынсыз қолданылуынан болатын зақым үшін жауап бермейді.

АСПАПТЫ ОРНАТУ

МОНТАЖДАУ БОЙЫНША ЕСКЕРТПЕЛЕР

Орнатуды нұсқаулыққа сәйкес құзыретті шебер жүргізуі керек. Өндіруші аспапты дұрыс орнатпағандықтан адамға, жануарларға және қоршаған заттарға келтірілуі мүмкін зиян үшін жауапты болмайды.

- Кіріктірілген тұмшапештің қалыпты жұмыс істеуі үшін ол орнатылатын ойықтың немесе асүй тумбаның өлшемдері мен жоғары температураға төзімді материалды таңдау дұрыс болуы керек. Орнатуды **1-суретте немесе 2-суретте** көрсетілген өлшемдерге сәйкес жасаңыз.
- Тұмшапеш кіріктірілетін жиһаздың қабырғалары ыстыққа төзімді болуы керек. Әсіресе, егер бүйір қабырғалары қапталған ағаштан жасалған болса, онда жабын 100 °C температурасына төзімді болуы керек. Мұндай қыздыруға тұрақсыз пластик немесе желім панельдері деформацияланып, зақымдалуы мүмкін.
- Қауіпсіздік мақсатында тұмшапештің электр бөлшектерімен тікелей жанасуын болдырмау керек.
- Оқшаулау мен қорғауды қамтамасыз ететін бөліктер кез келген құралмен алып тасталмайтындай етіп бекітілуі керек.
- Ауаның көбірек айналымын қамтамасыз ету үшін орнату **1-суретте немесе 2-суретте** көрсетілгендей орындалуы керек.
- Тұмшапеш салынатын асүй гарнитурының артқы жағында ені кемінде 40 мм бос орын қалдырған жөн.
- Тұмшапешті орналастырған кезде оның астына тұмшапештің салмағына төтеп бере алатын тіреуішті қойыңыз.
- Тұмшапешті орнатпас бұрын, тұмшапешті орнатуға орын дайындаңыз, электр сымдар жүйесін ұйымдастырыңыз.
- Аспапты тоңазытқыштың немесе мұздатқыштың жанында орнатуға ұсынылмайды.

АСПАПТЫ ОРНАТУ

1 СУРЕТ

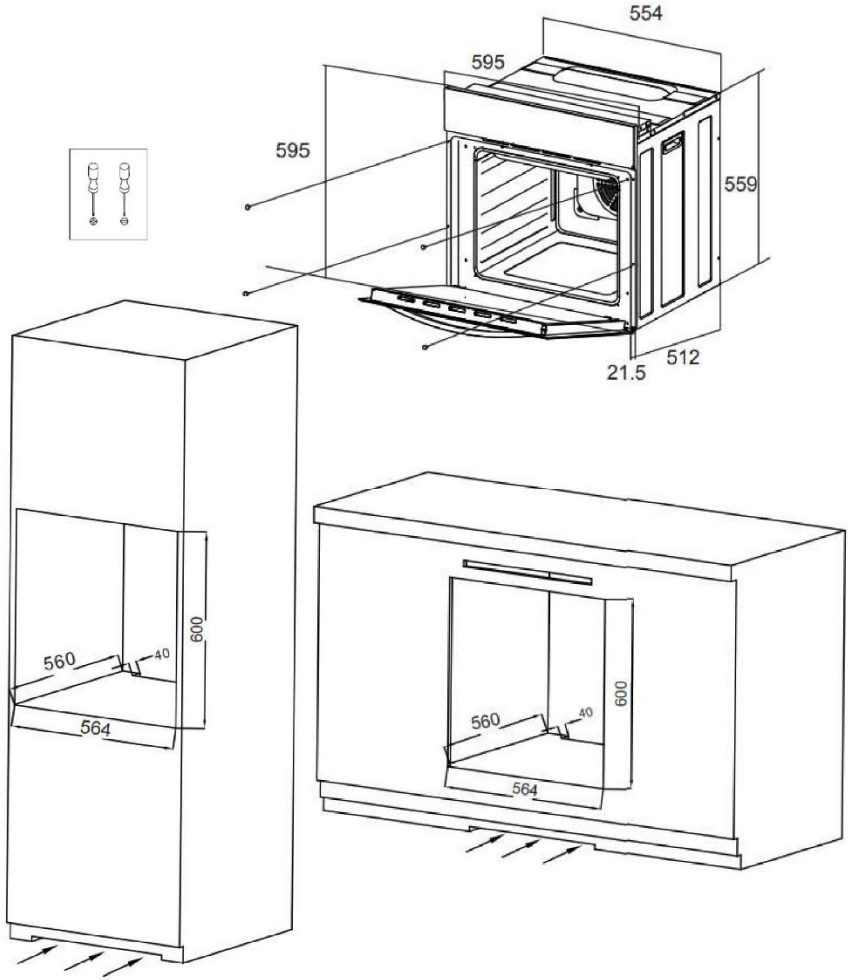

АСПАПТЫ ОРНАТУ

2 СУРЕТ

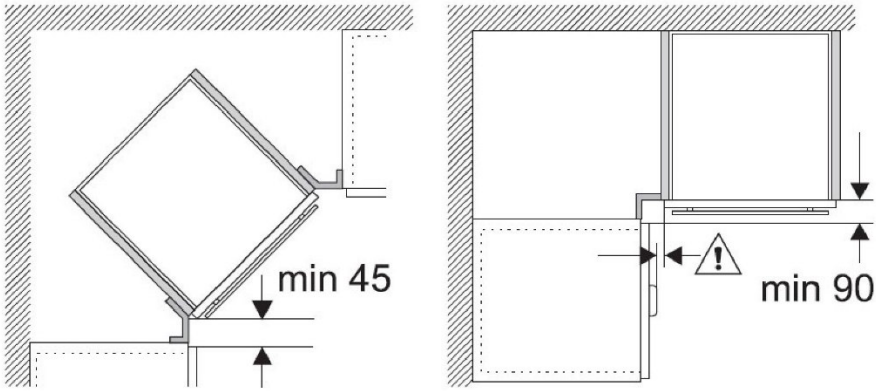

ТҰМШАПЕШТІ КІРІКТІРУ

Тұмшапешті кіріктіру орны деформациясыз және/немесе беттердегі ақауларсыз алдын ала дайындалып, 90 °C градусқа дейінгі температураға төзімді болуы керек. Сол орында тұмшапеш компоненттерінің еркін қосылысына жол беретін бос кеңістіктер қалдырылуы керек. Барлық асүй тұрмыстық аспаптар қолданыстағы стандарттарға сәйкес отқа төзімді материалдармен қорғалуы тиіс. Кіріктірілген тұмшапештің тоңазытқыштың қасына орнатылмауын қатаң ұсынамыз, әйтпесе аспаптың өнімділігі ыстық ауаның айналымымен нашар байланысуы мүмкін. Құрылғы қабырғадағы розеткадан жеткілікті қашықтықта орнатылуы тиіс. Желілік кәбілді ыстық беттердің жанына орналастырмаңыз. Ол тұмшапештің ішінде қысылып қалмасын.

АСПАПТЫ ОРНАТУ

ТҰМШАПЕШТІ ОЙЫҚҚА ОРНАТУ

- Аспапты ойықтың ортасына орналастырыңыз.
- Тұмшапештің есігін ашыңыз. Корпустың бүйіріндегі тесіктерді реттеп, оны 4 бұрандамен үстелдің үстіңгі тақтайына бекітіңіз.
- Тұмшапешті қажет болса, асүй бағанасына үстелден жоғары деңгейге немесе үстелдің үстіңгі тақтайының астандағы ойыққа орнатуға болады.
- Қауіпсіздік мақсатында және қажет болған жағдайда тұмшапешті алуды жеңілдету үшін тұмшапештің үстіндегі үстелдің үстіңгі тақтайына кіріктірілген ас пісіру плитаны қойғанда, плита мен тұмшапештің электр кабельдері бір-бірінен бөлек тұруы керек.

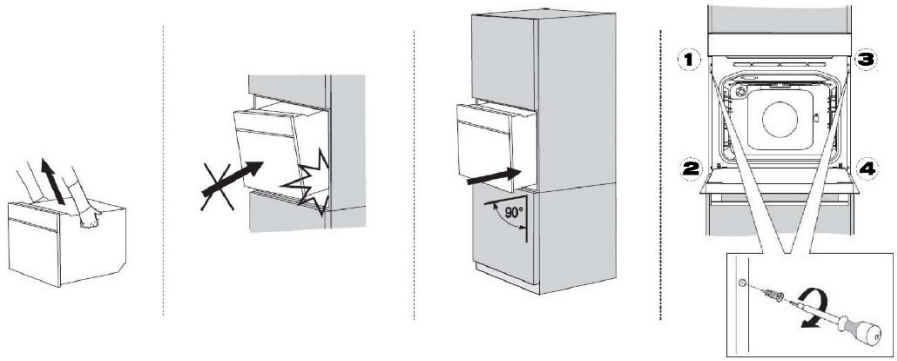

АСПАПТЫ ОРНАТУ

ЭЛЕКТРЛІК ҚОСЫЛЫС

Аспапты электр желісіне қоспас бұрын:

- Тұмшапешті электр желісіне немесе қос полюсті қосқышқа қосу үшін қолданылатын розеткаға ыңғайлы қол жетімді болатындай етіп орналастырыңыз.
- Тұмшапештің электр кабелінің ыстық беттермен жанасуына және оны тұмшапештің есігінде қысылуына жол бермеңіз.
- Электр кәбілі зақымдалған жағдайда жақын жердегі сервистік қызмет көрсету пунктіне хабарласыңыз. Сервистік қызмет көрсету ұйымының құзыретті мамандары тұмшапештің жұмысы үшін қажетті кернеу алдында тұрақты пластикалық оқшаулағышы бар осындай өлшемді кәбілді орнатуы тиіс.

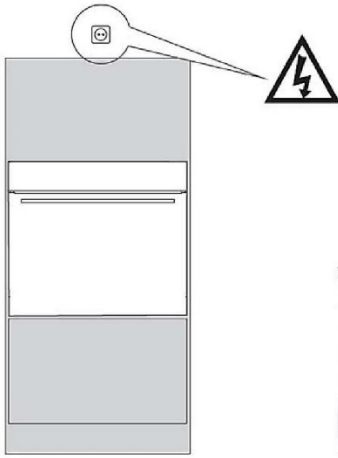

Егер аспап электр желісіне тікелей қосылған болса, аспап пен желі арасында белгіленген нормаларға сәйкес қуат кезінде жұмыс істеу үшін жарамды екі полюсті ажыратқыш орнатылуы тиіс, жанасу нүктелері арасындағы қашықтық кемінде 3 мм болуы тиіс. Жерге тұйықтау сымы қос полюсті қосқышпен тоқтатылмауы тиіс. Кернеу реттегіштерін, ұзартқыштар мен көбейткіш-розеткаларды қолдануға ұсынылмайды.

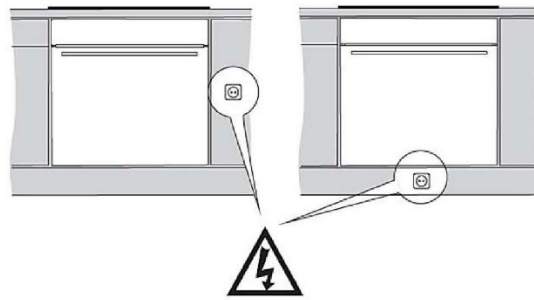

АСПАПТЫ ОРНАТУ

ЭЛЕКТРЛІК ҚОСЫЛЫС

- Аспапты негізгі электр желісіне белгіленген ережелер мен нормаларға сәйкес құзыретті шебер-электрик қана қоса алады.
- Негізгі электр желісінен келетін кернеу тұмшапештің төменгі алдыңғы бөлігінде орналасқан жаднамада көрсетілген кернеуге сәйкес келетініне көз жеткізіңіз.
- Егер сіздің үйіңіздегі сақтандырғыштардың тоғы 16 амперден төмен болса, онда шебер-электрик 16 амперлік сақтандырғышты да қоссын.

НАЗАР АУДАРЫҢЫЗ! Аспап міндетті түрде жерге тұйықталуы керек.

- Тұмшапештің электр кабелінде жерге қосылған сым бар. Оны міндетті түрде жерге қосылған желіде пайдалану керек. Жерге қосу сымдарының жүйесін электрик маманы жүзеге асыруы керек.

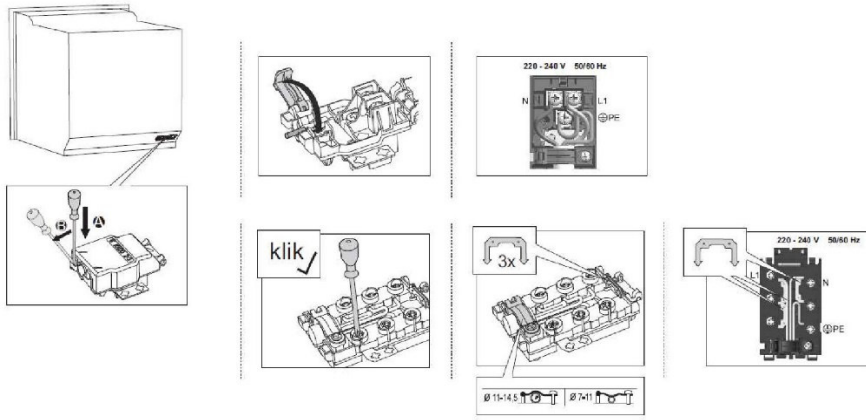

АСПАПТЫ ОРНАТҚАННАН КЕЙІН

ТҰМШАПЕШТІ ДҰРЫС ПАЙДАЛАНУ

- Жылу шығынын азайту үшін есікті тек қажет болғанда ғана ашқан жөн.
- Жылудың таралуын болдырмау үшін төсемелер мен тығыздамаларды таза ұстау керек, әйтпесе жабдық зақымдалуы мүмкін.
- Егер тұмшапеш ұзақ уақыт бойы қолданылмаса, оны электр желісінен ажыратып қою керек.
- Тамақ өнімдерінің ылғалдылығынан конденсаттың шығуын азайту үшін қолданудың немесе оған тамақ салудың алдында тұмшапешті жақсы қыздырып алу керек. Бірақ есік немесе тұмшапештің қабырғаларында конденсаттың пайда болуы оның жұмысына әсер етпейді және тамақ әзірлеу кезінде ылғал буланып кетеді.

ТҰМШАПЕШ ШКАФТЫ ІСКЕ ҚОСУДЫҢ АЛДЫНДА:

1. Құрылғыны желіден сөндіріңіз.
2. Тұмшапештен ішкі қаптама элементтері мен барлық керек-жарақтарды алып тастаңыз. Ішкі беттерін ыстық сумен немесе жұмсақ жуғыш құралмен шайыңыз.
3. Беттерді ылғал шүберекпен жақсылап сүртіңіз. Тұмшапештің барлық керек-жарақтарын жуып, жақсылап кептіріңіз.

НАЗАР АУДАРЫҢЫЗ!

- Аспапты бөлмелерді жылыту үшін пайдалануға болмайды.
- Аспаптағы және бөлмедегі желдеткіш торлар арқылы салқын ауаны жеткізуге кедергі жасамаңыз.
- Орнатпас бұрын қуат көзі бұйымның затбелгісінде көрсетілген деректерге сәйкес келетініне көз жеткізіңіз.
- Пайдалану кезінде тұмшапеш ішіндегі қызатын элементтерге қолыңызды тигізбеңіз.
- Пайдалану кезінде қолжетімді компоненттердің көбісі қатты қызуы мүмкін.
- Балаларды жолатпаңыз.

АСПАПТЫ ОРНАТҚАННАН КЕЙІН

ТҰМШАПЕШТІ АЛДЫН АЛА ҚЫЗДЫРУ

Аспаптың ішінен барлық керек-жарақтарды және тасымалдау кезінде қорғау қаптамасын алып тастаңыз. Жабдықтарды жылы сумен және ыдысты қолмен жууға арналған құралмен тазалаңыз. Абразивті тазалағыш құралдарды және ысқышты пайдаланбаңыз. Тұмша-пешті белгіленген уақыт ішінде ғана алдын ала қыздыру керек.

1. Тұмшапештің температурасын реттегішті максималды деңгейге қойыңыз (250 °C MAX).
2. Функцияны таңдау батырмасын Төменгі және Жоғарғы гриль режиміне қойыңыз (+ Желдеткіш, егер бар болса).
3. Бұл күйде тұмшапешті жұмыста 30 минутқа қалдырыңыз.
4. Ауа айналымын қамтамасыз ету үшін терезені ашыңыз.

- Тұмшапеште оқшаулағыш материалдар мен қыздыру элементтерінен шығатын иіс пен түтін біраз уақытқа пайда болуы мүмкін. Бұл жағдайда тұмшапешке тамақ салмас бұрын, иіс пен түтіннің жоғалуын күтіңіз.
- Осы операцияның соңында тұмшапештің ішкі бетін дымқыл, сабынды жұмсақ шүберекпен сүртіңіз.

МАҢЫЗДЫ!

Тұмшапештің есігін ашу үшін әрқашан тұтқаның ортасынан ұстаңыз.

НАЗАР АУДАРЫҢЫЗ!

Қаңылтыр таба немесе гриль сияқты тұмшапеш заттарын бірінші рет қолданар алдында оларды жақсылап жуыңыз.

БАСҚАРУ ПАНЕЛІ

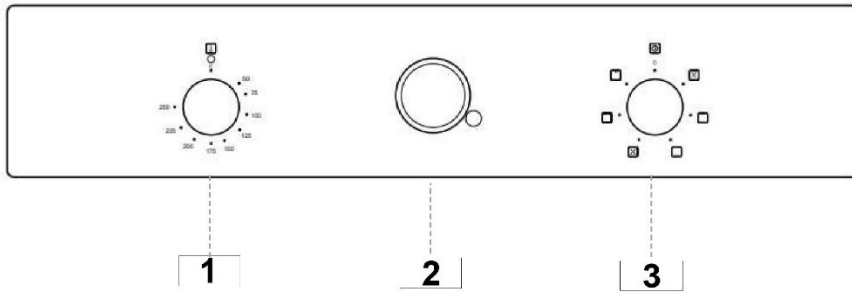

1 ТЕМПЕРАТУРА РЕТТЕГІШІ

Температура реттегішінің көмегімен қызу түріне лайықты температураны орнатыңыз немесе басқа функциялардың баптауын таңдаңыз. Температура реттегішін нөлдік күйден тірелгенше оңға ғана бұрауға болады. Әрі қарай температура реттегішін бұрауға болмайды.

3 ФУНКЦИЯЛАРДЫ ТАҢДАУ ҮШІН АУЫСТЫРЫП ҚОСҚЫШ

Функцияларды ауыстырып қосқыш қыздыру немесе басқа функцияларды орнату үшін арналған. Функцияларды ауыстырып қосқышты нөлдік күйден солға немесе оңға бұрауға болады.

Тетіктері кіріп тұратын модельдерде баптауларды тетіктері шығып тұрған күйде ғана орындауға болады.

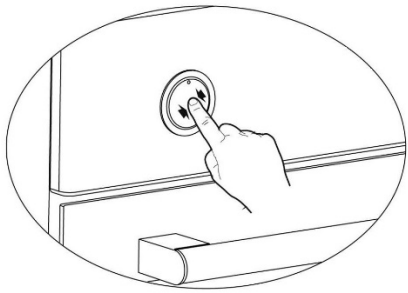

Тетікті шығару үшін суретте көрсетілгендей оны басып жіберіңіз.

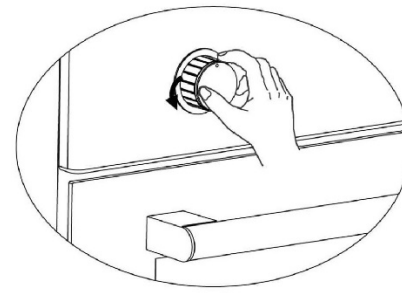

Тетік сыртқа шығып тұрғанда оңға немесе солға бұрап қажет баптауларды жасауға болады.

БАСҚАРУ ПАНЕЛІ

2 АНАЛОГТЫ ТАЙМЕР



ТАЙМЕРДІҢ ЖҰМЫСЫ ТУРАЛЫ АҚПАРАТ

Таймер уақыт пен (аналогты нұсқар көмегімен) пештің жұмысын (реттегіш пен хабарлайтын белгілер арқылы) көрсетеді. Реттегіш арқылы мыналарды көрсетуге болады: уақытты реттеу, тамақ әзірлеу уақытының басталуы мен аяқталуын бағдарламалау, дабыл хабарламалау құралын баптау.

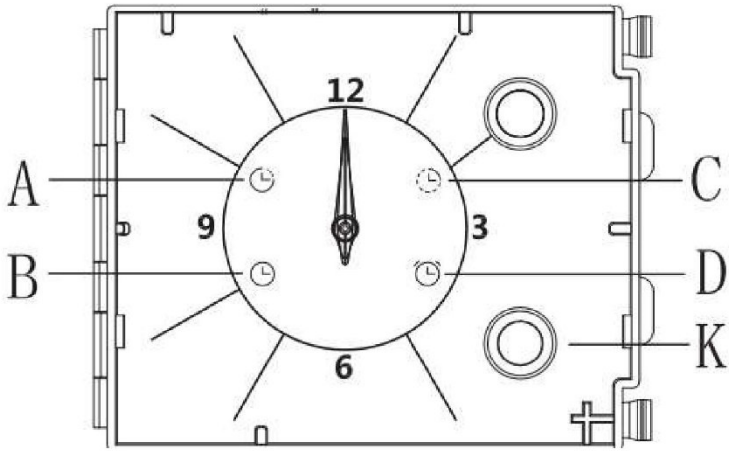

A – ТАМАҚ ӘЗІРЛЕУ УАҚЫТЫНЫҢ БАСТАЛУЫ

B – ҚАЗІРГІ УАҚЫТ

C – ТАМАҚ ӘЗІРЛЕУ УАҚЫТЫ

D – ТАЙМЕР

K – УАҚЫТТЫ ОРНАТУ ТЕТІГІ

ДАЙЫНДАУ

ТҰМШАПЕШТІ ҚОСУ ЖӘНЕ ӨШІРУ

Тұмшапешті қосу үшін 3-тетікті қажет режимге бұрап қойыңыз. 1-тетікпен қажет температураны қойыңыз.

ТҰМШАПЕШТІҢ ДАЙЫНДАУ ФУНКЦИЯЛАРЫ

БЕЛГІ	СИПАТТАМА I
	**ДӘСТҮРЛІ ҚЫЗДЫРУ** Бір деңгейде пісіру және қуыру үшін. Жоғарғы және төменгі қыздыру элементтері жұмыс істейді.
	**ШАҒЫН ГРИЛЬ** Бұл режим әртүрлі тағамдарды әзірлеу үшін жарайды: ет қуыру, бисквит пісіру және алманы пісіру үшін. Ыстық ауаны табиғи конвекциялау және екі жақты қыздыру тағамдардың дұрыс әзірленуін, біркелкі піскенін немесе тағамдардың қытырлап қуырылғанын қамтамасыз етеді.
	**ТӨМЕНГІ ҚЫЗДЫРУ** Ұзақ немесе баяу пісірілетін тағамдар үшін қолданылады, мысалы, қыш құмырада пісірілетін тағамдарды әзірлеу үшін.
	**ГРИЛЬ** Тордың бүкіл бетіне орналасатын ет немесе балық тағамдарын әзірлеу үшін жарамды. Жоғарғы қыздыру элементі мен гриль элементі жұмыс істейді.
	**КОНВЕКЦИЯЛЫҚ ҚЫЗДЫРУ** Жоғарғы және төменгі қыздыру элементтері бірге жұмыс істейді. Конвекцияның арқасында Сіз үлкен тағамдарды бір уақытта бірнеше деңгейде дайындай аласыз.
	**ТӨМЕНГІ ҚЫЗДЫРУЫ БАР КОНВЕКТОР** Әзірлеудің осы тәсілі, әсіресе баяу және жұмсақ қылып әзірлеу, баяу әзірлеу немесе дайын тағамдарды ысыту мен тұмшапештің төменгі жағында қызудың шоғырланғанын талап ететін тағамдар үшін жарайды.

ДАЙЫНДАУ

ТЕМПЕРАТУРАНЫ ӨЗГЕРТУ

Температураны өзгерту үшін 1-тетікті сағат тілінің бағыты бойынша бұрап, әзірлеуге қажет температураны аралығы 25 °C интервалмен, 50 °C градустан 250 °C градусқа дейін қойыңыз.

Белгіленген мән бекітіледі.

АНАЛОГТЫҚ ТАЙМЕР

УАҚЫТТЫ БАПТАУ

Сағатты баптау үшін тетікті қысқа уақытқа 4 рет «САҒАТ» (CLOCK) пиктограммасы жанғанша басыңыз.

Уақытты көбейту немесе азайту үшін тетікті сағат тілімен немесе сағат тіліне қарсы бұраңыз. Соңғы баптаудан 10 секундтан кейін электронды таймер автоматты түрде уақытты баптау режимінен шығады.

АНАЛОГТЫҚ ТАЙМЕР

ТАЙМЕР

Минут сайын ескертетін құрылғы кәдімгі дабылдама құрылғыны функцияны қосусыз белгіленген уақыттан кейін пайдалануға мүмкіндік береді.

Дабылдама құрылғыны баптау үшін тетікті 3 мәрте «ТАЙМЕР» пиктограммасы жанғанша басыңыз.

Минут сайын ескертетін құрылғыны баптау тағамның әзірлеуін аяқтау уақытын орнатуға ұқсайды (тиісті бапты қараңыз).

Минут сайын ескертетін құрылғыны тек әзірлеудің қолданыстағы бағдарламасы қосылып тұрмаса ғана пайдалануға болады.

АНАЛОГТЫҚ ТАЙМЕР

ЖАРТЫЛАЙ АВТОМАТТЫ ӘЗІРЛЕУ: АЯҚТАУДЫ БЕЛГІЛЕГЕН УАҚЫТЫНДА ӨШІРУ

Әзірлеуді аяқтауды бағдарламалау әзірлеуді белгіленген уақытта автоматты түрде бастауға және аяқтауға мүмкіндік береді.

Әзірлеуді аяқтау уақытын орнату үшін «АЯҚТАУ УАҚЫТЫ» пиктограммасы жыпылықтағанша тетікті қысқа уақытқа басыңыз. Пісіру уақытын көбейту немесе азайту үшін тетікті сағат тілімен немесе сағат тіліне қарсы бұраңыз.

«АЯҚТАУ УАҚЫТЫ» пиктограммасы соңғы бұрағаннан кейін де бірнеше секунд ішінде жыпылықтап тұрады. Бағдарламаны тетікті басу арқылы растауға болады (әзірлеу уақытының 2 минутынан кем емес). Бағдарламаны растаған соң әзірлеу басталады, және автоматты түрде дабылдама құрылғысы қосылады.

«Бағдарламаланған әзірлеу уақыты „Қазіргі уақыт“» болып ауысқанда әзірлеу тоқтайды. Берілген бағдарламаны көру үшін басқару тетігін басып жіберіңіз, таймер таңдалған бағдарламаны көрсетеді.

Әзірлеу аяқталғанда «АЯҚТАУ УАҚЫТЫ» пиктограммасы жанып, дабылдама құрылғысы дыбыстық сигнал береді. 1 минуттан соң дыбыстық сигнал сөнеді, ал «АЯҚТАУ УАҚЫТЫ» пиктограммасы, Сіз тетікті басқаныңызша, жанып тұрады.

Бағдарламаны болдырмау үшін әзірлеу аяқталғанша тетікті басып, оны бірнеше секунд бойы ұстап тұрыңыз, сонда бағдарлама өшіп, таймер қолмен пісіру режиміне оралады.

АНАЛОГТЫҚ ТАЙМЕР

ТОЛЫҚ АВТОМАТТЫ ӘЗІРЛЕУ

Тағам әзірлеуді бағдарламалау әзірлеуді белгіленген уақытта бастап, аяқтауға мүмкіндік береді.

Әзірлеуді бастау уақытын орнату үшін «ӘЗІРЛЕУДІ БАСТАУ УАҚЫТЫ» пиктограммасы жанғанша тетікті қысқа уақытқа басыңыз.

Әзірлеуді бастау уақытын ұзарту немесе азайту үшін тетікті сағат тілінің бағыты бойынша немесе сағат тіліне қарсы бұрау керек.

«ӘЗІРЛЕУДІ БАСТАУ УАҚЫТЫ» пиктограммасы соңғы бұрағаннан кейін де бірнеше секунд ішінде жанып тұрады. Егер сол уақыттың ішінде тетікті бұрамасаңыз немесе баспасаңыз, нұсқарлар автоматты түрде көрсетілген уақытқа оралады, ал бағдарлама тоқтайды.

Тетікті басқанда әзірлеуді бастау уақыты сақталады («ӘЗІРЛЕУДІ БАСТАУ УАҚЫТЫ» пиктограммасы жанып, таймер әзірлеуді аяқтауды («АЯҚТАУ УАҚЫТЫ» пиктограммасы өшірулі күйден қосулы күйге ауысады) бағдарламалауға ауысады.

БАПТАУЛАР

ПАЙДАЛАНУ КЕЗІНДЕГІ ҚАТЕЛЕР

Кез келген қателер болса, техникалық қызмет көрсету бойынша уәкілетті орталыққа хабарласыңыз.

Төменде тұмшапешті пайдаланған кезде кең таралған проблемалары келтірілген.

ПРОБЛЕМАЛАР	СЕБЕПТЕР	ШЕШІМДЕР
1. Тағамның жоғарғы бөлігі шамадан тыс қуырылған, ал төменгі бөлігі шала қуырылған.	Төменгі температура деңгейі әлсіз.	Әзірлеуге арналған дұрыс емес таңдалған сөре. Қаңылтыр табаны төмен деңгейге қою керек.
2. Тағамның төменгі бөлігі шамадан тыс қуырылған, ал жоғарғы бөлігі шала қуырылған	Жоғарғы температура деңгейі әлсіз боп келеді.	Әзірлеуге арналған дұрыс емес таңдалған сөре. Қаңылтыр табаны жоғары деңгейге қойыңыз.
3. Тағам сыртынан пісіріліп, ішінен шикі күйінде қалды.	Шамадан тыс қыздыру.	Пісіру температурасын дұрыс таңдамау, температураны төмендетіңіз.
4. Тағамның сыртқы бөлігі қатты кеуіп кеткен.	Төмен температура.	Пісіру температурасын дұрыс таңдамау, температураны төмендетіңіз.

ТЕХНИКАЛЫҚ ҚЫЗМЕТ КӨРСЕТУ

АСПАПТЫ ТАЗАЛАР АЛДЫНДА

- Аспапқа қызмет көрсету жөніндегі кез келген операцияны бастар алдында қуатты сөндіру керек.
- Аспапты бумен жуу қондырғыларымен тазалауға болмайды.
- Қатты, абразивті материалдарды немесе үшкір метал қырғыштарды тұмшапеш есігін тазалау үшін пайдалануға болмайды. Өйткені, олар оның бетін зақымдауы немесе әйнектің сынуына себепші болуы мүмкін.
- Қышқыл өнімдерді (мысалы, қақты кетіруге арналған) пайдалануға болмайды, себебі олар эмальды компоненттерді зақымдауы мүмкін.
- Қыздыз3n6ғRInXldnfu6aR3n6ғRInXldnfu6aR6rndn6yRlXr3,онARauXденттe6шRuXnd

ТЕХНИКАЛЫҚ ҚЫЗМЕТ КӨРСЕТУ

БЕТТЕРДІ ТАЗАЛАУ

АЛЮМИНИЙ БЕТТЕРІ

Осындай беттерге арналған абразивті емес сұйық тазалағыш құралдарды және жұмсақ матаны қолданыңыз. Құралды сулы матаға жағыңыз және бетін сүртіңіз. Тазартқыш құралды сумен жуыңыз және беткейді құрғатып сүртіңіз. Тазартқыш құралды тікелей алюминий бетке жақпаңыз.

Абразивті тазартқыш құралдар мен ыдысқа арналған ысқыштарды пайдалануға болмайды.

Ескерту: тұмшапешті тазалау үшін қолданылатын спрейлер алюминий беттерге тимегенін қадағалаңыз, себебі ол беттердің қатты зақымдалғанына әкелуі мүмкін.

ТОТ БАСПАЙТЫН БОЛАТТАН ЖАСАЛҒАН БӨЛШЕКТЕРІ БАР АЛДЫҢҒЫ ПАНЕЛЬ

Бетті сырмайтын жұмсақ тазартқыш құралды (сабынды ерітінді) және жұмсақ матаны пайдаланыңыз. Қатқыл тазалау құралдарын және құрамында еріткіштері бар құралдарды пайдалануға болмайды. Нұсқаулықтарды сақтамаған жағдайда алдыңғы панель зақымдалуы мүмкін.

БОЯЛҒАН БЕТТЕР ЖӘНЕ ПЛАСТИК БӨЛШЕКТЕР

Ауыстырып қосқыштар, есік тұтқалары, жапсырмалар мен зауыттық тақтайшаны тазалау үшін абразивті тазартқыш заттар мен құралдар, спирт және спирт құрамдас тазартқыш заттарды пайдалануға болмайды.

Дақтарды жұмсақ шүберек және сумен беттерге зақым келтірмей бірден сүртіп тастаңыз. Осындай беттерді күтуге арналған тазалау құралдарымен тазалауға болады, бірақ тазалау құралын өндірушінің нұсқаулығын сақтаңыз.

ТЕХНИКАЛЫҚ ҚЫЗМЕТ КӨРСЕТУ

ЖҰМЫСТЫҚ КАМЕРАНЫ СТАНДАРТТЫ ТАЗАЛАУ

Жұмыс камерасын классикалық әдіспен тазаласаңыз болады (тазартқыш құралдар, тұмшапешті тазалайтын спрей арқылы), бірақ біз оны тек оңайлықпен кетпейтін дақтарды кетіру үшін ғана пайдалануды ұсынамыз. Оларды тазалағаннан кейін тазалағыш құралдың қалдығын жуып тастаңыз.

Жұмыс камера мен жабдықты әр тағам әзірлегеннен кейін тазалап тұрған жөн, сонда ластанған беттер күйіп кетпейді.

Майлар пеш жылы кезінде сабындалған жылы ерітіндінің көмегімен тез кетіріледі.

Күйіп кеткен және қатты ластанған жерлерге әдепкі тазалағыш құралды пайдаланыңыз. Оларды қолданғаннан кейін камераны тазалағыш құралдардың қалдықтары қалмас үшін жақсылап сумен шайып шығыңыз.

Агрессивті тазалағыш құралдарды пайдалануға болмайды, мысалы, қатты тазалағыш заттар, қатты жөке мен ысқыштар, тотты кетіретін құралдар, дақ кетіргіштер мен абразивті құралдар.

Қаңылтыр табаларды, торларды және осыған ұқсас жабдықтарды ыстық сумен, ысқышпен және жуғыш құралмен жуыңыз.

Жұмыс камерасы, есіктің ішкі жағы мен табалар тегіс және төзімді бет беретін арнайы эмальмен жабылған. Бұл арнайы қабат әдеттегі бөлме температурасында жай тазалауға мүмкіндік береді.

ТЕХНИКАЛЫҚ ҚЫЗМЕТ КӨРСЕТУ

АЛЫНБАЛЫ ЖӘНЕ ТЕЛЕСКОПИЯЛЫҚ БАҒЫТТАУШЫЛАРДЫ ШЕШУ ЖӘНЕ ОРНАТУ

Бағыттаушыларды тазалау үшін тек қарапайым жуғыш құралдарды пайдаланыңыз.

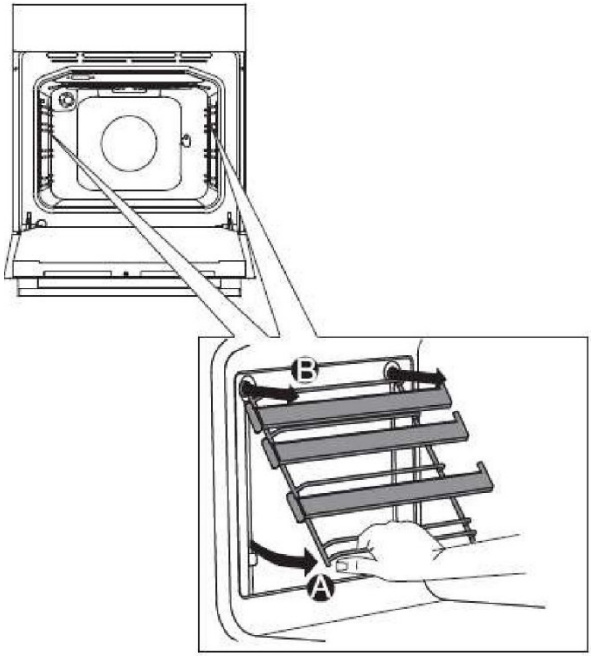

A Бағыттағыштарды түбінен көтеріңіз және тұмшапештің қабырғасынан жылжытыңыз.

B Бағыттағыштарды ұясынан шығарыңыз.

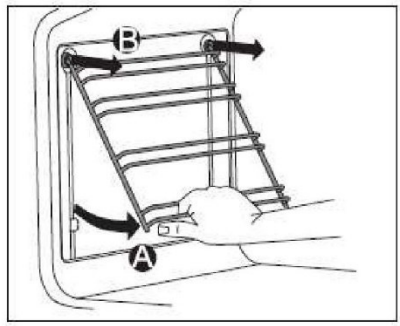

Телескоптық бағыттағыштар ыдыс жуатын машинада жуу үшін арналмаған.

ТЕХНИКАЛЫҚ ҚЫЗМЕТ КӨРСЕТУ

ТҰМШАПЕШ ЕСІГІН ШЕШУ/ОРНАТУ

Есікті оңай алып тастауға және тазартуға болады. Ол үшін төмендегі нұсқауларды орындаңыз:

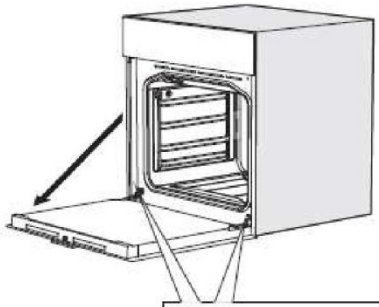

Есікті шешіп алу үшін оны толық ашыңыз.

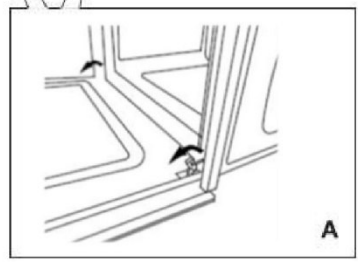

A Суретте көрсетілген екі жалаушаны артқа тартыңыз.

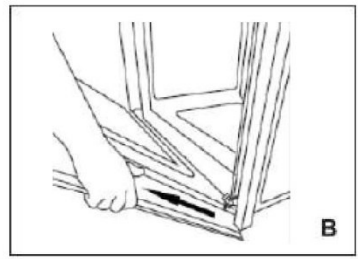

B Есікті екі жағынан екі қолыңызбен ұстаңыз. Есікті кішкене көтеріңкіреп, екі жағындағы позициядан шешіп алыңыз. Есік рамасындағы тесіктерден топсаларын шешіп алу үшін, есікті өзіңізге қарай тартыңыз.

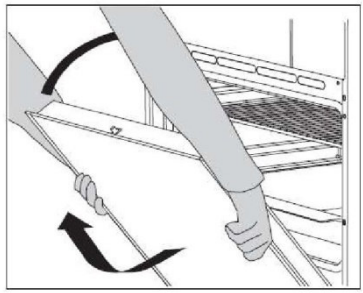

Есікті қайтадан орнату үшін сипатталған әрекеттерді кері ретімен орындаңыз. Есікті екі жағынан екі қолыңызбен төмен жағынан ұстап, ілмектерді тұмшапештің алдыңғы жақтауындағы тесіктерге орнатыңыз. Есікті толық ашып, ілмектерден екі метал өзекті шешіп алыңыз. Есікті баяу жабыңыз. Оның дұрыс, әрі екі жағынан бірдей орнатылғанына көз жеткізіңіз.

ТЕХНИКАЛЫҚ ҚЫЗМЕТ КӨРСЕТУ

ТҰМШАПЕШ ЕСІГІН ШЕШУ/ОРНАТУ

Егер есік әйнектердің арасында кірленсе, ішкі әйнекті шешіп және ластанудан тазалай аласыз. Ол үшін тұмшапеш есігін шешіп алу керек.

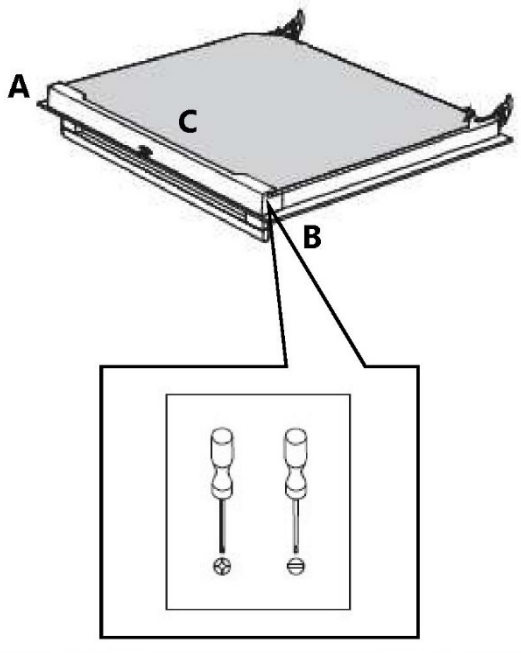

1. Ішкі әйнегін шешіп алу үшін алдын ала **A** және **B** бұрандаларын бұрап шешіп, ұстап тұрған **C** планкасын шешіп алыңыз.

2. Әйнекті қайтадан орнату үшін сипатталған әрекеттерді кері ретімен орындаңыз.

ТЕХНИКАЛЫҚ ҚЫЗМЕТ КӨРСЕТУ

ЖАРЫҚТАНДЫРУ ШАМДАРЫН АУЫСТЫРУ

Электр шамы шығын материалы болып табылады, оған кепілдік таралмайды!

Ауыстырар алдында тұмшапештен табаларды, торларды және бағыттаушыларды шығарып алыңыз.

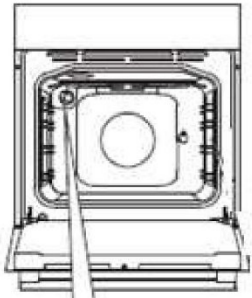

Шам: E14, 230 В, 25 Вт

1. Тоқпен ұру қаупі бар! Аспапты электр желісінен ажыратыңыз. Оның қуат көзінен толықтай ажыратылғанына көз жеткізіңіз.
2. Шамның қорғаныс әйнек қақпағын солға қарай бұрап шешіңіз.
3. Шамды түрі ұқсас басқа шамға ауыстырыңыз.
4. Шыңы қалпақты тағыда бұраңыз.
5. Аспапты электр желісіне қосыңыз.

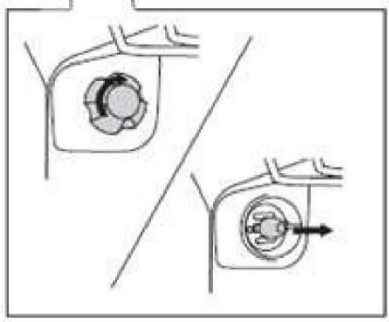

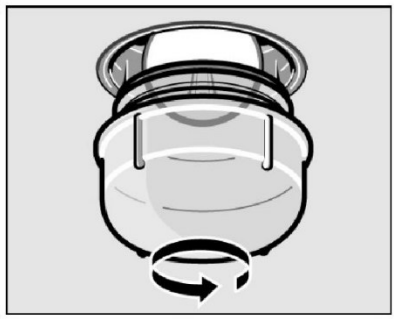

ТЕХНИКАЛЫҚ ҚЫЗМЕТ КӨРСЕТУ

ТАСЫМАЛДАУ ТУРАЛЫ АҚПАРАТ

- Түпнұсқалық қаптаманы сақтаңыз.
- Түпнұсқалық қаптамада тасымалдаңыз, қаптамада бар тасымалдау белгілерінің талаптарын сақтаңыз.
- Егер түпнұсқалық қаптама болмаса, онда аспабыңызды сыртқы соққылардан қорғау үшін шара қолданыңыз. Оған ауыр затты қоймаңыз.
- Тасымалдау кезінде аспабыңызды еденге параллель ұстаңыз немесе қойыңыз (жоғарғы жағын жоғары қарай).

КӘДЕГЕ ЖАРАТУ

Қаптама қоршаған ортаға зиянсыз қайта өңдеуге, қалдықтарды сақтауға және кәдеге жаратуға арнайы полигондарға сақтауға болатын экологиялық таза материалдардан жасалған. Қаптама материалдарында тиісті таңбалау бар.

Бұйымдағы немесе оның қаптамасындағы таңба оның тұрмыстық қалдық ретінде кәдеге жаратуға жатпайтындығын көрсетеді. Бұйымды болашақта кәдеге жарату үшін электрондық және электрлік құралдарды қабылдауға арналған сәйкес пунктке тапсырған дұрыс.

Бұйымды кәдеге жарату ережелерін сақтай отырып, Сіз осындай қалдықтарды лайықсыз ұстау салдарынан болуы мүмкін қоршаған орта мен адамдардың денсаулығына зиян келтірудің алдын алуға көмектесесіз. Бұйымды кәдеге жарату туралы толығырақ ақпарат алу үшін жергілікті билікке, қалдықтарды шығару және кәдеге жарату бойынша қызметке немесе бұйымды сатып алған дүкенге жүгінуді өтінеміз.



СЕРВИСТІК ҚЫЗМЕТ КӨРСЕТУ

САТЫП АЛҒАННАН КЕЙІНГІ СЕРВИСТІК ҚЫЗМЕТ КӨРСЕТУ

Сізден келесі шараларды ұстануыңызды сұраймыз:

1. Тауарды сатып алған кезде сатушыдан кепілдік талонында өзінің белгісін қоюды талап етіңіз.
2. Бұйымыңызды пайдалану нұсқаулығына сәйкес пайдаланыңыз.
3. Бұйым бойынша сұрақтар пайда болса, қызмет көрсету орындарына кепілдік талоныңызда көрсетілген мекенжайлар бойынша хабарласуға болады.
4. Сервистік жұмыстар аяқталған соң қызмет көрсету маманынан кепілдік талоныңызға тиісті белгіні қойдырып алуды ұмытпаңыз.
5. Бұйымды пайдалану мерзімі – 10 жыл (аспаптың жұмыс істеуі үшін қажет қосалқы бөлшектердің сақтау мерзімі).
6. Бұйымның кепілдік мерзімі сатып алғаннан бастап үш жыл құрайды.

Еуропада қабылданған директиваларға сәйкес, бұл аспап қалдық электр және электронды аспап болып табылады 2002/96/EO. (WEEE). Бұл аспапты қоқысқа тастамас немесе металл сынықтарына бермес бұрын, қоршаған орта мен адам денсаулығына әсер етудің ықтимал теріс нәтижелерін болдырмау керек. Әйтпесе, бұл сәйкес келмейтін шығарылым болады. Тауардағы бұл таңба бұл аспапты тұрмыстық қалдық ретінде қарастыруға болмайтындығын және оны қалдықтарды жинау орнына тапсыру керектігін ескерту үшін көрсетілген. Аспап жергілікті экологиялық ережелерге сәйкес жойылуы тиіс. Шығару ережелері, тұмшапешті қайта пайдалану және оны айналымға қайтару туралы толық ақпаратты құзыретті қызмет көрсету орындарынан алуға болады.

ӨНДІРУШІДЕН АҚПАРАТ

Барлық MAUNFELD электр техникалық өніміне Төмен вольтты жабдықтың қауіпсіздігі туралы атты 004/2011 Кеден одағының техникалық регламентінің ережелері таралады.

Әр MAUNFELD тұмшапеші бірегей сериялық нөмірмен белгіленген. Сериялық нөмір тұмшапеш есігінің артында орналасқан зат-белгіде көрсетілген.
Бұйымның өндірілген күні бұйымның сериялық нөмірінде көрсетілген.

Сериялық нөмір әріптер және цифрлардан тұрады:
Мысал:

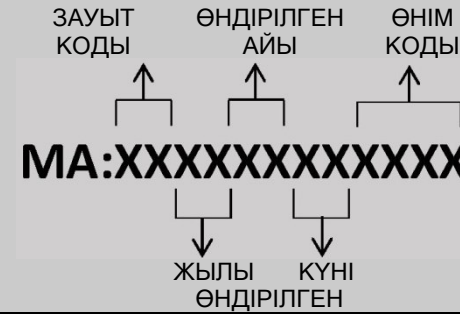

Сауда белгісі	MAUNFELD
Өнімнің түрі	ТҰМШАПЕШ
Моделі	EOEFG.566 RBG.RT/RIB.RT/XX
Өндіруші уәкілеттік берген тұлға. Ресей Федерациясындағы импорттаушы.	«МАУНФЕЛД РУС» ЖШҚ Ресей, 123182, Мәскеу қ., Щукинская к-сі, 2 үй, 1 қабат, 170 үй-жай, 1 кеңсе www.maunfeld.ru info@maunfeld.ru Тел. + 7 (495) 380-19-82
Беларусь Республика аймағындағы импорттаушы.	«МАУНФЕЛД БАЙ» ЖШҚ 220015, БР, Минск қаласы, Я. Мавра көшесі, 47-үй, 40-бөлме www.maunfeld.by info@maunfeld.by Тел. +375 17 317-35-35

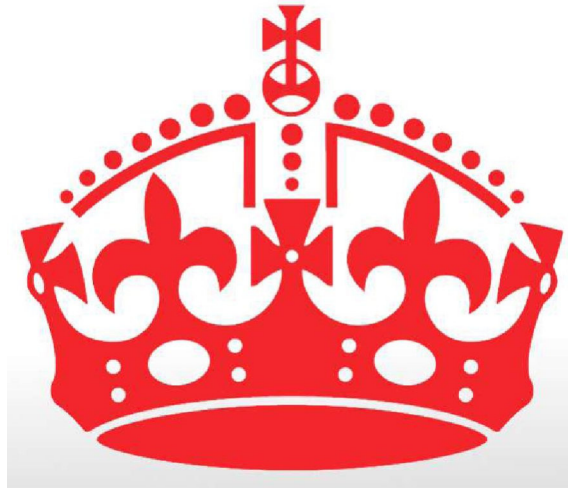

Аксессуарларды күтіп-ұстау, сатып алу, сондай-ақ MAUNFELD жабдықтарының аймақтық қызметіне қатысты сұрақтар бойынша жақын жердегі уәкілетті қызмет көрсету орталығына хабарласыңыз. Біздің мамандар сізге мүмкіндігінше тезірек көмектеседі.

Қызмет көрсету орталықтардың тізімін келесі веб-сайттан қараңыз:

www.maunfeld.ru

Өндіруші пайдалану нұсқаулығына өзгерістер енгізуге құқықты өзіне қалдырады.