ЭЛЕКТРЛІ КІРІКТІРІЛЕТІН ТҰМШАПЕШТІ ПАЙДАЛАНУ БОЙЫНША

ТОЛЫҚ НҰСҚАУЛЫҚ

EOEM516B; EOEM516S; EOEM516W; EOEM516X

4786925

АЛҒЫСЫМЫЗДЫ БІЛДІРЕМІЗ

сенім білдіргеніңіз үшін және жаңа бұйымды сатып алуыңызбен құттықтаймыз.

Бұйымды неғұрлым ыңғайлы және қарапайым пайдалану үшін біз толық пайдалану нұсқаулығын дайындадық. Ол жаңа бұйыммен тезірек танысуға көмектеседі.

Осы нұсқаулықта бұйымды қауіпсіз орнату, пайдалану және оған күтім жасау туралы маңызды ақпарат, сондай-ақ бұйымнан барынша пайда алуға мүмкіндік беретін қажетті ескертулер бар.

Қажет болған кезде пайдалану үшін осы нұсқаулықты қауіпсіз және ыңғайлы жерде сақтаңыз.

Пайдалану жөніндегі нұсқаулықты біздің сайттан да таба аласыз: **www.maunfeld.ru**

МАЗМҰНЫ

3 бет--------- БҰЙЫМНЫҢ СИПАТТАМАСЫ

4 бет--------- БҰЙЫМНЫҢ ТОЛЫМДАЛУЫ

АСПАПТЫҢ СИПАТТАМАСЫ

5 бет --------- БҰЙЫМНЫҢ ТЕХНИКАЛЫҚ ДЕРЕКТЕРІ

6 бет --------- ЭНЕРГИЯ ТҰТЫНУ ДЕРЕКТЕРІ

7 бет --------- АББРЕВИАТУРАЛАРДЫҢ ТОЛЫҚ ЖАЗЫЛУЫ

ТЕХНИКАЛЫҚ ДЕРЕКТЕР

8 бет ---------БҰЙЫМДЫ ҚАУІПСІЗ ПАЙДАЛАНУ ЖӨНІНДЕГІ КЕҢЕСТЕР

ҚАУІПСІЗДІК ШАРАЛАРЫ

10 бет--------- ОРНАТУҒА БАЙЛАНЫСТЫ ЕСКЕРТУЛЕР

АСПАПТЫ ОРНАТУДАН БҰРЫН

11 бет---------МОНТАЖ БОЙЫНША ЕСКЕРТУЛЕР

14 бет---------БҰЙЫМДЫ ТАУАШАҒА ОРНАТУ

15 бет---------ЭЛЕКТРЛІ ҚОСЫЛЫС

ҚҰРЫЛҒЫНЫ ОРНАТУ

17 бет---------ТҰМШАПЕШТІ ДҰРЫС ПАЙДАЛАНУ

18 бет---------ТҰМШАПЕШТІ АЛДЫН-АЛА ҚЫЗДЫРУ

ҚҰРЫЛҒЫНЫ ОРНАТҚАННАН КЕЙІН

19 бет--------- БАСҚАРУ ПАНЕЛІ

БАСҚАРУ ПАНЕЛІ

20 бет--------- ӘЗІРЛЕУ ФУНКЦИЯЛАРЫ

21 бет---------ЭЛЕКТРОНДЫ БАҒДАРЛАМАШЫ

22 бет---------ТАЙМЕРДІ/УАҚЫТТЫ ОРНАТУ

23 бет---------ЖАРТЫЛАЙ АВТОМАТТЫ РЕЖИМ

25 бет---------АВТОМАТТЫ РЕЖИМ

ӘЗІРЛЕУ

МАЗМҰНЫ

27 бет _____ ҚАТЕЛІКТЕР ТУРАЛЫ ДАБЫЛ

29 бет _____ АСПАПТЫ ТАЗАЛАУДАН БҰРЫН

30 бет _____ БЕТ ҮСТІЛЕРДІ ТАЗАЛАУ

31 бет _____ ЖҰМЫС КАМЕРАСЫН СТАНДАРТТЫ ТАЗАЛАУ

32 бет _____ АЛМАЛЫ-САЛМАЛЫ БАҒЫТТАУЫШТАРДЫ ТАЗАЛАУ

33 бет _____ ТҰМШАПЕШТІҢ ЕСІГІН ШЕШІП АЛУ/ ОРНАТУ

34 бет _____ ЕСІК ӘЙНЕГІН ШЕШІП АЛУ/ОРНАТУ

35 бет _____ ЖАРЫҚТАНДЫРУ ШАМЫН АУЫСТЫРУ

36 бет _____ ТАСЫМАЛДАУ ТУРАЛЫ АҚПАРАТ

36 бет _____ КӘДЕГЕ ЖАРАТУ

37 бет _____ САТЫП АЛҒАННАН КЕЙІН СЕРВИСТІК ҚЫЗМЕТ КӨРСЕТУ

32 бет _____ ӨНДІРУШІДЕН АҚПАРАТ

ТЕХНИКАЛЫҚ ҚЫЗМЕТ КӨРСЕТУ

АСПАПТЫҢ СИПАТТАМАСЫ

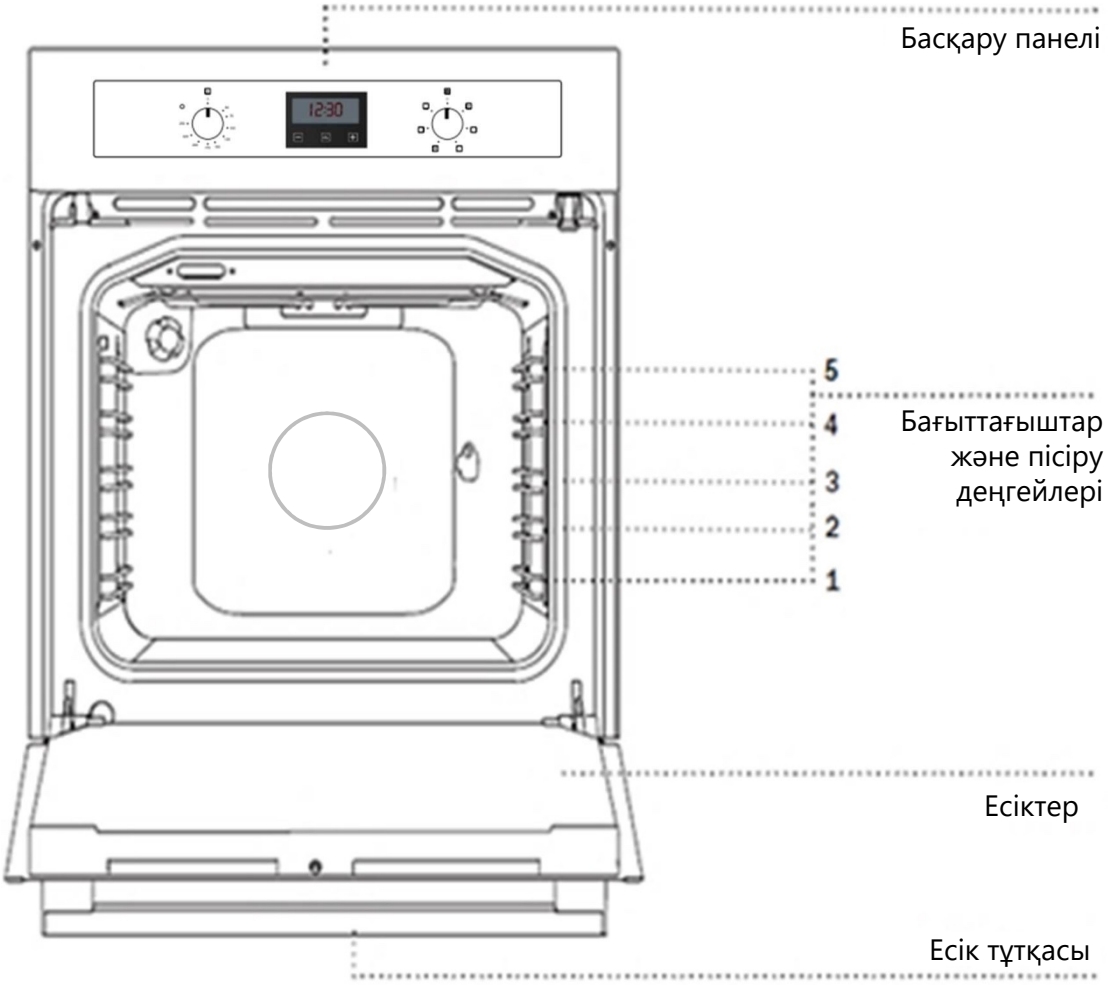

АЛЫНБАЛЫ ХРОМДЫ БАҒЫТТАҒЫШТАР

Алынатын бағыттағыштар тағамды бес деңгейде дайындауға мүмкіндік береді (деңгейлер санағы төменнен жоғары қарай жүргізіледі).
4 және 5 деңгейлері грильде әзірлеу үшін қолданылады.

САЛҚЫНДАТҚЫШ ЖЕЛДЕТКІШ

Аспап автоматты салқындату желдеткішімен жабдықталған, ол аспап корпусы мен басқару панелін мәжбүрлі салқындатады.

САЛҚЫНДАТҚЫШ ЖЕЛДЕТКІШТІҢ ҰЗАРТЫЛҒАН ЖҰМЫСЫ

Қосымша салқындату үшін аспапты сөндіргеннен кейін желдеткіш біраз уақыт жұмыс істейді.

АСПАПТЫҢ СИПАТТАМАСЫ

ТОЛЫМДЫҒЫ: ТОР, ҚАҢЫЛТЫР ТАБАЛАР.

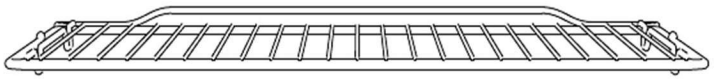

ТОР

азық-түлікті гриль астында әзірлеу үшін қолданылады, сонымен қатар оған ыдыс-аяқ пен тағам салынған қаңылтыр табаны қоюға болады.

Торда тордың қаңылтыр табада немесе үстелдің үстінде қауіпсіз орналасуы үшін шығыңқы жерлер бар.

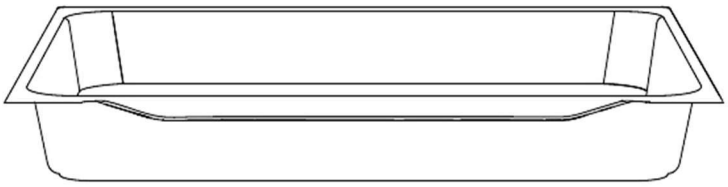

ТЕРЕҢ ҚАҢЫЛТЫР ТАБА*

етті пісіруге және шырынды пісірмеге арналған.
Сондай-ақ, тоңмай мен ет шырынын жинау үшін қолдануға болады.

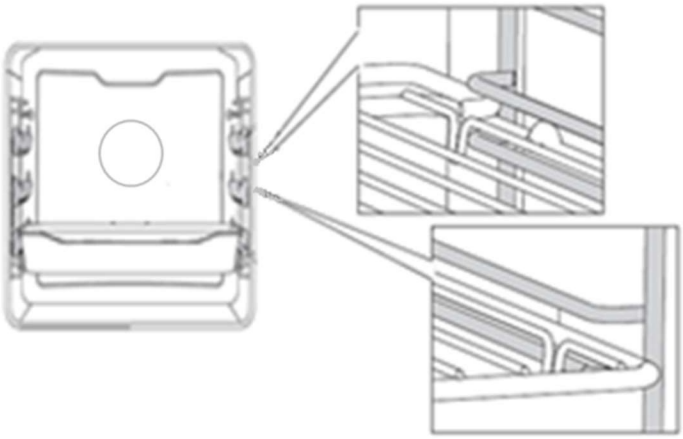

Қаңылтыр табаны гриль немесе ұршықта әзірлеу кезінде тоңмай мен ет шырынын жинау үшін қолданудан басқа жағдайда, әзірлеу кезінде терең қаңылтыр табаны 1-ші деңгейге қоюға болмайды.

* Тұмшапештің жиынтығы модельге байланысты ерекшеленуі мүмкін. Нұсқаулықтағы ақпарат анықтамалық болып табылады. Толымдалуын сатушыдан нақтылаңыз.

ТЕХНИКАЛЫҚ ДЕРЕКТЕР

Тұмшапеш 220-240 В 50 Герц бір фазада жұмыс істеуге арналған. Орнатудан бұрын, тұмшапештің төменгі алдыңғы бөлігінде орналасқан тіркеу бланкін мұқият оқып шығыңыз.

СИПАТТАМАЛАРЫ	EOEM516B; EOEM516S; EOEM516W; EOEM516X
КЕРНЕУІ	220-240 В50 Гц
ТОЛЫҚ ТҰТЫНАТЫН ҚУАТЫ	2000 Вт
ГРИЛЬ	1100 Вт
ЖОҒАРҒЫ ҚЫЗДЫРУ ЭЛЕМЕНТІ	50Вт
ТӨМЕНГІ ҚЫЗДЫРУ ЭЛЕМЕНТІ	1150 Вт
ТӨМЕНГІ + ЖОҒАРҒЫ ҚЫЗДЫРУ ЭЛЕМЕНТІ	2000 Вт
ТӨМЕНГІ + ЖОҒАРҒЫ ҚЫЗДЫРУ ЭЛЕМЕНТІ + КОНВЕКЦИЯ	2030 Вт
ГРИЛЬ + ЖОҒАРҒЫ ҚЫЗДЫРУ ЭЛЕМЕНТІ	1950 Вт
ГРИЛЬ + КОНВЕКЦИЯ	1130Вт
КӨМЕСКІ ЖАРЫҚ	25 Вт
ТЕРМОСТАТ	50-250°C
ЖЕЛДЕТКІШ МОТОР	20 Вт
ТАЙМЕР	Электрондық
НОМИНАЛДЫ КӨЛЕМІ	51л
НАҚТЫ КӨЛЕМІ	51л
ТҰМШАПЕШТІҢ СЫРТҚЫ ӨЛШЕМДЕРІ (ЕхТхБ)	448Х546Х595м
МОНТАЖДАУ ҮШІН КАБИНА ӨЛШЕМДЕРІ (ЕхТхБ)	420Х545Х600м
ТАЗА САЛМАҒЫ	25,7 кг
БРУТТО САЛМАҒЫ	28,1 кг

ЭКОЛОГИЯЛЫҚ ЕСКЕРТУ



Аспапты орнатқаннан кейін орауыш материалды қауіпсіздік пен қоршаған ортаны қорғау шарттарын ескере отырып тастаңыз. Тасталған орауыш материалды қайта пайдалану үшін оны қоқыс қабылдағыштарға (жұқалтыр, картон, пенопласт) тастаңыз. Қоқысқа қандай да бір электрлі аспапты лақтырудан бұрын бұл аспаптың басқалармен пайдаланылуына жол бермеу үшін кәбілін кесіп тастаңыз.

ЭНЕРГИЯ ТҰТЫНУ БОЙЫНША ДЕРЕКТЕР

Тұмшапештің энергия тұтынуы бойынша төменде келтірілген деректері EN 60350-1 халықаралық стандартын қолдану кезінде тексерілді

сипаттамалары	МӘНІ
Үлгі атауы	EOEM516B EOEM516S EOEM516W EOEM516X
Тұмшапештің түрі	Электрлі
Бұйымның салмағы (M)	25,7 кг
Камералар саны	1
Әр камераның жылу көзі	Электр энергиясы
Көлемі (V)	51 л
Электрлі тұпшапештің камерасындағы стандартты затты бір цикл барысында әр камера үшін стандартты режимде қыздыру кезінде энергияны тұтынуы (электр энергиясы) ($EC_{electric\ cavity}$)	0,79 кВт.сағ/ цикл
Электрлі тұпшапештің камерасындағы стандартты затты бір цикл процесінде электр пешінің камерасындағы мазмұн әр камера үшін мәжбүрлі ауа айналымы режимінде (электр энергиясы) ($EC_{electric\ cavity}$)	0,71 кВт.сағ/ цикл
Энергетикалық тиімділік индексі ($EE_{Icavity}$)	92,9

Тағам әзірлеу кезінде қоршаған ортаға әсерін азайту үшін ең аз қуат тұтыну деңгейімен энергия тұтыну деңгейі аз әзірлеу режимін таңдау керек

ТЕХНИКАЛЫҚ ДЕРЕКТЕР

АББРЕВИАТУРАЛАРДЫҢ ТОЛЫҚ ЖАЗЫЛУЫ

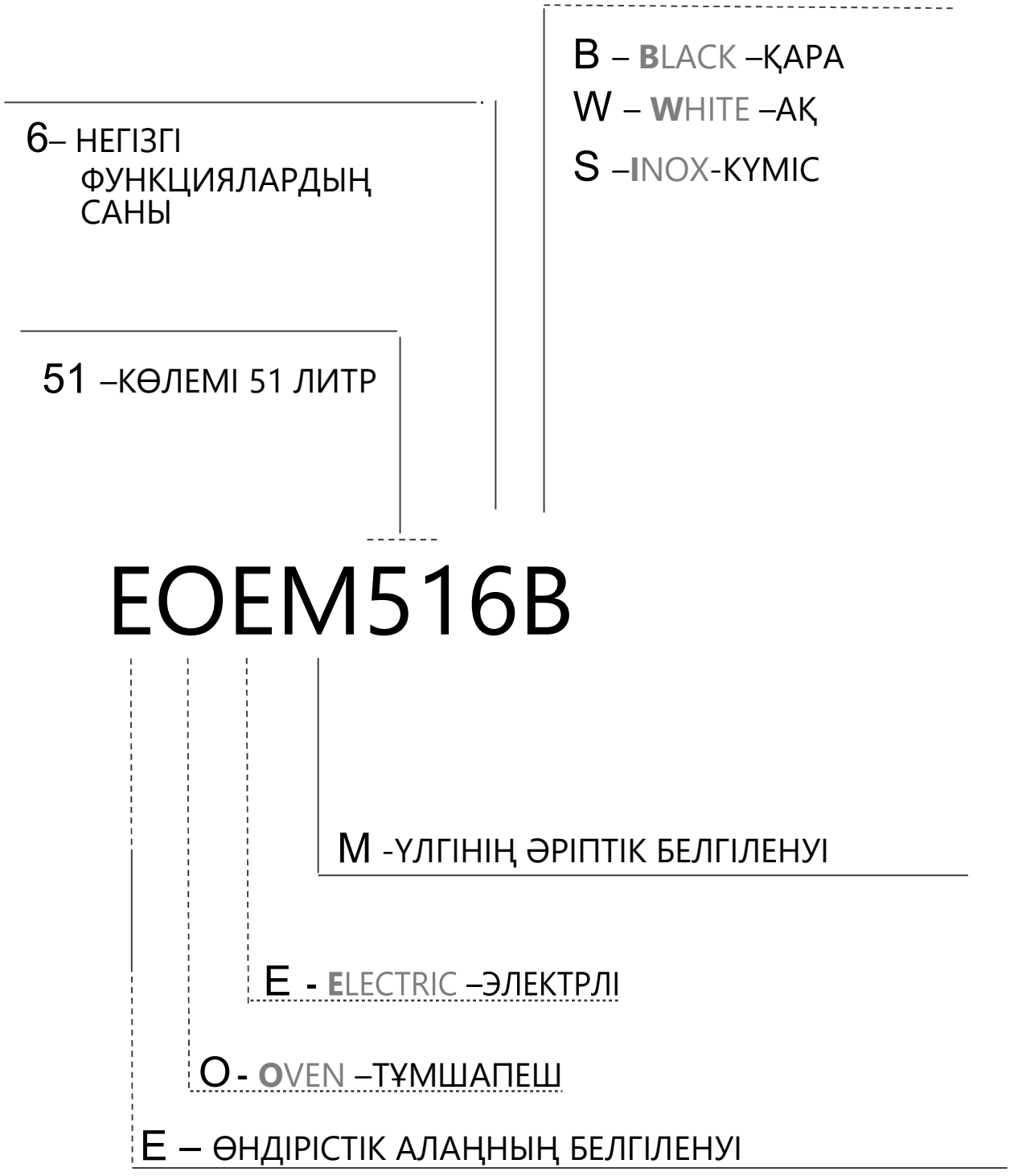

ҚАУІПСІЗДІК ШАРАЛАР

НҰСҚАУЛЫҚТЫ МҰҚИЯТ ОҚЫП ШЫҒЫҢЫЗ ЖӘНЕ ОНЫ ӘРІ ҚАРАЙ ПАЙДАЛАНУ ҮШІН САҚТАҢЫЗ!

Аспапты сегіз жастан асқан балалар мен физикалық мүмкіндігі, қозғалу және психикалық қабілеттері шектеулі адамдарға, сондай-ақ оны пайдалану үшін тәжірибесі немесе білімі жеткіліксіз адамдарға **тек** біреудің бақылауымен ғана пайдалануға немесе аспапты пайдалануға оқытылған жеткіліксіз адамдарға аспаптың дұрыс болуы мүмкін ықтимал қауіптілікті түсінеді. Балаларға аспаппен ойнауға рұқсат етпеңіз! Балалар аспапты тек біреудің бақылауымен ғана тазалай және қызмет көрсете алады!

ЕСКЕРТУ! Жұмыс істеу кезінде аспап және оның қолжетімді бөліктері қатты қызады. Абай болыңыз,ыстық бөлшектерге тиіспеңіз. Балалардың аспаптың жанында орналаспағанын қадағалаңыз. Сегіз жасқа дейінгі балалар үнемі бақылауда болуы керек!

ЕСКЕРТУ! Жарықдандыру шамдарын ауыстырудан бұрын аспаптың электрлі қуат көзінен ажыратылғанын тексеріңіз. Электр тогының соғу қаупі!

Құрылғыны тазарту үшін қажақты тазартқыштар мен өткір металл қырғыштарды пайдаланбаңыз, себебі олар беттерді және қорғаныс эмальын зақымдауы мүмкін, сонымен қатар әйнектің жарылуына әкелуі мүмкін.

Аспапты тазарту үшін жоғары қысымды тазартқыштар мен бу ағынды тазартқыштарды пайдаланбаңыз, себебі бұл қысқа тұйықталуға және электр тогының соғуына әкелуі мүмкін.

ҚАУІПСІЗДІК ШАРАЛАР

Аспап үй шаруашылығында пайдалануға арналған. Оны басқа мақсаттарда, мысалы, орынжайларды жылыту, жануарларды, қағазды, тоқыма және шөптерді кептіру үшін пайдаланбаңыз, себебі бұл зақым мен өртке әкелуі мүмкін.

Аспапты тек сервис орталығының маманы ғана қоса алады. Біліксіз қосу және жөндеу ауыр жарақатқа және аспаптың зақымдануына әкелуі мүмкін.

Көрші электр құрылғыларының кәбілдері аспаптың ыстық есігімен қысылып қалмағанына көз жеткізіңіз. Қысқа тұйықталу қаупі! Сондықтан басқа электр аспаптарының кәбілдері аспаптан қауіпсіз қашықтықта болуы керек.

Қауіпті жағдайларға жол бермеу үшін жалғағыш кәбілді тек сервистік орталық немесе білікті маман ғана ауыстыра алады!

Қаңылтыр табаны және басқа ыдысты камераның түбіне қоймаңыз, себебі бұл ауа айналымына, тағамның дұрыс әзірленуіне кедергі болады және камераның ішіндегі эмальға зақым келтіруі мүмкін.

Жұмыс істеу кезінде аспаптың есігі қатты қызады. Қосымша қорғаныс үшін есік есіктің сыртқы шынысының бет үсті температурасын төмендететін екінші әйнекпен жабдықталған.

Жүктеме кезінде есіктің топсасы зақымдалуы мүмкін. Ауыр ыдыстарды ашық есікке қоймаңыз. Аспапты тазалау кезінде есікке сүйенбеңіз. Ашық есікке баспаңыз және балаларға оған отыруға рұқсат бермеңіз.

Желдеткіш саңылауларды жаппаңыз немесе алдын бөгемеңіз!

Қауіпсіздік мақсатында **полиэтилен қабықшасы мен пенопласт** сияқты материалдарды балалардың қолы жетпейтін жерде сақтаңыз. Әйтпесе, олар қауіпті болуы мүмкін.

Бір өндіріс желісі шегіндегі **әртүрлі аспаптар немесе компоненттер арасындағы түс реңктеріндегі ықтимал сәйкессіздіктер** әртүрлі факторларға байланысты туындауы мүмкін, мысалы: әр түрлі шолу бұрыштары, фон түсі, орынжайдағы жарықтандыру.

Өндіруші қауіпсіздік және аспапты орнату бойынша белгіленген нұсқауларды елемеуінен болған зақым үшін азаматтық немесе қылмыстық жауапкершілік көтермейді.

АСПАПТЫ ОРНАТУДАН БҰРЫН

ОРНАТУҒА БАЙЛАНЫСТЫ ЕСКЕРТУЛЕР

•Бұл аспапты тамақ әзірлеуден басқа мақсатта қолдануға болмайды. Басқа мақсаттарда пайдалану (мысалы, бөлмені жылыту үшін) қауіпті және қолайсыз.

•Тұмшапештің төменгі бөлігін алюминий жұқалтырмен жаппаңыз.

•Құрылғыны жылжыту, тазалау немесе техникалық қызмет көрсету кезінде штепсельді розеткадан алыңыз.

•Айырды розеткадан шығару үшін ешқашан сымнан тартпаңыз.

•Егер қолыңыз немесе аяғыңыз ылғалды болса, еш жағдайда аспапқа қол тигізбеңіз.

•Егер абайсыздықтың салдарынан тұмшапештің есігі ілмектен түсіп кетсе, қолыңызды зақымдауы мүмкін.

•Егер тұмшапеш зақымданса немесе дұрыс жұмыс істемесе, оны сөндіріп, айырды розеткадан алып шығыңыз.

•Кез келген жөндеу мен техникалық қызмет көрсетуді құзыретті сервистік ұйымдар жүргізуі тиіс. Жөндеу кезінде тек түпнұсқа қосалқы бөлшектер қолданылуы керек.

•Егер жоғарыда аталған жағдайлардың кез-келгені бұзылса, пешіңіз нашарлауы мүмкін.

•Өндіруші аспапты дұрыс пайдаланбау немесе рұқсатсыз пайдалану, сондай-ақ осы ескертулердің бұзылуы нәтижесінде адамға, жануарларға және қоршаған заттарға зиян келтіруі мүмкін залал үшін **жауапкершілік көтермейді.**

•Өндіруші тұмшапешті қауіпті пайдалану және тиісті түрде пайдаланбау нәтижесінде туындауы мүмкін зақымдар үшін **жауапкершілік көтермейді.**

ҚҰРЫЛҒЫНЫ ОРНАТУ

МОНТАЖДАУ БОЙЫНША ЕСКЕРТУЛЕР

Орнатуды нұсқаулыққа сәйкес құзыретті шебер жүргізуі керек. Өндіруші жанында орнатылмауына байланысты адамға, жануарға және қоршаған ортаға келтірілуі мүмкін зиян үшін жауапкершілік көтермейді.

- Кіріктірілген пештің қалыпты жұмыс істеуі үшін, орнатылатын тауашаның немесе ас үйдің өлшемдері, сондай-ақ жоғары температураға төзімді материалды таңдау дұрыс болуы керек. Орнатуды суретте көрсетілген өлшемдерге сәйкес жасаңыз. **1 сурет немесе 2 суретте көрсетілген**
- Тұмшапеш салынған жиһаздың қабырғалары ыстыққа төзімді болуы керек. Әсіресе, егер бүйірлік қабырғалары жабыны бар ағаштан жасалған жағдайда, жабыны 100°C температураға төзімді болуы керек. Мұндай температураға төзімсіз пластик немесе жабысқақ жабын деформациялануы мүмкін.
- Қауіпсіздік мақсатында тұмшапештің электр бөлшектерімен тікелей жанасуына жол бермеу керек.
- Оқшаулау мен қорғанысты қамтамасыз ететін бөліктер кез-келген құрал-сайманмен алып тасталмайтындай етіп бекітілуі керек.
- Қоймалауға жақсы айналымы үшін монтажды суретте көрсетілгендей орындау керек**. 1 немесе 2 суретте көрсетілген**
- Тұмшапеш кіріктірілетін ас үй гарнитурасында ені кемінде 40 мм бос орын қалдыру ұсынылады.
- Тұмшапешті сол бос орынға орналастыру кезінде тұмшапештің ауырлығына шыдауға қабілетті түпқойманы орнатқан жөн.
- Тұмшапешті орнатудан бұрын, тұмшапешті орнату үшін орын дайындаңыз, электр сымдарын ұйымдастырыңыз.
- Құрылғыны тоңазытқыштың жанына орнату ұсынылмайды.

ҚҰРЫЛҒЫНЫ ОРНАТУ

СУРЕТ 1

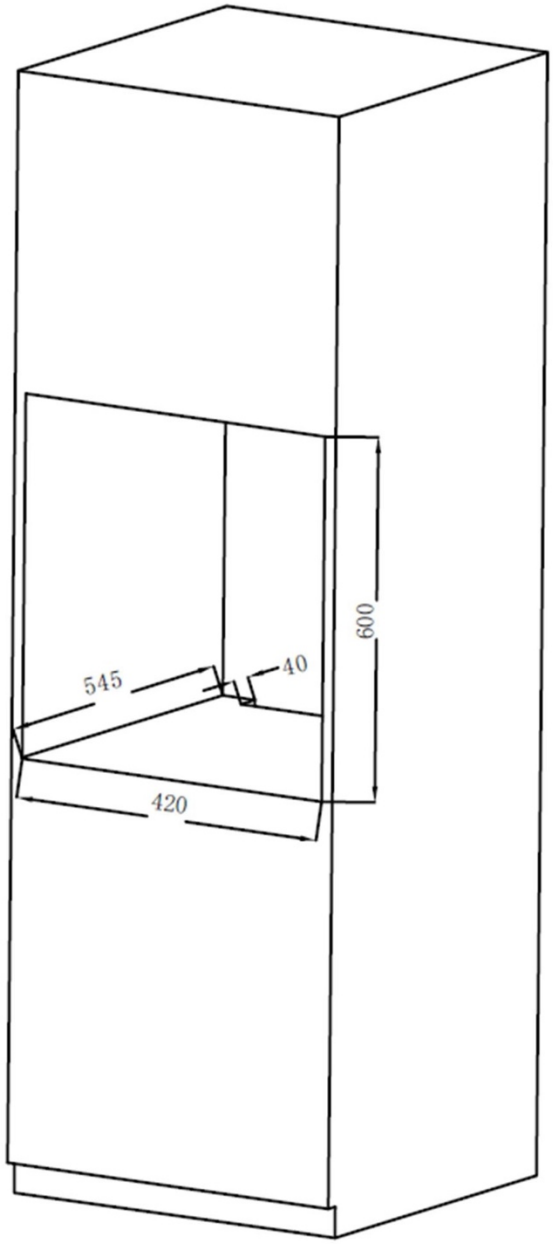

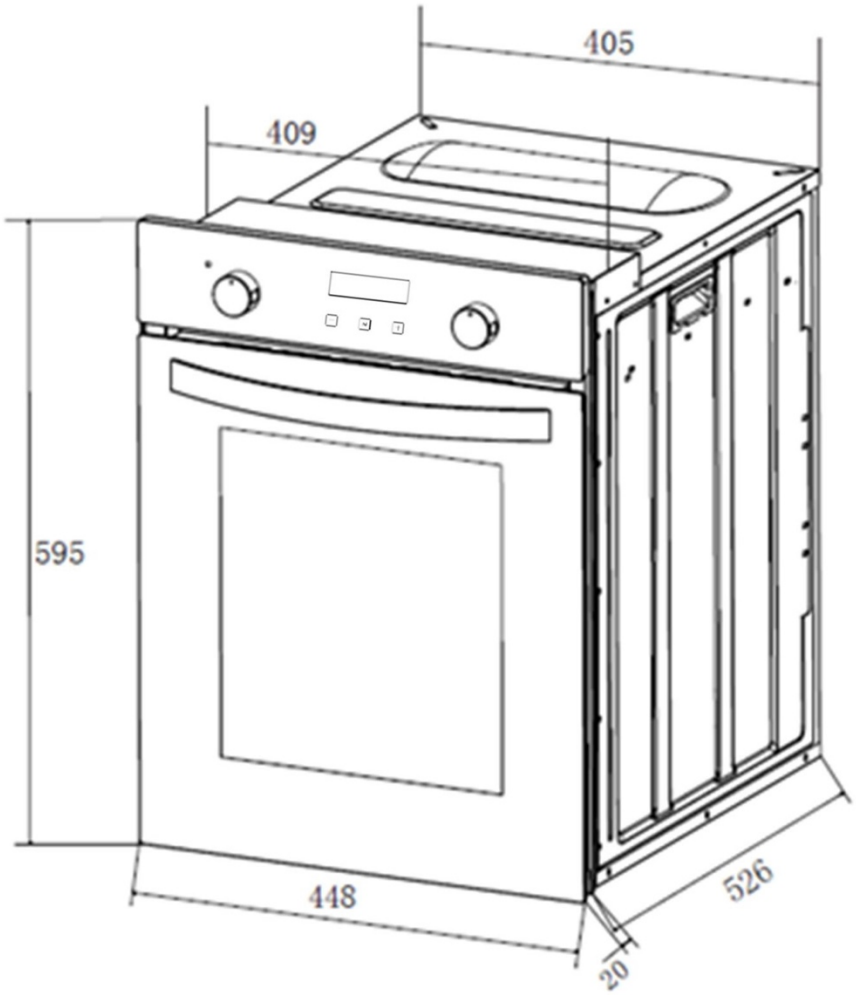

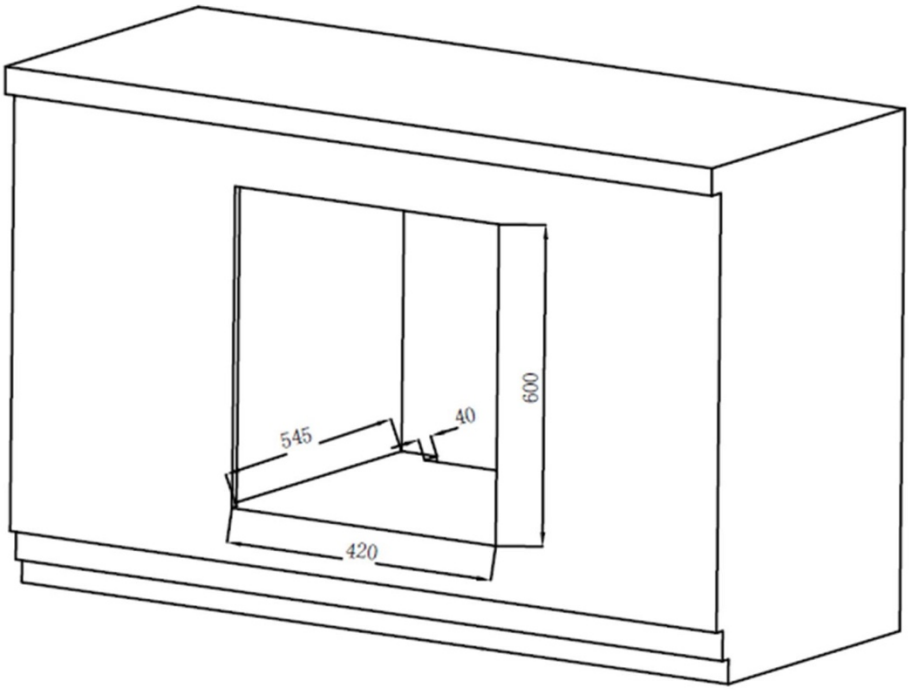

ҚҰРЫЛҒЫНЫ ОРНАТУ

2 СУРЕТ

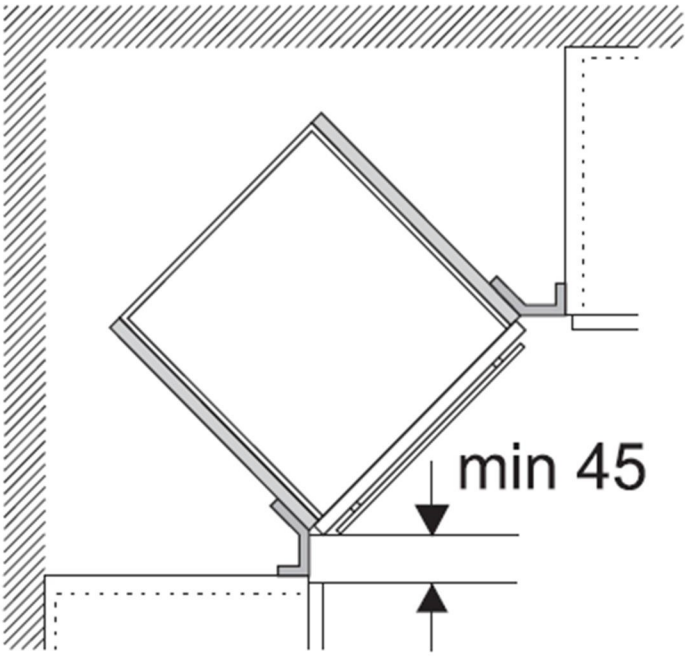

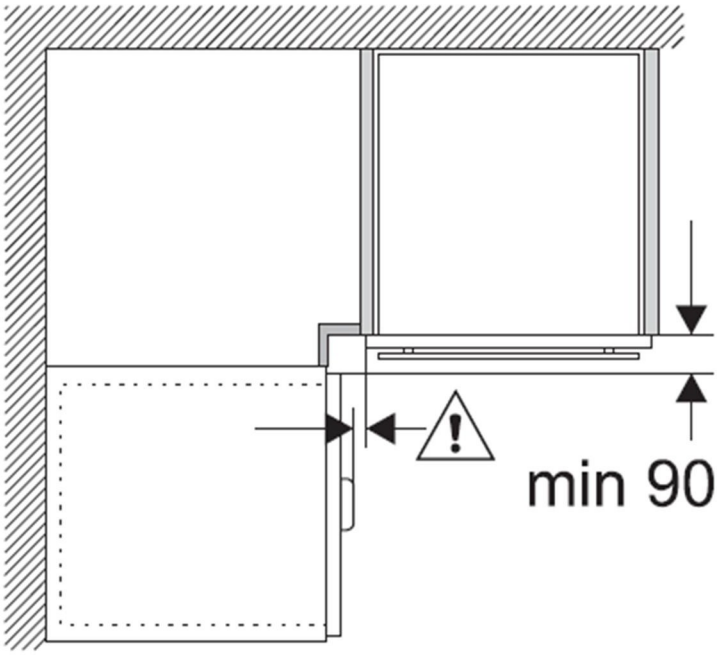

ТҰМШАПЕШТІ КІРІКТІРУ

Шкаф кіріктіруге арналған орын алдын ала дайындалуы керек және 90°С-қа дейінгі жоғары температураға деформацияланусыз және/немесе бет үстінде ақаудың пайда болуысыз төзімді болуы тиіс. Тұмшапештің компоненттерін 90°С-қа дейінгі үшін кеңістіктер көзделуіпештің компоненттерін еркін қосу. Барлық ас үй тұрмыстық аспаптары қолданыстағы талаптарға сәйкес отқа төзімді материалдармен қорғалуы тиіс. Жанына орнату ұсынылмайды, әйтпесе құрылғының өнімділігі ыстық ауа айналымына байланысты нашарлауы мүмкін. Құрылғы қабырға розеткасынан жеткілікті қашықтықта болуы керек. Желілік кәбілді ыстық бет үстілердің жанына қоймаңыз. Оны тұмшапеште қысылған түрінде қалдырмаңыз.

ҚҰРЫЛҒЫНЫ ОРНАТУ

ТҰМШАПЕШТІ ТАУАШАҒА ОРНАТУ

•Аспапты тауашаның ортасына орналастырыңыз.

•Тұмшапештің есігін ашыңыз. Корпустың бүйіріндегі саңылауларды келтіре отырып, үстелдің үстіңгі тақтайына 4 бұрандамен бекітіңіз.

•Тұмшапешті үстелдің үстіңгі тақтайының деңгейінде ас үй колоннасына немесе үстелдің үстіңгі тақтайының астындағы тауашаға орнатуға болады.

•Қауіпсіздік мақсатында және қажет болған жағдайда тұмшапешті алып тастауды жеңілдету үшін тұмшапештің үстінде орналасқан үстелдің үстіңгі тақтайына кіріктірілген пісіру бет үсті орналастырылатын жағдайдапісіру бет үсті мен тұмшапештің жеткіліксіз адамдарға орналастыру кезінде тұмшапештің орналастырылу керек.

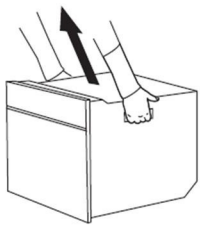

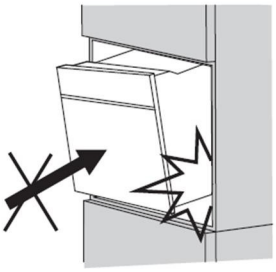

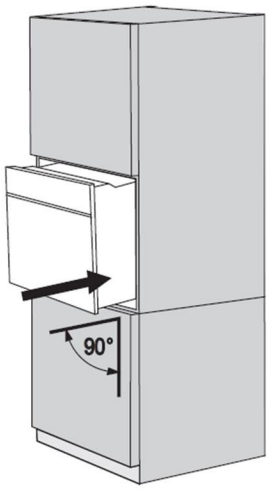

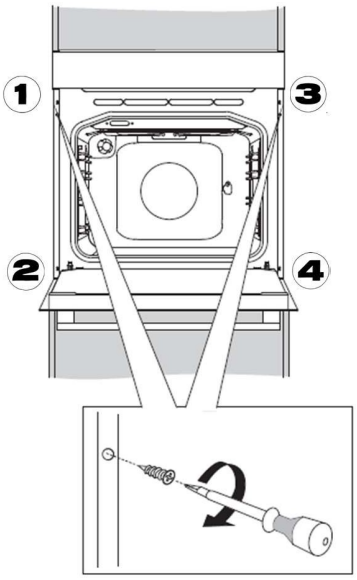

ҚҰРЫЛҒЫНЫ ОРНАТУ

ЭЛЕКТРЛІ ҚОСЫЛЫС

Аспапты электр желісіне қосудан бұрын:

•Тұмшапешті электр желісіне немесе қос полюсті қосқышқа қосу үшін пайдаланылатын розеткаға қол жеткізу ыңғайлы болатындай етіп тұмшапешті орналастырыңыз.

•Тұмшапештің электр кәбілінің ыстық бет үстілермен жанасуына және тұмшапештің есігінде қысылып қалуына жол бермеңіз.

•Электрлі кәбіл зақымданған жағдайда, жақын жердегі сервистік қызмет көрсету пунктіне хабарласыңыз. Сервистік қызмет көрсету ұйымының құзыретті мамандары тұмшапештің жұмысы үшін қажетті, кернеуге төзімді пластикалық оқшаулағышы бар осындай өлшемді кәбілді орнатуы тиіс.

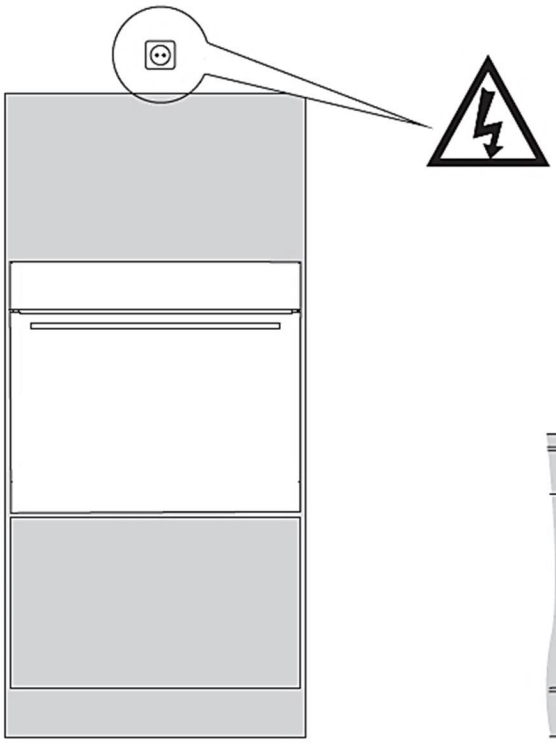

• Егер аспап электр желісіне тікелей қосылған болса, аспап пен желі арасында белгіленген нормаларға сәйкес қуат кезінде жұмыс істеу үшін жарамды екі полюсті ажыратқыш орнатылуы тиіс, жанасу нүктелері арасындағы қашықтық кемінде 3 мм болуы тиіс. Жерге тұйықтау сымы екі полюсті ажыратқышпен тоқтатылмауы тиіс. Кернеу реттегіштерін, ұзартқыштар мен розеткаларды-көбейткіштерді қолдану ұсынылмайды

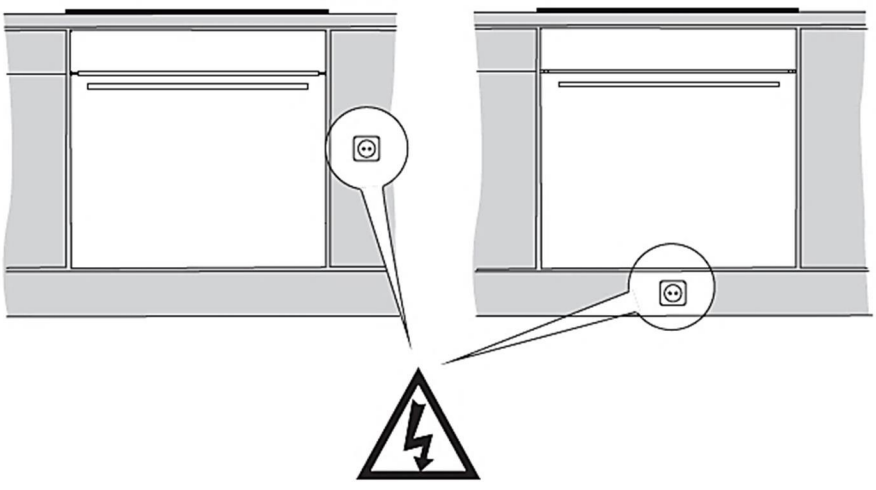

ҚҰРЫЛҒЫНЫ ОРНАТУ

ЭЛЕКТРЛІ ҚОСЫЛЫС

• Аспапты негізгі электр желісіне қосуды белгіленген қағидалар мен нормаларға сәйкес құзыретті шебер-электрик қана жүзеге асыра алады.

• Негізгі электр желісінен келетін кернеу тұмшапештің төменгі бөлігінің алдыңғы жағында орналасқан жаднамада көрсетілген кернеуге сәйкес келетініне көз жеткізіңіз.

• ток күші 16 амперден төмен болса, шебер-электрик 16 амперге сақтандырғышты қосады.

НАЗАР АУДАРЫҢЫЗ! Аспап міндетті түрде жерге тұйықталуы керек.

• Тұмшапештің электр кәбілінде жерге тұйықталған сым бар. Оны жерге тұйықталған желіде пайдалану керек. Жерге тұйықтау сымын электрик маман жүзеге асыруы керек. L - кернеу астындағы сыртқы сымдар, әдетте қара, қоңыр түске боялған. N-бейтарап, әдетте көк.

Е-жерге тұйықтау сымы жасыл-сары.

Қосылу кезінде абай болыңыз!

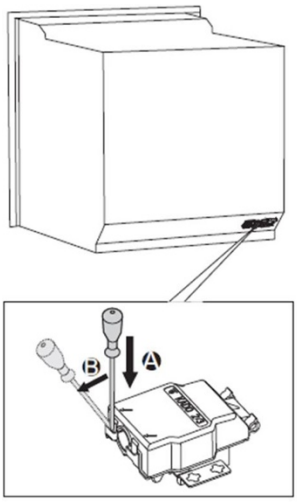

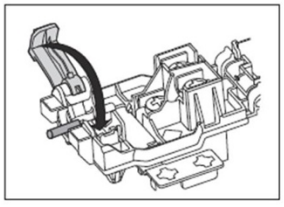

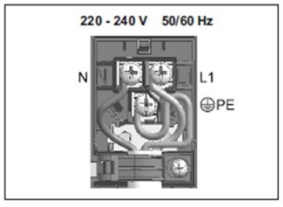

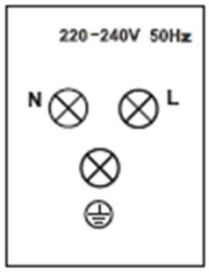

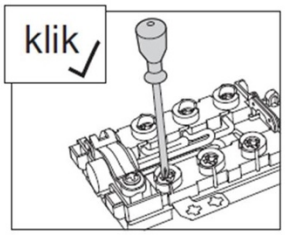

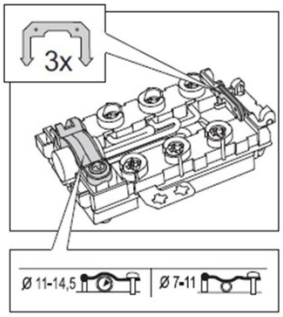

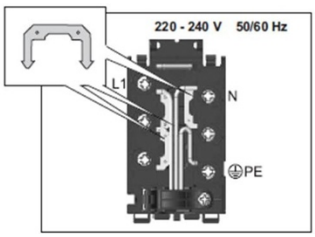

ҚҰРЫЛҒЫНЫ ОРНАТҚАННАН КЕЙІН

ТҰМШАПЕШ ШКАФТЫ ДҰРЫС ПАЙДАЛАНУ

•Жылу жоғалуына жол бермеу үшін есікті қажет болған жағдайда ғана ашу керек.
•Жылу жоғалуына жол бермеу және шығатын ыстық ауадан күйіп қалудың алдын алу үшін төсемдер мен тығыздағыштардың тазалығын сақтау керек.
•Егер тұмшапеш ұзақ уақыт бойы пайдаланылмаса, оны электр желісінен ажырату керек.
•Тамақ өнімдерінің ылғалдылығына байланысты конденсацияны азайту үшін пешті бірінші рет қолданудан бұрын немесе оған салудан бұрын әрдайым жылыту керек. Алайда, есіктің шынысында немесе тұмшапештің қабырғаларында конденсацияның түзілуі оның жұмысына әсер етпейді, ал әзірлеу кезінде ылғал буланып кетеді.

ТҰМШАПЕШТІ ҚОСУДАН БҰРЫН:

1. Тұмшапештен ішкі қаптаманың барлық элементтерін және барлық керек-жарақтарды алып тастаңыз. Барлық ішкі беттерді ыстық сумен немесе жұмсақ жуғыш затпен шайыңыз. Қажақты тазарту құралдары мен ысқыштарды пайдаланбаңыз.
2. Бет үстілерді дымқыл шүберекпен мұқият сүртіңіз және құрғатыңыз.

НАЗАР АУДАРЫҢЫЗ!

•Аспапты орынжайларды жылыту үшін пайдалануға тыйым салынады.
•Аспапта және орынжайда салқындатқыш ауа келіп түсетін желдеткіш торларының алдына бөгеп қоймаңыз.
•Орнату алдында қуат көзі өнімнің жапсырмасында көрсетілген мәліметтерге сәйкес келетініне көз жеткізіңіз.
•Пайдалану кезінде тұмшапештің ішіндегі қыздыру элементтеріне қол тигізбеңіз.
•Пайдалану кезінде көптеген қолжетімді компоненттер қатты қызуы мүмкін.
•Балалардан қорғаңыз.

MAUNFELD

ҚҰРЫЛҒЫНЫ ОРНАТҚАННАН

ТҰМШАПЕШТІ АЛДЫН-АЛА ҚЫЗДЫРУ

Құрылғыдан барлық керек-жарақтарды алып шығыңыз. Тұмшапешті алдын-ала қыздыру қатаң түрде белгіленген уақыт ішінде жүргізілуі керек.

1.Тұмшапештің температурасын реттегішті ең жоғарғы деңгейге қойыңыз (250 C MAX)

2.Функцияны таңдау батырмасын төменгі және жоғарғы гриль режиміне қойыңыз (+Желдеткіш, бар болса).

3. Бұл қалыпта тұмшапешті жұмыс істеп тұрған күйінде 30 минутке қалдырыңыз.

4. Ауа айналымын қамтамасыз ету үшін терезені ашыңыз.

•Бұл ретте тұмшапеште оқшаулағыш материалдар мен қыздыру элементтерінен шығатын иіс пен түтін біраз уақыт пайда болуы мүмкін. Бұл жағдайда тұмшапешке тағам салудан бұрын, иіс пен түтін кеткенге дейін күтіңіз.

•Осы операцияның соңында тұмшапешті суытыңыз, тұмшапештің ішін ылғалды, сабынды сумен сүртіңіз

МАҢЫЗДЫ!
Тұмшапештің есігін ашу үшін әрқашан тұтқаның ортасынан ұстаңыз.

НАЗАР АУДАРЫҢЫЗ!
Тұмшапештің қаңылтыр таба немесе гриль сияқты заттарын алғаш рет қолданудан бұрын оларды жақсылап жуыңыз.

Басқару панелі

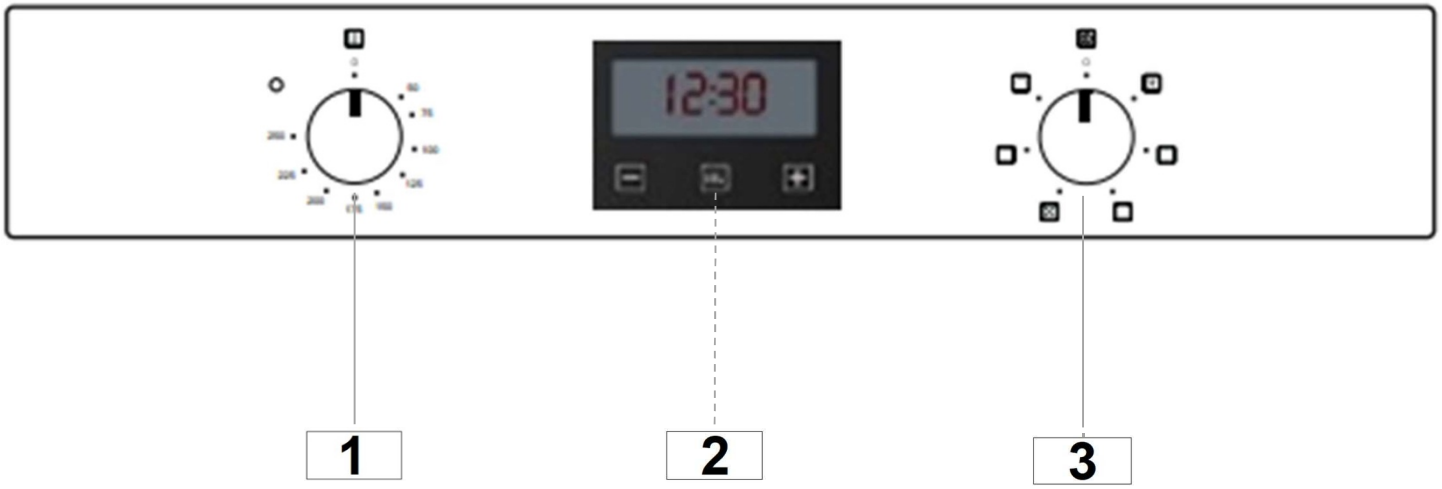

1 **ТЕМПЕРАТУРА РЕТТЕГІШІ**
Температура реттегішімен температураны қыздыру түріне орнатыңыз немесе басқа функциялардың параметрін таңдаңыз. Температура реттегішін нөлдік қалыптан тек оңға қарай тірелгенге дейін бұрауға болады. Температура реттегішін одан әрі бұрау мүмкін емес.

2 **УАҚЫТ ДИСПЛЕЙІ (ТАЙМЕР)**
Әзірлеу уақытын орнатуға болады.

3 **ФУНКЦИЯЛАРДЫ ТАҢДАУДЫ АУЫСТЫРЫП ҚОСҚЫШ.** Функция таңдауды ауыстырып қосқыш қыздыру түрін немесе басқа функцияларды орнатуға арналған. Функция таңдауды ауыстырып қосқышты нөлдік қалыптан солға немесе оңға бұруға болады.

Ескертпе
Сенсорлар саусақпен басуға жақсы жауап беруі үшін, басу аймағы мүмкіндігінше көп болуы керек. Сенсорды басқан сайын басылғаны дыбыстық сигналмен расталады.

MAUNFELD

ӘЗІРЛЕУ

ТҰМШАПЕШТІҢ ӘЗІРЛЕУ ФУНКЦИЯЛАРЫ

СИМВОЛ	СИПАТТАМАСЫ
	**ДӘСТҮРЛІ ҚЫЗДЫРУ** Бір деңгейде әзірлеу және қуыру үшін. Жоғарғы және төменгі қыздыру элементтері жұмыс істейді.
	**КОНВЕКЦИЯЛЫҚ ҚЫЗДЫРУ** Жоғарғы және төменгі қыздыру элементтері мен желдеткіш жұмыс істейді. Конвекцияның арқасында бір уақытта бірнеше деңгейде үлкен тағамдар дайындауға болады .
	**ТӨМЕНГІ ҚЫЗДЫРУ** Төменгі қыздыру элементі жұмыс істейді. Тағамды жылытуға және рецепттерді баяу әзірлеуге жарамды.
	**ШАҒЫН ГРИЛЬ** Бұл режим әртүрлі тағамдарды әзірлеуге жарамды: ет қуыру, бисквит пісіру және алма пісіру үшін. Ыстық ауаның табиғи конвекциясы және екі жақты қыздыру табиғи пісіруді, біркелкі әзірлеуді немесе дәмді қытырлақ қабықпен қуыруды қамтамасыз етеді.
	**ҮЛКЕН ГРИЛЬ** Тордың бүкіл кеңістігіне орналасатын ет немесе балықтан үлкен тағамдарды дайындау үшін оңтайлы. Жоғарғы қыздыру элементі және гриль элементі жұмыс істейді.
	**ТӨМЕНГІ ҚЫЗДЫРҒЫШЫ БАР КОНВЕКТОР** осы әзірлеу әдісі әсіресе баяу және нәзік. баяу әзірлеуге немесе дайын тағамдарды жылытуға, сондай-ақ пештің төменгі бөлігінде жылу концентрациясын қажет ететін тағамдарға жарамды.
	**ІШКІ ЖАРЫҚТАНДЫРУ** Тұмшапештің ішінде шам көзделген, соның арқасында тағамның әзірленуін бақылау жеңілдетіледі.

MAUNFELD

ӘЗІРЛЕУ

ЭЛЕКТРОНДЫ БАҒДАРЛАМАЛАҒЫШ

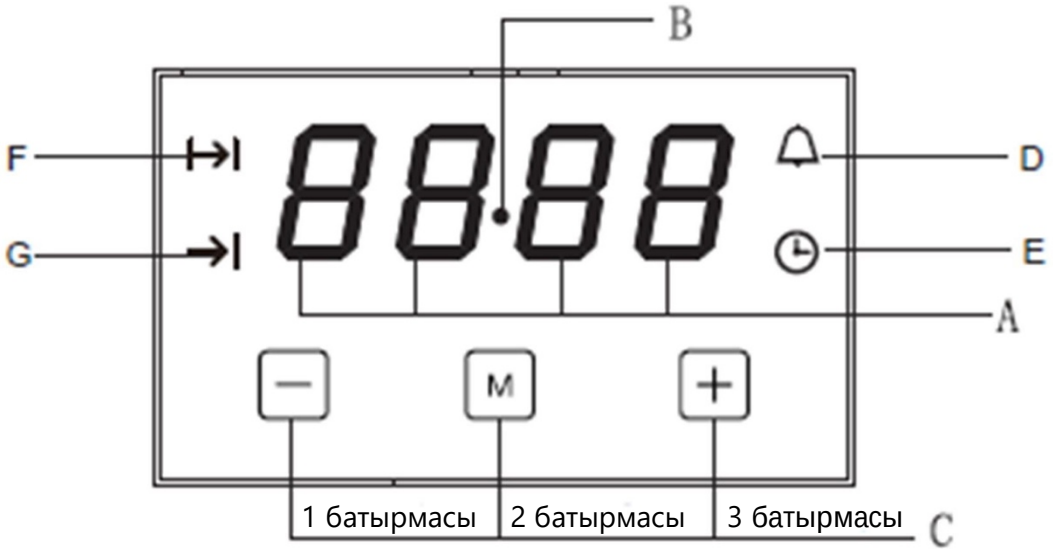

A – дисплей;
B – секунд белгісі;
C – басқару түймелері;
D – таймер;
E – ағымдағы уақыт;
F – пісіру уақыты;
G – функцияларды таңдау;
C- – цифрлық дисплейдегі мәннің азаюы;
C+ – цифрлық дисплейдегі мәннің ұлғаюы

ӘЗІРЛЕУ

УАҚЫТТЫ ОРНАТУ



1. Қуат қосулы кезде сағаттарда "12:00" көрсетіледі және белгіше тоқтайды.
2. Ағымдағы уақыт 1 және 3 түймелерімен орнатылады, 5 секундтан кейін орнату уақыты сақталады.

ТАЙМЕРДІ ОРНАТУ

Таймерді кез-келген уақытта және кез-келген функцияға орнатуға болады. Пісіру уақытын 1 минуттан 23 сағатқа және 59 минутқа дейін орнатуға болады.



1. 2 түймесін басыңыз, . белгіше тоқтайды. Таймер мәнін енгізіңіз.
2. Мәндерді орнату 1 және 3 түймелерімен жүзеге асырылады.
3. Уақытты орнатқаннан кейін немесе 2 түймесін басқаннан кейін 5 секундтан кейін .функция белгішесі қосылады. Баптаулар сақталады.
4. Белгіленген уақыт аяқталғаннан кейін дабыл мен .белгіше іске қосылады қайтадан жыпылықтай бастайды.
5. Кез келген батырма мен . белгішені басыңыз дабыл жоғалып, өшеді. Дабыл 2 минуттан кейін автоматты түрде іске қосылады.

НАЗАР АУДАРЫҢЫЗ!

Дабыл сигналынан басқа, кез-келген түймені басу арқылы кез-келген басқа дабылды өшіруге болады. Егер дабыл қолмен өшірілмесе, ол 2 минуттан кейін автоматты түрде өшеді.

MAUNFELD

ӘЗІРЛЕУ

ЖАРТЫЛАЙ АВТОМАТТЫ РЕЖИМ

Егер пешті белгілі бір уақытта немесе белгілі бір уақыттан кейін өшіру керек болса, сізге керек:

1. Тұмшапеш функциясының тұтқасын және температураны реттеу тұтқасын тұмшапештің жұмыс істеуі үшін қажетті қалыпқа қойыңыз.
2. Функционалды түймені басыңыз, тұмшапеш жұмыс істей бастайды және дисплейде|→| жыпылықтайтын белгіше пайда болады.
3. Пісіру уақытын 1 минуттан 10 сағатқа дейін реттеу үшін 1 немесе 3 түймелерін басыңыз.
4. Немесе "М" түймесін екі рет басыңыз, дисплейде→| жыпылықтайтын белгіше пайда болады . Пісірудің аяқталу уақытын 1 немесе 3 түймелерімен орнатыңыз.
5. Белгіленген уақыт 5 секундтан кейін жадта сақталады.
6. Пісіру уақыты аяқталғаннан кейін тұмшапеш автоматты түрде өшеді және дабыл қосылады.
7. Сигналды өшіру үшін кез-к елген түймені басыңыз және |→| белгіше экраннан автоматты түрде жоғалады. Әйтпесе, сигнал 2 минуттан кейін автоматты түрде өшеді.

НАЗАР АУДАРЫҢЫЗ!

▪ Пісіру уақыты мен аяқталу уақыты келесі шектерде реттеледі:
Пісіру уақыты: 0<уақыт ⩽ 10 сағат
Пісіру уақытының аяқталуы: ағымдағы уақыт < пісіру уақытығ аяқталуы ⩽ 10 сағат.
Пісіру уақытының аяқталуы = ағымдағы уақыт + пісіру уақыты.
▪Жартылай автоматты режимді қолданған кезде пісіру уақытын немесе пісіру уақытын орнатыңыз.
▪Егер пісіру уақытын 0-г е орнатсаңыз немесе пісіру уақытын ағымдағы уақытқа орнатсаңыз, "Авто" функциясы өшіріледі.
▪"Авто" функциясын өшіргеннен кейін, пісіру уақыты 0-г е белгіленеді, пісіру уақыты аяқталады және ағымдағы уақыт өзгеріссіз қалады.

ӘЗІРЛЕУ

МЫСАЛ

Ағымдағы уақыт-2:00, пештің жұмыс уақытын сағат 3-ке орнатқыңыз келеді, пісіру уақытының соңы 5:00 болуы керек , (2:00+3:00 = 5:00).

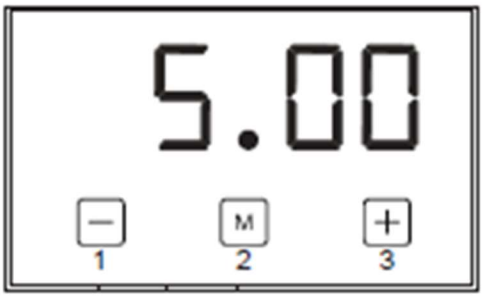

Осы баптауды орындаудың екі әдісі бар:

Бірінші әдіс:

1. Пісіру уақытын 1 немесе 3 түймелерімен орнатыңыз.

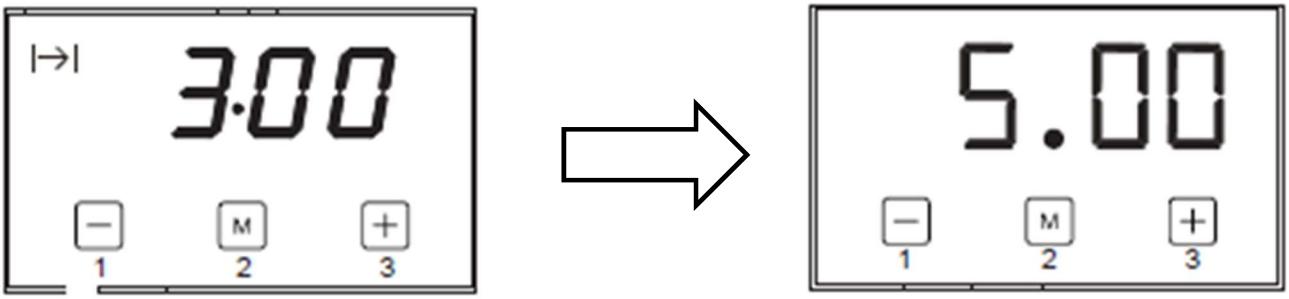

2. Пісіру уақытының аяқталуы автоматты түрде 5-ке өзгереді.

Екінші әдіс:

1. Пісірудің аяқталу уақытын 1 немесе 3 түймелерімен орнатыңыз.

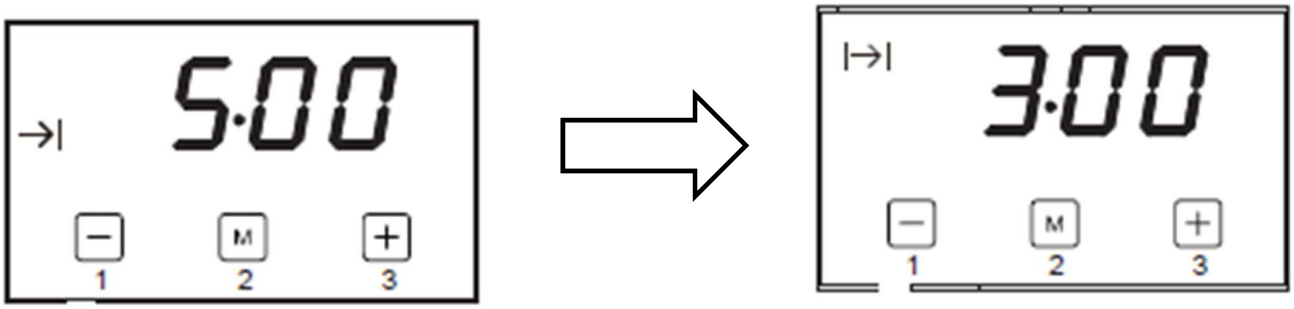

2. Пісіру уақыты автоматты түрде 3-ке өзгереді. Орнатқаннан кейін 5 секундтан кейін функция автоматты түрде іске қосылады. 3 сағаттан кейін ағымдағы уақыт "5:00" көрсетеді және сигнал іске қосылады.

ӘЗІРЛЕУ

АВТОМАТТЫ РЕЖИМ

Егер пешті белгілі бір уақыт аралығында қосып, белгілі бір сағатта өшіру керек болса, онда пісіру уақыты мен пісіру уақытының аяқталуын белгілеу керек.

1. Функция мен пісіру уақытын таңдаңыз .
2. 2 түймесін басыңыз, сонда пеш жұмыс істей бастайды және дисплейде |→| жыпылықтайтын белгіше пайда болады.
3. Уақытты орнату үшін 1 немесе 3 түймелерін басыңыз.
4. 2 түймесін басып, дисплейде жыпылықтайтын белгіше пайда болады және →| пісіру уақытын 1 және 3 түймелерін пайдаланып орнатыңыз.
5. Орнатылған уақыт 5 секундтан кейін жадта сақталады, белгіше →| және |→| бүкіл уақыт ішінде жанып тұрады.
6. Пісіру уақыты аяқталған кезде тұмшапеш автоматты сөнеді және дабыл сигналы іске қосылады. Белгіше |→| дисплей экранынан жоғалады.

МЫСАЛ



Ағымдағы уақыт 2:00; пісіру уақыты 3 сағатты таңдаңыз; пісіру уақытының аяқталуы 10: 00. Пештің жұмыс уақыты 7 сағатты құрайды(7:00=10:00-3:00).



Пісіру уақытын "3:00"
1 және 3 түймелерімен орнатыңыз.



Пісірудің аяқталу уақытын 1 және 3 түймелерін пайдаланып "10:00" етіп орнатыңыз
.

ӘЗІРЛЕУ

Авто орнатқаннан кейін 5 секундтан кейін функция қосылады.





Уақыт келгенде "7:00" пеш жұмыс істей бастайды.

"10:00" уақыты келгенде, тұмшапеш автоматты түрде өшіп, дыбыстық сигнал шығады.



НАЗАР АУДАРЫҢЫЗ!

- Пісіру уақытының аяқталуы > ағымдағы уақыт + пісіру уақыты.
- Ең аз пісіру уақыты 1 минуттан артық болуы керек.
- Пісірудің басталу және аяқталу уақыты міндетті түрде белгіленуі керек.
- Егер пісіру уақытын 0-ге орнатсаңыз немесе пісіру уақытын ағымдағы уақытқа орнатсаңыз, "Авто" функциясы өшіріледі.
- "Авто" функциясын өшіргеннен кейін, пісіру уақыты 0-ге орнатылған, пісіру уақытының аяқталуы және ағымдағы уақыт өзгеріссіз қалады.

ТЕХНИКАЛЫҚ ҚЫЗМЕТ КӨРСЕТУ

ҚАТЕ ТУРАЛЫ ДАБЫЛ

Пештің қалыпты жұмысына кедергі келтіретін жағдайлар туындаған кезде, ескерту құрылғысы қателер туралы хабарлайды:

Err1: байланыс қатесі;
Err2: PT10 0 0 (зонд) ашық тізбек;
Err3: PT10 0 0 (зонд) жабық тізбек;
Err4: дисплейде тым жоғары температура;
Err5: күштік платада тым жоғары температура;
Err6: дисплейдің дұрыс жұмыс істемеуі;
Err7: күштік платаның ақаулығы;
Err8: қыздыру анықталған жоқ.

Err4 және Err5 қателері кезінде пешті өшіріп, бірнеше сағат бойы суытыңыз, содан кейін оны қайтадан қосып көріңіз. Егер қате жойылмаса, техникалық қызметпен байланысыңыз.

Қандай да бір басқа қателіктер болса немесе тұмшапешінің дұрыс жұмыс істемесе, қызмет көрсету орталығына хабарласыңыз.

ТЕХНИКАЛЫҚ ҚЫЗМЕТ КӨРСЕТУ

ҚАТЕ ТУРАЛЫ ДАБЫЛ

ПРОБЛЕМЛАМАЛАР	СЕБЕПТЕР	ШЕШІМДЕР
1. Тағамның жоғарғы бөлігі қатты күйдірілген, ал төменгі бөлігі күйдірілмеген.	Төменгі температура деңгейі әлсіз.	Пісіруге арналған сөре дұрыс таңдалмаған шығар. Қаңылтыр табаны төмен деңгейге қою керек.
2. Тағамның төменгі бөлігі қатты күйдірілген, ал жоғарғы бөлігі күйдірілмеген.	Жоғарғы температура деңгейі әлсіз.	Пісіруге арналған сөре дұрыс таңдалмаған шығар. Қаңылтыр табаны жоғары деңгейге қою керек.
3. Тағам сыртынан пісіріліп, ішінен шикі күйінде қалды.	Қатты қызып кету.	Пісіру температурасын дұрыс таңдамаңыз, температураны төмендетіңіз.
4. Тағамның сыртқы бөлігі кептірілген.	Төмен температура.	Пісіру температурасының дұрыс таңдалмауы, температураны көтеруге тырысыңыз.
5. Аспап жұмыс істемейді.	Тұмпапеш желіге қосылмаған. Пісіру режимі таңдалмаған немесе пісіру температурасы белгіленбеген.	Пештің дайын екеніне және құрылғының электр желісіне дұрыс қосылғанына көз жеткізіңіз.
6. Гриль функциясы жұмыс істемейді.	Гриль функциясы таңдалмаған.	Дұрыс пісіру функциясын таңдағаныңызға көз жеткізіңіз. Тұмшапешті суытып, қайтадан көріңіз.
7. Бағдарламашының дисплейінде "0.00" жыпылықтайды.	Құрылғы желіден ажыратылған немесе уақытша қуат өшірілген.	Ағымдағы уақытты орнатыңыз.
8. Тұмшапеш шкафта шам жанбайды.	Шам жанып кеткен немесе зақымданған.	Шамды ауыстырыңыз.

ТЕХНИКАЛЫҚ ҚЫЗМЕТ КӨРСЕТУ

АСПАПТЫ ТАЗАЛАУДАН БҰРЫН

- Аспапқа қызмет көрсету бойынша кез келген операцияларды бастаудан бұрын қуатты өшіру ұсынылады.
- Аспапты бу жуу қондырғыларымен тазалауға тыйым салынады.
- Тұмшапештің есігін тазалау үшін қатты, қажақты материалдарды немесе өткір металл қырғыштарды қолдануға тыйым салынады, себебі олар бет үстілерді тырнап немесе зақымдауы немесе шынының сындыруы мүмкін.
- Қышқыл өнімдерді қолдануға тыйым салынады (мысалы, қақтан тазарту үшін), себебі олар эмальданған компоненттерді зақымдауы мүмкін.
- Қыздыру элементтерін сөндіріңіз, тұмшапештің ішкі компоненттерін ұстау немесе тазалаудан бұрын суығанға дейін күтіңіз.
- Гриль торларына ерекше назар аударыңыз.
- Ылғалды ысқышпен немесе жұмсақ шүберекпен тазалаған кезде, егер бет үсті ыстық болса, сақтық шараларын қабылдаңыз: бу түзіліп, күйдіруі мүмкін.

МЕРЗІМДІ ҚЫЗМЕТ КӨРСЕТУ

Тұмшапеш жиектеріндегі резеңке тығыздағыштың жағдайын үнемі тексеріп отыру керек. Ол аспаптың қалыпты жұмыс істеуіне кепілдік береді. Она гарантирует нормальную работу прибора. Егер тығыздағыштың зақымдануы байқалса, жақын жердегі қызмет көрсету орталығына хабарласыңыз.

ТЕХНИКАЛЫҚ ҚЫЗМЕТ КӨРСЕТУ

БЕТ ҮСТІЛЕРДІ ТАЗАЛАУ

АЛЮМИНИЙ БЕТ ҮСТІЛЕР

Мұндай бет үстілерге арналған сұйық қажақты емес тазалағыш құралдарды және жұмсақ шүберекті қолданыңыз. Құралды дымқыл шүберекке жағып, бет үстін сүртіңіз. Тазалағыш құралды сумен жуып және бет үстін құрғатып сүрту қажет. Тазалағыш құралды тікелей алюминий бет үстіне жақпаңыз.
Қажақты тазалағыш құралдар мен ыдыс ысқыштарын пайдалануға болмайды.

Ескертпе: тұмшапешті тазартатын спрейлер алюминий бет үстіне түспейтініне көз жеткізіңіз, себебі бұл бет үстінің қатты зақымдануына әкеледі.

ТОТ БАСПАЙТЫН БОЛАТТАН ЖАСАЛҒАН БӨЛШЕКТЕРІ БАР АЛДЫҢҒЫ ПАНЕЛЬ

Жұмсақ тазалағыш құралдарды (сабын ерітіндісін) және бет үстіне сызат түсірмейтін жұмсақ шүберекті қолданыңыз. Қатты тазалағыш құралдар мен құрамында еріткіштері бар құралдарды пайдаланбаңыз. Егер нұсқаулар қадағаланбаса, алдыңғы панель зақымдануы мүмкін.

БОЯЛҒАН БЕТ ҮСТІЛЕР МЕН ПЛАСТИКАЛЫҚ БӨЛШЕКТЕР

Ауыстырып қосқыштарды, есік тұтқаларын, жапсырмаларды және зауыттық маңдайшаларды тазалау үшін қажақты тазалау құралдары мен керек-жарақтарды, спирт және құрамында спирті бар тазалау құралдарын пайдалануға болмайды. Дақтарды бет үстіне зақым келтірмеу үшін жұмсақ шүберекпен және сумен дереу тазалап тастаңыз. Осындай бет үстілерге күтім жасауға арналған басқа тазалағыш құралдарды пайдалануға рұқсат етіледі, бұл ретте тазалағыш құралдарды өндірушінің нұсқауларын орындаңыз.

ТЕХНИКАЛЫҚ ҚЫЗМЕТ КӨРСЕТУ

ЖҰМЫС КАМЕРАСЫН СТАНДАРТТЫ ТАЗАЛАУ

Сіз жұмыс камерасын классикалық тәсілмен тазалай аласыз (тазалағыш құралдар, тұмшапештерді тазалауға арналған спрей), бірақ оны тазарту қиын ластануларды тазалау үшін ғана жасауды ұсынамыз. Осындай тазалаудан кейін тазалағыш құралдың қалдықтарын жақсылап шайыңыз. Ластану күйіп қалмас үшін жұмыс камерасы мен жабдықты әр тағам әзірлеген сайын тазалаңыз.

Пеш жылы болып тұрған кезде тоңмай жылы сабын ерітіндісімен жеңіл жойылады

Күйіп қалған және қатты ластану үшін тұмшапештің әдетті тазалағыш құралдарын қолданыңыз. Оларды қолданғаннан кейін, тазалағыш заттың қалдықтарын кетіру үшін камераны сумен жақсылап тазалаңыз.

Агрессияшыл тазалағыш құралдарды, мысалы, қатты тазалау құралдарын, қатты ысқыштар мен жуғыш заттарды, тотты кетіргіштерді, дақ кетіргіштерді және қажақты заттарды қолдануға болмайды.

Қаңылтыр табаны, торды және ұқсас жабдықты жуғыш құралмен ыстық сумен жуыңыз.

Жұмыс камерасы, есіктің ішкі жағы және қаңылтыр табалар беті тегіс және төзімді арнайы эмальмен қапталған. Осы арнайы қабат қалыпты бөлме температурасында оңай тазалау мүмкіндігін береді.

ТЕХНИКАЛЫҚ ҚЫЗМЕТ КӨРСЕТУ

АЛМАЛЫ-САЛМАЛЫ БАҒЫТТАҒЫШТАРДЫ ШЕШІП АЛУ ЖӘНЕ ТАЗАЛАУ

Бағыттағыштарды тазалау үшін тек қарапайым жуғыш заттарды ғана қолданыңыз.

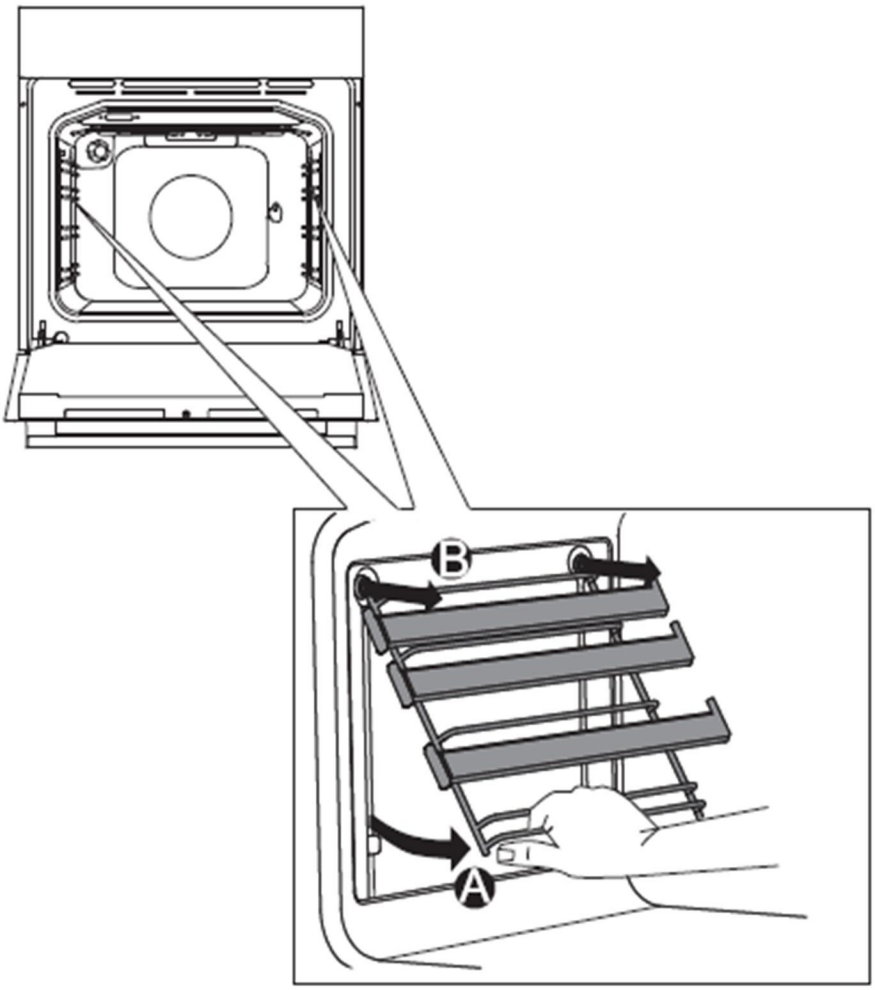

A Бағыттағыштарды қабырғадан итеріп төменнен көтеріңіз.

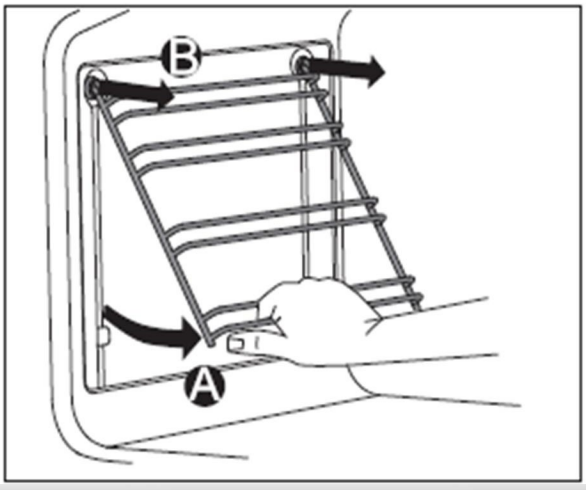

B Бағыттағыштарды ұялардан алыңыз.

MAUNFELD

ТЕХНИКАЛЫҚ ҚЫЗМЕТ КӨРСЕТУ

ТҰМШАПЕШТІҢ ЕСІГІН ШЕШІП АЛУ/ ОРНАТУ

Есікті жеңіл шешіп алуға және тазалауға болады. Ол үшін төмендегі нұсқаулықтарды орындаңыз:

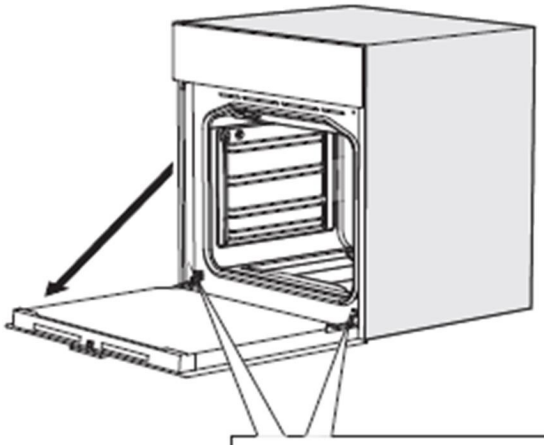

Есікті шешіп алу үшін оны толығымен ашыңыз.

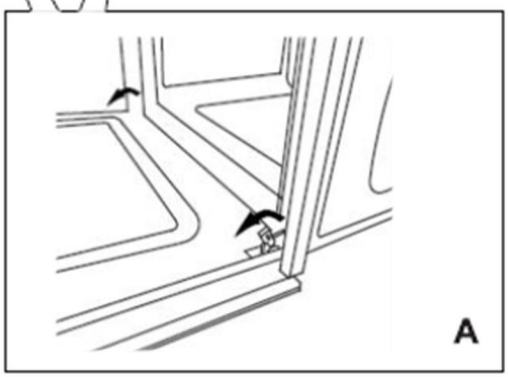

A Суретте көрсетілген екі қанатбелгіні артқа тартыңыз.

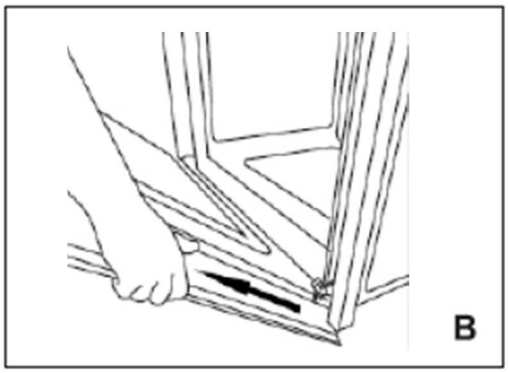

B Есікті екі жағынан екі қолыңызбен алыңыз. Есікті сәл көтеріп, ілмектерді екі позициядан шешіп алыңыз. Есік жақтауының тесіктерінен ілмектерді шешіп алу үшін есікті өзіңізге қарай тартыңыз.

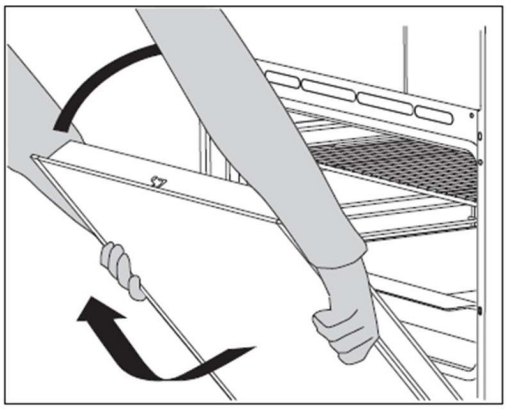

Есікті орнату үшін сипатталған әрекеттерді кері ретпен орындаңыз. есікті бүйірінен екі қолыңызбен төменгі жағынан ұстай отырып, ілмектерді тұмшапештің алдыңғы жақтауының саңылауларына орнатыңыз. Есікті толығымен ашып, екі металл өзегін ілмектерден шешіп алыңыз.
Есікті баяу жабыңыз. Оның бүйір жақтарына қатысты дұрыс және тура орнатылғанына көз жеткізіңіз.

ТЕХНИКАЛЫҚ ҚЫЗМЕТ КӨРСЕТУ

ТҰМШАПЕШ ЕСІГІНІҢ ШЫНЫСЫН ШЕШІП АЛУ/ ОРНАТУ

Егер есіктегі шынының арасы ластанған болса, ішкі шыныны шешіп алып, ластануды тазалауға болады. Ол үшін тұмшапештің есігін шешіп алу керек

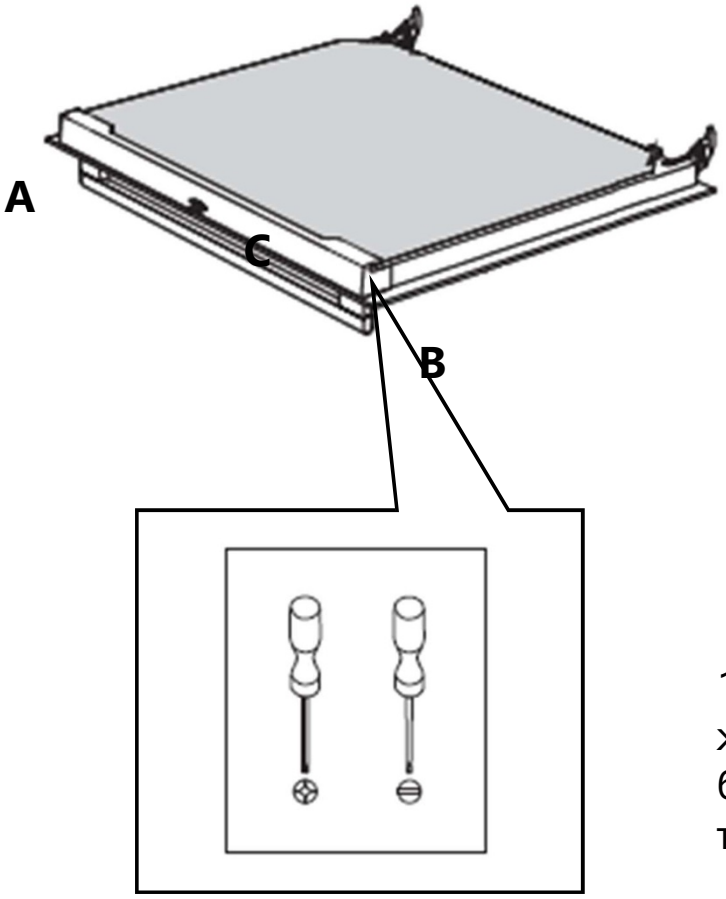

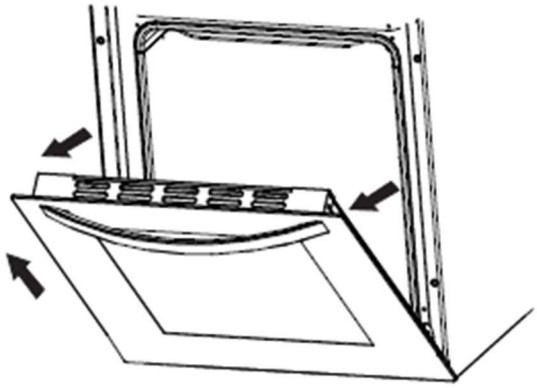

1. Ішкі шыныны шешіп алу үшін **A** және **B** бұрандаларын алдын-ала бұрап алып, **C** ұстап тұратын тақтайшаны шешіп алыңыз.

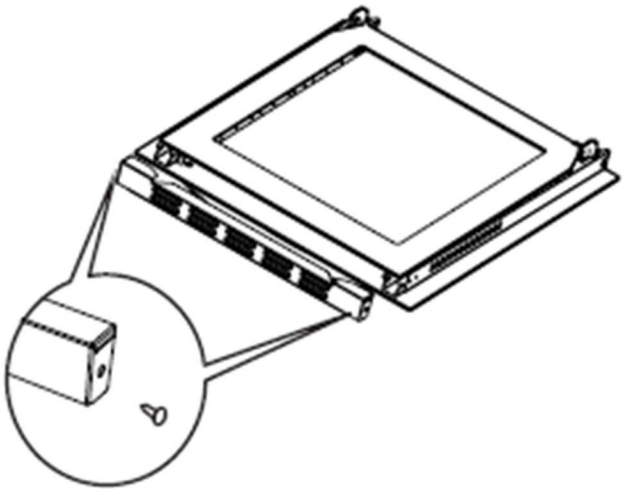

2. Шыныны орнату үшін сипатталған әрекеттерді кері ретпен орындаңыз.

ТЕХНИКАЛЫҚ ҚЫЗМЕТ КӨРСЕТУ

ЖАРЫҚТАНДЫРУ ШАМЫН АУЫСТЫРУ

Электрлі шам шығын материалы болып табылады, оған кепілдік қолданылмайды!
Ауыстырудан бұрын тұмшапештен қаңылтыр табаны, тор мен бағыттағыштарды алып шығыңыз.

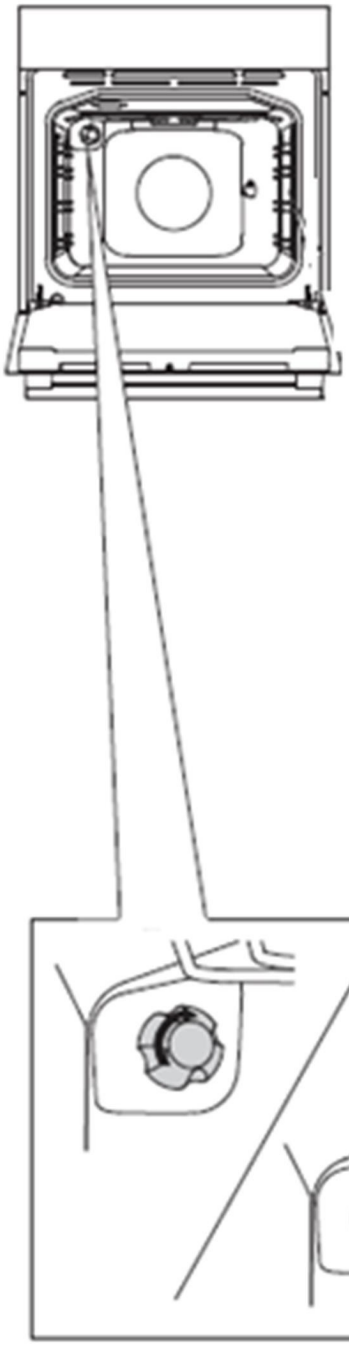

Шам: G9, 220 -240 В, 50 Гц, 25 Вт.
300 °С температураға шыдау керек.

1. Тоқ соғу қаупі бар! Аспапты электр желісінен жыратыңыз. Оның толығымен сөндірілгеніне көз жеткізіңіз.
2. Шамның қорғағыш шыны қақпағын с олға бұрып шешіп алыңыз.
3. Шамды ұқсас к ласты басқа шаммен ауыстырыңыз.
4. Шамды тек қолғаппен немесе таза шүберекпен ауыстырыңыз.
5. Шыны қалпақты қайтадан бұраңыз.
6. Аспапты электр желісіне қосыңыз.

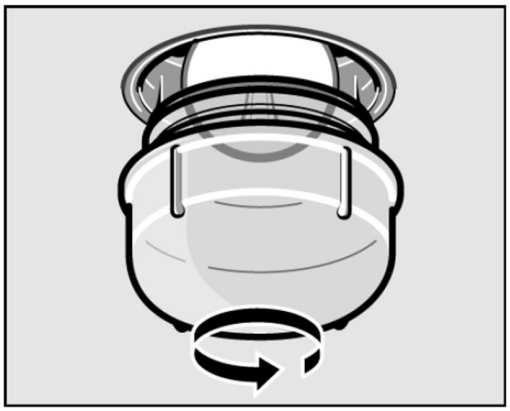

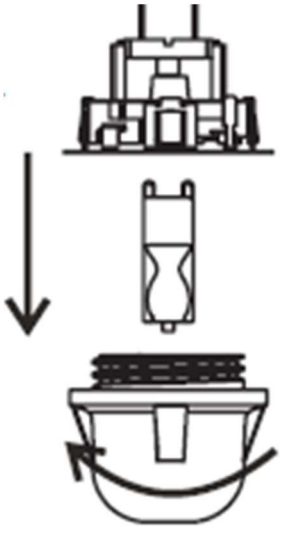

ТЕХНИКАЛЫҚ ҚЫЗМЕТ КӨРСЕТУ

ТАСЫМАЛДАУ ТУРАЛЫ АҚПАРАТ

•Түпнұсқа қаптаманы сақтаңыз.
•Түпнұсқа қаптамада тасымалдаңыз, қаптамадағы тасымалдау бойынша нұсқау белгілерінің талаптарын сақтаңыз.
•Егер түпнұсқа қаптамасы болмаса:
Аспапты сыртқы соққылардан қорғау үшін шаралар қолданыңыз.
Оның үстіне ауыр заттарды қоймаңыз.
•Тасымалдау кезінде аспапты еденге параллель ұстаңыз немесе қойыңыз (жоғарғы бөлігін үстіге қаратып).

КӘДЕГЕ ЖАРАТУ

Қаптама экологиялық таза материалдардан дайындалған, оларды қоршаған ортаға зиян келтірмей қайта өңдеуге, сақтауға арналған арнайы көзделуі және кәдеге жаратуға болады.
Қаптау материалдарының тиісті таңбалауы болады. Бұйымдағы немесе оның қаптамасындағы символ оның тұрмыстық қалдықтар ретінде кәдеге жаратылмайтынын көрсетеді. Бұйымды кейіннен кәдеге жарату үшін тиісті электрондық және электр жабдығын қабылдау пунктіне тапсыру керек.
Бұйымды кәдеге жарату қағидаларын сақтай отырып, вследствие неподобающего обращения болуы мүмкін қоршаған ортаға және адамдардың денсаулығына зиян келтірудің алдын алуға көмектесесіз.
Бұйымды кәдеге жарату туралы толық ақпарат алу үшін жергілікті тиіспеңіз. қалдықтарды шығару және кәдеге жарату бойынша қызметке немесе бұйымды сатып алған дүкенге жүгініңіз.



СЕРВИСТІК ҚЫЗМЕТ КӨРСЕТУ

САТУДАН КЕЙІНГІ ҚЫЗМЕТ КӨРСЕТУ

Сізден келесі шараларды қадағалауыңызды сұраймыз:

1. Тауарды сатып алу кезінде сатушыдан кепілдік белгісіне өз белгісін қоюды талап етіңіз.
2. Бұйымыңызды пайдалану нұсқаулықтарына сәйкес пайдаланыңыз.
3. Егер бұйым бойынша сұрақтарыңыз туындаса, кепілдік талонында көрсетілген мекен-жайлар бойынша қызмет көрсету пункттеріне жүгіне аласыз.
4. Сервистік жұмыстар аяқталғаннан кейін сервистік маманнан кепілдік талонына белгі қоюды талап етуді ұмытпаңыз.
5. Бұйымның қызмет ету мерзімі 10 жыл (аспаптың жұмыс істеуі үшін қажетті қосалқы бөлшектерді сақтау мерзімі).
6. Кепілдік мерзімі пайдалану жөніндегі нұсқаулықпен бірге салынған кепілдік талонында көрсетілген.

MAUNFELD барлық электрлі техникалық өнімге Кеден одағының Техникалық регламенті қолданылады:

КО ТР 004/2011 "Төмен вольтты жабдықтардың қауіпсіздігі туралы";
КО ТР 020/2011 "Техникалық құралдардың электромагниттік үйлесімділігі".
ЕАЭО ТР 037/2016 – "Электротехника және радиоэлектроника бұйымдарында қауіпті заттарды қолдануды шектеу туралы".

ӨНДІРУШІДЕН АҚПАРАТ

Әрбір MAUNFELD тұмшапешінің бірегей сериялық нөмірі бар. Сериялық нөмірі тұмшапеш есігінің артында орналасқан затбелгіде көрсетілген. Бұйымның өндірілген күні бұйымның сериялық нөмірінде көрсетілген.	Сериялық нөмірі әріптер мен сандардан тұрады: Мысал: 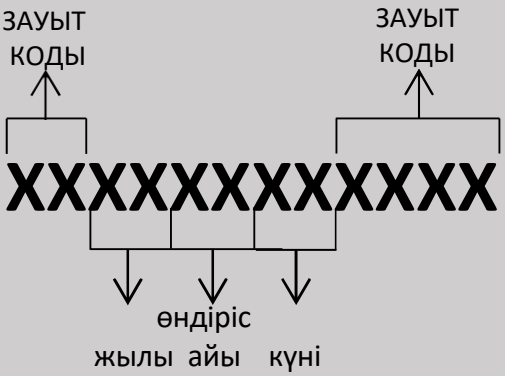

Сауда белгісі	**MAUNFELD**
Өнім түрі.	Тұмшапеш шкафы
Үлгісі	EOEM516B; EOEM516S; EOEM516W; EOEM516X
Дайындаушы уәкілеттік берген тұлға. Ресей Федерациясы аумағындағы импорттаушы	"МАУНФЕЛД РУС" ЖШҚ 123182, Мәскеу қ., Щукинская к-сі, 2 үй, 1 қабат, 170 үй-жай., 1 каб. www.maunfeld.ru www.maunfeld.ru info@maunfeld.ru Тел.+ 7 (495) 380 - 19 - 82
Беларусь Республикасының аумағындағы импорттаушы.	"МАУНФЕЛЬД БАЙ" ЖШҚ 220015, БР, Минск, Я. Мавр к-сі, 47 үй, 40 үй-жай www.maunfeld.by info@maunfeld.by Тел. +375 17 317-35-35

Техникалық қызмет көрсету, аксессуарларды сатып алудың барлық мәселелері бойынша, сондай-ақ MAUNFELD техникасына өңірлік сервистік қызмет көрсету мәселелері бойынша жақын арадағы авторизацияланған сервистік қызметке хабарласуыңызды сұраймыз.
Біздің мамандар сізге қысқа мерзімде көмектеседі. Қызмет көрсету орталықтарының тізімін сайттан қараңыз:

www.maunfeld.ru

Өндіруші сатып алушыға алдын ала ескертусіз бұйымның конструкциясына, толымдалуына және пайдалану жөніндегі нұсқаулыққа өзгерістер енгізу құқығын өзіне қалдырады.