MAUNFELD

ПАЙДАЛАНУ ЖӨНІНДЕГІ НҰСҚАУЛЫҚ
МИКРОТОЛҚЫН ФУНКЦИЯСЫ БАР КІРІКТІРІЛЕТІН ЖИНАҚЫ
ТҰМШАПЕШ

Модельдер: MCMO.44.9GB, MCMO.44.9GW, MCMO.44.9S, MCMO.44.XXX, MCMO.44.XX

4824418

DESIGNED IN BRITAIN

МИКРОТОЛҚЫН ФУНКЦИЯСЫ БАР КІРІКТІРІЛЕТІН ТҰМШАПЕШТІ ҚҰРАСТЫРУ, ОРНАТУ ЖӘНЕ ПАЙДАЛАНУ НҰСҚАУЛЫҒЫ

44 литр

Тұмшапештің функцияларының саны, техникалық сипаттамалары мен жабдықтары оның моделіне байланысты.

Құрметті сатып алушы!

Сатып алған аспапыңыз құтты болсын! Біз сіздің таңдауыңыз үшін үлкен ризашылығымызды білдіреміз және пайдалану ережелерін сақтай отырсаңыз, сатып алған өнімнің жоғары сапасына, мінсіз жұмысына кепілдік береміз. Түсініспеушілікке жол бермеу үшін өнімді қолданар алдында осы нұсқаулықты мұқият оқып шығуыңызды өтінеміз.

Өнім иесіне арналған кепілдік шарттары мен ақпараты

т.м. компаниясының барлық өнімдері «MAUNFELD» Ресей Федерациясы мен Кеден одағы елдеріндегі жұмыс жағдайларын ескере отырып шығарылады, Кеден одағының Техникалық регламенттерінің стандарттарына сәйкестігі бойынша тиісті сертификаттаудан өтті, атап айтқанда, ол КО ТР 004/2011 «Төмен вольты жабдықтың қауіпсіздігі туралы» және КО ТР 020/2011 «Электромагниттік үйлесімділік техникалық құралдары» талаптарына сәйкес келеді.

Түсініспеушіліктерді болдырмау үшін сізден осы нұсқаулықты, кепілдік шарттарын мұқият оқып шығуды және сатып алу кезінде кепілдік талонын толтырудың дұрыстығын тексеруді өтінеміз.

Өндіруші тауарды тұтынушыға берген күннен бастап 12 ай ішінде кепілдік міндеттемелерін белгілейді және қамтамасыз етеді.

Күнделікті өмірде пайдалануға арналған тұрмыстық техниканың қызмет ету мерзімі белгіленген. Бұл мерзім — өнім шығарылған күннен бастап 10 жыл. Өнімнің жоғары сапасы, сенімділігі мен қауіпсіздігін ескере отырып, нақты қызмет мерзімі ресми мерзімнен едәуір асып түсуі мүмкін.

Өндіруші өз қалауы бойынша және қосымша ескертусіз модельдің конфигурациясын, сыртқы түрін, шығарылған елін және техникалық сипаттамаларын өзгерте алады.

Қауіпсіз пайдалану ережелері мен шарттары

МИКРОТОЛҚЫН ҚУАТЫНЫҢ ЫҚТИМАЛ АРТЫҚ ӘСЕРІНЕ ЖОЛ БЕРМЕУ

- (a) Аспапты есігі ашық күйде пайдаланбаңыз, бұл микротолқынның қуаты зиян әкелуі мүмкін. Қорғаныс элементтерін бұзбау немесе алып тастауға тырысу маңызды болады.
- (b) Пештің беті мен оның есігі арасына бөгде заттарды салмаңыз, тығыздағышты тез арада шаңнан, конденсаттан және кірден тазалаңыз.
- (c) **ЕСКЕРТУ:** Есіктің немесе есік тығыздағыштың зақымданған жағдайда, пешті уәкілетті қызмет көрсету орталығында жөндеу қажет — құрылғыны есігі немесе тығыздағыштың зақымдалған күйде пайдаланбаңыз.

ҚОСЫМША:

- Аспаптың қызмет ету мерзімін және қауіпсіз жұмысын ұзарту үшін оның жұмыс беттерін үнемі тазалап, оны таза ұстау қажет.
- Аспапты электр желісінен ажыратқанда, оны ешқашан сымнан тартпаңыз; ашасын ұстап, оны розеткадан суырып алыңыз.

МАҢЫЗДЫ АҚПАРАТ

Өрттен, электр тоғымен зақымданудан немесе құрылғыдан шығатын микротолқынды қуаттың алдын алу үшін келесі негізгі сақтық шараларын орындаңыз:

Назар аударыңыз! Сұйық дайындалған тамақты немесе тағамды герметикалық ыдыста немесе қаптамаларда қайта қыздырмаңыз, себебі олар кенеттен қайнап немесе жарылып кетуі мүмкін. Сақ болыңыз және пісіру алдында әрдайым жартылай дайындаған тағамдардың полиэтилен пленкасын тесіңіз. Асты әзірлегеннен кейін оны бір минуттай суытыңыз.

Назар аударыңыз! Техникалық қызмет көрсетуді, оның ішінде микротолқынды қорғаныс қақпағымен жұмысты тек уәкілетті қызмет көрсету орталықтары немесе уәкілетті қызмет көрсету мамандар жүзеге асыра алады.

– Балаларға аспапты ересектердің қадағалауынсыз немесе аспапты дұрыс пайдалану бойынша тиісті дайындықсыз жұмыс істеуге жол бермеңіз, сонда бала пешті қауіпсіз қолдана алады және орынсыз пайдалану қаупін түсінеді.

– Ескерту: аспапты аралас режимде қолданған кезде (гриль бар модельдер үшін) балалар пешті тек ересек адамның бақылауымен қолдана алады. Бұл жоғары температура кезінде жарақат алу қаупіне байланысты болады.

– Микротолқынды пештерге жарамды тек арнайы ыдыстарды пайдаланыңыз.

– Аспапты жиі тазалаңыз және тамақтың әрбір қалдықтарын алып тастаңыз.

– Нұсқаулықты оқымай аспапты пайдаланбаңыз, «МИКРОТОЛҚЫН ҚУАТЫНЫҢ ЫҚТИМАЛ АРТЫҚ ӘСЕРІНЕ ЖОЛ БЕРМЕУ» тармағына ерекше назар аударыңыз.

– Ықтимал өрт қаупін болдырмау үшін пластмассадан, пенопластан немесе қағаздан жасалған ыдыстарда тағамды жылыту кезінде

қыздыру процесін қадағалаңыз. Консервіленген тағамды микротолқынды пеште қыздырмаңыз!

Егер Сіз түтін немесе жалынның жарқылын көрсеңіз, аспапты розеткадан ажыратыңыз және жалынды ұстау үшін есікті ашпаңыз. Тағамды қыздырмаңыз.

– Пісіру бөлігін бөтен заттарды немесе тағамдарды сақтау үшін пайдаланбаңыз.

– Пісіру алдында кез келген металл орамдарды (мысалы, қыстырғыштар немесе сымдар), ыдыстарды немесе контейнерлерді алыңыз. Пешті тек берілген нұсқауларға сәйкес орнатыңыз және қолданыңыз. Пісірілген жұмыртқаларды пісіру немесе қыздыру алдында міндетті түрде жұмыртқаның қабығын тесу керек, әйтпесе жұмыртқалар пісіргеннен кейін де жарылып кетуі мүмкін. Сондай-ақ, пашот-жұмыртқасын, жұмыртқаның сарыуызын дайындаған кезде сақ болыңыз. Пісіру алдында қатты қабығы немесе қабығы бар картоп, алма, тауық бауыры және т. б. тағамдарды тесіңіз.

– Бұл аспап тек үйде пайдалануға арналған және төмендегі жағдайларда коммерциялық немесе өндірістік мақсатта пайдалануға арналмаған:

дүкендердегі, кеңселердегі қызметкерлерге арналған ас-үй және басқа да қызметтік үй-жайлар;

саяжайларда, коттеджде, клиенттердің қолдануына арналған қонақ үй нөмірлерінде, мотельдерде немесе басқа да сол сияқты тұруға арналған үй-жайларда

пайдалану үшін;

жартылай қонақ-үйлерде.

– Зақымдалған қуат сымы немесе зақымдалған ашасы бар аспапты пайдаланбаңыз. Өз еркіңізбен аспапты жөндеуге тырыспаңыз. Дұрыс емес құрастыру аспапты кейіннен пайдалану кезінде электр тоғының соғуына әкелуі мүмкін.

Аспапты бөлмеден тыс жерде сақтамаңыз және қолданбаңыз.

– Электр тоғының соғуына жол бермеу үшін аспапты, ашаны немесе қуат сымын суға немесе басқа сұйықтықтарға батырмаңыз. Аспапқа суға немесе басқа сұйықтыққа түсе алмайтын жерге қойыңыз. Суға түсіп кеткен аспапты пайдаланбаңыз — қызмет көрсету орталығына хабарласыңыз.

Пісіру кезінде жұмыс беттерінің температурасы айтарлықтай жоғары болуы мүмкін. Сымды қыздырылған беттерден аулақ ұстаңыз және желдету саңылауларын немесе беттерін бөгде заттармен жабыңыз. Сақ болыңыз, егер Сіз гриль жасау кезінде оған су төгіп тастасаңыз, шыны терезесі жарылуы мүмкін.

Аспаптың сымын ешкім байқаусызда ұрып немесе зақымдай алмайтындай етіп орналастырыңыз немесе құрылғыны құлатып алмаңыз.

– Аспапты күту ережелерін сақтамау немесе оны лас күйінде пайдалану аспаптың қызмет ету мерзімін қысқартады және апатқа әкелуі мүмкін. Күйіп қалмау үшін, қолданар алдында алдын ала қыздырылған нәресте шөлмектерінің немесе балалар тағамына арналған контейнерлердің температурасын тексеріп алыңыз, қажет болса араластырыңыз немесе шайқаңыз.

Сусындарды немесе сұйықтықтарды жылыту олардың бетіндегі көпіршіктердің кәдімгі көрінетін белгілерінсіз қайнатуға әкелуі мүмкін. Қыздырылған тағамды дайындағанда және тұтынғанда сақ болыңыз.

– 8 жасқа толмаған балалар, физикалық, сенсорлық немесе ақыл-ой қабілеті шектеулі және тәжірибесі немесе білімі жеткіліксіз тұлғалар, егер олар қауіпсіздігі үшін жауап беретін тұлғаның қарауында болған немесе электр құрылғысын қауіпсіз қолдануға мүмкіндік беретін және пайдалануға қатысты қауіп-қатер туралы түсінік беретін тиісті нұсқауларды алған жағдайларды қоспағанда, бұл аспапты пайдалана алмайды.

– Балалар аспаппен ойнамайтынына көз жеткізіңіз.

– Бұл аспап сыртқы таймерден немесе қашықтықтан басқарудың жеке жүйесінен жұмыс істеуге арналмаған.

ЕСКЕРТУ: Жарақаттанбау үшін шамды ауыстырар алдында аспапты розеткадан ажыратыңыз.

– Ешқандай жағдайда микротолқынды пешті есігі ашық күйде пайдалануға, блоктау түйіспелерін (есік ысырмаларын) зақымдауға немесе бұғаттау контактілерінің саңылауларына ештеңе салмауға тырысыңыз.

– Бумен тазартқышты пайдаланбаңыз, өйткені, бұл аспаптың жабыны мен ішкі бөліктерін зақымдануына әкелуі мүмкін.

– Жууға арналған абразивті жуғыш заттарды (мысалы, тазалағыш ұнтақтар және т. б.) және абразивті ысқыштарды, сондай-ақ қышқылдарды (әк пен басқа шаң қонуларды кетіру үшін қолданылатын) пайдаланбаңыз, өйткені мұндай өнімдер шыны мен аспап бөлшектерінің зақымдануына әкелуі мүмкін. Аспапта пісіру үшін ешқашан коррозияның себепшісі болатын немесе химиялық белсенді заттарды қолданбаңыз.

ЕСКЕРТУ: аспап және оның ішкі бөліктері жұмыс кезінде қызады. Жарақаттанудан сақ болыңыз — бетіңізді және қолыңызды күйіп қалудан сақтаңыз, қолғап қолданыңыз. Есікті ашқан кезде ыстық ауадан немесе будан күйіп кетпеу үшін қолыңыздың ұзындығында қашықта тұрыңыз.

– Тек ұсынылған температура датчиктерін (температура сенсоры мүмкіндігі бар пештерге арналған) қолданыңыз.

ҚАУІПСІЗ ПАЙДАЛАНУҒА ҰСЫНЫСТАР

САҚ БОЛЫҢЫЗ!

Электр тоғының соғу қаупі!

Аспаптың кейбір ішкі бөліктеріне қол тигізу ауыр жарақатқа немесе өлімге әкелуі мүмкін. Аспапты бөлшектемеңіз!

ЕСКЕРТУ!

Электр тоғының соғу қаупі!

Дұрыс емес жерге тұйықтау электр тоғының соғуына әкелуі мүмкін. Аспапты дұрыс орнатылып, аспапты жерге тұйықталғанша, аспаптың ашасын розеткаға қоспаңыз.

ТЕХНИКАЛЫҚ ҚЫЗМЕТ КӨРСЕТУ ЖӘНЕ КҮТУ

Тексеріңіз — құрылғыны тазаламас бұрын ашаны розеткадан ажырату қажет.

1. Пештің ішін сәл дымқыл жұмсақ шүберекпен сүртіңіз.

2. Берілген керек-жарақтарды жұмсақ, дымқыл шүберекпен және бейтарап жуғыш затпен сүртіңіз.

3. Есік, герметикалық тығыздағыш, есіктің жақтауы таза болуы керек — оларды үнемі жұмсақ, дымқыл шүберекпен сүртіңіз.

4. Тазарту үшін қатты абразивті тазартқыштарды немесе металл қырғыштарды пайдаланбаңыз, мұндай өнімдер бетті тырнап, әйнектің зақымдануына әкелуі мүмкін.

5. Тұмшапештің қабырғаларын тазалауды жеңілдететін кеңес: Лимонның жартысын микротолқынды пешке салыңыз, оған 300 су құйыңыз және 10 минут ішінде 100 % микротолқынды қуатпен аспапты қосыңыз. Содан кейін пешті жұмсақ құрғақ шүберекпен сүртіңіз.

ЭЛЕКТР ЖЕЛІСІНЕ ҚОСУ, АША МЕН РОЗЕТКА

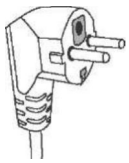

Бұл аспап жерге тұйықталуы керек: қысқа тұйықталу кезінде жерлендіру электр тоғының соғу қаупін азайтады, өйткені жерге қосу электр тоғының қауіпсіз ағуын қамтамасыз етеді. Аспап жерге қосылатын ашамен жабдықталған. Ашаны дұрыс орнатылған және жерге тұйықталған розеткаға қосу қажет. Аспапты жерге тұйықталуын қамтамасыз ету үшін білікті электршіден немесе жөндеушіден кеңес алыңыз. Егер Сізге ұзартқыш сымды пайдалану қажет болса, тек жерге қосылған 3 сымды ұзартқыш сымды қолданыңыз. Төтенше жағдайда аспапты электр желісінен оңай ажыратуға мүмкіндік беретін электр розеткасына оңай қол жетімді болуы қажет. Әйтпесе, электр жүйесіндегі арнайы қосқышты пайдаланып, қуат көзін өшіру мүмкіндігі болуы керек.

Электр желісіне қосу кезінде:

1) Сымның көрсетілген қуаты аспаптың электр қуатынан кем болмауы керек. Техникалық деректерде көрсетілген электр желісінің кернеуі, ток түрі мен жиілігі электр желісінің сипаттамаларына сәйкес келуі керек.

2) Егер Сізге ұзартқыш сымды пайдалану қажет болса, тек жерге қосылған 3 сымды ұзартқыш сымды қолданыңыз.

3) Электр сымын ас-үйдің пайдаланылған беттерінен өтпейтін, балалар зақымдай алмайтын немесе ойын кезінде жұлып алмайтындай етіп орналастыру қажет, оны кездейсоқ басып қалмайтындай орналастыру қажет.

ЫДЫС

Назар аударыңыз: жеке жарақаттануды болдырмау үшін, микротолқынды қорғаныс сорғышына қатысты техникалық қызмет көрсетуді, оның ішінде микротолқынды қорғаныс қақпағымен жұмысты тек уәкілетті қызмет көрсету орталықтары немесе уәкілетті қызмет көрсету мамандар жүзеге асыра алады.

Микротолқындар режимінде қолдануға жарамды ыдыстарды ғана қолданыңыз. Микротолқынды пештің жұмысындағы ұшқындар, әдетте, металл ыдыстарды қолданудан туындайды. Үздіксіз ұшқындау аспапты зақымдауы мүмкін. Бағдарламаны тоқтатып, ыдыс-аяқты тексеріңіз. Шыны ыдыстардың, шыны керамиканың және ыстыққа төзімді әйнектердің көпшілігі микротолқынды пеште қолдануға өте қолайлы.

«Ыдыс-аяққа және микротолқынды пеште пісіруге жарамды материалдарға арналған ұсыныстар» нұсқаулығын қараңыз.

ЫДЫС-АЯҚТЫ ТЕКСЕРУ:

1. Микротолқынды пеште қолданылатын қауіпсіз ыдысқа, сонымен қатар тексерілетін ыдыспен бірге 1 стакан салқын су құйыңыз (250 мл).

2. Максималды қуатпен 1 минут ішінде пісіріңіз.

3. Ыдыс-аяқтарды мұқият сезіп қараңыз. Егер сыналатын ыдыс жылы болса, оны микротолқынды пеште қолдануға болмайды.

Ыдысты сынау кезінде пісіру 1 минуттан асырмаңыз!

МИКРОТОЛҚЫНДЫ РЕЖИМДЕ ПЕШТЕ ҚОЛДАНУҒА ЖАРАМДЫ ЫДЫС-АЯҚҚА ҰСЫНЫМДАР

Рұқсат етілген материалдар:

Ыдыс	Ұсыныстар
Алюминий фольгасы	Тек орау үшін. Еттің немесе құстың жіңішке кесектерін қызып кетудің немесе қызып кетудің алдын алу үшін кішкене бөліктерде және жұқа қабатта жағуға болады. Егер фольга пештің қабырғаларына тым жақын болса, электр доғасы пайда болуы мүмкін. Фольга пештің қабырғасынан кемінде 2,5 см қашықтықта болуы қажет.
Қуыруға арналған ыдыс-аяқ	Экрандағы нұсқаулықтарды орындаңыз. Қуыруға арналған табаның төменгі жағы айналмалы бетінен кемінде 5 мм қашықтықта болуы керек. Дұрыс қолданбау бұрылмалы табақтың зақымдануына әкелуі мүмкін.
Ас-үй ыдыс-аяғы	Тек микротолқынды пештерде қолдануға жарамды ыдыс-аяқ. Экрандағы нұсқаулықтарды орындаңыз. Шеттері жарылған немесе шеттері қиылған ыдысты қолданбаңыз.
Шыны ыдыстар: құмыралар, стақандар және т. б.	Қақпақты әрқашанда алып тастаңыз. Сусындарды немесе тағамды тек жылы болғанша жылытыңыз. Көптеген шыны стақандар, құмыралар және басқалары ыстыққа төзімді емес және жарылуы мүмкін.
Шыны ыдыс-аяқ	Тек пешке арналған ыстыққа төзімді шыны ыдыс. Оған металл кірістірулер, өрнектер немесе жиектер жоқ екеніне көз жеткізіңіз. Шеттері жарылған немесе шеттері қиылған ыдысты қолданбаңыз.
Пеште пісіруге арналған шағын қапшықтар	Экрандағы нұсқаулықтарды орындаңыз. Металл бөлшектерді жаппаңыз немесе бекітпеңіз. Будың шығуы үшін саңылау тесіктер жасаңыз.
Қағаздан жасалған табақтар мен кеселер	Тек қысқа мерзімді жылыту үшін пайдаланыңыз. Аспап жұмыс істеп жатқанда оны қараусыз қалдырмаңыз.
Қағаздан жасалған майлықтар	Май сіңіру мен тамақты жауып, тек қысқа уақытқа жылыту үшін қолданыңыз. Аспап жұмыс істеп жатқанда оны қараусыз қалдырмаңыз.
Пергамент қағазы	Шашыруды болдырмау үшін немесе тағамды буға пісіру үшін орауыш ретінде қолданыңыз.
Пластиктен жасалған өнімдер	Пластик ыдыс-аяқ «микротолқынды пеште қолдануға қауіпсіз» немесе соған ұқсас жазу болуы қажет. *Сақ болыңыз: пластмасса ыдыстың кейбір түрлері жұмсарады, себебі олардың ішіндегі тағам қызады.* Желдету үшін «қайнаған пакеттерді» және герметикалық жабылған полиэтилен пакеттерде тесу немесе кесу қажет.
Тамақ үлдірі	Тек микротолқынды пештерде қолдануға жарамды. Тағамның ішіндегі ылғалды ұстап тұру үшін тағамды пісіру кезінде оны жабу үшін ғана қолданыңыз. Пісіретін немесе қыздыратын тағамға тамақ үлдірі тиіп кетуіне жол бермеңіз.
Температура датчиктері — тамаққа арналған термометрлер	Микротолқынды пештерге (ет пен тоқаш пісіруге арналған термометрлер) ғана арналған.
Балауыз қағаз	Шашыраудың алдын алу үшін және Сіз дайындаған тағамның ішіндегі ылғалды ұстап тұру үшін орам ретінде пайдаланыңыз.

Тыйым салынған материалдар:

Материал	Микротолқынды пеште қолдануға тыйым салынады
Алюминий ыдыс-аяқ: контейнерлер, табалар, науалар және т. б.	
Металл кірістірілген немесе тұтқалары бар тағамдық картон	
Металлдан жасалған бұйымдар немесе металданған ою-өрнектері немесе әрлеуі бар кез келген ыдыстар, оның ішінде алтын немесе күміс жалатылған ыдыстар, сондай-ақ металданған бояумен сырлау элементтері	Металл тағамды микротолқынды қуаттан қорғайды және пісіру процесіне кедергі келтіреді. Сондай-ақ, металл элементтері электр доғасына немесе өрттің пайда болуына мүмкін. Азық-түлікті ұсынылған микротолқынды пешке қауіпсіз ыдыстарға салыңыз.
Металл бекітпелер, бекітпе элементтері	
Микротолқынды пешке арналмаған қағаз пакеттер	Өрттің шығуына себеп болуы мүмкін.
Пенопласт	Пенопласт жоғары температура кезінде еріп, сұйықтыққа немесе тағамға ене алады.
Ағаш	Ағаш ыдыстар микротолқынды пеште қолданылған жағдайда кебуі немесе жарылуы мүмкін.

ОРНАТУ

- Бұл аспап тек ас үйде қолдануға ғана арналған.
- Бұл аспап үстел үстінде немесе шкафта пайдалануға арналмаған.
- Аспапты салуға арналған шкафта артқы қабырға болмауы қажет.
- Қабырға мен аспаптың негізі немесе артқы жағы арасында кемінде 45 мм қашықтық сақталуы қажет.
- Шұңқыр шкафтың 250 $см^2$ алдыңғы желдеткіш саңылауы болуы қажет.
- Желдеткіш саңылаулары жабық болмауы керек
- Орнату осы нұсқаулыққа сәйкес жүзеге асырылған кезде аспаптың қауіпсіз жұмысына кепілдік беріледі.
- Орнатушы дұрыс орнатылмаған кездегі ақауларға жауап береді.
- Кірістіруге арналған шкаф ыстыққа төзімді болуы керек — 90 °С-қа төзімді болуы қажет.

ЕНДІРУ СЫЗБАЛАРЫ

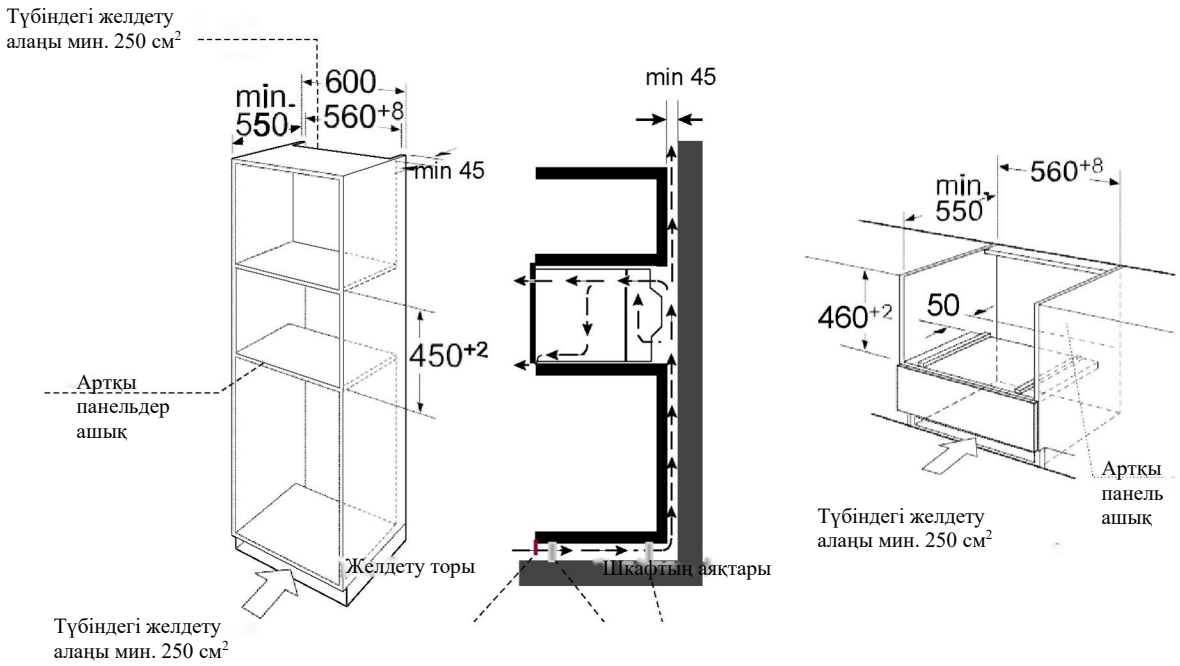

Шкафтың артқы жағындағы, алдыңғы, ойықтағы желдету саңылаулары кем дегенде 250 см^2 болуы керек.

Ескерту: ықшам пештің үстінде бос орын болуы керек.

Кеңестер:

1. Құрылғының айналасында жеткілікті орын қалдырыңыз (орнату сызбасын қараңыз).
2. Аспапты есіктің тұтқасынан ұстамаңыз немесе жылжытпаңз, өйткені ол құрылғының салмағын көтере алмайды.
3. Аспапты кірістірілген бөлімнің ішіне мұқият орналастырыңыз, оның тура ортасына орналасқандығын тексеріңіз
4. Аспаптың есігін ашып, берілген бұрандалармен аспапты бекітіңіз (суретті қараңыз) жалғаушы кабельді майыстырмаңыз.
5. Кіріктірілген тауашасы мен пештің арасындағы желдетуге қажет орындарды жаппаңыз.
6. Аспаптың жанында өртенуі мүмкін тұтанғыш немесе жанғыш материалдар, мысалы, перделер, май, шүберек және т. б. болмауы қажет. Тұмшапештің айналасындағы жиһаз жоғары температураға төзімді болуы керек.
7. Тұмшапешті тоңазытқыштардың немесе мұздатқыштардың жанына қоймаған жөн.
8. Аспапты ортаға қойып, шкафқа салыңыз.
9. Ықшам пешті бұрандалармен бекітіңіз.
10. Кабельді майыстырмаңыз.
11. Жұмыс беті мен аспап арасындағы қашықтық бөлімдермен жабылмауы керек.

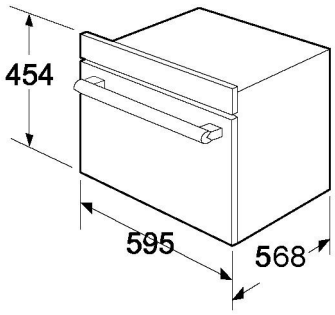

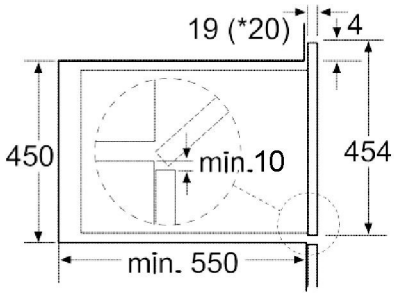

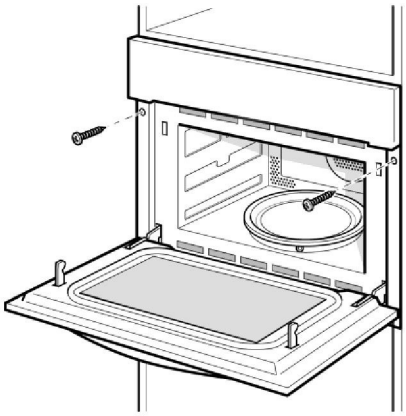

* Металл жолақтар үшін 20 мм

*** металл фассиялары үшін 20 мм**

БАСҚАРУ ПАНЕЛІ

MAUNFELD ықшам пештері сенсорлық басқарумен жаңа буын тұмшапештеріне жатады. Олар температураны және басқа параметрлерді оңтайлы күйге келтіру және дәл бақылау үшін ең заманауи электронды жабдықтар пайдаланады, бұл пісірудің жақсы нәтижелеріне қол жеткізуге мүмкіндік береді.



Дисплейдегі сенсорлық түймелер

Таңба	Функциясы
	АЖЖ
	қыздыру
	Комби
	Реттеу
	Ауыстыру
	Сағат
	Түртіп ұстап тұрыңыз: Балалардан сақтайтын бұғаттау Тез басу: Тоқтату Екі рет басу: Болдырмау
	Старт
A	Автомәзір (бағдарламалар)
	Еріту жылдам басыңыз: Жылдам қыздыру

Функцияларды тағайындау

Функциясы	Тағам
3D Ыссы ауа	Бисквиттер, жеміс пісірмелер, ірімшік, пицца және т. б. тұпқоймадағы 50 °C температурасымен 1–2 сағаттың ішінде.
–	–
Желдеткіші бар гриль	Қазанда пісірілген қуырдақ, қытырлақ тауық еті
Пицца	Мұздатылған тағамдар. Төменгі жақтан қуырылатын тағамдар
Гриль	Орташа қуырылған ет
Микротолқын режимі + ыссы ауа	Қуырылған ет Бұл функцияны тамақты тез қуыру үшін пайдаланыңыз.
	Тауықтың қытырлақ қыртысы, гриль Етті тез қуыру
Микротолқынды пеш + желдеткіші бар гриль	
	Пицца
Микротолқын режимі + Пицца	

Функциясы	Тағам
АЖЖ + Гриль	Дереу дайындау
Еріту	2 бағдарлама
Авто мәзірі	Әзірлеудің 13 бағдарламасы
Микротолқын режимі	Еріту, алдын ала қыздыру, тамақ дайындау

Реттеу параметрлері	
Параметр	Функциясы
Авто мәзірі	13 автоматты бағдарламалар: P 01-ден P 13-ке дейін.
Температура	Тамақ дайындаудың температурасын таңдау (°C). 50, 100 ,105, 110…230 100, 105, 110…230 100, 105, 110…230 50, 100 ,105, 110…230 100, 105, 110…230 100, 105, 110…230
Салмағы	Тағамның салмағын таңдаңыз
Уақыты	Әзірлеу уақытын орнатыңыз
АЖЖ	Номиналды шығатын қуаты (қысқа толқындар) 100 W, 300 W, 450 W, 700 W және 900 W

Есіктің салқындауы үшін ықшам пеш салқындатқыш желдеткішпен жабдықталған

Назар аударыңыз!

Желдеткіш саңылауларды жаппаңыз, әйтпесе құрылғы қызып кетеді.

Ескерту

- **Құрылғы микротолқынды жұмыс кезінде суық болып қалады.**
- **Бу аспаптың есігінде, терезесінде, қабырғаларында, табанында пайда болуы мүмкін. Оны жұмсақ шүберекпен сүртіңіз.**

ҚОЛДАНЫЛАТЫН БӨЛШЕКТЕРДІҢ СИПАТТАМАСЫ

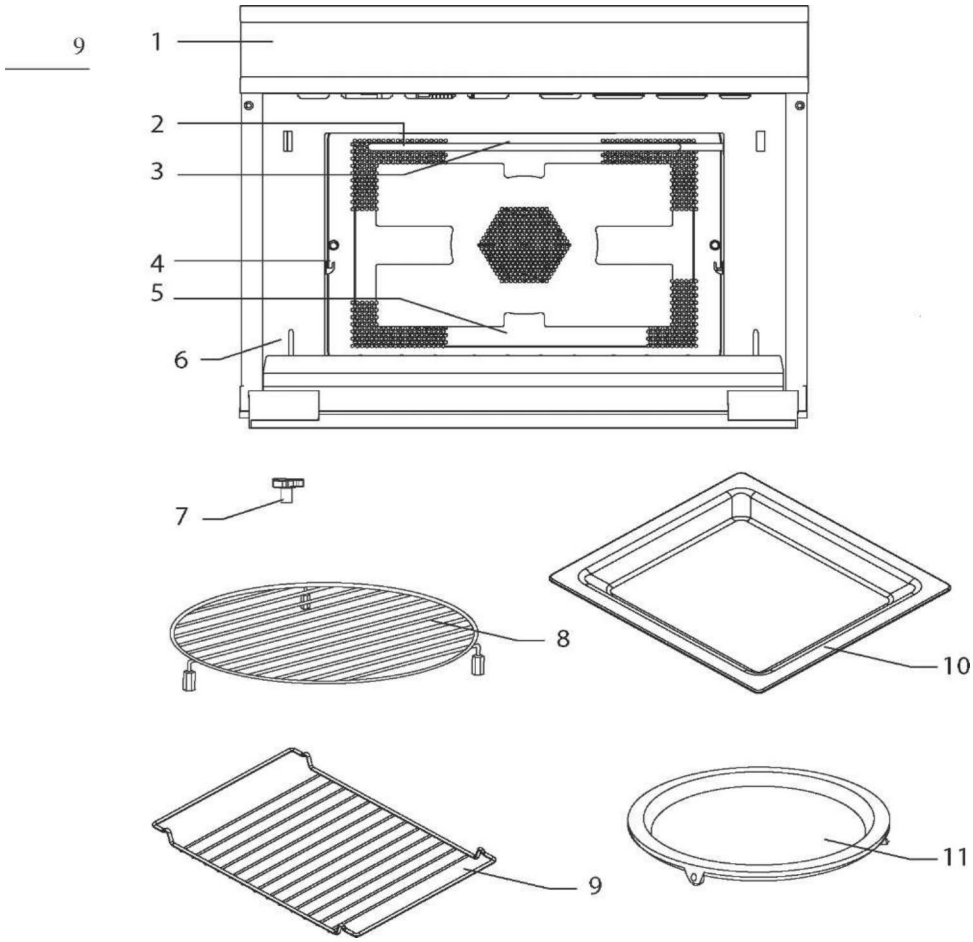

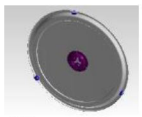
12

1. Басқару панелі
2. Гриль
3. Жарықтандыру
4. Пештің пісіру деңгейі
5. Шыны есік
6. Есіктің бекітпесі (контактілерді құлыптау)
7. Айналмалы тығыздағыш сақина (жең)
8. Дөңгелек гриль сөресі
9. Грильге арналған тік төртбұрышты тор
10. Универсалды түпқойма
11. Керамикалық түпқойма
12. Дөңгелек сырлы түпқойма

Бұрылмалы түпқойманы орнату

a. Пісіру кезінде әрдайым эмальданған дөңгелек табақты және айналмалы тығыздағыш сақинаны қолданыңыз.
b. Түпқойманы ешқашан төңкеріп қоймаңыз. Тексеріңіз — түпқойма бір жерде қатаң бекітілмеуі керек.
c. Барлық тағамдар мен контейнерлерді тек пісіру науасына қою керек.
d. Түпқойма немесе айналмалы тығыздағыш сақинасы жарылған немесе сынған болса, жақын жердегі уәкілетті қызмет көрсету орталығына хабарласыңыз.

Орнату және қосу

- Аспап коммерциялық мақсаттарда пайдалануға арналмаған, тек тұрмыста қолдануға болады.
- Қосымша орнату нұсқауларымен танысып, орнатуды тек білікті маман жүзеге асыруы керек екенін ескеріңіз.
- Пеш электр ашасымен жабдықталған, оны тек дұрыс орнатылған, жерге тұйықталған розеткаға қосу керек.
- Егер жаңа розетка қажет болса, оны тек қана білікті электрик орнатып, сыммен байланыстыра алады. Орнатқаннан кейін желілік ашаға қол жетімді болмаса, ашық контактілер арасында кемінде 3 мм байланыс саңылауы бар поляризацияланған ажыратқыш құрылғы орнатылуы қажет.
- Жалғастырғыш тетіктерді, желілік розеткалардың блоктарын, ұзартқыштарды пайдалануға болмайды. Артық жүктеме тұтануға әкелуі мүмкін.
- Егер аспап қуат сымы мен ашасыз пайдаланылатын болса, толық ажыратылуын қамтамасыз ету үшін жалғаушы жабдықтың контактілердің барлық полюстерде бөліну керек. Аспап электр қондырғыларын орнату ережелеріне сәйкес бекітілген сымдарға қосылуы керек.

Сақ болыңыз: сақ болыңыз — пайдалану кезінде қол жетімді беттер ыстық болуы мүмкін.

МАҢЫЗДЫ АҚПАРАТ!

Аспапты бөлшектемеңіз — бұл қауіп төндіреді. Аспаптың ішкі жағына тигізу ауыр жарақатқа әкелуі мүмкін.

- Аспапты қатты, тегіс бетке орнатыңыз.
- Аспаптың айналасында желдетудің жеткілікті екендігіне көз жеткізіңіз — аспаптың артқы жағы мен бүйірінен кем дегенде 10 см бос қалдырыңыз.
- Желдету саңылауларын жаппаңыз.
- Реттелетін аяқтар алынбауы қажет.
- Пешті жылу көздерінің жанына орнатпаңыз.
- Тұмшапеш жұмыс істеп тұрған кезде, теледидарда немесе радиода аздап кедергілер болуы мүмкін. Бұл әсерді азайту үшін пешті теледидарлардан, радиодан және антенналардан алыс қойыңыз.

ПАЙДАЛАНУ ЖӨНІНДЕГІ НҰСҚАУЛЫҚ

Алғашқы пайдалану алдында:

– қаптау материалдары алып тастаңыз;

– пісіру керек-жарақтарын алыңыз және жуыңыз, жұмыс жасайтын бөлімді дымқыл, таза шүберекпен сүртіңіз.

Алғашқы пайдалану алдында:

- қаптау материалдары алып тастаңыз;

- пісіру керек-жарақтарын алыңыз және жуыңыз, жұмыс жасайтын бөлімді дымқыл, таза шүберекпен сүртіңіз. АЛҒАШ РЕТ ТАЗАЛАУ ЖӘНЕ ЖЫЛЫТУ / САҒАТТЫ ОРНАТУ

Сағатты орнату

Аспапты қосыңыз, «00:00» жыпылықтайды, сигнал шығады.

1. < > пернелерін басып, 00:00 мен 23:59 аралығында таңдаңыз.
2. «Сағат» түймесін басыңыз.

Уақыты орнатылды.

Қыздыру

Иісті кетіру үшін пешті бір сағат бойы ыстық ауа режимінде
230 °C температурада қыздырыңыз.

1. Ыссы ауа орнату үшін батырмасын басыңыз.
2. 230 °C температурасын орнату үшін батырмасын басып, «< >» батырмаларын түртіңіз
3. 60 минут уақытын орнату үшін батырмасын басып, «< >» батырмаларын түртіңіз.
4. -ді басыңыз. Пеш қыза бастайды.

Керек-жарақтарды тазалау

Алғашқы қолданар алдында керек-жарақтарды жұмсақ шүберекпен тазалаңыз.

Жылыту түрі мен температураны орнату

Жылыту түрін және температураны таңдау

Мысалы: 200 °C температурада ыстық ауа 25 минут ішінде.

1. Ыстық ауаны орнату үшін түймесін басыңыз.
2. 180 °C температурасы жыпылықтайды. басыңыз**.** Одан кейін «<>» батырмасын басыңыз дұрыс температураны 200 °C дейін орнату үшін
(180 °C — дұрыс емес температура).
3. «Сағат» белгісіне басыңыз.
25 °C температурасын орнату үшін «< >» батырмаларын басыңыз.
4. -ді басыңыз. Пеш қыза бастайды.

Қыздыру кезінде есікті ашсаңыз, операция тоқтатылады. Есікті жапқаннан кейін «Старт» батырмасын басыңыз, жылыту жалғасады.

Кідірту

Тоқтату үшін -ді басыңыз. Содан кейін әрекетті жалғастыру үшін батырмасын басыңыз.

Пісіру уақытын өзгерту

Кез келген уақытта жасауға болады.

Пісіру уақытын өзгерту үшін «Сағат» түймесін, одан кейін «< >» түймесін басыңыз.

Температураны өзгерту

Кез келген уақытта жасауға болады. Жаңа температураны орнату үшін түймесін басыңыз.
Содан кейін температураны бекіту үшін «< >» қосуға болады.

Болдырмау режимі

Операциядан бас тарту үшін батырмасын екі рет басыңыз.

«АЛДЫН АЛА ТЕЗ ЖЫЛЫТУ» РЕЖИМІ

Алдын ала жылдам қыздыру арқылы Сіздің пешіңіз қажетті температураға тез қызады.
Жылдам алдын ала қыздыру келесі режимдерде жұмыс істейді:

- 3D Ыстық ауа режимі
- Желдеткіші бар гриль
- Микротолқын режимі + ыссы ауа
- Микротолқын режимі + желдеткіші бар гриль
- Пицца
- Микротолқын режимі + Пицца

Алдын ала қыздыру кезеңі аяқталғаннан кейін тағамды пешке салыңыз.

1. Температура мен қызу типін таңдаңыз.
2. -ді басыңыз.

Бұл белгісі дисплейде жыпылықтайды.

3. -ді басып пеш қыза бастайды.

Алдын ала қыздыру процесі аяқталды

Сигнал естіледі. Дисплейде таңбасы жыпылықтайды. Тағамды пешке салыңыз

Алдын ала жылыту функциясын болдырмау

Жылдам қыздыру кезінде бас тарту үшін басыңыз.

Қыздыру кезінде функцияны тоқтату үшін немесе түймелерін басыңыз.
Сондай-ақ, функцияны болдырмау үшін есікті ашуға болады.

Ескертпе: 1. Егер Сіз жоғарыда аталған әдістердің бірін таңдасаңыз, жылдам қыздыру жұмыс істейді. Микротолқын функциясы жылдам қыздыру кезінде ажыратылады.
2. Дыбыстық сигнал және жыпылықтаған алдын ала қыздыру белгішесінен кейін ғана Сіз есікті ашып, тағамды орналастыра аласыз.

«МИКРОТОЛҚЫН» РЕЖИМІ

«МИКРОТОЛҚЫНДАР» режимінің параметрлерін түсіндіру — 5 қуат деңгейі:

Дисплей	Қысқатолқынды қуаты
900 Вт	100 %
700 Вт	80 %
450 Вт	50 %
300 Вт	30 %
100 Вт	10 %

Қуаттың максималды деңгейі (900 Вт) суды қайнату немесе сорпа, ыстық сусындар сияқты сұйық тағамдарды жылыту үшін ұсынылады.

Келесі деңгей (700 Вт), сондай-ақ қуырылған ет немесе құс еті, ет еті және т.с.с. тығызырақ тағамдарды жылыту және пісіру үшін қолданылады.

Орта деңгей (450 Вт) сорпалар, балық тағамдарды әзірлеуге арналған.

Төмендетілген қуат параметрі (300 Вт) жібіту және баяу пісіру үшін қолданылады. Осы деңгейде май немесе шоколадты еріту үшін ұсынылады.

Соңғы бесінші деңгей (100 Вт) жұмсақ ерітуге, мысалы, қайнатылған тәтті нандар немесе қамыр, және тағамды жылытуға өте қолайлы.

«Микротолқын режимін» орнату

Мысал: Микротолқын қуаты 300 Вт, пісіру уақыты 17 минут

1. -ді басыңыз. Қате микротолқынды қуат 900 Вт жыпылықтайды және дұрыс емес уақыт пайда болады.
2. түймесін басыңыз, қате уақыт жыпылықтайды <> пернелерін басып, уақытты 17 мин қояды.
3. -ді басыңыз. Микротолқынды қуатты 300 Вт дейін реттеу үшін «< >» түймелерін басыңыз.
4. батырмасын басыңыз.

Жұмыс жасауға кіріседі. Пісіру уақыты кері санауды бастайды.

Пісіру уақыты аяқталды

Дабыл соғылды. Микротолқынды функция аяқталады. Егер Сіз жұмыс кезінде есікті ашсаңыз,

жұмыс тоқтатылады. Есікті жапқаннан кейін батырмасын басыңыз, жұмыс жалғасады.

■

Пісіру уақытын өзгерту

Кез келген уақытта жасауға болады.

-ді басыңыз.

Уақытты өзгерту үшін «<>» батырмаларын басыңыз.

Микротолқынды қуаттылығын өзгерту

Кез келген уақытта жасауға болады.

Жаңа қуат деңгейін орнату үшін батырмасын басыңыз. Қуат деңгейін бекіту үшін «< >» пернелерін басыңыз.

Кідірту

батырмасын басыңыз.

Жқмысты жалғастыру үшін батырмасын басыңыз.

Болдырмау

Операциядан бас тарту үшін батырмасын екі рет басыңыз.

Ескертпелер

- Микротолқын функциясын басқан кезде, ең жоғары қуат сұралатын параметр ретінде жанады.
- Пісіру кезінде аспапты ашсаңыз, желдеткіш жұмысын жалғастыра алады.

«МИКРО-КОМБИ» РЕЖИМІ

Бұл режим микротолқынды және гриль функцияларын бір уақытта бастайды. Бұл режимде Сіздің тағамыңыз тезірек және қытырлақ қабықпен піседі.

Сіз 900 Вт-тан басқа барлық микротолқынды қуатқа ауыса аласыз.

«Микро-Комби» режимін орнату

Мысал: Микротолқынды пеш 100 Вт, 17 минут және ыстық ауа 190 °C.

1. орнату үшін батырмасын басыңыз.
2. 180 °C — дұрыс емес температурасы жыпылықтай бастайды. батырмасын басыңыз. < > батырмасын басыңыз 190 °C температурасын орнату үшін.
3. Қате микротолқынды қуат 300 Вт. батырмасын қайта басып, қуатты 100 Вт-қа орнату үшін «< >» пернелерін басыңыз.
4. батырмасын басыңыз. Әзірлеу уақытын 17 минут орнату үшін «< >» пернелерін басыңыз.
5. батырмасын басыңыз.

Аспап жұмыс жасауға кіріседі. Пісіру уақыты кері санауды бастайды.

Пісіру уақыты аяқталғаннан кейін сигнал шығады және комби режимі аяқталады.

Пісіру кезінде есікті ашу

Жұмыс тоқтатылады. Есікті жапқаннан кейін батырмасын басыңыз, жұмыс жалғасады.

Кідірту

батырмасын тез басыңыз. Жұмыс тоқтатылады. Әрі қарай жұмыс жалғастыру үшін батырмасын басыңыз.

Пісіру уақытын өзгерту

Кез келген уақытта жасауға болады. < > батырмасын басыңыз.

Микротолқынды қуаттылығын өзгерту

Кез келген уақытта жасауға болады.

Жаңа қуат деңгейін орнату үшін батырмасын басыңыз. Қуатты түзету үшін «< >» пернелерін басыңыз.

Температураны өзгерту

Кез келген уақытта жасауға болады. Жаңа температураны орнату үшін түймесін басыңыз. Содан кейін температураны бекіту үшін «< >» қосуға болады.

Операцияны болдырмау

Операциядан бас тарту үшін батырмасын екі рет басыңыз.

АВТОМАТТЫ ТҮРДЕ ДАЙЫНДАУ

Автоматты бағдарламалау тағам дайындауды жеңілдетеді. Сіз бағдарламаны таңдап, тағамның салмағын енгізесіз. Сіз 13 бағдарламалардан таңдай аласыз.

Әрқашан тағамды салқын тұмшапешке салыңыз 2.

Бағдарламаны орнату

Температура күйін «OFF» күйіне қойыңыз.

Мысал: Салмағы 1 кг болатын 3-бағдарлама

А түймесін басыңыз. Дисплейде бірінші бағдарлама нөмірі пайда болады.

1. P03 бағдарламасын орнату үшін < > немесе А батырмаларын басыңыз.
2. ⇔ батырмасын басыңыз.
3. Салмақты орнату үшін < > түймелерін басыңыз, пісіру уақыты пайда болады
4. ⏵ батырмасын басыңыз, бағдарламалау басталады. Пісіру уақыты кері санауды

бастайды.

Авто мәзірдің кестесі:

Бағдарлама	**Санат**	**Сипаттамасы**
P01**	Көкөністер	Жаңа піскен көкөністер
P02**	Гарнир	Тазартылған, пісірілген картоп
P03* Гарнирлер		Картоп, қуырылған Егер Сіз дыбыстық сигнал естісеңіз, қажет болған жағдайда тағамды аударыңыз. Пісірудің келесі қадамы автоматты түрде басталады
P04	Тауық/Балық	Құс еті, балық, тауық немесе балық бөліктері. Егер Сіз дыбыстық сигнал естісеңіз, қажет болған жағдайда тағамды аударыңыз. Пісірудің келесі қадамы автоматты түрде басталады.
P05*	Пісірме	Пісірме, торт
P06*	Пісірме	Пісірме, алма бәліші
P07*	Пісірме	Пісірме (пісірілген сұйықтық құйылған ашық пісірме).
*P08***	Жылыту	Сорпа, сусындар
*P09***	Жылыту	Тағам бөліктеп ыдысқа немесе табаққа салып қыздыру.
*P10***	Жылыту	Соустар, рагу
*P11**	Жартылай фабрикаттар	Мұздатылған пицца
*P12**	Жартылай фабрикаттар	Қуырылған картоп немесе көкөніс тілімдері. Егер Сіз дыбыстық сигнал естісеңіз, қажет болған жағдайда тағамды аударыңыз. Пісірудің келесі қадамы автоматты түрде басталады.
*P13**	Жартылай фабрикаттар	Мұздатылған лазанья

Ескертпе:

• «» белгісі бар бағдарламалар пешті алдын ала жылытады. Жылыту кезінде уақыт санау тоқтап, алдын ала қыздыру белгісі жанады. Пешті алдын ала қыздыру процесі аяқталғаннан кейін Сіз дыбыстық сигнал естисіз, алдын ала қыздыру белгісі жыпылықтай бастайды.*

*• «**» бағдарламалары тек микротолқынды функцияны қолданады.*

ЕРІТУ РЕЖИМІ

Ерітудің екі бағдарламасы болады. Сіз тек бағдарламаны таңдап, салмақты белгілеуіңіз керек — жібіту уақыты оңтайлы түрде таңдалған.

«d01» бағдарламасы етке, құсқа, балыққа арналған. «d02» бағдарламасы нан пісіруге, жемістер мен көкөністерге, десерттер мен торттарды әзірлеуге арналған. Еріту үшін тек «Микротолқын» функциясы қолданылады.

1) Еріту функциясын іске қосу үшін «Еріту» батырмасын басыңыз. Индикаторды қосылады.
2) Бірінші немесе екінші жібіту бағдарламасын таңдау үшін «< >» батырмасын басыңыз — дисплейде «d01» немесе «d02» көрсетіледі.
3) батырмасын басыңыз.
4) Салмақты таңдау үшін «< >» басыңыз.
5) Тағам әзірлеуді бастау үшін батырмасын басыңыз.

Ескерту: *еріту кезінде дыбыстық сигнал естілсе, есікті ашыңыз, жібітуге тиісті тағамды тексеріп, қажет болса оны аударыңыз. Бағдарламаны жалғастыру үшін есікті жауып, пернесін басыңыз.*

БАЛАЛАРДАН БҰҒАТТАУ ФУНКЦИЯСЫ

Құлыптау: параметрлерді енгізу үшін күту режимінде 3 секундтай батырмасын басыңыз — ұзақ сигнал шығады, бұл Сізді балалардан бұғаттау режиміне кіргеніңізді хабарлайды. индикаторы жанады.

Бұғаттауды болдырмау: Бұғаттау қосулы кезде 3 секунд батырмасын басыңыз, құлыптың алынып тасталғаны туралы ескертетін ұзақ сигнал шығады, индикатор сөнеді.

НЕГІЗГІ ТЕХНИКАЛЫҚ СИПАТТАМАЛАРЫ

МОДЕЛІ	**MCMO.44.9GB, MCMO.44.9GW, MCMO.44.9S**
Желі параметрлері:	230 В, 50 Гц
Максималды қуаты	3350 Вт
Номиналды шығатын қуаты (қысқа толқындар)	900 Вт
Номиналды шығатын қуаты (қысқа толқындар)	1650 Вт
Ыссы ауаның қуаты	1750 Вт
Төменгі жылыту қуаты + ыстық ауа	2300 Вт
Гриль қуаты	1750 Вт
Конвекциялық гриль қуаты	1750 Вт
Конвекциялы микротолқынды қуат	3300 Вт
Микротолқын қуаты + конвекция + төменгі қыздыру	3300 Вт
Грильмен микротолқынды қуаты	3350 Вт
Микротолқын қуаты + конвекция + гриль	3350 Вт
Ағымдағы күш	15 А
Пештің көлемі	44л
Бұрылмалы түпқойманың диаметрі	360 мм
Өлшемдері (ені × тереңдігі × биіктігі), мм	454 × 595 × 548 мм
Таза салмағы	Шамамен 41 кг

Ақауларды жою

Микротолқынды пеш теледидар сигналын қабылдауға жол бермейді.	Микротолқынды аспап жұмыс істеген кезде радио және теледидар сигналдарын қабылдау нашарлауы мүмкін. Бұл миксер, шаңсорғыш және электр шаш кептіргіш сияқты кішігірім электр құрылғыларының кедергілеріне ұқсас. Бұл — қалыпты жағдай.	
Тұмшапештегі ішкі көмескі жарықтандыру	Төмен қуатпен пісірген кезде пештің жарығы күңгірт болуы мүмкін. Бұл — қалыпты жағдай.	
Бу есікте конденсацияланады, саңылаулардан ыстық ауа шығады	Пісіру кезінде бу тағамнан шығуы мүмкін. Оның көп бөлігі желдеткіш саңылаулардан шығады. Алайда, кейбіреулер пештің есігі сияқты суық беттерде тығыздалуы мүмкін. Бұл — қалыпты жағдай.	
Пешті кездейсоқ жақты, оның ішінде тамақ болған жоқ.	Ішінде тамағы болмаған жағдайды пешті жағуға тыйым салынады. Бұл өте қауіпті.	
Ақаулық	Ықтимал себебі	Не істеу керек
Пеш қосылмайды.	(1) Қуат сымы бос жалғанған.	Сымды розеткадан ажыратыңыз. 10 секундтан кейін оны қайтадан қосыңыз.
	(2) Сақтандырғыш жанып кетті немесе автомат ажыратқыш іске қосылды.	Сақтандырғышты ауыстырыңыз немесе автоматты сөндіргішті қалпына келтіріңіз (жөндеуді білікті маман орындауы қажет).
	(3) Ашаның ақаулығы	Розетканы басқа жұмыс істейтін электр құрылғыларымен тексеріңіз.
Пеш қызбайтын болды.	(4) Есік толық жабылмайды.	Есікті толық жабыңыз.
Айналмалы бет микротолқынды пеш жұмыс кезінде дыбыстар шығарады.	Пештің түбіне бөгде заттар немесе кір түсіп кетті.	Бөгде затты алып тастаңыз. Ластанған бөлшектерді тазалау үшін «КҮТІМ ЖӘНЕ ТАЗАЛАУ» бөлімін қараңыз.
E1 қатесі	Термиялық өшіру функциясы қосылады	Қызмет көрсету орталығына телефон шалыңыз
E4 қатесі	Термиялық өшіру функциясы қосылады	Қызмет көрсету орталығына телефон шалыңыз
E11 қатесі	Басқару панелі дымқыл боп келеді.	Панельді құрғатыңыз
E17 қатесі	Жылдам жылыту сәтсіз аяқталды	Қызмет көрсету орталығына телефон шалыңыз

КӘДЕГЕ ЖАРАТУ

Аспап мен оның орамдары қоршаған ортаға зиян тигізбейтін тәсілмен және жергілікті қоқыс шығару ережелеріне сәйкес жойылуы керек. Аспапты жалпы тұрмыстық қалдықтармен бірге тастамаңыз.

РФ-дағы импорттаушы: **«МАУНФЕЛД РУС» ЖШҚ**

Заңды мекен-жайы: **Ресей, 123182, Мәскеу қ., Щукинская к-сі, 2 үй, 1 қабат, 170 үй-жай, 1 кеңсе**