Canon

imageCLASS
MF269dw II
MF266dn II
MF264dw II

Setup Guide

1 **Important Safety Instructions**
Be sure to read these instructions before using the machine.

2 **Setup Guide** (this document)

3 **User's Guide**
This section explains all the ways this machine can be used.

for Asia **for Oceania**



https://oip.manual.canon/

See p. 7 "Accessing the Online Manual" for details.

- After you finish reading this guide, store it in a safe place for future reference.
- The information in this guide is subject to change without notice.

Unless otherwise stated, illustrations used in this document are for the MF269dw II.

1 Checking the Items Included

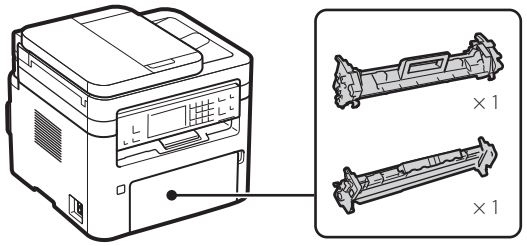

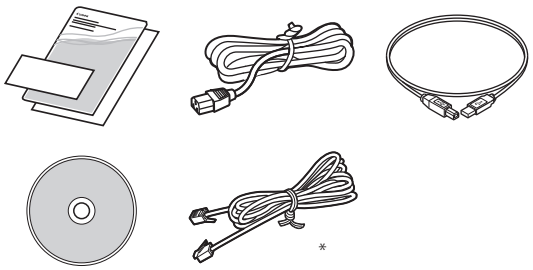

* May not be included with some models.

2 Removing the Packing Material

1. Install the machine in the location where it will be used.

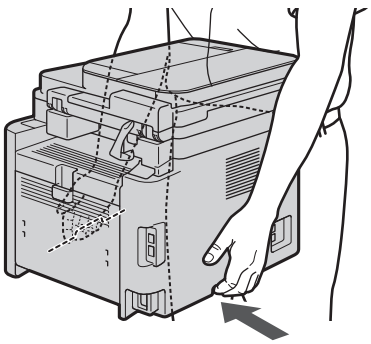

2. Remove all packing material.

Remove all of the tape.



Do not remove the sticker that covers the USB port until you actually use the USB port.

Rear

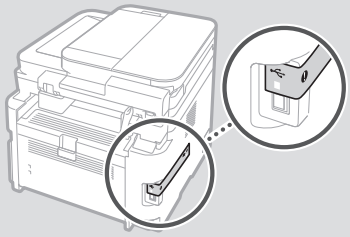

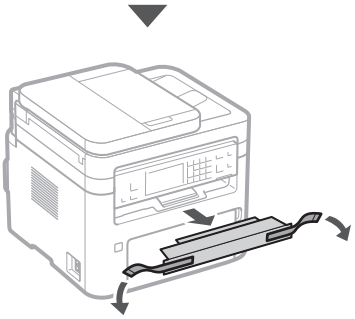

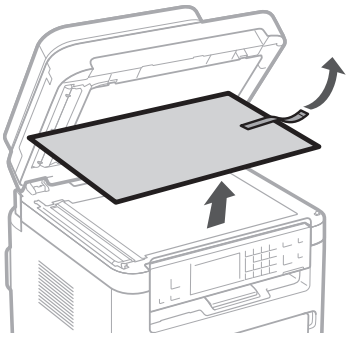

3 Loading Paper

1.

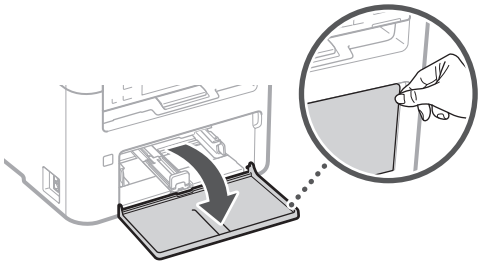

2.

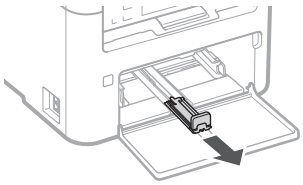

3.

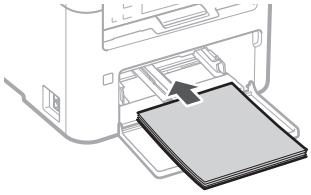

4.

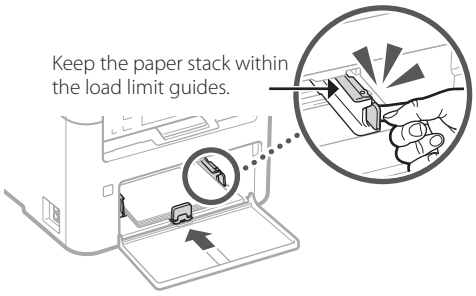

5.

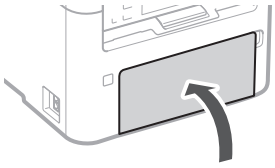

6.

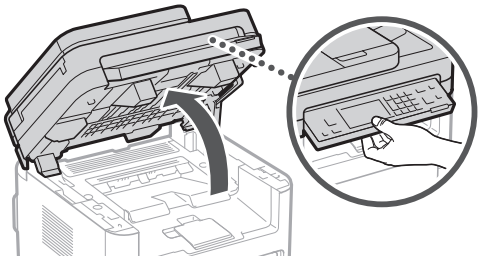

7.

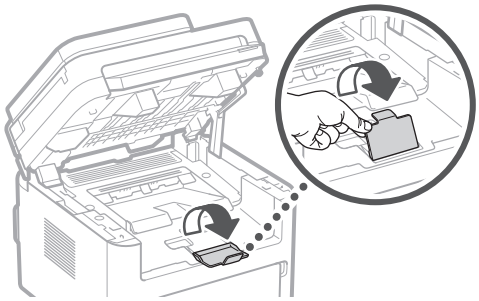

8.

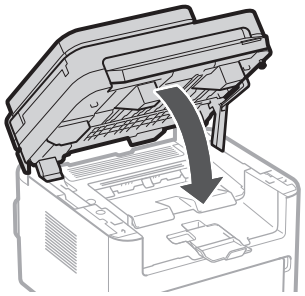

4 Connecting the Power Cord

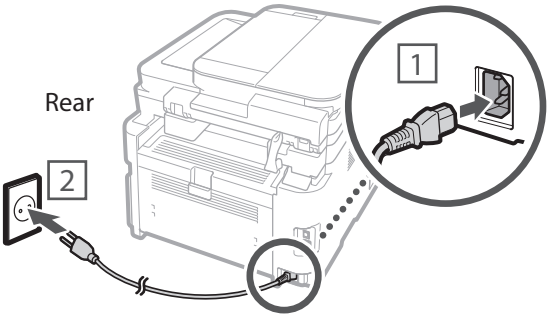

5 Specifying the Basic Settings

When you turn on the machine for the first time, the Setup Guide appears on the control panel. Perform the initial machine setup by following the on-screen instructions.

Depending on your model, the items available for selection and the procedure for making choices may differ from those shown in this document. Proceed as directed in the screens shown.

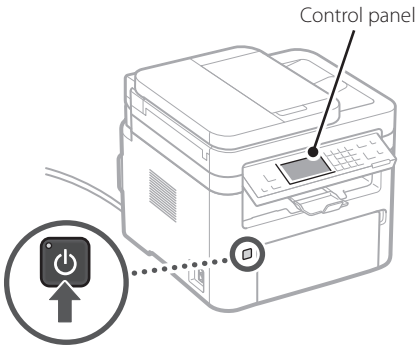

1. Select the language, the country or region, and then the time zone.

2. Set the current date/time.

6 Specifying the Security Settings

To prevent unauthorized access to the machine, set access restrictions for Remote UI.

What is Remote UI?
Remote UI allows you to use your computer's Web browser to check the machine's operating status, change settings, and save items to the Address Book.

1. To use the Remote UI, select <Yes>.
- To continue without using the Remote UI, select <No> and proceed to step 7.
- For MF264dw II, check the message and press OK.

2. To use General User mode, select <Yes>.
- Set the PIN to be used by general users to access the Remote UI.
- To continue without using General User mode, select <No> and proceed to step 7.

3. Set the Remote UI Access PIN.
- Enter any number and then select <Apply>.
- Re-enter the same PIN on the next screen as confirmation and select <Apply>.

7 Specifying the Network Settings

Specify the settings for connecting the machine to a network. Before proceeding, check that the computer and router are correctly connected to the network.

- You cannot use a wired LAN and a wireless LAN at the same time.

Wireless LAN

* Wireless LAN cannot be used depending on the model of the machine.

1. Check the router's "SSID" and "Network key."

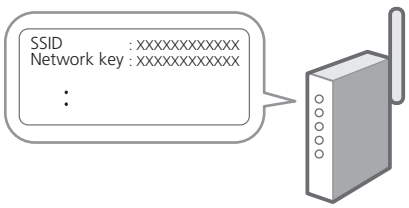

2. To configure the settings, select <Yes> on the control panel.

3. Select the network with a matching SSID.

4. Enter the password (network key) and select <Apply>.

5. Check the message and select <Yes>.

Wired LAN

Connect the router to the machine with a LAN cable. For MF269dw II or MF264dw II, select <No> in the screen for choosing how to connect to the network.

Rear

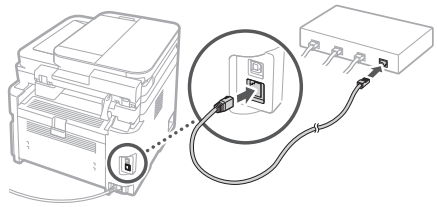

8 Ending the Setup Guide

For MF264dw II, follow the steps and instructions below, but operate on the keys shown in parentheses ( ).

Check the description in the <Current Time Set.> and then select <Close> (OK).

9 Installing the Software/ Drivers

To use the print, fax, and scan functions of the machine, you must install the respective drivers.

Downloading from the Canon website

1. Search for "(model name) download."

XXXXXXX download

Example: MF269dw II download

If you cannot find the download site, go to https://global.canon/en/support/

2. Download the software and drivers, and install them on your computer.

To use the scan function, install the "MF Scan Utility" scanning application and the scan driver.

Installing from the Bundled CD/DVD-ROM

1. Load the CD/DVD-ROM into your computer, and install the software and drivers.

For normal installation, select "Easy Installation." Selecting "Easy Installation" installs the drivers along with the standard software and manuals.

If a problem arises during the installation, see "Troubleshooting (FAQ)" under "MF Driver" on the Canon online manual site.

On models with a fax function, configure the fax settings next.

10 Fax Setup

* These settings do not appear on models without a fax function.

The first time you select <Fax> in the Home screen, the Fax Setup Guide starts.

Setup Procedure

1. **Select <Fax> on the Home screen.**

2. **Select <Set Up Now>.**

3. **Select <Next>.**

4. **Enter the Unit Telephone Number and select <Apply>.**

5. **Select <Next>.**

6. **Enter the Unit Name (name and company name, etc.) and select <Apply>.**

7. **Select <Next> and select the receive mode that best suits your telephone connection and the way you receive calls.**
Refer to the illustration below and select <Yes> or <No>. Finally, select <Apply> to set the receive mode.

8. **Select <Next>.**

9. **Connect the machine to a telephone line.**

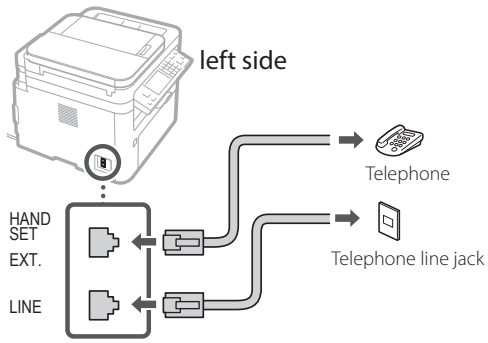

10. **When you have completed the connection, select <Next>.**

11. **Select <Yes>.**

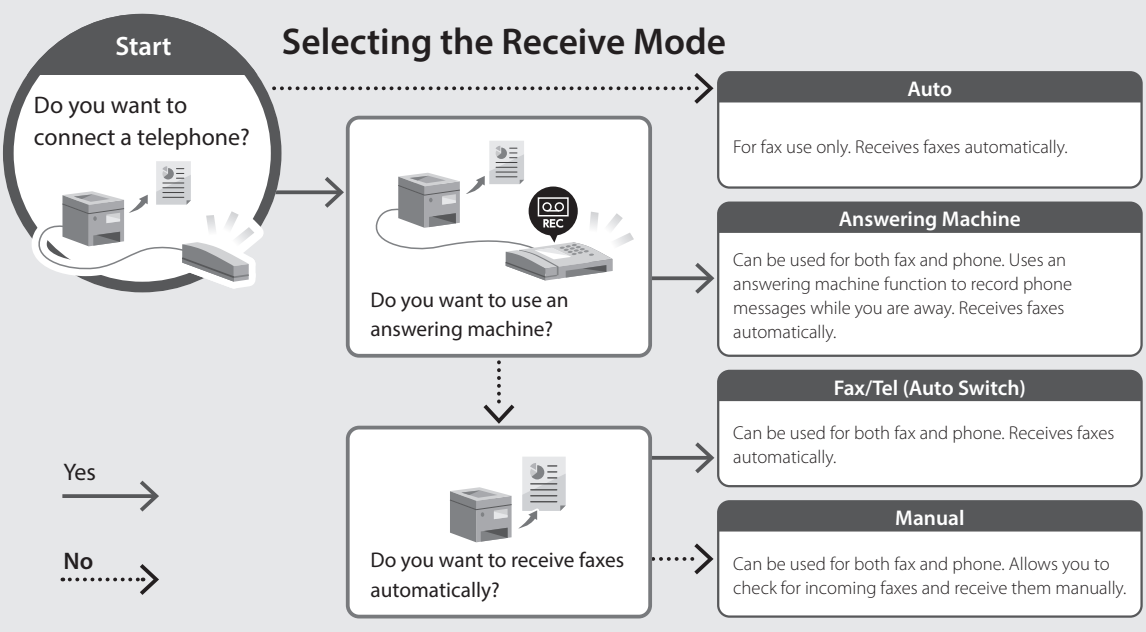

Useful Functions and Helpful Information

Accessing the Online Manual

1. Scan the QR code to open the website to the Canon online manual.

for Asia **for Oceania**



If the site does not open, go to
https://oip.manual.canon/

2. Open the User's Guide.
This section lists the functions of the machine, including machine operations, settings, and operating procedures.

If a problem arises when using the machine, see "Troubleshooting" from "Contents" of the User's Guide.
This section lists frequently asked questions and their answers.

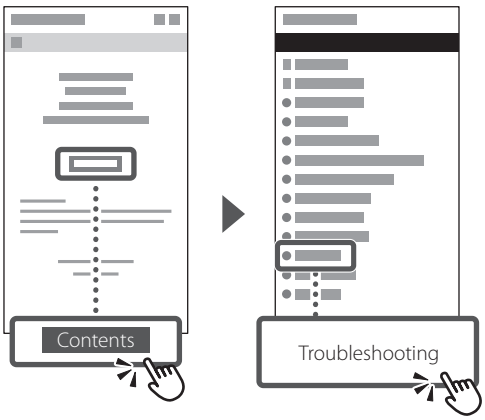

Using this Machine from a Mobile Device (Linking with Mobile Devices)

This machine can be used from mobile devices such as smartphones. This makes it easy to print documents or photos from a mobile device and to save data scanned on this machine on a mobile device.

➔ User's Guide
See "Linking with Mobile Devices."

Managing the Machine from a Computer (Remote UI)

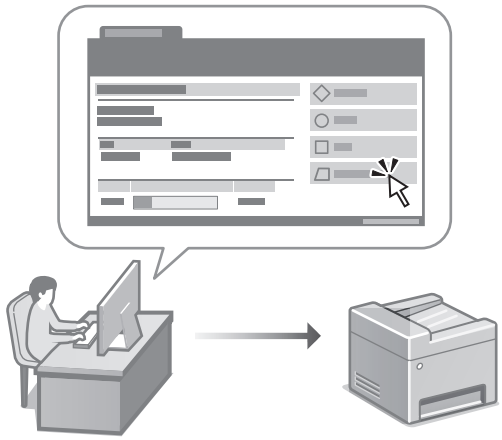

Remote UI allows this machine to be managed using the Web browser on a computer. You can use it to check the machine's operating status, change settings, and save items to the Address Book.

➔ User's Guide
See "Managing the Machine from a Computer (Remote UI)."

Memo



Canon

imageCLASS
MF269dw II
MF266dn II
MF264dw II

Guía de configuración

1 Instrucciones de seguridad importantes
Asegúrese de leer estas instrucciones antes de utilizar el equipo.

2 Guía de configuración (este documento)

3 Guía de usuario
En esta sección se explican todas las formas en las que se puede utilizar el equipo.

para Asia **para Oceanía**



https://oip.manual.canon/

Consulte p. 15 "Acceso al manual en línea" para obtener más información.

- Después de leer esta guía, guárdela en un lugar seguro para posteriores consultas.
- La información de esta guía está sujeta a cambios sin previo aviso.

A menos que se indique otra cosa, las ilustraciones utilizadas en este documento son para el equipo MF269dw II.

1 Comprobación de los elementos incluidos

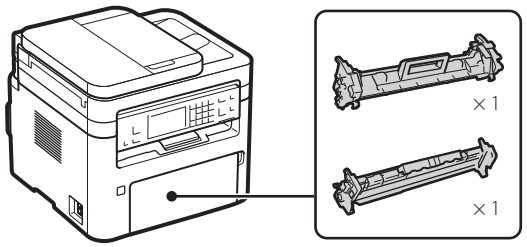

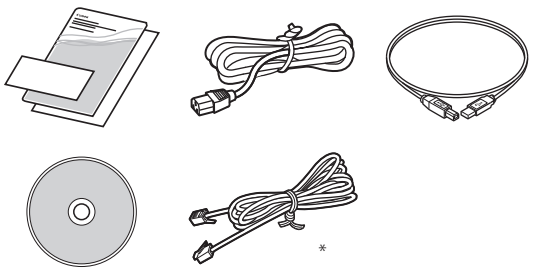

* Podría no incluirse con algunos modelos.

2 Retirada de los materiales de embalaje

1. Instale el equipo en el lugar en el que vaya a utilizarlo.

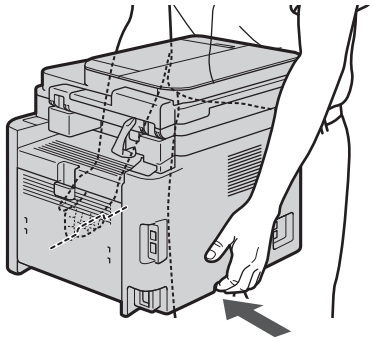

2. Retire todo el material de embalaje.

Retire toda la cinta.



No quite la pegatina que cubre el puerto USB hasta que no vaya a usar realmente el puerto USB.

Parte trasera

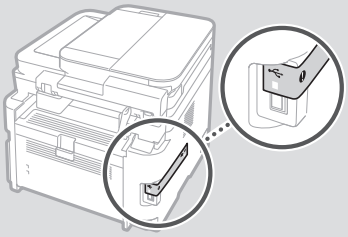

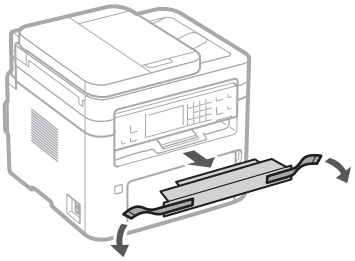

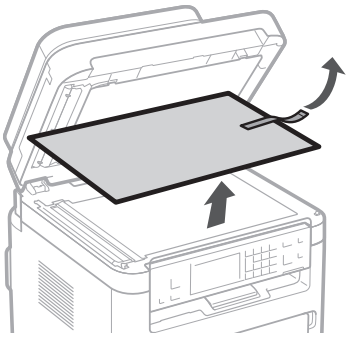

3 Carga de papel

1.

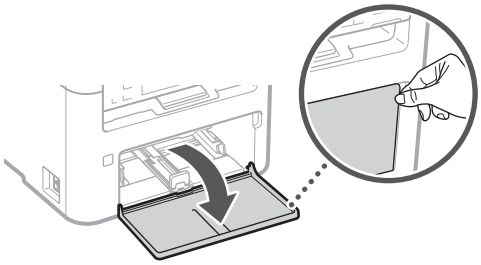

2.

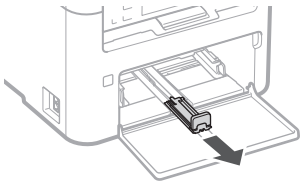

3.

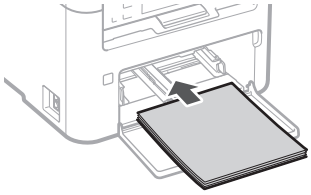

4.

Mantenga la pila de papel dentro de las guías de límite de carga.

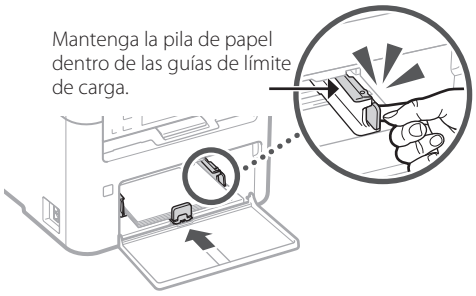

5.

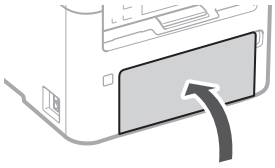

6.

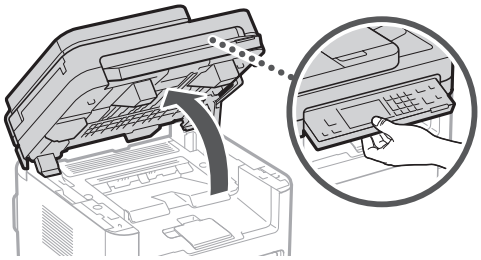

7.

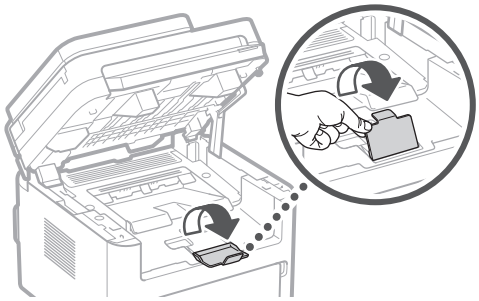

8.

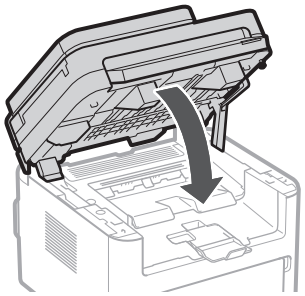

4 Conexión del cable de alimentación

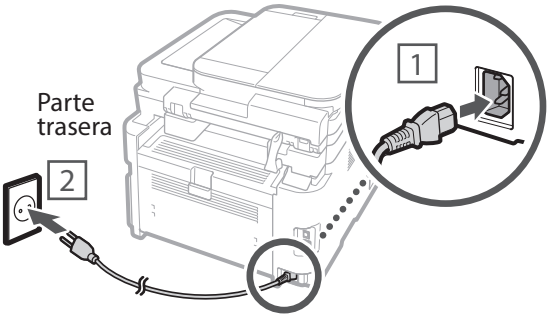

5 Especificación de la configuración básica

Cuando encienda el equipo por vez primera, aparecerá la Guía de configuración en el panel de control. Lleve a cabo la configuración inicial del equipo siguiendo las instrucciones que aparecen en la pantalla.

Dependiendo de su modelo, los elementos disponibles para selección y el procedimiento para realizar selecciones podrían diferir de los mostrados en el presente documento. Proceda según lo indicado en las pantallas mostradas.

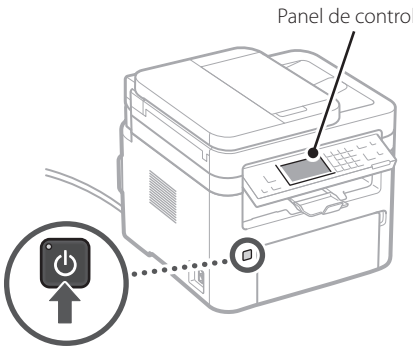

1. Seleccione el idioma, el país o la región y, a continuación, la zona horaria.

2. Ajuste la fecha/la hora actuales.

6 Especificación de la configuración de seguridad

Para evitar el acceso no autorizado al equipo, establezca las restricciones de acceso para la IU remota.

¿Qué es la IU remota?
La IU remota le permite utilizar el navegador web de su ordenador para comprobar el estado operativo del equipo, cambiar los ajustes y guardar elementos en la Libreta de direcciones.

1. Para utilizar la IU remota, seleccione <Sí>.
- Para continuar sin utilizar la IU remota, seleccione <No> y proceda con el paso 7.
- Para MF264dw II, compruebe el mensaje y pulse OK.

2. Para utilizar el Modo de usuario general, seleccione <Sí>.
- Establezca el PIN que utilizarán los usuarios generales para acceder a la IU remota.
- Para continuar sin utilizar el Modo de usuario general, seleccione <No> y proceda con el paso 7.

3. Establezca el PIN acceso a IU remota.
- Introduzca cualquier número y, a continuación, seleccione <Aplicar>.
- Introduzca de nuevo el mismo PIN en la siguiente pantalla como confirmación y pulse <Aplicar>.

7 Especificación de la configuración de red

Especifique los ajustes para conectar el equipo a una red. Antes de proceder, compruebe que el ordenador y el router estén conectados correctamente a la red.

- No podrá utilizar una red LAN cableada y una LAN inalámbrica al mismo tiempo.

Red LAN inalámbrica

* La red LAN inalámbrica no podrá utilizarse dependiendo del modelo del equipo.

1. Compruebe el "SSID" del router y la "Clave de red".

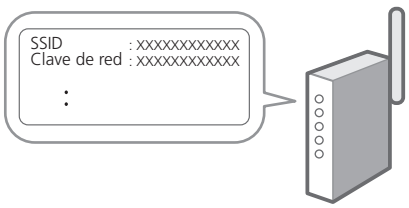

2. Para configurar los ajustes, seleccione <Sí> en el panel de control.

3. **Seleccione la red con un SSID correspondiente.**

4. **Introduzca la contraseña (clave de red) y seleccione <Aplicar>.**

5. **Compruebe el mensaje y seleccione <Sí>.**

Red LAN cableada

Conecte el router al equipo con un cable de LAN. Para MF269dw II o MF264dw II, seleccione <No> en la pantalla para elegir cómo conectar a la red.

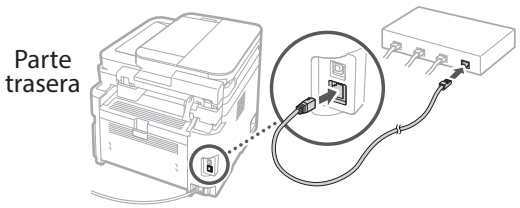

8 Finalización de la Guía de configuración

Para MF264dw II, siga los pasos y las instrucciones que se presentan a continuación, pero actúe sobre las teclas mostradas entre paréntesis ( ).

Compruebe la descripción de <Opc. fecha y hora> y, a continuación, seleccione <Cerrar> (OK).

9 Instalación del software/ los controladores

Para utilizar las funciones de impresión, fax y escaneado del equipo, deberá instalar los controladores respectivos.

Descarga desde el sitio web de Canon

1. **Busque "descarga de (nombre del modelo)."**

Descarga de XXXXXXX

Ejemplo: descarga de MF269dw II

Si no encontrara el sitio de descarga, vaya a https://global.canon/en/support/

2. **Descargue el software y los controladores e instálelos en su ordenador.**

Para utilizar la función de escaneado, instale la aplicación de escaneado "MF Scan Utility" y el controlador de escaneado.

Instalación desde el CD/DVD-ROM incluido

1. **Cargue el CD/DVD-ROM en su ordenador e instale el software y los controladores.**

Para la instalación normal, seleccione "Instalación fácil". La selección de "Instalación fácil" instalará los controladores junto con el software y los manuales estándar.

Si surgiera algún problema durante la instalación, consulte "Solución de problemas (FAQ)" bajo "Controlador de MF" en el sitio de manuales en línea de Canon.

En modelos con una función de fax, configure las opciones de fax a continuación.

10 Configuración de fax

* Estas opciones no aparecerán en modelos sin función de fax.

La primera vez que seleccione <Fax> en la pantalla Home (Inicio), se iniciará la Guía de configuración de fax.

Procedimiento de configuración

1. **Seleccione <Fax> en la pantalla Home (Inicio).**

2. **Seleccione <Configurar ahora>.**

3. **Seleccione <Siguiente>.**

4. **Introduzca el número de teléfono de la unidad y seleccione <Aplicar>.**

5. **Seleccione <Siguiente>.**

6. **Introduzca el nombre de la unidad (nombre y nombre de empresa, etc.) y seleccione <Aplicar>.**

7. **Seleccione <Siguiente> y seleccione el modo de recepción que mejor se adapte a su conexión telefónica y a la forma en la que recibe las llamadas.**
Consulte la siguiente ilustración y seleccione <Sí> o <No>. Por último, seleccione <Aplicar> para establecer el modo de recepción.

8. **Seleccione <Siguiente>.**

9. **Conecte el equipo a una línea telefónica.**

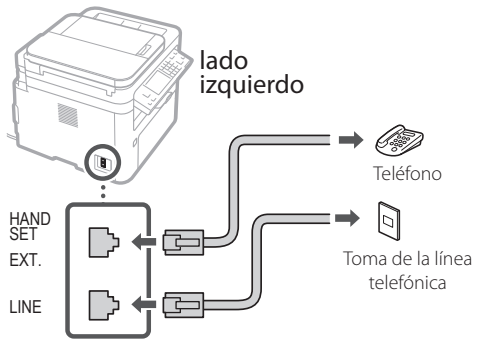

10. **Cuando haya finalizado la conexión, seleccione <Siguiente>.**

11. **Seleccione <Sí>.**

Selección del modo de recepción

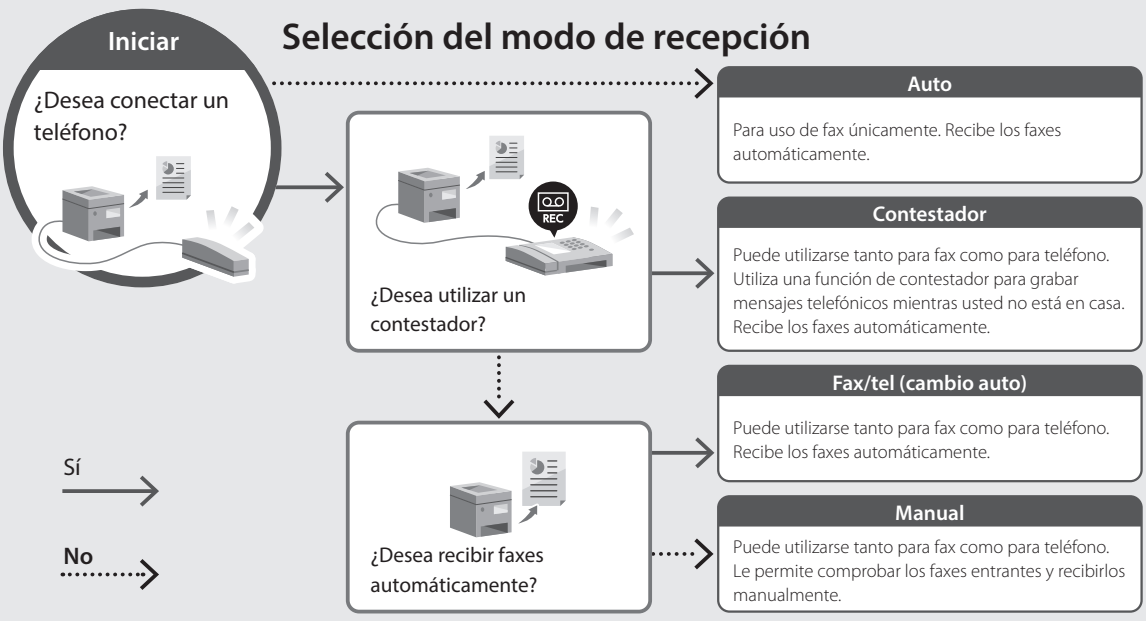

Funciones e información útiles

Acceso al manual en línea

1. Escanee el código QR para abrir el sitio web del manual en línea de Canon.

para Asia **para Oceanía**



Si no se abriera, vaya al sitio
https://oip.manual.canon/

2. Abra la Guía de usuario.
En esta sección se presenta una lista de las funciones del equipo, incluyendo las operaciones, la configuración y los procedimientos operativos del equipo.

Si surgiera algún problema durante el uso del equipo, consulte "Solución de problemas" desde "Índice" de la Guía de usuario.
En esta sección se presenta una lista de las preguntas realizadas frecuentemente y sus respuestas.

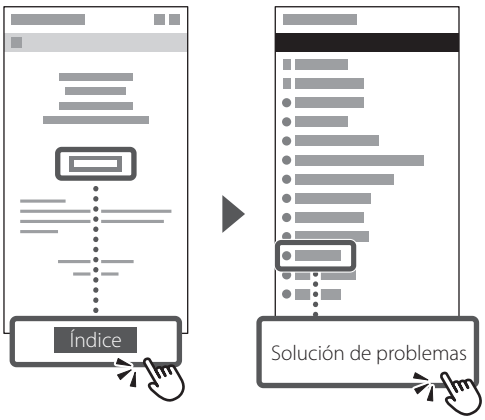

Utilización del equipo desde un dispositivo móvil (Vinculación con dispositivos móviles)

Este equipo puede usarse desde dispositivos móviles, por ejemplo smartphones. Esto facilita la impresión de documentos o fotos desde un dispositivo móvil y el guardado de datos escaneados en este equipo en un dispositivo móvil.

Guía de usuario
Consulte "Vinculación con dispositivos móviles".

Gestión del equipo desde un ordenador (IU remota)

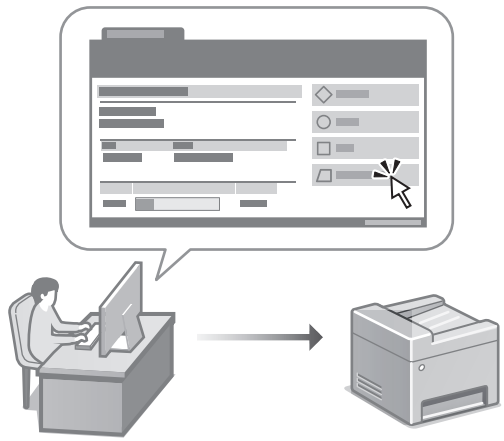

La IU remota permite gestionar el equipo utilizando el navegador web en un ordenador. Podrá usarla para comprobar el estado operativo del equipo, cambiar los ajustes y guardar elementos en la Libreta de direcciones.

Guía de usuario
Consulte "Gestión del equipo desde un ordenador (IU remota)".

Notas 

Canon

imageCLASS
MF269dw II
MF266dn II
MF264dw II

คู่มือการตั้งค่า

1 คำแนะนำด้านความปลอดภัยที่สำคัญ
โปรดอ่านคำแนะนำเหล่านี้ก่อนใช้งานเครื่อง

2 คู่มือการตั้งค่า (เอกสารนี้)

3 คู่มือการใช้งาน
ส่วนนี้อธิบายวิธีการใช้งานเครื่องนี้ทั้งหมด

สำหรับภูมิภาคเอเชีย **สำหรับภูมิภาคโอเชียเนีย**



https://oip.manual.canon/

ดูที่ หน้าที่ 23 "การเข้าใช้งานคู่มือออนไลน์" สำหรับรายละเอียด

- หลังจากที่คุณอ่านคู่มือนี้เสร็จแล้ว ให้เก็บไว้ในที่ปลอดภัยเพื่อใช้อ้างอิงในอนาคต
- ข้อมูลในคู่มือฉบับนี้สามารถเปลี่ยนแปลงได้โดยไม่ต้องแจ้งให้ทราบ

ภาพประกอบที่ใช้ในเอกสารนี้มีไว้สำหรับ MF269dw II เว้นแต่จะระบุไว้เป็นอย่างอื่น

1 การตรวจสอบรายการที่ให้มา

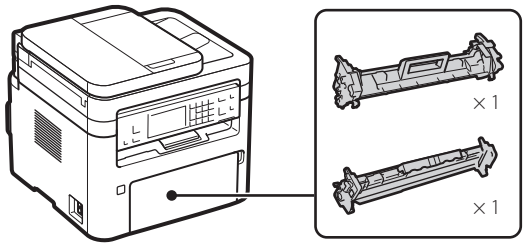

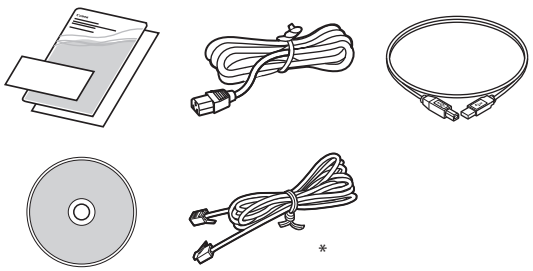

* อาจไม่ได้ให้มาในบางรุ่น

2 การถอดวัสดุบรรจุภัณฑ์

1. ติดตั้งเครื่องในตำแหน่งที่จะใช้งาน

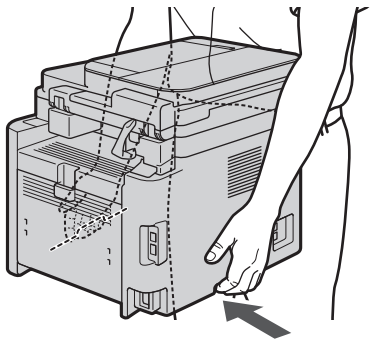

2. ถอดวัสดุบรรจุภัณฑ์ทั้งหมดออก

ถอดเทปกาวทั้งหมดออก

อย่าแกะสติกเกอร์ที่ปิดพอร์ต USB ออกจนกว่าคุณจะใช้พอร์ต USB จริงๆ

ด้านหลัง

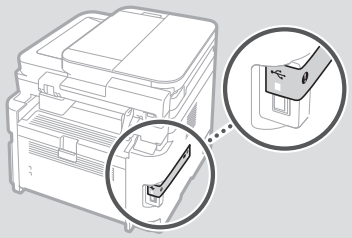

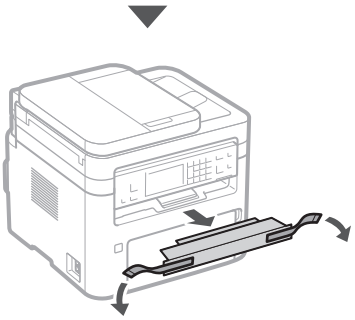

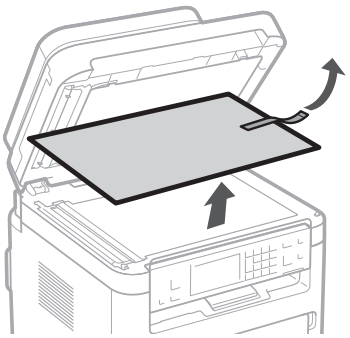

3 การโหลดกระดาษ

1.

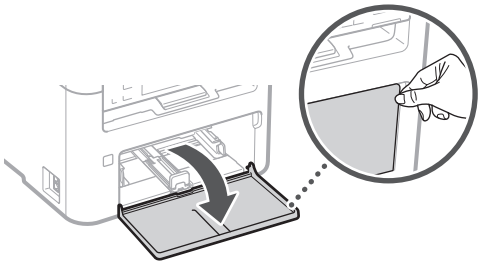

2.

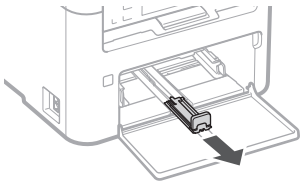

3.

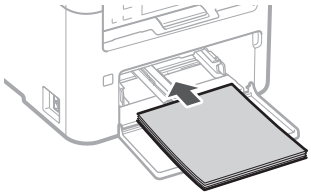

4.

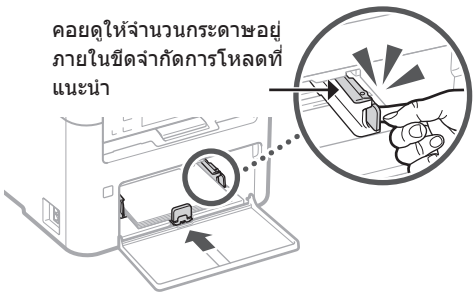

5.

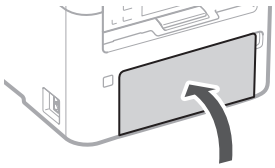

6.

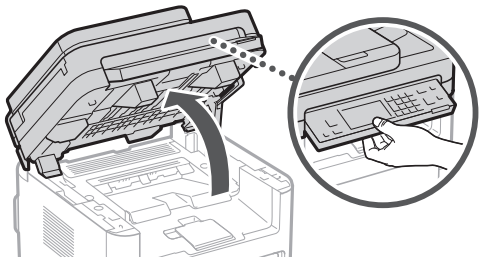

7.

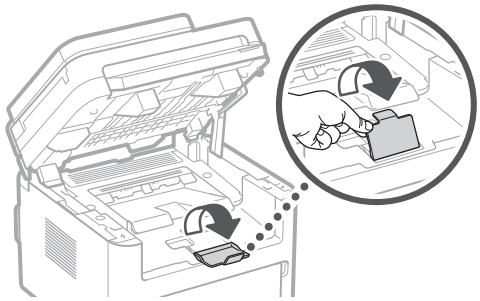

8.

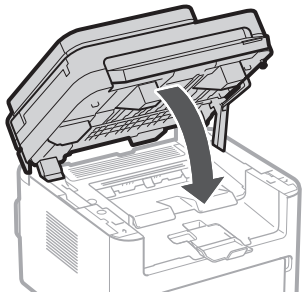

4 การต่อสายไฟ

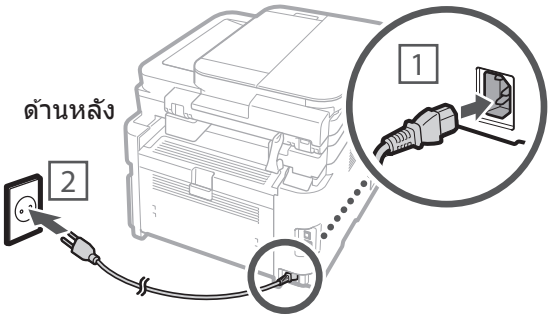

5 การระบุการตั้งค่าพื้นฐาน

เมื่อคุณเปิดเครื่องเป็นครั้งแรก คำแนะนำการติดตั้ง จะปรากฏขึ้นบนแผงควบคุม ดำเนินการตั้งค่าเริ่มต้นโดยทำตามคำแนะนำบนหน้าจอ

รายการที่มีให้เลือกและขั้นตอนในการเลือกอาจแตกต่างจากที่แสดงในเอกสารนี้ ขึ้นอยู่กับรุ่นของคุณ โปรดดำเนินการตามคำแนะนำที่แสดงในหน้าจอ

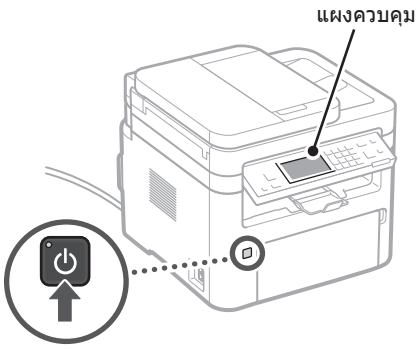

1. เลือกภาษา ประเทศหรือภูมิภาค จากนั้นเลือกเขตเวลา

2. ตั้งวันที่/เวลาปัจจุบัน

6 การระบุการตั้งค่าความปลอดภัย

เพื่อป้องกันการเข้าถึงเครื่องโดยไม่ได้รับอนุญาต ให้ตั้งค่าการจำกัดการเข้าถึงสำหรับ Remote UI

Remote UI คืออะไร
Remote UI ช่วยให้คุณสามารถใช้เว็บเบราว์เซอร์ของคอมพิวเตอร์เพื่อตรวจสอบสถานะการทำงานของเครื่อง เปลี่ยนการตั้งค่า และบันทึกรายการลงในสมุดที่อยู่

1. หากต้องการใช้ Remote UI ให้เลือก <ใช่>

- หากต้องการดำเนินการต่อโดยไม่ใช้ Remote UI ให้เลือก <ไม่> และดำเนินการตามขั้นตอน 7
- สำหรับ MF264dw II ให้ตรวจสอบข้อความแล้วกด OK

2. หากต้องการใช้ General User Mode ให้เลือก <ใช่>

- ตั้งค่า PIN ให้ผู้ใช้ทั่วไปใช้เพื่อเข้าถึง Remote UI
- หากต้องการดำเนินการต่อโดยไม่ใช้ General User Mode ให้เลือก <ไม่> และดำเนินการตามขั้นตอน 7

3. ตั้งค่า PIN การเข้าถึงของ Remote UI

- ป้อนหมายเลขใดก็ได้แล้วเลือก <นำไปใช้>
- ป้อน PIN เดิมอีกครั้งในหน้าจอถัดไปเพื่อยืนยันและเลือก <นำไปใช้>

7 การระบุการตั้งค่าเครือข่าย

ระบุการตั้งค่าสำหรับการเชื่อมต่อเครื่องกับเครือข่าย ก่อนดำเนินการต่อ ให้ตรวจสอบว่าคอมพิวเตอร์และเราเตอร์เชื่อมต่อกับเครือข่ายอย่างถูกต้อง

- คุณไม่สามารถใช้ LAN แบบมีสายและ LAN แบบไร้สายพร้อมกันได้

LAN แบบไร้สาย

* อาจไม่สามารถใช้เครือข่ายภายในแบบไร้สายได้ โดยขึ้นกับรุ่นของเครื่องพิมพ์

1. ตรวจสอบ "SSID" และ "คีย์เครือข่าย" ของเราเตอร์

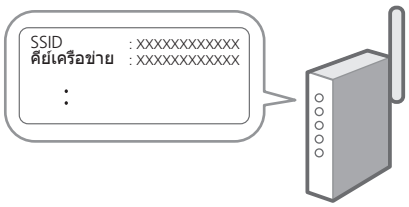

2. หากต้องการกำหนดการตั้งค่า ให้เลือก <ใช่> บนแผงควบคุม

3. เลือกเครือข่ายที่มี SSID ตรงกัน

4. ป้อนรหัสผ่าน (คีย์เครือข่าย) แล้วเลือก <นำไปใช้>

5. ตรวจสอบข้อความและเลือก <ใช่>

LAN แบบมีสาย

เชื่อมต่อเราเตอร์กับเครื่องด้วยสาย LAN สำหรับ MF269dw II หรือ MF264dw II ให้เลือก <ไม่> ในหน้าจอเพื่อเลือกวิธีเชื่อมต่อกับเครือข่าย

ด้านหลัง

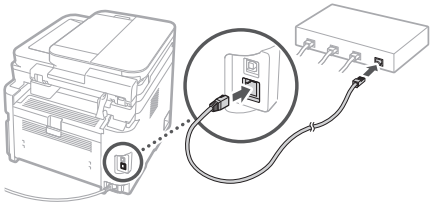

8 การสิ้นสุดคำแนะนำการติดตั้ง

สำหรับ MF264dw II ให้ทำตามขั้นตอนและคำแนะนำด้านล่าง แต่ใช้งานคีย์ที่แสดงในวงเล็บ ( )

ตรวจสอบคำอธิบายใน <การตั้งค่าเวลาปัจจุบัน> จากนั้นเลือก <ปิด> (OK)

9 การติดตั้งซอฟต์แวร์/ไดรเวอร์

หากต้องการใช้ฟังก์ชันพิมพ์ แฟกซ์ และสแกนของเครื่องคุณต้องติดตั้งไดรเวอร์ที่เกี่ยวข้อง

การดาวน์โหลดจากเว็บไซต์ Canon

1. ค้นหา "ดาวน์โหลด (ชื่อรุ่น)"

ดาวน์โหลด XXXXXXX

ตัวอย่าง: ดาวน์โหลด MF269dw II

หากไม่พบเว็บไซต์ดาวน์โหลด ให้ไปที่ https://global.canon/en/support/

2. ดาวน์โหลดซอฟต์แวร์และไดรเวอร์ และติดตั้งบนคอมพิวเตอร์ของคุณ

ในการใช้ฟังก์ชันสแกน ให้ติดตั้งแอปพลิเคชันการสแกน "MF Scan Utility" และไดรเวอร์การสแกน

การติดตั้งจาก Bundle CD/DVD-ROM

1. โหลด CD/DVD-ROM ลงในคอมพิวเตอร์ของคุณ และติดตั้งซอฟต์แวร์และไดรเวอร์

สำหรับการติดตั้งปกติ ให้เลือก "ติดตั้งแบบง่าย" การเลือก "ติดตั้งแบบง่าย" จะติดตั้งไดรเวอร์พร้อมกับซอฟต์แวร์มาตรฐานและคู่มือต่างๆ

หากเกิดปัญหาระหว่างการติดตั้ง โปรดดู "Troubleshooting (FAQ)" ใต้ "MF Driver" ในเว็บไซต์คู่มือออนไลน์ของ Canon

สำหรับรุ่นที่มีฟังก์ชันแฟกซ์ ให้กำหนดการตั้งค่าแฟกซ์ถัดไป

10 การตั้งค่าแฟกซ์

* การตั้งค่าเหล่านี้จะไม่ปรากฏในรุ่นที่ไม่มีฟังก์ชันแฟกซ์

ครั้งแรกที่คุณเลือก <แฟกซ์> ในหน้าจอหลัก คำแนะนำติดตั้งแฟกซ์จะเริ่มต้นขึ้นมา

ขั้นตอนการตั้งค่า

1. เลือก <แฟกซ์> บนหน้าจอหลัก

2. เลือก <ติดตั้งตอนนี้>

3. เลือก <ถัดไป>

4. ป้อนหมายเลขโทรศัพท์ของหน่วยและเลือก <นำไปใช้>

5. เลือก <ถัดไป>

6. ป้อนชื่อหน่วย (ชื่อและชื่อบริษัท ฯลฯ) แล้วเลือก <นำไปใช้>

7. เลือก <ถัดไป> และเลือกโหมดการรับที่เหมาะสมกับการเชื่อมต่อโทรศัพท์ของคุณและวิธีรับสายของคุณมากที่สุด

โปรดดูภาพประกอบด้านล่างและเลือก <ใช่> หรือ <ไม่> สุดท้าย เลือก <นำไปใช้> เพื่อตั้งค่าโหมดการรับ

8. เลือก <ถัดไป>

9. เชื่อมต่อเครื่องเข้ากับสายโทรศัพท์

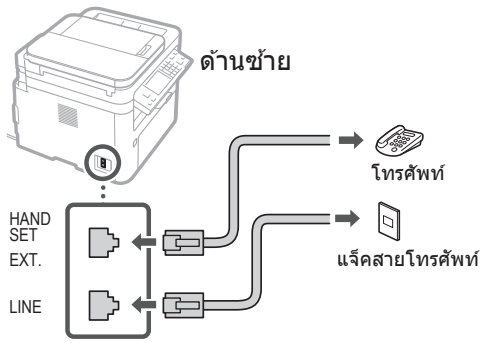

10. เมื่อคุณเชื่อมต่อเสร็จแล้ว ให้เลือก <ถัดไป>

11. เลือก <ใช่>

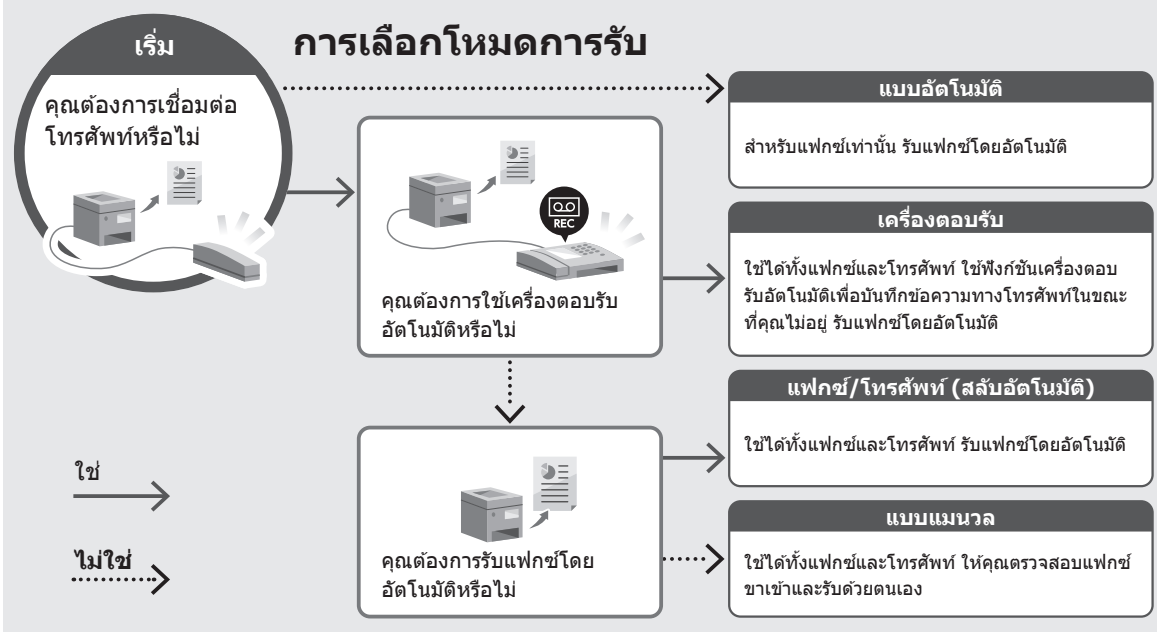

ฟังก์ชันที่เป็นประโยชน์และข้อมูลเพื่อช่วยเหลือ

การเข้าใช้งานคู่มือออนไลน์

1. สแกนรหัส QR เพื่อเปิดเว็บไซต์ไปยังคู่มือออนไลน์ของ Canon

สำหรับภูมิภาคเอเชีย **สำหรับภูมิภาคโอเชียเนีย**



หากยังไม่เปิด ให้ไปที่ไซต์ตามที่อยู่นี้
https://oip.manual.canon/

2. เปิดคู่มือการใช้งาน

ส่วนนี้แสดงรายการฟังก์ชันของเครื่อง รวมถึงการทำงานของเครื่อง การตั้งค่าเครื่อง และขั้นตอนการใช้งานเครื่อง

หากเกิดปัญหาเมื่อใช้เครื่อง โปรดดู "การแก้ไขปัญหา" จาก "รายละเอียด" ของคู่มือการใช้งาน
ส่วนนี้แสดงรายการของคำถามที่พบบ่อยและคำตอบ

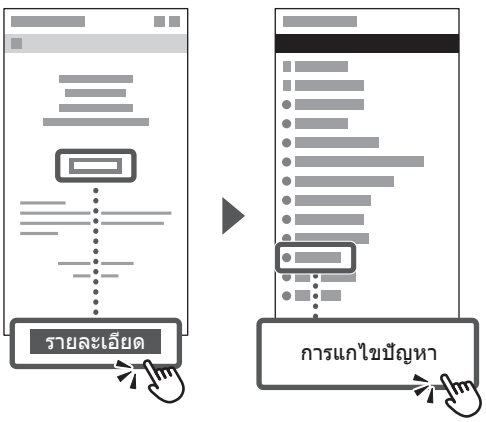

การใช้เครื่องนี้จากอุปกรณ์เคลื่อนที่ (การเชื่อมโยงกับอุปกรณ์เคลื่อนที่)

เครื่องนี้สามารถใช้งานได้จากอุปกรณ์พกพา เช่น สมาร์ทโฟน ทำให้ง่ายต่อการพิมพ์เอกสารหรือภาพถ่ายจากอุปกรณ์พกพา และบันทึกข้อมูลที่สแกนในเครื่องนี้บนอุปกรณ์พกพา

คู่มือการใช้งาน
ดูที่ "การเชื่อมโยงกับอุปกรณ์เคลื่อนที่"

การจัดการเครื่องจากคอมพิวเตอร์ (UI ระยะไกล)

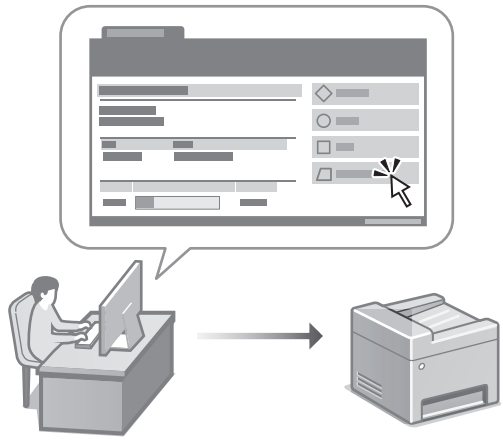

Remote UI ช่วยให้สามารถจัดการเครื่องนี้โดยใช้เว็บเบราว์เซอร์บนคอมพิวเตอร์ คุณสามารถใช้เพื่อตรวจสอบสถานะการทำงานของเครื่อง เปลี่ยนการตั้งค่า และบันทึกรายการลงในสมุดที่อยู่

คู่มือการใช้งาน
ดูที่ "การจัดการเครื่องจากคอมพิวเตอร์ (UI ระยะไกล)"

บันทึกย่อ 

Canon

imageCLASS
MF269dw II
MF266dn II
MF264dw II

Hướng Dẫn Cài Đặt

1 **Các Chỉ dẫn An toàn Quan trọng**
Hãy đọc các hướng dẫn này trước khi sử dụng máy.

2 **Hướng Dẫn Cài Đặt**
(tài liệu này)

3 **Hướng dẫn người dùng**
Phần này trình bày tất cả các cách thức sử dụng máy này.

dành cho Châu Á

dành cho Châu Đại Dương



https://oip.manual.canon/

Vui lòng tham khảo tr. 31 "Truy cập Hướng dẫn sử dụng trực tuyến" để biết thông tin chi tiết.

- Sau khi đọc xong hướng dẫn này, hãy cất hướng dẫn ở nơi an toàn để tham khảo về sau.
- Thông tin trong hướng dẫn này có thể được thay đổi mà không cần thông báo.

Các hình minh họa được dùng trong tài liệu này là hình minh họa của MF269dw II, trừ khi có chỉ định khác.

1 Kiểm tra phụ kiện đi kèm

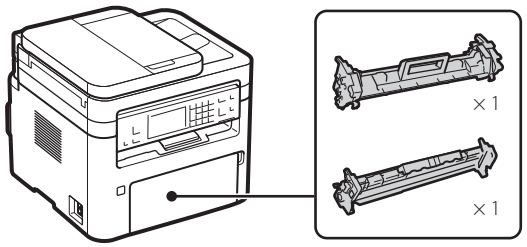

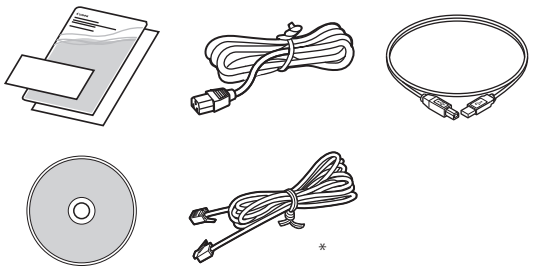

* Một số mẫu máy có thể không có.

2 Bóc bao bì

1. **Lắp máy ở nơi sử dụng.**

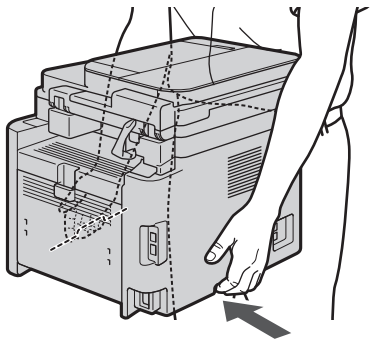

2. **Bóc hết bao bì.**

Bóc hết băng dính.



Không bóc nhãn dán che cổng USB cho đến khi thực sự sử dụng cổng USB.

Mặt sau

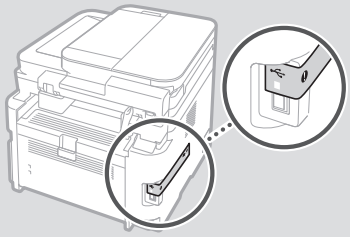

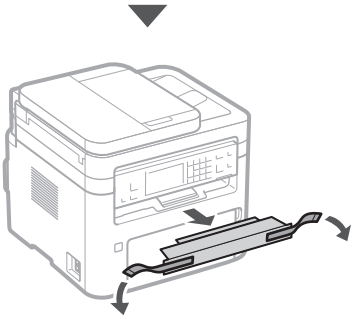

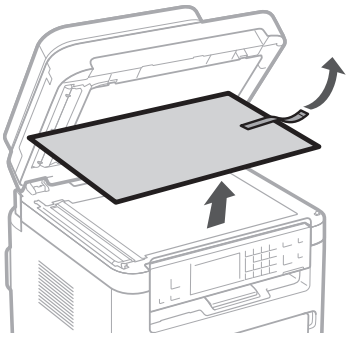

3 Nạp giấy

1.

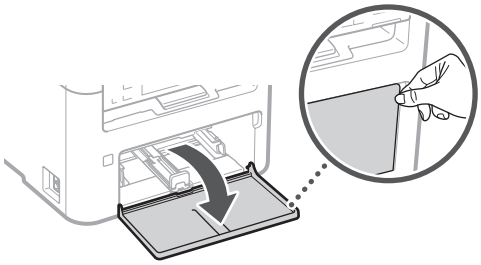

2.

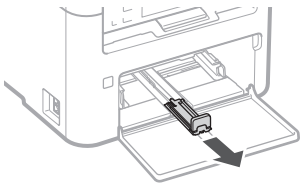

3.

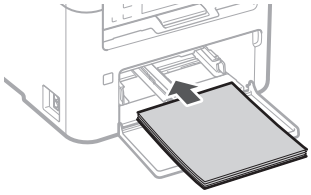

4.

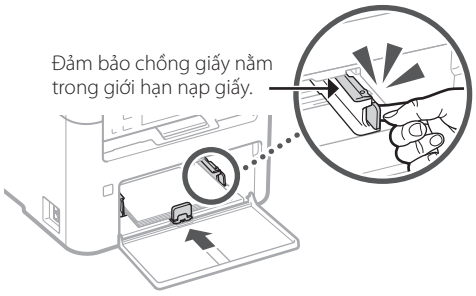

5.

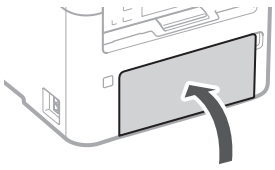

6.

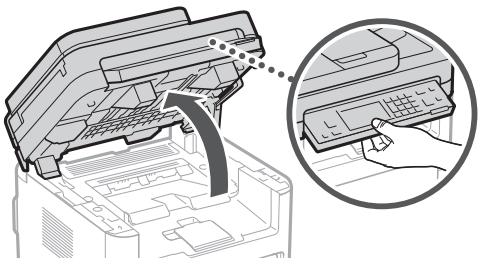

7.

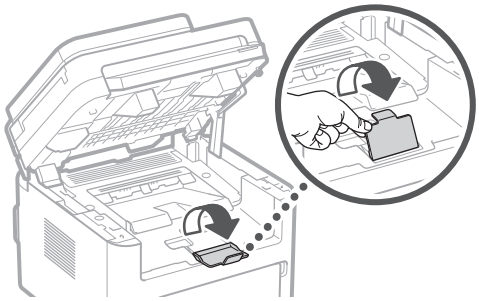

8.

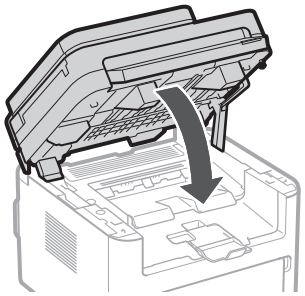

4 Kết nối dây nguồn

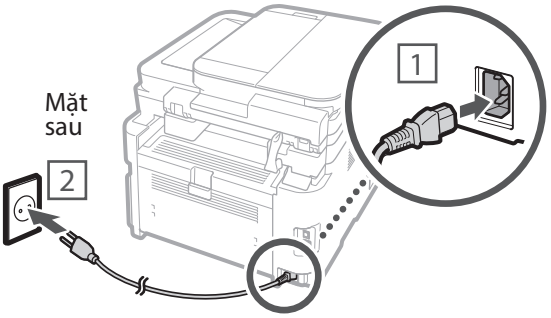

5 Đặt chế độ cài đặt cơ bản

Khi bạn bật máy lần đầu, Hướng Dẫn Cài Đặt sẽ xuất hiện trên bảng điều khiển. Hãy làm theo các hướng dẫn trên màn hình để cài đặt chế độ ban đầu cho máy.

Tùy theo mẫu máy mà các tùy chọn khả dụng và quy trình lựa chọn có thể khác với các tùy chọn và quy trình được minh họa trong tài liệu này. Hãy làm theo chỉ dẫn hiển thị trên màn hình.

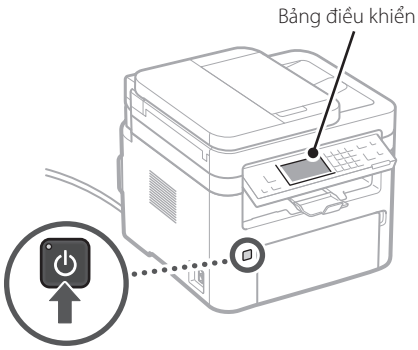

1. Chọn ngôn ngữ, quốc gia hoặc khu vực, sau đó chọn múi giờ.

2. Cài đặt ngày/giờ hiện tại.

6 Đặt chế độ cài đặt bảo mật

Để không cho người khác truy cập trái phép vào máy, hãy đặt giới hạn đối với quyền truy cập cho Remote UI.

Remote UI là gì?
Remote UI cho phép bạn sử dụng trình duyệt Web trên máy tính để kiểm tra trạng thái vận hành của máy, để thay đổi chế độ cài đặt và lưu nội dung vào Sổ địa chỉ.

1. Để sử dụng Remote UI, hãy chọn <Có>.
- Để tiếp tục mà không sử dụng Remote UI, hãy chọn <Không> và chuyển đến bước 7.
- Đối với MF264dw II, hãy đọc thông báo và nhấn OK.

2. Để sử dụng General User Mode, hãy chọn <Có>.
- Đặt mã PIN mà người dùng thông thường sẽ sử dụng để truy cập Remote UI.
- Để tiếp tục mà không sử dụng General User Mode, hãy chọn <Không> và chuyển đến bước 7.

3. Đặt Mã PIN Truy Cập Remote UI.
- Nhập bất kỳ số nào, sau đó chọn <Áp Dụng>.
- Nhập lại chính mã PIN đó vào màn hình tiếp theo để xác nhận, sau đó chọn <Áp Dụng>.

7 Đặt chế độ cài đặt mạng

Đặt chế độ kết nối máy với mạng. Trước khi tiến hành, hãy kiểm tra xem đã kết nối máy tính và bộ định tuyến đúng cách với mạng hay chưa.

- Không thể sử dụng cùng lúc với mạng LAN có dây và không dây.

Mạng LAN không dây

* Không thể sử dụng mạng LAN không dây tùy thuộc vào mẫu máy.

1. Kiểm tra "SSID" và "Khóa mạng" của bộ định tuyến.

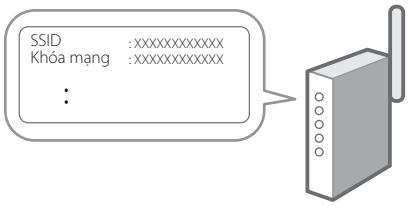

2. Để định cấu hình chế độ cài đặt, hãy chọn <Có> trên bảng điều khiển.

3. Chọn mạng có SSID trùng khớp.

4. Nhập mật khẩu (khóa mạng) và chọn <Áp Dụng>.

5. Đọc thông báo và chọn <Có>.

Mạng LAN có dây

Kết nối bộ định tuyến với máy có cáp LAN. Đối với MF269dw II hoặc MF264dw II, hãy chọn <Không> trên màn hình để chọn cách thức kết nối mạng.

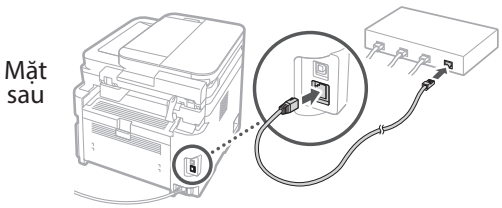

8 Hoàn tất quy trình trong Hướng Dẫn Cài Đặt

Đối với MF264dw II, hãy làm theo các bước và hướng dẫn bên dưới, nhưng thao tác trên các phím trong dấu ngoặc đơn ( ).

Đọc thông tin mô tả trong <C.Đặt Giờ Hiện Hành>, sau đó chọn <Đóng> (OK).

9 Cài đặt phần mềm/trình điều khiển

Để sử dụng các chức năng in, fax và quét hình của máy, bạn phải cài đặt trình điều khiển tương ứng.

Tải xuống từ trang web của Canon

1. Gõ từ khóa "tải xuống (tên mẫu máy)".

Tải xuống XXXXXXX

Ví dụ: Tải xuống MF269dw II

Nếu bạn không tìm được trang tải xuống, hãy truy cập trang
https://global.canon/en/support/

2. Tải xuống rồi cài đặt phần mềm và trình điều khiển trên máy tính.

Để sử dụng chức năng quét, hãy cài đặt ứng dụng quét "MF Scan Utility" và trình điều khiển quét.

Cài đặt từ đĩa CD/DVD-ROM kèm theo

1. Tải đĩa CD/DVD-ROM trên máy tính để cài đặt phần mềm và trình điều khiển.

Nếu muốn cài đặt bình thường, hãy chọn "Easy Installation" (Cài Đặt Đơn Giản) để cài đặt trình điều khiển, hướng dẫn sử dụng và phần mềm tiêu chuẩn.

Nếu xảy ra sự cố trong quá trình cài đặt, hãy tham khảo mục "Troubleshooting (FAQ)" trong phần "MF Driver" trên trang hướng dẫn sử dụng trực tuyến của Canon.

Trên các mẫu máy có chức năng fax, tiếp theo hãy định cấu hình các cài đặt fax.

10 Cài đặt fax

* Những cài đặt này không xuất hiện trên các mẫu máy không có chức năng fax.

Khi lần đầu chọn <Fax> trên màn hình Trang chủ, Hướng Dẫn Cài Đặt Fax sẽ bắt đầu.

Quy trình cài đặt

1. **Chọn <Fax> trên màn hình Trang chủ.**

2. **Chọn <Cài Đặt Bây Giờ>.**

3. **Chọn <Tiếp>.**

4. **Nhập Số điện thoại cho máy và chọn <Áp Dụng>.**

5. **Chọn <Tiếp>.**

6. **Nhập Tên cho máy (tên và tên công ty, v.v.) và chọn <Áp Dụng>.**

7. **Chọn <Tiếp> và chọn chế độ nhận phù hợp nhất với đường kết nối điện thoại của bạn và cách bạn nhận cuộc gọi.**
Tham khảo hình minh họa bên dưới và chọn <Có> hoặc <Không>. Cuối cùng, hãy chọn <Áp Dụng> để đặt chế độ nhận.

8. **Chọn <Tiếp>.**

9. **Kết nối máy với đường dây điện thoại.**

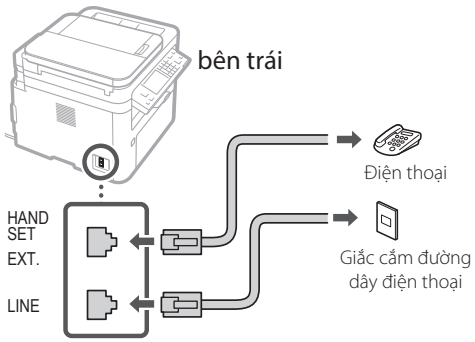

10. **Khi kết nối xong, hãy chọn <Tiếp>.**

11. **Chọn <Có>.**

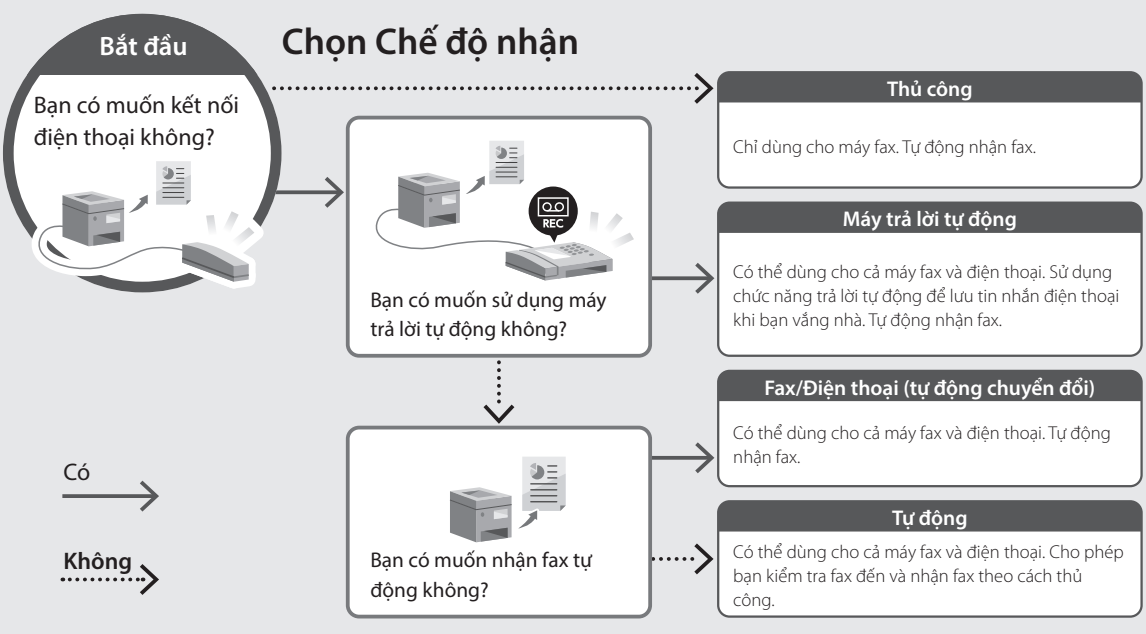

Chức năng hữu ích và thông tin bổ ích

Truy cập Hướng dẫn sử dụng trực tuyến

1. Quét mã QR để mở trang web hướng dẫn sử dụng trực tuyến của Canon.

dành cho Châu Á **dành cho Châu Đại Dương**



Nếu không mở được trang web này, hãy truy cập trang

https://oip.manual.canon/

2. Mở Hướng dẫn người dùng.

Phần này giới thiệu các chức năng của máy, bao gồm các thao tác, cài đặt và quy trình thao tác trên máy.

Nếu xảy ra sự cố trong quá trình sử dụng máy, hãy xem mục "Xử lý Sự cố" ở phần "Nội dung" trong Hướng dẫn người dùng.
Phần này trình bày các câu hỏi thường gặp và câu trả lời cho các câu hỏi đó.



Sử dụng máy này thông qua thiết bị di động (Liên kết với Thiết bị Di động)

Bạn có thể sử dụng máy này thông qua các thiết bị di động như điện thoại thông minh. Bạn có thể dễ dàng in tài liệu hoặc ảnh từ thiết bị di động, rồi lưu vào thiết bị di động những dữ liệu đã quét hình trên máy này.

Hướng dẫn người dùng
Tham khảo phần "Liên kết với Thiết bị Di động".

Quản lý Máy từ Máy tính (UI Từ Xa)

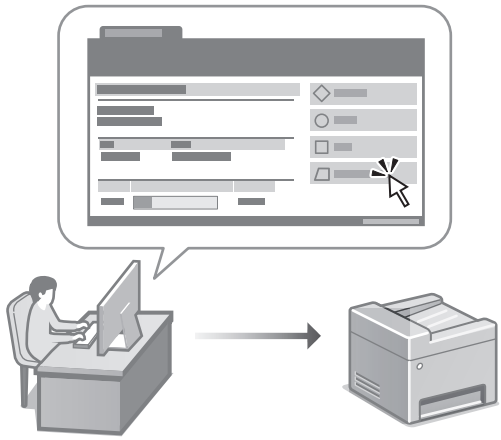

Remote UI cho phép bạn quản lý máy này thông qua trình duyệt Web trên máy tính. Bạn có thể sử dụng chức năng này để kiểm tra trạng thái vận hành của máy, để thay đổi chế độ cài đặt và lưu nội dung vào Sổ địa chỉ.

Hướng dẫn người dùng
Tham khảo phần "Quản lý Máy từ Máy tính (UI Từ Xa)".

Ghi chú 

Canon

imageCLASS
MF269dw II
MF266dn II
MF264dw II

Panduan Persediaan

1 **Arahan Keselamatan Penting**
Pastikan supaya membaca arahan ini sebelum menggunakan mesin.

2 **Panduan Persediaan**
(dokumen ini)

3 **Panduan Pengguna**
Bahagian ini menerangkan semua cara mesin ini boleh digunakan.

untuk Asia

untuk Oceania



https://oip.manual.canon/

Lihat p. 39 "Mengakses Manual Dalam Talian" untuk butiran.

- Selepas anda selesai membaca panduan ini, simpankan panduan di tempat yang selamat untuk rujukan masa hadapan.
- Maklumat dalam panduan ini tertakluk pada perubahan tanpa notis.

Melainkan dinyatakan sebaliknya, ilustrasi yang digunakan dalam dokumen ini adalah untuk MF269dw II.

1 Menyemak Item yang Disertakan

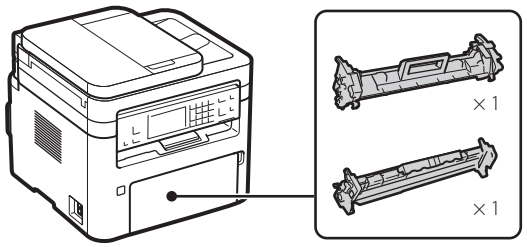

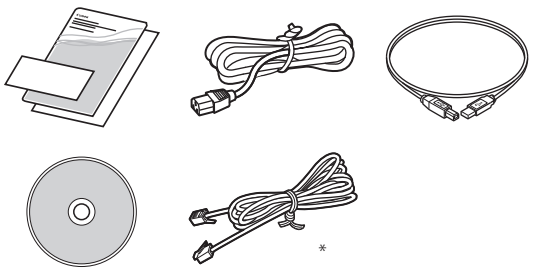

* Mungkin tidak disertakan dengan beberapa model.

2 Menanggalkan Bahan Pembungkusan

1. Pasang mesin di lokasi tempat mesin itu akan digunakan.

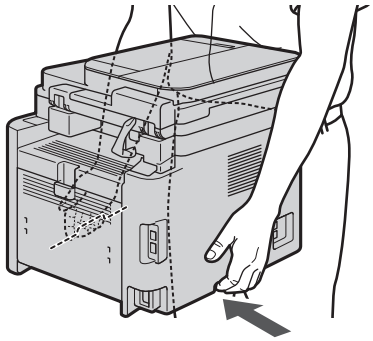

2. Tanggalkan semua bahan pembungkusan.

Tanggalkan semua pita.



Jangan tanggalkan pelekat yang menutupi port USB sehingga anda benar-benar ingin menggunakan port USB.

Belakang

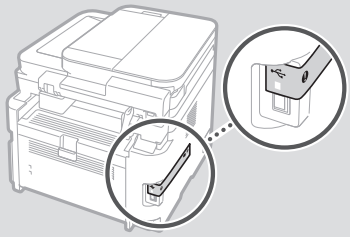

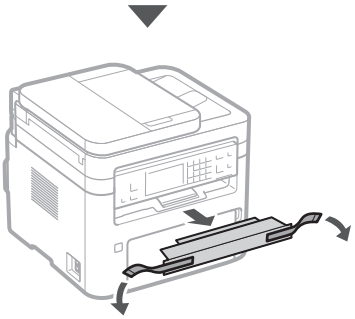

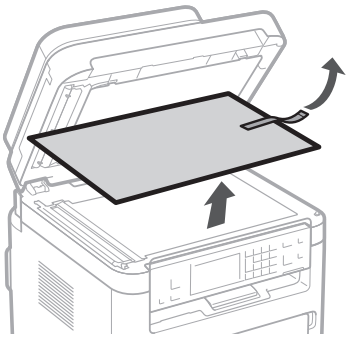

3 Memuatkan Kertas

1.

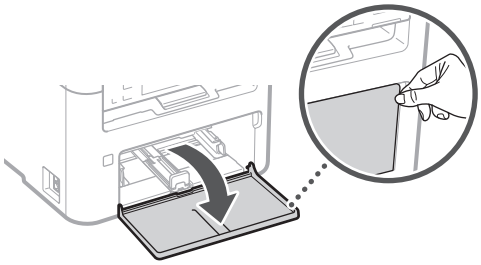

2.

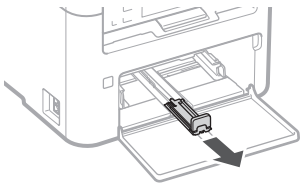

3.

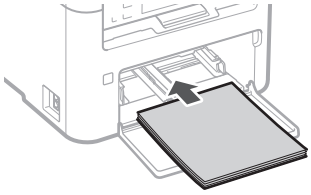

4.

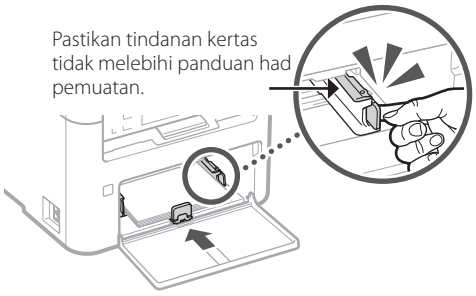

5.

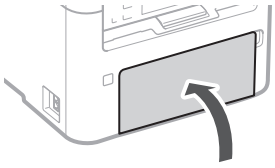

6.

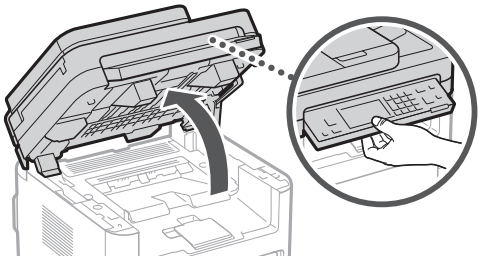

7.

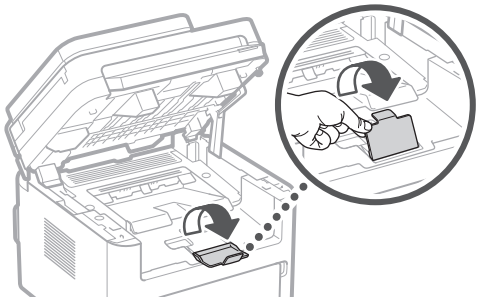

8.

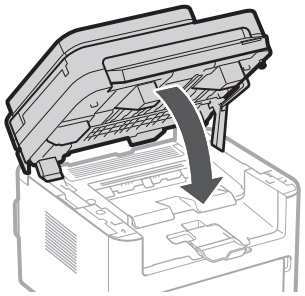

4 Menyambung Kord Kuasa

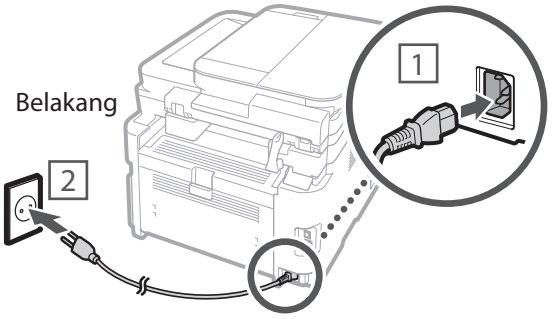

5 Menentukan Tetapan Asas

Apabila anda menghidupkan mesin buat kali pertama, Panduan Penetapan dipaparkan pada panel kawalan. Lakukan persediaan mesin awal dengan mengikut arahan pada skrin.

Bergantung pada model anda, item yang tersedia untuk pemilihan dan prosedur untuk membuat pilihan mungkin berbeza daripada yang ditunjukkan dalam dokumen ini. Teruskan seperti yang diarahkan dalam skrin yang ditunjukkan.

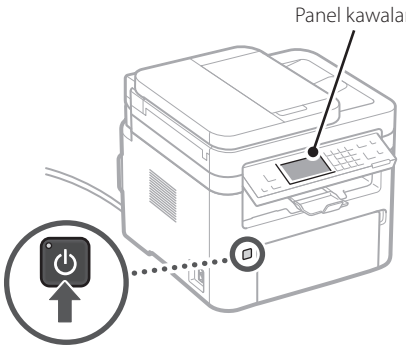

1. Pilih bahasa, negara atau rantau dan kemudian zon waktu.

2. Tetapkan tarikh/waktu semasa.

6 Menentukan Tetapan Keselamatan

Untuk menghalang akses tanpa kebenaran ke mesin, tetapkan sekatan akses untuk UI Jauh.

Apakah itu UI Jauh?
UI Jauh membolehkan anda menggunakan pelayar Web komputer anda untuk menyemak status pengendalian mesin, menukar tetapan dan menyimpan item ke Buku Alamat.

1. Untuk menggunakan UI Jauh, pilih <Ya>.
- Untuk meneruskan tanpa menggunakan UI Jauh, pilih <Tidak> dan teruskan ke langkah 7.
- Untuk MF264dw II, semak mesej dan tekan OK.

2. Untuk menggunakan mod Pengguna Umum, pilih <Ya>.
- Tetapkan PIN untuk digunakan oleh pengguna umum bagi mengakses UI Jauh.
- Untuk meneruskan tanpa menggunakan mod Pengguna Umum, pilih <Tidak> dan teruskan ke langkah 7.

3. Tetapkan PIN Akses UI Jauh.
- Masukkan sebarang nombor dan kemudian pilih <Guna>.
- Masukkan semula PIN yang sama pada skrin seterusnya sebagai pengesahan dan pilih <Guna>.

7 Menentukan Tetapan Rangkaian

Tentukan tetapan untuk menyambungkan mesin ke rangkaian. Sebelum meneruskan, pastikan komputer dan penghala disambungkan dengan betul ke rangkaian.

- Anda tidak boleh menggunakan LAN berwayar dan LAN wayarles pada masa yang sama.

LAN wayarles

* LAN wayarles tidak boleh digunakan bergantung pada model mesin.

1. Semak "SSID" dan "Kekunci rangkaian" penghala.

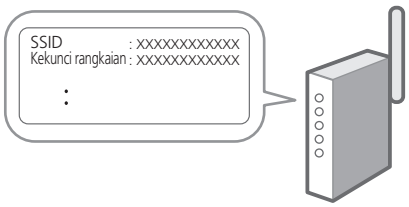

2. Untuk mengkonfigurasi tetapan, pilih <Ya> pada panel kawalan.

3. Pilih rangkaian dengan SSID yang sepadan.

4. **Masukkan kata laluan (kekunci rangkaian) dan pilih <Guna>.**

5. **Semak mesej dan pilih <Ya>.**

LAN berwayar

Sambungkan penghala ke mesin dengan kabel LAN. Untuk MF269dw II atau MF264dw II, pilih <Tidak> dalam skrin untuk memilih cara menyambung ke rangkaian.

Belakang

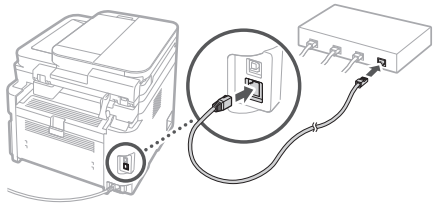

8 Menamatkan Panduan Penetapan

Untuk MF264dw II, ikuti langkah dan arahan di bawah tetapi kendalikan pada kekunci yang ditunjukkan dalam kurungan ( ).

Semak perihalan dalam <Tetapan Masa Semasa> dan kemudian pilih <Tutup> (OK).

9 Memasang Perisian/ Pemacu

Untuk menggunakan fungsi cetak, faks dan imbasan mesin, anda mesti memasang pemacu masing-masing.

Memuat turun daripada laman web Canon

1. **Cari "muat turun (nama model)."**

Muat turun XXXXXXX

Contoh: Muat turun MF269dw II

Jika anda tidak dapat mencari laman muat turun, pergi ke
https://global.canon/en/support/

2. **Muat turun perisian dan pemacu serta pasangkan pemacu itu pada komputer anda.**

Untuk menggunakan fungsi imbasan, pasang aplikasi pengimbasan "MF Scan Utility" dan pemacu imbasan.

Memasang daripada CD/DVD-ROM Tergabung

1. **Muatkan CD/DVD-ROM ke dalam komputer anda dan pasang perisian dan pemacu.**

Untuk pemasangan normal, pilih "Pemasangan Mudah." Memilih "Pemasangan Mudah" akan memasang pemacu bersama perisian dan manual standard.

Jika masalah timbul semasa pemasangan, lihat "Troubleshooting (FAQ)" di bawah "MF Driver" pada laman manual dalam talian Canon.

Pada model dengan fungsi faks, konfigurasikan tetapan faks seterusnya.

10 Persediaan Faks

* Tetapan ini tidak dipaparkan pada model tanpa fungsi faks.

Kali pertama anda memilih <Faks> dalam skrin Utama, Panduan Penetapan Faks bermula.

Prosedur Persediaan

1. **Pilih <Faks> pada skrin Utama.**

2. **Pilih <Tetapkan Sekarang>.**

3. **Pilih <Seterusnya>.**

4. **Masukkan Nombor Telefon Unit dan pilih <Guna>.**

5. **Pilih <Seterusnya>.**

6. **Masukkan Nama Unit (nama serta nama syarikat dll.) dan pilih <Guna>.**

7. **Pilih <Seterusnya> dan pilih mod terima yang paling sesuai dengan sambungan telefon anda serta cara anda menerima panggilan.**

Rujuk ilustrasi di bawah dan pilih <Ya> atau <Tidak>. Akhir sekali, pilih <Guna> untuk menetapkan mod terima.

8. **Pilih <Seterusnya>.**

9. **Sambungkan mesin ke talian telefon.**

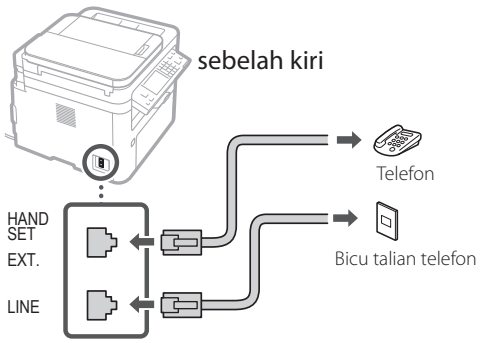

10. **Apabila anda telah melengkapkan sambungan, pilih <Seterusnya>.**

11. **Pilih <Ya>.**

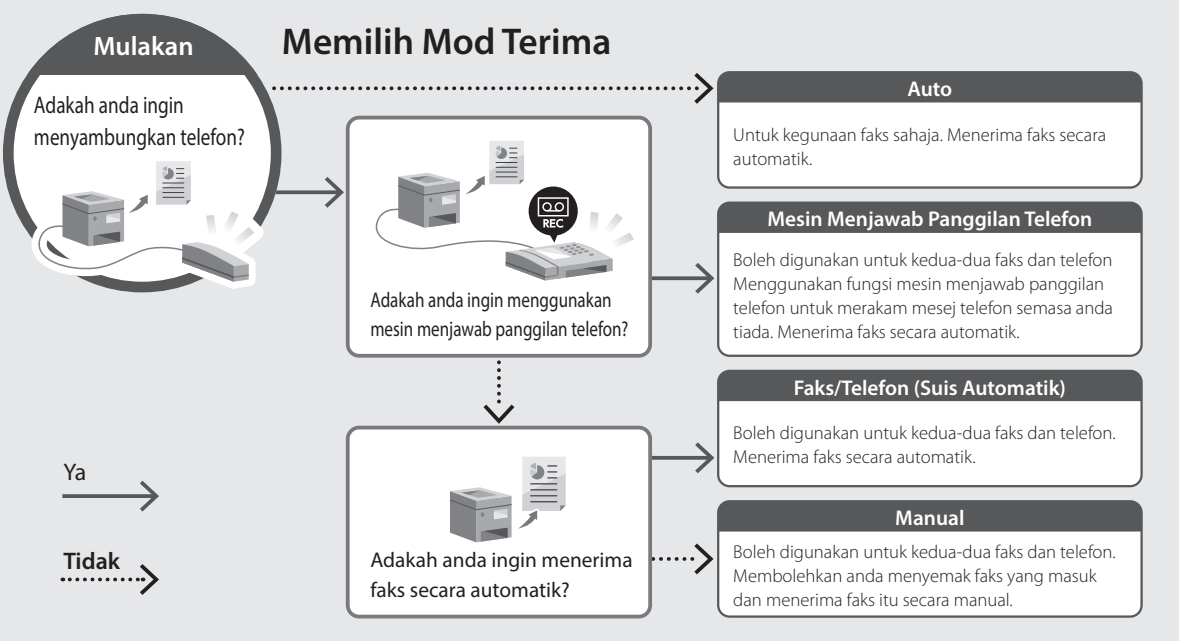

Fungsi yang Berguna dan Maklumat yang Membantu

Mengakses Manual Dalam Talian

1. Imbas kod QR untuk membuka laman web ke manual dalam talian Canon.

untuk Asia **untuk Oceania**



Jika tidak dibuka, pergi ke laman
https://oip.manual.canon/

2. Membuka Panduan Pengguna.
Bahagian ini menyenaraikan fungsi mesin termasuk operasi mesin, tetapan dan prosedur pengendalian.

Jika masalah timbul semasa menggunakan mesin, lihat "Penyelesaian Masalah" daripada "Kandungan" Panduan Pengguna.
Bahagian ini menyenaraikan soalan lazim dan jawapan soalan tersebut.

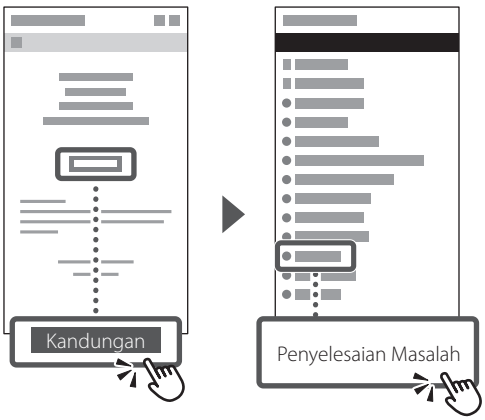

Menggunakan Mesin ini daripada Peranti Mudah Alih (Pemautan dengan Peranti Mudah Alih)

Mesin ini boleh digunakan daripada peranti mudah alih seperti telefon pintar. Ciri ini memudahkan untuk mencetak dokumen atau foto daripada peranti mudah alih dan untuk menyimpan data yang diimbas pada mesin ini pada peranti mudah alih.

Panduan Pengguna
Lihat "Pemautan dengan Peranti Mudah Alih".

Menguruskan Mesin dari Komputer (UI Kawalan Jauh)

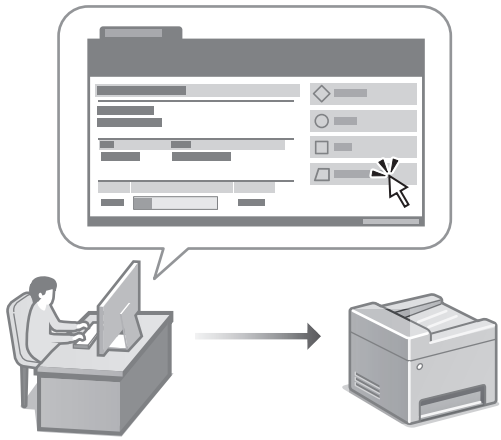

UI Jauh membolehkan mesin ini diuruskan menggunakan pelayar Web pada komputer. Anda boleh menggunakan ciri untuk menyemak status pengendalian mesin, menukar tetapan dan menyimpan item ke Buku Alamat.

Panduan Pengguna
Lihat "Menguruskan Mesin dari Komputer (UI Kawalan Jauh)".

Canon

CANON INC.
30-2, Shimomaruko 3-chome, Ohta-ku, Tokyo 146-8501, Japan

CANON MARKETING JAPAN INC.
16-6, Konan 2-chome, Minato-ku, Tokyo 108-8011, Japan

CANON U.S.A., INC.
One Canon Park, Melville, NY 11747, U.S.A.

CANON EUROPA N.V.
Bovenkerkerweg 59, 1185 XB Amstelveen, The Netherlands

CANON SINGAPORE PTE LTD
1 Fusionopolis Place, #14-10, Galaxis, Singapore 138522

CANON AUSTRALIA PTY LTD
Building A, The Park Estate, 5 Talavera Road, Macquarie Park, NSW 2113, Australia

CANON GLOBAL WORLDWIDE SITES
https://global.canon/

FT6-2994-000

FT6-2994 (000) XXXXXXXXXX Copyright CANON INC. 2022 PRINTED IN KOREA