Canon

imageRUNNER 2224 II

Important Safety Instructions

- Important Safety Instructions (this document)
  Be sure to read this document before using the machine.
- After you finish reading this document, store it in a safe place for future reference.
- The information in this document is subject to change without notice.

User's Guide

https://oip.manual.canon/

This chapter provides important safety instructions for the prevention of injury to users of this machine and others, and damage to property. Read this chapter before using the machine and follow the instructions to ensure that you use the machine properly. The Canon online manual site (https://oip.manual.canon/) also provides information on this machine. Read this information also to ensure correct use.
Do not perform any operations not described in this manual. Canon will not be responsible for any damages resulting from operations not described in this manual, improper use, or repairs or modifications not performed by Canon or a third party authorized by Canon.

WARNING
Indicates a warning concerning operations that may lead to death or serious personal injury if not performed correctly. To ensure that you use the machine safely, always observe these warnings.

CAUTION
Indicates a precaution for preventing the risk of personal injury or property damage other than a product fault due to improper use of the machine. To ensure that you use the machine safely, always observe these cautions.

IMPORTANT
Indicates important operational requirements and restrictions that should always be observed when using this machine. Always observe these important items to avoid malfunctions, faults or property damage due to improper machine operation.

Safety-related Symbols
The following symbols are used on this product:

- Power switch (On)
- Power switch (Off)
- Power switch (Stand-by)
- Push-button switch (On ■_/Off _■)
- Protective earthing terminal
- Electric shock warning: Hazardous voltage inside. Do not remove the cover.
- High temperature warning. Do not touch.
- Class II equipment
- Contains moving parts. Keep hands and other body parts away from moving parts.
- Electric shock warning: Unplug all power cords from the power outlet.
- Sharp edges. Keep hands and other body parts away from sharp edges.

NOTE
Some models may use other symbols not listed here.

Installation

To ensure that you use this machine safely, read the following precautions carefully before installing the machine in a suitable location.

WARNING

Do not install in the locations listed below
Doing so may result in a fire or electric shock.
- Locations that risk blocking the ventilation slots (too close to walls or curtains or on materials such as deep-pile carpets)
- Damp or dusty locations
- Near heating appliances or open flames
- Near alcohol, paint thinners or other flammable substances

CAUTION

Do not install in the locations listed below
Doing so could result in a fault or adversely affect people or other equipment.
- Outdoors or in locations exposed to direct sunlight
- Locations subject to temperature and humidity extremes, whether low or high
- Locations subject to dramatic changes in temperature or humidity
- Near equipment that generates magnetic or electromagnetic waves
- Near electronic devices or precision equipment, such as TVs, radios and computers
- Laboratories or other locations where chemical reactions occur
- Locations heavily exposed to aerosol sprays, ammonia or other corrosive gases
- Locations subject to instability or vibration
- Surfaces that may warp under the weight of the machine or into which the machine is liable to sink (carpets, straw matting, beds, etc.)
- Locations where air ventilated from the machine directly impacts people

Provide adequate ventilation during use
This machine generates small amounts of ozone and other emissions during normal use. These amounts are too low to be harmful to humans. However, poorly ventilated rooms should be adequately ventilated during extended use or long print runs.

IMPORTANT

About cables
- Use a USB cable that is shorter than 3 meters.

Power Supply

WARNING

Using the power plug and cord correctly
Improper use may result in a fire or electric shock.
- Check that the power supply used for the machine is safe and has a stable voltage.
- Use only a power supply that meets the specified voltage requirements.
- Connect the machine to a securely grounded power outlet using the power cord provided.
- Do not use power cords other than the cord provided.
- The power cord provided should only be used with this machine.
- If you plug this machine into a power outlet with multiple sockets, do not use the remaining sockets to connect other devices.
- Do not use extension cords.
- Run the power cord so as to avoid any risk of tripping over the cord.
- Do not modify, pull, unduly bend or otherwise damage the power cord.
- Do not place heavy objects on the power cord.
- Do not bundle the power cord or tie it in a knot.
- Do not run the power cord close to a heating appliance.
- Do not plug in and unplug the power connector frequently.
- Do not subject the power connector to strong impacts.
- Plug the power plug fully into the power outlet, ensuring that it is securely inserted.
- Do not touch the machine during a thunderstorm.
- Do not plug in or unplug the power plug with wet hands.
- During holidays or other times when the machine will not be used for long periods, turn the machine off and unplug it from the power supply.

IMPORTANT

- Install this machine near the power outlet and leave sufficient space around the power plug so that it can be quickly unplugged in an emergency.
- Do not connect the power cord to an uninterruptible power supply. Doing so may result in a malfunction or fault if a power failure occurs.
- Do not connect the power cord to the auxiliary power outlet on a computer.
- We recommend using a power outlet wired via a household earth-leakage circuit breaker.
- Electrical noise may cause this machine to malfunction or lose data.
- After disconnecting power cord, wait at least 5 seconds before reconnection.
- A voltage drop that exceeds the permitted range may result in a malfunction or loss of data in the machine and any connected computers.
- For information on your power supply, contact your power supplier or your local electrical contractor.

Handling

WARNING

Observe the following

Improper handling may lead to a fire, electric shock or burns.

- If the machine makes an unusual noise, emits an unusual smell, emits smoke or excessive heat, or if any parts are damaged, immediately unplug the machine from the power outlet and contact your dealer or service representative.
- Do not disassemble or modify this machine.
- Place the machine such that the power cord and other cables and the gears and electrical parts inside the machine are well out of the reach of children.
- Do not place jewelry or other metal objects or containers filled with liquid on the machine.
- Do not use flammable sprays near this machine.
- When moving this machine, always turn the machine off at the power switch, unplug the machine from the power outlet and then disconnect the power cord and interface cables.
- When connecting or disconnecting a USB cable while the machine is still plugged into a power outlet, do not touch the metal part of the connector.
- Do not connect unapproved products to ports on this machine (power outlet, connector ports, etc.).

Cleaning and maintaining this machine

Improper cleaning may result in machine malfunctions, fire, electric shock or static electricity.

- You should clean this machine regularly.
- Before cleaning, always turn the machine off and unplug it from the power outlet.
- Unplug the power plug periodically and wipe the machine with a dry cloth to remove dust and grime.
- Clean the machine using a cloth moistened with water and then thoroughly wrung out. Do not use alcohol, benzene, paint thinners or other flammable substances and do not use tissue paper or paper towels.
- Regularly check the machine for overheating, rusting, dents, scratches and cracks.

Users of cardiac pacemakers

This machine and its toner cartridges emit low levels of magnetism and ultrasonic waves. If you use a cardiac pacemaker and experience any abnormalities, move away from the machine and consult your physician.

CAUTION

Take care not to drop heavy objects, on the platen glass

Doing so may damage the platen glass and result in injury.

Observe the following

Failure to do so may result in injury, faults or paper jams.

- Do not place heavy objects on this machine.
- Take care not to trap your hands when using parts that open and close.
- The rollers and other moving parts should be kept away from hands, loose-fitting clothing, dangling accessories, etc., that could get caught in them.
- Take care to avoid cutting your hands or fingers on paper or machine parts when replenishing the paper or clearing paper jams.
- Do not subject the machine to strong impacts or shaking.
- Do not use undue force when opening and closing doors, covers or drawers, etc. on the machine.
- Do not turn this machine off while it is printing.
- Do not open and close any covers, or remove or add paper while the machine is running.
- Do not put your hands inside the machine unless absolutely necessary.

Contact Canon when moving the machine

To move the machine, always contact your dealer or service representative beforehand. Do not attempt to move the machine yourself.

Using the platen cover correctly

Improper use may result in injury.

- When making copies of items such as thick books on the platen glass, do not press down hard enough to damage the platen cover.
- Close the platen cover slowly.
- Do not slide your hand or fingers fully into the platen cover.



Do not put your hand into the machine while the paper drawers are removed (only for machines with paper drawers installed)

Doing so may result in injury.

Do not touch high-temperature or high-voltage components

Doing so may result in burns or other injury.

- Do not touch parts of the machine other than those specified in the manual.
- Immediately after use, the inside of the machine and the paper eject slots are hot and should not be touched.
- Printed paper may become hot during continuous printing and should be handled with care.

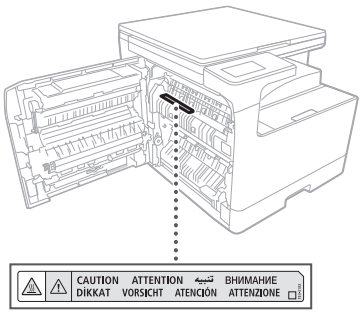

Cassette Heater (only for products with a cassette heater)

When inspecting the inside of the machine with the paper drawer removed, take care not to directly touch the area surrounding the heater. Alternatively, turn off the power to the machine and wait until it has fully cooled down before inspecting it. Inspecting the machine while still hot may result in burns, including low-temperature burns.

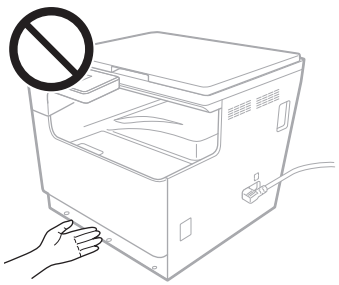

Standard / regulation

Product name

In some sales regions, this product may be registered under the names in parentheses ( ) below in accordance with local safety regulations.
imageRUNNER 2224 II (F825000)

EMC requirements of EU Directive

This equipment conforms with the essential EMC requirements of EU Directive. We declare that this product conforms with the EMC requirements of EU Directive at nominal mains input 230 V, 50 Hz, although the rated input of the product is 220 to 240 V, 50/60 Hz. Use of Shielded cable is necessary to comply with the technical EMC requirements of EU Directive.

EU WEEE and Battery Directives

WEEE and Battery Directives information is available in the latest User's Guide (HTML manual), which can be viewed on the Canon website (https://oip.manual.canon/).

UK WEEE and Battery Directives

These symbols indicate that this product is not to be disposed of with your household waste, according to the UK Waste Electrical and Electronic Equipment Regulations and the UK Batteries and Accumulators Regulations.

If a chemical symbol is printed beneath the symbol shown above, in accordance with the UK Batteries and Accumulators Regulations, this indicates that a heavy metal (Hg = Mercury, Cd = Cadmium, Pb = Lead) is present in this battery or accumulator at a concentration above an applicable threshold specified in the UK Batteries and Accumulators Regulations.

This product should be handed over to a designated collection point, e.g., on an authorized one-for-one basis when you buy a new similar product or to an authorized collection site for recycling waste electrical and electronic equipment (EEE) and batteries and accumulators. Improper handling of this type of waste could have a possible impact on the environment and human health due to potentially hazardous substances that are generally associated with EEE. Your cooperation in the correct disposal of this product will contribute to the effective usage of natural resources.

For more information about the recycling of this product, please contact your local city office, waste authority, approved scheme or your household waste disposal service or visit www.canon-europe.com/sustainability/approach/.

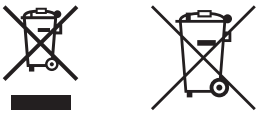

⚠ WARNING

Observe the following laser-related precautions

Any direct eye exposure to stray laser beams escaping the machine may be harmful to the eyes.

- Never open covers other than those indicated in the instructions in the manual for this machine.
- Never use controls, adjustments or operation procedures other than those stipulated in the manual as doing so could result in exposure to hazardous radiation.

❗ IMPORTANT

- This product is confirmed as a Class 1 laser product as defined in IEC60825-1:2014 and EN60825-1:2014+A11:2021.

CLASS 1 CONSUMER LASER PRODUCT
LASER KLASSE 1 FÜR VERBRAUCHER
PRODUIT DE CONSOMMATION À LASER DE CLASSE 1
APPARECCHIO LASER DI CONSUMO DI CLASSE 1
PRODUCTO LÁSER DE CONSUMO DE CLASE 1
APARELHO A LASER DE CONSUMO DE CLASSE 1
LUOKAN 1 KULUTTAJIEN KÄYTTÖÖN TARKOITETTU LASERTUOTE
LASERPRODUKT KLASS 1 (KONSUMENT)
EN 50689:2021

Laser beams can be harmful to humans. This machine is fitted with covers and an outer casing that blocks laser beams, so there is no risk of laser beams escaping the machine during normal use.

Laser Safety Caution

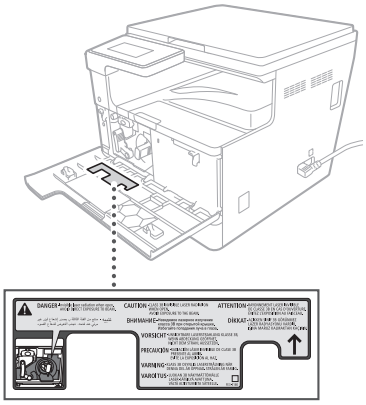

Appendix

Legal Limitations on the Usage of Your Product and the Use of Images

Legal Limitations on the Use of Your Product and the Use of Images

Using your product to scan, print or otherwise reproduce certain documents, and the use of such images as scanned, printed or otherwise reproduced by your product, may be prohibited by law and may result in criminal and/or civil liability. A non-exhaustive list of these documents is set forth below. This list is intended to be a guide only. If you are uncertain about the legality of using your product to scan, print or otherwise reproduce any particular document and/or of the use of the images scanned, printed or otherwise reproduced, you should consult your legal advisor for guidance beforehand.

- Paper Money
- Travelers Checks
- Money Orders
- Food Stamps
- Certificates of Deposit
- Passports
- Postage Stamps (canceled or uncanceled)
- Immigration Papers
- Identifying Badges or Insignias
- Internal Revenue Stamps (canceled or uncanceled)
- Selective Service or Draft Papers
- Bonds or Other Certificates of Indebtedness
- Checks or Drafts Issued by Governmental Agencies
- Stock Certificates
- Motor Vehicle Licenses and Certificates of Title
- Copyrighted Works/Works of Art without Permission of Copyright Owner

Consumables

⚠ WARNING

Observe the following precautions when handling consumables

Improper handling may lead to burns or a fire.

- Do not throw toner cartridges into an open flame.
- Do not store toner cartridges or paper in locations exposed to an open flame.
- If you accidentally spill or scatter toner, carefully sweep up the toner particles or wipe them up with a damp cloth in a way that prevents inhalation. Do not use an ordinary vacuum cleaner to clean up spilled toner. Only models with safeguards against dust explosions should be used.

⚠ CAUTION

Observe the following precautions when handling consumables

Improper handling may result in burns or be harmful to your health. If any toner is ingested or gets into your eyes or mouth, consult a physician immediately.

- Keep toner and other consumables out of the reach of small children.
- Do not disassemble toner cartridges or other consumables.
- If toner leaks from a toner cartridge, take care not to ingest the toner or allow it to directly touch your skin. If you get toner on your skin, wash it off with soap and cold water. If any irritation persists after washing, consult a physician immediately.

❗ IMPORTANT

- When performing tasks such as removing jammed paper or replacing toner or other consumables, take care not to get any toner on your hands or clothing.
- If toner gets on your clothing or hands, immediately wash the affected area with cold water. Washing with hot water may fix the toner and result in permanent staining.
- When pulling the sealing tape off a new toner cartridge, pull the tape off firmly in a single action, taking care not to pause mid-way through removing the tape. Pausing mid-way may result in toner being scattered.
- Dispose of removed sealing tape safely in accordance with your local waste disposal regulations.

Be careful of counterfeit toner cartridges

Please be aware that there are counterfeit Canon toner cartridges in the marketplace. Use of counterfeit toner cartridge may result in poor print quality or machine performance. Canon is not responsible for any malfunction, accident or damage caused by the use of counterfeit toner cartridge.

For more information, see global.canon/ctc.

About This Manual

Trademarks

- Adobe, Acrobat and Reader are registered trademarks of Adobe Systems Incorporated in the United States and/or other countries.
- All brand names and product names appearing on this document are registered trademarks or trademarks of their respective owners.

Disclaimers

- The information in this document is subject to change without notice.
- CANON INC. MAKES NO WARRANTY OF ANY KIND WITH REGARD TO THIS MANUAL, EITHER EXPRESS OR IMPLIED, EXCEPT AS STIPULATED HEREIN, INCLUDING WITHOUT LIMITATION THEREOF WARRANTIES AS TO MARKETABILITY, MERCHANTABILITY, FITNESS FOR A PARTICULAR PURPOSE OF USE, OR NON-INFRINGEMENT OF PATENT RIGHTS. CANON INC. SHALL NOT BE LIABLE FOR ANY DIRECT, INCIDENTAL OR CONSEQUENTIAL DAMAGES OF ANY NATURE, NOR FOR LOSSES OR EXPENSES RESULTING FROM THE USE OF THIS MANUAL.
- If you are unable to view the manual in PDF format, download Adobe Acrobat Reader from the Adobe Systems website (https://get.adobe.com/reader/).

Copyright

Unauthorized reproduction of the contents of this document in whole or in part is prohibited.

Third Party Software

This Canon product (the "PRODUCT") includes third-party software modules. Use and distribution of these software modules, including any updates of such software modules (collectively, the "SOFTWARE") are subject to license conditions (1) through (9) below.

(1) You agree that you will comply with any applicable export control laws, restrictions or regulations of the countries involved in the event that this PRODUCT including the SOFTWARE is shipped, transferred or exported into any country.

(2) Rights holders of the SOFTWARE retain in all respects the title, ownership and intellectual property rights in and to the SOFTWARE. Except as expressly provided herein, no license or right, expressed or implied, is hereby conveyed or granted by rights holders of the SOFTWARE to you for any intellectual property of rights holders of the SOFTWARE.

(3) You may use the SOFTWARE solely for use with the PRODUCT.

(4) You may not assign, sublicense, market, distribute, or transfer the SOFTWARE to any third party without prior written consent of rights holders of the SOFTWARE.

(5) Notwithstanding the foregoing, you may transfer the SOFTWARE only when (a) you assign all of your rights to the PRODUCT and all rights and obligations under the license conditions to transferee and (b) such transferee agrees to be bound by all these conditions.

(6) You may not decompile, reverse engineer, disassemble or otherwise reduce the code of the SOFTWARE to human readable form.

(7) You may not modify, adapt, translate, rent, lease or loan the SOFTWARE or create derivative works based on the SOFTWARE.

(8) You are not entitled to remove or make separate copies of the SOFTWARE from the PRODUCT.

(9) The human-readable portion (the source code) of the SOFTWARE is not licensed to you.

Notwithstanding (1) through (9) above, the PRODUCT includes third-party software modules accompanying the other license conditions, and these software modules are subject to the other license conditions. Please refer to the other license conditions of third-party software modules described in Appendix of Manual for the corresponding the PRODUCT. This Manual is available at https://oip.manual.canon/.

By using the PRODUCT, you shall be deemed to have agreed to all applicable license conditions. If you do not agree to these license conditions, please contact your service representative.

V_250116

Canon

imageRUNNER 2224 II

Σημαντικές οδηγίες ασφάλειας

- Σημαντικές οδηγίες ασφάλειας (το παρόν έγγραφο)
  Διαβάστε αυτό το έγγραφο πριν χρησιμοποιήσετε τη συσκευή.
- Αφού ολοκληρώσετε την ανάγνωση αυτού του εγγράφου, φυλάξτε το σε ασφαλές σημείο για να μπορείτε να ανατρέξετε σε αυτό στο μέλλον.
- Οι πληροφορίες που περιέχονται στο παρόν έγγραφο μπορεί να αλλάξουν χωρίς προειδοποίηση.

Οδηγός Χρήστη

https://oip.manual.canon/

Σε αυτό το κεφάλαιο παρέχονται σημαντικές οδηγίες ασφάλειας για την πρόληψη τραυματισμού των χρηστών αυτής της συσκευής, αλλά και άλλων και την πρόληψη υλικών ζημιών. Διαβάστε αυτό το κεφάλαιο προτού χρησιμοποιήσετε τη συσκευή και ακολουθήστε τις οδηγίες για να διασφαλίσετε τη σωστή χρήση της συσκευής. Η τοποθεσία του διαδικτυακού εγχειριδίου της Canon (https://oip.manual.canon/) παρέχει επίσης πληροφορίες για αυτή τη συσκευή. Διαβάστε αυτές τις πληροφορίες για να διασφαλίσετε τη σωστή χρήση. Μην εκτελείτε χειρισμούς που δεν περιγράφονται στο παρόν εγχειρίδιο. Η Canon δεν φέρει ευθύνη για οποιαδήποτε ζημιά προκύψει από χρήση που δεν περιγράφεται στο παρόν εγχειρίδιο, ακατάλληλη χρήση ή επισκευές ή τροποποιήσεις που δεν πραγματοποιήθηκαν από την Canon ή από τρίτο που έχει εξουσιοδοτηθεί από την Canon.

> **⚠ ΠΡΟΕΙΔΟΠΟΙΗΣΗ**
>
> Υποδηλώνει προειδοποίηση για λειτουργίες που μπορεί να οδηγήσουν σε θάνατο ή σοβαρό τραυματισμό, εάν δεν εκτελεστούν σωστά. Για να διασφαλίσετε ότι χρησιμοποιείτε τη συσκευή με ασφάλεια, τηρείτε πάντα αυτές τις προειδοποιήσεις.
>
> **⚠ ΠΡΟΣΟΧΗ**
>
> Υποδεικνύει μια προφύλαξη για την αποτροπή του κινδύνου τραυματισμού ή υλικής ζημιάς εκτός από ένα σφάλμα του προϊόντος, λόγω ακατάλληλης χρήσης της συσκευής. Για να διασφαλίσετε ότι χρησιμοποιείτε τη συσκευή με ασφάλεια, τηρείτε πάντα αυτά τα σημεία προσοχής.
>
> **❗ ΣΗΜΑΝΤΙΚΟ**
>
> Υποδεικνύει σημαντικές απαιτήσεις λειτουργίας και περιορισμούς που πρέπει πάντα να τηρούνται κατά τη χρήση αυτής της συσκευής. Τηρείτε πάντα αυτά τα σημαντικά στοιχεία, για να αποφύγετε δυσλειτουργίες, σφάλματα ή υλικές ζημιές λόγω ακατάλληλης λειτουργίας της συσκευής.

Σύμβολα σχετικά με την ασφάλεια

Τα ακόλουθα σύμβολα χρησιμοποιούνται σε αυτό το προϊόν:

- Διακόπτης λειτουργίας (On)
- Διακόπτης λειτουργίας (Off)
- Διακόπτης λειτουργίας (Σε αναμονή)
- Διακόπτης πλήκτρου (On / Off)
- Προστατευτικό τερματικό γείωσης
- Προειδοποίηση κινδύνου ηλεκτροπληξίας: Ρεύμα με επικίνδυνη τάση στο εσωτερικό. Μην αφαιρείτε το κάλυμμα.
- Προειδοποίηση υψηλής θερμοκρασίας. Μην αγγίζετε.
- Εξοπλισμός κατηγορίας II
- Περιέχει κινούμενα μέρη. Κρατάτε τα χέρια και άλλα μέρη του σώματος μακριά από τα κινούμενα μέρη.
- Προειδοποίηση κινδύνου ηλεκτροπληξίας: Αποσυνδέστε όλα τα καλώδια ρεύματος από την πρίζα.
- Αιχμηρά άκρα. Κρατάτε τα χέρια και άλλα μέρη του σώματος μακριά από τα αιχμηρά άκρα.

ΣΗΜΕΙΩΣΗ

Κάποια μοντέλα ενδέχεται να χρησιμοποιούν άλλα σύμβολα που δεν παρατίθενται εδώ.

Εγκατάσταση

Για να διασφαλίσετε την ασφαλή χρήση αυτής της συσκευής, διαβάστε τις ακόλουθες προφυλάξεις προσεκτικά προτού εγκαταστήσετε τη συσκευή σε κατάλληλο χώρο.

> **⚠ ΠΡΟΕΙΔΟΠΟΙΗΣΗ**

Μην εγκαταστήσετε τη συσκευή στους χώρους που παρατίθενται πιο κάτω

Εάν κάνετε κάτι τέτοιο, ενδέχεται να προκληθεί πυρκαγιά ή ηλεκτροπληξία.

- Σε χώρους με κίνδυνο αποκλεισμού των αεραγωγών (πολύ κοντά σε τοίχους ή κουρτίνες ή πάνω σε υλικά όπως παχιά χαλιά)
- Σε χώρους με πολλή υγρασία ή σκόνη
- Κοντά σε θερμαντικές συσκευές ή ακάλυπτες φλόγες
- Κοντά σε οινόπνευμα, διαλυτικά χρωμάτων ή άλλες εύφλεκτες ουσίες

> **⚠ ΠΡΟΣΟΧΗ**

Μην εγκαταστήσετε τη συσκευή στους χώρους που παρατίθενται πιο κάτω

Εάν κάνετε κάτι τέτοιο, ενδέχεται να προκληθεί σφάλμα ή να υπάρξουν δυσμενείς συνέπειες για ανθρώπους ή άλλον εξοπλισμό.

- Σε υπαίθριους χώρους ή χώρους που εκτίθενται άμεσα στο ηλιακό φως
- Σε χώρους με ακραίες τιμές θερμοκρασίας και υγρασίας, υψηλές ή χαμηλές
- Σε χώρους που είναι εκτεθειμένοι σε απότομες μεταβολές θερμοκρασίας ή υγρασίας
- Κοντά σε εξοπλισμό ο οποίος παράγει μαγνητικά ή ηλεκτρομαγνητικά κύματα
- Κοντά σε ηλεκτρονικές συσκευές ή εξοπλισμό ακριβείας, όπως τηλεοράσεις, ραδιόφωνα και υπολογιστές
- Σε εργαστήρια ή άλλους χώρους όπου λαμβάνουν χώρα χημικές αντιδράσεις
- Σε χώρους που εκτίθενται σημαντικά σε αερολύματα, αμμωνία ή άλλα διαβρωτικά αέρια
- Σε χώρους που υπόκεινται σε αστάθεια ή δονήσεις
- Σε επιφάνειες που μπορεί να παραμορφωθούν υπό το βάρος της συσκευής ή όπου η συσκευή μπορεί να «βουλιάξει» (χαλιά, ψάθινα πατάκια, κρεβάτια, κ.λπ.)
- Σε χώρους όπου αέρας από τους αεραγωγούς της συσκευής επηρεάζει άμεσα ανθρώπους

Εξασφαλίστε ικανοποιητικό εξαερισμό κατά τη χρήση

Αυτή η συσκευή παράγει μικρές ποσότητες όζοντος και άλλων προϊόντων εκπομπής στη διάρκεια της κανονικής λειτουργίας της. Αυτές οι ποσότητες είναι πολύ χαμηλές για να βλάψουν τον άνθρωπο. Ωστόσο, σε χώρους που δεν αερίζονται επαρκώς πρέπει να γίνεται καλός εξαερισμός κατά την εκτεταμένη χρήση ή σε εκτυπώσεις μακράς διάρκειας.

> **❗ ΣΗΜΑΝΤΙΚΟ**

Σχετικά με τα καλώδια

- Χρησιμοποιήστε ένα καλώδιο USB με μήκος μικρότερο από 3 μέτρα.

Τροφοδοσία ρεύματος

> **⚠ ΠΡΟΕΙΔΟΠΟΙΗΣΗ**

Σωστή χρήση του φις και του καλωδίου ρεύματος

Η ακατάλληλη χρήση μπορεί να προκαλέσει πυρκαγιά ή ηλεκτροπληξία.

- Ελέγξτε αν η παροχή ρεύματος που χρησιμοποιείται για τη συσκευή γίνεται με ασφάλεια και ότι η τάση της είναι σταθερή.
- Να χρησιμοποιείτε πάντα παροχή ρεύματος που να πληροί τις καθορισμένες απαιτήσεις τάσης.
- Συνδέστε τη συσκευή σε ασφαλώς γειωμένη πρίζα με το καλώδιο ρεύματος που παρέχεται.
- Μην χρησιμοποιείτε καλώδια ρεύματος άλλα από το καλώδιο που παρέχεται.
- Το καλώδιο ρεύματος που παρέχεται είναι το μόνο που πρέπει να χρησιμοποιείται με αυτή τη συσκευή.

- Εάν συνδέσετε τη συσκευή σε πρίζα με πολλές υποδοχές, μην συνδέσετε άλλες συσκευές στις υπόλοιπες υποδοχές.
- Μην χρησιμοποιείτε καλώδια προέκτασης.
- Τοποθετήστε το καλώδιο ρεύματος έτσι ώστε να μην υπάρχει κίνδυνος να σκοντάψει κάποιος σε αυτό.
- Μην τροποποιείτε, τραβάτε, λυγίζετε ή φθείρετε με άλλον τρόπο το καλώδιο ρεύματος.
- Μην τοποθετείτε βαριά αντικείμενα επάνω στο καλώδιο ρεύματος.
- Μην τυλίγετε το καλώδιο του ρεύματος ή το δένετε κόμπο.
- Μην περνάτε το καλώδιο ρεύματος κοντά από θερμαντικά σώματα.
- Μην τοποθετείτε και αφαιρείτε συχνά τον σύνδεσμο τροφοδοτικού.
- Μην υποβάλλετε τον σύνδεσμο τροφοδοτικού σε ισχυρές συγκρούσεις.
- Τοποθετήστε το φις στην πρίζα και βεβαιωθείτε ότι έχει εισαχθεί πλήρως.
- Μην αγγίζετε τη συσκευή στη διάρκεια καταιγίδας.
- Μη συνδέετε ή αποσυνδέετε το φις με υγρά χέρια.
- Τις αργίες ή άλλες περιόδους που η συσκευή δεν θα χρησιμοποιηθεί για μεγάλα διαστήματα, απενεργοποιήστε την και αποσυνδέστε την από την πρίζα.

ΣΗΜΑΝΤΙΚΟ

- Εγκαταστήστε τη συσκευή κοντά στην παροχή ρεύματος και αφήστε αρκετό χώρο γύρω από το φις του καλωδίου ρεύματος ώστε να μπορείτε να το αποσυνδέσετε γρήγορα σε περίπτωση ανάγκης.
- Μην συνδέετε το καλώδιο ρεύματος σε τροφοδοτικό με αδιάλειπτη παροχή. Εάν κάνετε κάτι τέτοιο, μπορεί να προκληθεί δυσλειτουργία ή σφάλμα σε περίπτωση διακοπής ρεύματος.
- Μην συνδέσετε το καλώδιο ρεύματος στη βοηθητική έξοδο ρεύματος ενός υπολογιστή.
- Συνιστούμε να χρησιμοποιείτε πρίζα καλωδιωμένη μέσω οικιακού διακόπτη διαρροής γείωσης.
- Ο ηλεκτρικός θόρυβος μπορεί να προκαλέσει δυσλειτουργία της συσκευής ή απώλεια δεδομένων.
- Αφού αποσυνδέσετε το καλώδιο ρεύματος, περιμένετε τουλάχιστον 5 δευτερόλεπτα πριν να το συνδέσετε ξανά.
- Πτώση τάσης που υπερβαίνει το επιτρεπόμενο εύρος μπορεί να προκαλέσει δυσλειτουργία ή απώλεια δεδομένων στη συσκευή και σε κάθε συνδεδεμένο υπολογιστή.
- Για πληροφορίες σχετικά με την παροχή ρεύματος, επικοινωνήστε με την εταιρεία ηλεκτρισμού ή με έναν ηλεκτρολόγο.

Χειρισμός

ΠΡΟΕΙΔΟΠΟΙΗΣΗ

Τηρείτε τα ακόλουθα

Η ακατάλληλη διαχείριση μπορεί να προκαλέσει πυρκαγιά, ηλεκτροπληξία ή εγκαύματα.

- Εάν η συσκευή κάνει ασυνήθιστο θόρυβο, εκπέμπει ασυνήθιστη μυρωδιά, εκπέμπει καπνό ή υπερβολική θερμότητα ή εάν κάποια εξαρτήματα έχουν υποστεί ζημιά, αποσυνδέστε αμέσως τη συσκευή από την πρίζα και επικοινωνήστε με τον μεταπωλητή ή αντιπρόσωπο τεχνικής υποστήριξης.
- Μην αποσυναρμολογήσετε ή τροποποιήσετε αυτή τη συσκευή.
- Τοποθετήστε τη συσκευή έτσι ώστε το καλώδιο ρεύματος και άλλα καλώδια και τα γρανάζια και τα ηλεκτρικά μέρη μέσα στη συσκευή να μένουν μακριά από παιδιά.
- Μην τοποθετείτε κοσμήματα ή άλλα μεταλλικά αντικείμενα ή δοχεία με υγρά επάνω στη συσκευή.
- Μην χρησιμοποιείτε εύφλεκτα σπρέι κοντά σε αυτή τη συσκευή.
- Όταν μετακινείτε αυτή τη συσκευή, να την κλείνετε πάντα από τον κύριο διακόπτη λειτουργίας, να αποσυνδέετε το φις του καλωδίου ρεύματος από την πρίζα και κατόπιν να αποσυνδέετε το καλώδιο ρεύματος και τα καλώδια επικοινωνίας.
- Όταν συνδέετε ή αποσυνδέετε ένα καλώδιο USB ενώ η μηχανή είναι ακόμα στην πρίζα, μην αγγίζετε το μεταλλικό μέρος του συνδέσμου.
- Μην συνδέετε μη εγκεκριμένα προϊόντα με θύρες αυτής της συσκευής (είσοδο τροφοδοσίας, θύρες σύνδεσης, κ.λπ.).

Καθαρισμός και συντήρηση της συσκευής

Ο ακατάλληλος καθαρισμός μπορεί να προκαλέσει δυσλειτουργία της συσκευής, πυρκαγιά, ηλεκτροπληξία ή στατικό ηλεκτρισμό.

- Πρέπει να καθαρίζετε τη συσκευή τακτικά.
- Πριν από το καθάρισμα, απενεργοποιείτε πάντα τη συσκευή και βγάζετε το καλώδιο ρεύματος από την πρίζα.
- Να αποσυνδέετε τακτικά το φις του καλωδίου ρεύματος και να καθαρίζετε τη συσκευή με ένα στεγνό ύφασμα, για να αφαιρέσετε τη σκόνη και τη βρωμιά.
- Καθαρίζετε τη συσκευή με ένα πανί βρεγμένο με νερό και καλά στυμμένο. Μην χρησιμοποιείτε οινόπνευμα, βενζίνη, διαλυτικό μπογιάς ή άλλες εύφλεκτες ουσίες και μην χρησιμοποιείτε χαρτομάντιλα ή χαρτοπετσέτες.
- Ελέγχετε τακτικά τη συσκευή για υπερθέρμανση, σκουριά, βαθουλώματα, γρατζουνιές και ρωγμές.

Χρήστες βηματοδοτών

Αυτή η συσκευή και οι κασέτες γραφίτη της εκπέμπουν επίπεδα μαγνητισμού και υπερηχητικά κύματα. Εάν χρησιμοποιείτε καρδιακό βηματοδότη και νιώσετε κάποια ανωμαλία, απομακρυνθείτε από τη συσκευή και επικοινωνήστε αμέσως με τον γιατρό σας.

ΠΡΟΣΟΧΗ

Προσέχετε να μην πέσουν βαριά αντικείμενα στην επιφάνεια σάρωσης

Εάν το κάνετε αυτό, μπορεί να προκληθεί ζημιά στην επιφάνεια σάρωσης και τραυματισμός.

Τηρείτε τα ακόλουθα

Διαφορετικά, μπορεί να προκληθεί τραυματισμός, σφάλμα ή εμπλοκή χαρτιού.

- Μην τοποθετείτε βαριά αντικείμενα επάνω σε αυτή τη συσκευή.
- Προσέξτε να μην παγιδεύσετε τα χέρια σας όταν χρησιμοποιείτε μέρη που ανοίγουν και κλείνουν.
- Οι κύλινδροι και τα άλλα κινούμενα μέρη θα πρέπει να βρίσκονται μακριά από τα χέρια σας, από ρούχα με χαλαρή εφαρμογή, κρεμαστά αξεσουάρ, κ.λπ. τα οποία θα μπορούσαν να πιαστούν σε αυτά.
- Προσέξτε να μην κόψετε τα χέρια ή τα δάχτυλά σας με το χαρτί ή με μέρη της συσκευής, όταν γεμίζετε τη συσκευή ή την καθαρίζετε σε περίπτωση εμπλοκής.
- Μην εκθέτετε τη συσκευή σε ισχυρές συγκρούσεις ή αναταράξεις.
- Μην ασκείτε υπερβολική δύναμη όταν ανοίγετε ή κλείνετε πόρτες, καλύμματα ή συρτάρια κ.λπ. στη συσκευή.
- Μην απενεργοποιείτε τη συσκευή ενώ εκτυπώνει.
- Μην ανοίγετε και κλείνετε καλύμματα ή αφαιρείτε ή προσθέτετε χαρτί ενώ η συσκευή λειτουργεί.
- Μην τοποθετείτε τα δάχτυλά σας μέσα στη συσκευή, εκτός εάν είναι απολύτως απαραίτητο.

Επικοινωνήστε με την Canon όταν πρόκειται να μετακινήσετε τη συσκευή

Για να μετακινήσετε τη συσκευή, επικοινωνείτε πάντα προηγουμένως με τον αντιπρόσωπο ή την τεχνική υπηρεσία. Μην επιχειρείτε να μετακινήσετε τη συσκευή μόνοι σας.

Σωστή χρήση του καλύμματος της επιφάνειας σάρωσης

Η εσφαλμένη χρήση μπορεί να προκαλέσει τραυματισμό.

- Όταν δημιουργείτε αντίγραφα αντικειμένων όπως βιβλίων με πάχος στην επιφάνεια σάρωσης, μην πιέζετε προς τα κάτω δυνατά ώστε να προκαλέσετε ζημιά στο κάλυμμα της επιφάνειας σάρωσης.
- Κλείστε αργά το κάλυμμα της επιφάνειας σάρωσης.
- Μην σύρετε το χέρι ή τα δάχτυλά σας ολόκληρα μέσα στο κάλυμμα της επιφάνειας σάρωσης.



Μην τοποθετείτε το χέρι σας μέσα στη συσκευή όταν έχουν αφαιρεθεί τα συρτάρια του χαρτιού (μόνο για συσκευές με εγκατεστημένα συρτάρια χαρτιού)

Εάν γίνει κάτι τέτοιο, μπορεί να προκληθεί τραυματισμός.

Μην αγγίζετε εξαρτήματα με υψηλή θερμοκρασία ή υψηλή τάση

Εάν το κάνετε, μπορεί να προκληθεί έγκαυμα ή άλλος τραυματισμός.

- Μην αγγίζετε εξαρτήματα της συσκευής άλλα από αυτά που υποδεικνύονται στο εγχειρίδιο.
- Αμέσως μετά τη χρήση, το εσωτερικό της συσκευής και οι θυρίδες εξαγωγής του χαρτιού έχουν θερμανθεί και δεν πρέπει να αγγίζονται.
- Το εκτυπωμένο χαρτί μπορεί να θερμανθεί κατά τις συνεχόμενες εκτυπώσεις και απαιτεί προσεκτικό χειρισμό.

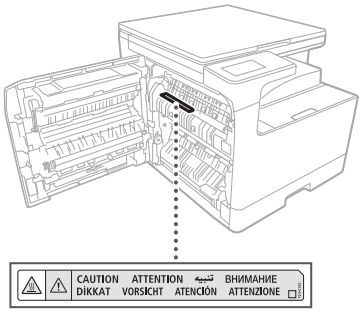

Θερμαντικό στοιχείο κασέτας (μόνο για προϊόντα με θερμαντικό στοιχείο κασέτας)

Όταν ελέγχετε το εσωτερικό της συσκευής έχοντας αφαιρέσει το συρτάρι χαρτιού, προσέξτε να μην αγγίξετε άμεσα την περιοχή που περιβάλλει το θερμαντικό στοιχείο. Εναλλακτικά, απενεργοποιήστε τη συσκευή και περιμένετε μέχρι να κρυώσει εντελώς πριν την ελέγξετε. Ο έλεγχος της συσκευής ενώ είναι ακόμα ζεστή μπορεί να προκαλέσει εγκαύματα, συμπεριλαμβανομένων εγκαυμάτων χαμηλής θερμοκρασίας.

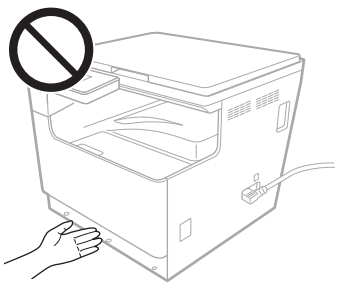

Πρότυπο / κανονισμός

Όνομα προϊόντος

Σε ορισμένες περιοχές πώλησης, αυτό το προϊόν ενδέχεται να είναι εγγεγραμμένο με τις ονομασίες σε παρένθεση () πιο κάτω σύμφωνα με τους τοπικούς κανονισμούς ασφαλείας.
imageRUNNER 2224 II (F825000)

Απαιτήσεις ηλεκτρομαγνητικής συμβατότητας (ΗΜΣ) της Οδηγίας ΕΕ

Αυτός ο εξοπλισμός ικανοποιεί τις βασικές απαιτήσεις περί ηλεκτρομαγνητικών παρεμβολών (EMC) της Οδηγίας της ΕΕ. Δηλώνουμε ότι αυτό το προϊόν καλύπτει τις απαιτήσεις περί ηλεκτρομαγνητικών παρεμβολών (EMC) της Οδηγίας της ΕΕ όταν η ονομαστική τάση του ηλεκτρικού ρεύματος είναι 230 V, 50 Hz, αν και η ονομαστική τάση λειτουργίας του προϊόντος είναι 220 έως 240 V, 50/60 Hz. Για την συμμόρφωση με τις τεχνικές απαιτήσεις EMC της Οδηγίας της ΕΕ απαιτείται η χρήση θωρακισμένου καλωδίου.

Οδηγία ΕΕ ΑΗΗΕ και Οδηγία σχετικά με τις Μπαταρίες

Πληροφορίες για την Οδηγία ΑΗΗΕ και την Οδηγία σχετικά με τις Μπαταρίες διατίθενται στον πιο πρόσφατο Οδηγό Χρήστη (εγχειρίδιο HTML), τον οποίο μπορείτε να δείτε στον ιστότοπο της Canon (https://oip.manual.canon/).

⚠ ΠΡΟΕΙΔΟΠΟΙΗΣΗ

Τηρείτε τις ακόλουθες προφυλάξεις σχετικά με το λέιζερ

Τυχόν άμεση έκθεση των ματιών σε ακτίνες λέιζερ που διέρρευσαν από τη συσκευή ενδέχεται να προκαλέσει οφθαλμική βλάβη.

- Μην ανοίγετε ποτέ κανένα κάλυμμα, εκτός από αυτά που υποδεικνύουν οι οδηγίες στα εγχειρίδια για αυτή τη συσκευή.
- Μην χρησιμοποιείτε ποτέ χειριστήρια, προσαρμογές ή διαδικασίες χειρισμού που δεν ορίζονται στο εγχειρίδιο, καθώς κάτι τέτοιο μπορεί να προκαλέσει έκθεση σε επικίνδυνη ακτινοβολία.

❗ ΣΗΜΑΝΤΙΚΟ

- Αυτό το προϊόν είναι επιβεβαιωμένο ως προϊόν λέιζερ Κλάσης 1, όπως ορίζουν οι κανονισμοί IEC60825-1:2014 και EN60825-1:2014+A11:2021.

CLASS 1 CONSUMER LASER PRODUCT
LASER KLASSE 1 FÜR VERBRAUCHER
PRODUIT DE CONSOMMATION À LASER DE CLASSE 1
APPARECCHIO LASER DI CONSUMO DI CLASSE 1
PRODUCTO LÁSER DE CONSUMO DE CLASE 1
APARELHO A LASER DE CONSUMO DE CLASSE 1
LUOKAN 1 KULUTTAJIEN KÄYTTÖÖN TARKOITETTU LASERTUOTE
LASERPRODUKT KLASS 1 (KONSUMENT)
EN 50689:2021

Οι ακτίνες λέιζερ μπορεί να είναι βλαβερές για τον άνθρωπο. Αυτή η συσκευή διαθέτει καλύμματα και μια εξωτερική θήκη που φράζουν τις ακτίνες λέιζερ, συνεπώς δεν υπάρχει κίνδυνος οι ακτίνες αυτές να διαρρεύσουν κατά την κανονική χρήση.

Ετικέτα προφύλαξης ασφάλειας ακτίνων λέιζερ

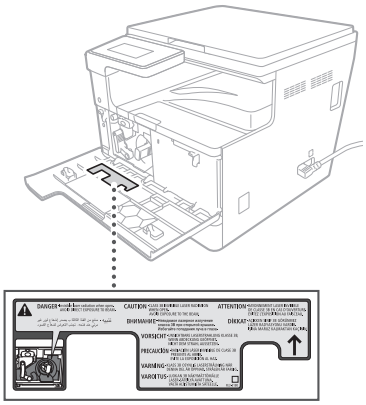

Παράρτημα

Νομικοί περιορισμοί σχετικά με τη χρήση του προϊόντος και των παραγόμενων εικόνων/εκτυπώσεων

Νομικοί περιορισμοί σχετικά με τη χρήση του προϊόντος και των παραγόμενων εικόνων/εκτυπώσεων

Η χρήση της συσκευής σας για τη σάρωση, την εκτύπωση ή την με οποιονδήποτε άλλο τρόπο αναπαραγωγή συγκεκριμένων εγγράφων, καθώς και η χρήση των παραγόμενων εικόνων/εκτυπώσεων, μπορεί να απαγορεύεται από τον νόμο και να έχει ως αποτέλεσμα ποινικές ή/και αστικές ευθύνες.
Μια ενδεικτική λίστα αυτών των εγγράφων αναφέρεται στη συνέχεια. Αυτή η λίστα είναι αποκλειστικά και μόνο ενδεικτική. Εάν δεν είστε σίγουροι για τη νομιμότητα της χρήσης της συσκευής σας για τη σάρωση, την εκτύπωση ή την αναπαραγωγή ενός εγγράφου και/ή τη χρήση των εικόνων που σαρώθηκαν, εκτυπώθηκαν ή άλλως αναπαράχθηκαν, ζητήστε προηγουμένως τη συμβουλή ενός νομικού.

- Χαρτονομίσματα
- Ταξιδιωτικές επιταγές
- Τραπεζικές επιταγές
- Κουπόνια τροφίμων
- Παραστατικά καταθέσεων
- Διαβατήρια
- Γραμματόσημα (ακυρωμένα ή μη ακυρωμένα)
- Ταξιδιωτικά έγγραφα
- Διακριτικά σήματα ή εμβλήματα
- Χαρτόσημα (ακυρωμένα ή όχι)
- Στρατολογικά έγγραφα
- Ομόλογα ή άλλα χρεόγραφα
- Επιταγές ή εντολές πληρωμής εκδιδόμενες από δημόσιες υπηρεσίες
- Αποδεικτικά κυριότητας μετοχών
- Άδειες για οχήματα και πιστοποιητικά τίτλων
- Έργα τέχνης ή έργα προστατευόμενα από τους νόμους περί πνευματικών δικαιωμάτων χωρίς την άδεια του κατόχου των πνευματικών δικαιωμάτων

Αναλώσιμα

⚠ ΠΡΟΕΙΔΟΠΟΙΗΣΗ

Τηρείτε τις ακόλουθες προφυλάξεις κατά τον χειρισμό αναλώσιμων

Ο ακατάλληλος χειρισμός μπορεί να προκαλέσει εγκαύματα ή πυρκαγιά.

- Μην πετάτε κασέτες γραφίτη σε ακάλυπτη φλόγα.
- Μην αποθηκεύετε κασέτες γραφίτη ή χαρτί σε σημεία που εκτίθενται σε ακάλυπτη φλόγα.
- Εάν κατά λάθος χυθεί ή διασκορπιστεί γραφίτης στο περιβάλλον, μαζέψτε με προσοχή τα σωματίδια γραφίτη ή σκουπίστε τα με ένα μαλακό, απαλό πανί, με τρόπο που να εμποδίζει την εισπνοή τους. Μην χρησιμοποιείτε κοινή ηλεκτρική σκούπα για να καθαρίσετε χυμένο γραφίτη. Πρέπει να χρησιμοποιούνται μόνο μοντέλα με προστασία ενάντια σε εκρήξεις σκόνης.

⚠ ΠΡΟΣΟΧΗ

Τηρείτε τις ακόλουθες προφυλάξεις κατά τον χειρισμό αναλώσιμων

Ο ακατάλληλος χειρισμός μπορεί να προκαλέσει εγκαύματα ή να βλάψει την υγεία σας. Αν καταπιείτε γραφίτη ή γραφίτης εισχωρήσει στα μάτια ή στο στόμα σας, απευθυνθείτε αμέσως σε γιατρό.

- Φυλάξτε τον γραφίτη και τα άλλα αναλώσιμα σε μέρη που δεν μπορούν να τα φτάσουν μικρά παιδιά.
- Μην αποσυναρμολογείτε τις κασέτες γραφίτη ή άλλα αναλώσιμα.
- Εάν διαρρεύσει γραφίτης από την κασέτα γραφίτη, προσέξτε να μην τον καταπιείτε και να μην έρθει σε άμεση επαφή με το δέρμα σας. Εάν γραφίτης ακουμπήσει το δέρμα σας, πλυθείτε με σαπούνι και κρύο νερό. Εάν ο ερεθισμός επιμένει μετά το πλύσιμο, απευθυνθείτε αμέσως σε γιατρό.

❗ ΣΗΜΑΝΤΙΚΟ

- Όταν εκτελείτε εργασίες όπως το να αφαιρείτε μπλοκαρισμένα χαρτιά ή να αντικαθιστάτε κασέτες γραφίτη ή άλλα αναλώσιμα, φροντίστε να μην λερώσετε τα χέρια σας ή τα ρούχα σας με γραφίτη.
- Εάν γραφίτης ακουμπήσει τα ρούχα ή τα χέρια σας, πλύνετέ αμέσως την περιοχή που εκτέθηκε με κρύο νερό. Το πλύσιμο με ζεστό νερό μπορεί να σταθεροποιήσει τον γραφίτη και να αφήσει μόνιμους λεκέδες.
- Όταν αφαιρείτε την ταινία σφράγισης από μια νέα κασέτα γραφίτη, τραβήξτε την ταινία σταθερά με μία κίνηση, προσέχοντας να μην σταματήσετε την κίνηση στη μέση καθώς αφαιρείτε την ταινία. Εάν σταματήσετε στη μέση της κίνησης, μπορεί να διασκορπιστεί ο γραφίτης.
- Απορρίψτε προσεκτικά την ταινία σφράγισης που αφαιρέσατε, σύμφωνα με τους τοπικούς κανονισμούς απόρριψης αποβλήτων.

Προσοχή στις απομιμήσεις κασετών γραφίτη

Θα πρέπει να έχετε υπόψη ότι στην αγορά κυκλοφορούν παραποιημένες κασέτες γραφίτη για συστήματα Canon. Η χρήση παραποιημένων κασετών γραφίτη μπορεί να έχει σαν αποτέλεσμα μειωμένη ποιότητα εκτύπωσης ή απόδοση της συσκευής. Η Canon δεν φέρει ευθύνη για τυχόν δυσλειτουργίες, ατυχήματα, ή ζημιές που προκλήθηκαν από τη χρήση παραποιημένων κασετών γραφίτη.

Για περισσότερες πληροφορίες, δείτε global.canon/ctc.

Πληροφορίες γι' αυτό το Εγχειρίδιο

Εμπορικά σήματα

- Οι επωνυμίες Adobe, Acrobat και Reader είναι σήματα κατατεθέντα της Adobe Systems Incorporated στις ΗΠΑ ή/και σε άλλες χώρες.
- Όλα τα ονόματα προϊόντων και μοντέλων που εμφανίζονται στο παρόν έγγραφο είναι σήματα κατατεθέντα ή εμπορικά σήματα των αντίστοιχων κατόχων τους.

Δήλωση Αποποίησης

- Οι πληροφορίες που περιέχονται στο παρόν έγγραφο μπορεί να αλλάξουν χωρίς προειδοποίηση.
- CANON INC. ΔΕΝ ΠΑΡΕΧΕΙ ΚΑΜΙΑ ΑΠΟΛΥΤΩΣ ΕΓΓΥΗΣΗ ΣΧΕΤΙΚΑ ΜΕ ΑΥΤΟ ΤΟ ΕΓΧΕΙΡΙΔΙΟ, ΡΗΤΗ Ή ΣΙΩΠΗΡΗ, ΕΚΤΟΣ ΟΣΩΝ ΔΗΛΩΝΟΝΤΑΙ ΣΤΟ ΠΑΡΟΝ, ΣΥΜΠΕΡΙΛΑΜΒΑΝΟΜΕΝΩΝ, ΕΝΔΕΙΚΤΙΚΑ, ΤΩΝ ΕΓΓΥΗΣΕΩΝ ΕΜΠΟΡΕΥΣΙΜΟΤΗΤΑΣ, ΚΑΤΑΛΛΗΛΟΤΗΤΑΣ ΓΙΑ ΣΥΓΚΕΚΡΙΜΕΝΟ ΣΚΟΠΟ Ή ΧΡΗΣΗ Ή ΜΗ ΠΑΡΑΒΙΑΣΗΣ ΔΙΚΑΙΩΜΑΤΩΝ ΕΥΡΕΣΙΤΕΧΝΙΑΣ. CANON INC. ΔΕΝ ΦΕΡΕΙ ΕΥΘΥΝΗ ΓΙΑ ΑΜΕΣΕΣ, ΣΥΜΠΤΩΜΑΤΙΚΕΣ Ή ΠΑΡΕΠΟΜΕΝΕΣ ΖΗΜΙΕΣ ΟΠΟΙΑΣΔΗΠΟΤΕ ΦΥΣΗΣ, ΟΥΤΕ ΓΙΑ ΑΠΩΛΕΙΕΣ Ή ΥΦΙΣΤΑΜΕΝΑ ΕΞΟΔΑ ΠΟΥ ΟΦΕΙΛΟΝΤΑΙ ΣΤΗ ΧΡΗΣΗ ΤΟΥ ΠΑΡΟΝΤΟΣ ΕΓΧΕΙΡΙΔΙΟΥ.
- Εάν δεν μπορείτε να ανοίξετε το εγχειρίδιο σε μορφή PDF, πραγματοποιήστε λήψη του Adobe Acrobat Reader από τον ιστότοπο της Adobe Systems (https://get.adobe.com/reader/).

Copyright

Απαγορεύεται η χωρίς εξουσιοδότηση αναπαραγωγή των περιεχομένων αυτού του εγγράφου στο σύνολό τους ή μέρος αυτών χωρίς προηγούμενη άδεια.

Λογισμικό τρίτων

Αυτό το προϊόν της Canon («ΠΡΟΪΟΝ») περιλαμβάνει στοιχεία λογισμικού τρίτων. Η χρήση και η διανομή αυτών των στοιχείων λογισμικού, συμπεριλαμβανομένων οποιωνδήποτε ενημερώσεων αυτών των τμημάτων λογισμικού (συλλογικά, το «ΛΟΓΙΣΜΙΚΟ»), υπόκεινται στους όρους (1) έως (9), παρακάτω.

(1) Συμφωνείτε ότι θα συμμορφώνεστε με οποιαδήποτε ισχύουσα νομοθεσία ελέγχου εξαγωγών, περιορισμούς ή κανονισμούς των εμπλεκομένων χωρών σε περίπτωση που αυτό το ΠΡΟΪΟΝ, συμπεριλαμβανομένου του ΛΟΓΙΣΜΙΚΟΥ, σταλεί, μεταφερθεί ή εξαχθεί σε οποιαδήποτε χώρα.

(2) Οι κάτοχοι των δικαιωμάτων του ΛΟΓΙΣΜΙΚΟΥ διατηρούν, από κάθε άποψη, τους τίτλους, την κυριότητα και τα δικαιώματα πνευματικής ιδιοκτησίας του ΛΟΓΙΣΜΙΚΟΥ. Εκτός από τις περιπτώσεις που ρητά αναφέρονται στο παρόν, καμία άδεια ή δικαίωμα, ρητό ή σιωπηρό, δεν μεταβιβάζεται ή παραχωρείται από τους κατόχους των δικαιωμάτων του ΛΟΓΙΣΜΙΚΟΥ σε εσάς, για οποιαδήποτε πνευματική ιδιοκτησία των κατόχων των δικαιωμάτων.

(3) Μπορείτε να χρησιμοποιείτε το ΛΟΓΙΣΜΙΚΟ αποκλειστικά και μόνο σε συνδυασμό με το ΠΡΟΪΟΝ.

(4) Δεν επιτρέπεται η εκχώρηση, παραχώρηση άδειας χρήσης, εμπορία, διανομή ή μεταβίβαση του ΛΟΓΙΣΜΙΚΟΥ σε οποιονδήποτε τρίτο χωρίς προηγούμενη γραπτή συναίνεση των κατόχων των δικαιωμάτων του ΛΟΓΙΣΜΙΚΟΥ.

(5) Κατ' εξαίρεση των παραπάνω, μπορείτε να μεταβιβάσετε το ΛΟΓΙΣΜΙΚΟ μόνο όταν (α) εκχωρήσετε όλα τα δικαιώματα που έχετε στο ΠΡΟΪΟΝ και όλα τα δικαιώματα και τις υποχρεώσεις που απορρέουν από τους όρους της άδειας χρήσης στον παραλήπτη και (β) ο παραλήπτης συμφωνήσει ότι δεσμεύεται από όλους αυτούς τους όρους.

(6) Δεν επιτρέπεται η αποσυμπίληση, η ανακατασκευή του πηγαίου ή αντικειμενικού κώδικα ή η μετατροπή του κώδικα του ΛΟΓΙΣΜΙΚΟΥ με οποιονδήποτε άλλο τρόπο σε μορφή αναγνώσιμη από άνθρωπο.

(7) Δεν επιτρέπεται η τροποποίηση, προσαρμογή, μετάφραση, ενοικίαση, μίσθωση ή ο δανεισμός του ΛΟΓΙΣΜΙΚΟΥ, ή η δημιουργία παράγωγων έργων που βασίζονται στο ΛΟΓΙΣΜΙΚΟ.

(8) Δεν επιτρέπεται η αφαίρεση του ΛΟΓΙΣΜΙΚΟΥ από το ΠΡΟΪΟΝ, ή η δημιουργία ξεχωριστών αντιγράφων του.

(9) Δεν σας παρέχεται άδεια χρήσης του τμήματος του ΛΟΓΙΣΜΙΚΟΥ που βρίσκεται σε μορφή αναγνώσιμη από τον άνθρωπο (ο πηγαίος κώδικας).

Εκτός των διατάξεων (1) έως (9) πιο πάνω, το ΠΡΟΪΟΝ περιλαμβάνει στοιχεία λογισμικού τρίτων που συνοδεύονται από άλλους όρους αδειών χρήσης, και αυτά τα στοιχεία λογισμικού υπόκεινται σε αυτούς τους άλλους όρους αδειών χρήσης.
Ανατρέξτε στις άλλες προϋποθέσεις άδειας χρήσης των λειτουργικών μονάδων λογισμικού τρίτων κατασκευαστών που περιγράφονται στο Παράρτημα του Εγχειριδίου για το αντίστοιχο ΠΡΟΪΟΝ. Αυτό το Εγχειρίδιο είναι διαθέσιμο στη διεύθυνση https://oip.manual.canon/.

Χρησιμοποιώντας το ΠΡΟΪΟΝ, θεωρείται ότι συμφωνείτε με όλους τους σχετικούς όρους αδειών χρήσης.
Εάν δεν συμφωνείτε με αυτούς τους όρους αδειών χρήσης, επικοινωνήστε με τον αντιπρόσωπο τεχνικής υποστήριξης.

V_250116

Важные указания по технике безопасности

- Важные указания по технике безопасности (этот документ)
  Обязательно прочтите этот документ перед началом использования аппарата.
- Прочитав данный документ, сохраните его в надежном месте для дальнейшего использования в качестве справочника.
- Информация в настоящем документе может быть изменена без уведомления.

Руководство пользователя



https://oip.manual.canon/

В этом разделе приведены важные указания по технике безопасности для предотвращения травм пользователей данного аппарата и других людей, а также предотвращения ущерба имуществу. Прочитайте данный раздел перед использованием аппарата и следуйте инструкциям для надлежащей эксплуатации аппарата. Сведения об этом аппарате также приведены на сайте Canon с онлайн-руководствами (https://oip.manual.canon/). Прочитайте их для надлежащей эксплуатации устройства. Не выполняйте каких-либо действий, описание которых отсутствует в настоящем руководстве. Canon не несет ответственности за любые повреждения, возникшие вследствие действий, не указанных в настоящем руководстве, ненадлежащего использования устройства или проведения ремонтных работ и внесения изменений третьими лицами и организациями, не являющимися представителями Canon или не имеющими авторизацию компании Canon.

⚠ ПРЕДУПРЕЖДЕНИЕ

Содержит предупреждение об операциях, которые в случае неправильного выполнения могут привести к гибели людей или серьезным травмам. Для гарантии безопасной эксплуатации аппарата всегда соблюдайте эти предупреждения.

⚠ ВНИМАНИЕ!

Указывает на меры предосторожности для предотвращения риска травмы или повреждения имущества, кроме ошибок изделия, связанных с ненадлежащим использованием аппарата. Для гарантии безопасной эксплуатации аппарата всегда соблюдайте эти предостережения.

❗ ВАЖНО

Указывает на важные требования и ограничения по эксплуатации, которых следует всегда придерживаться при использовании этого аппарата. Всегда придерживайтесь этих важных указаний для предотвращения неисправностей, ошибок или повреждения имущества в связи с ненадлежащей работой аппарата.

Символы безопасности

На данном изделии используются приведенные ниже символы.

| Выключатель питания (Вкл.)

○ Выключатель питания (Выкл.)

Выключатель питания («Режим ожидания»)

Кнопочный выключатель (Вкл. ■ /Выкл. ▮)

Вывод защитного заземления

Предупреждение относительно поражения электрическим током. Опасное напряжение во внутренних компонентах. Не снимать крышку.

Предупреждение относительно высокой температуры. Не прикасаться.

Оборудование Класса II

Содержит движущиеся компоненты. Не приближать руки и другие части тела к движущимся компонентам.

Предупреждение относительно поражения электрическим током. Отсоедините все шнуры питания от розетки.

Острые края. Не приближать руки и другие части тела к острым краям.

ПРИМЕЧАНИЕ

На некоторых моделях могут использоваться другие символы, не перечисленные в этом списке.

Установка

Чтобы гарантировать безопасное использование данного аппарата, внимательно ознакомьтесь с приведенными ниже мерами предосторожности перед установкой аппарата в подходящем месте.

⚠ ПРЕДУПРЕЖДЕНИЕ

Не устанавливайте в указанных ниже местах.
Несоблюдение этого требования может привести к пожару или поражению электрическим током.

- Места, где могут быть заблокированы вентиляционные отверстия (слишком близко к стенам или шторам или материалам, таким как густые ковры)
- Влажные или запыленные помещения
- Возле нагревательных устройств или источников открытого пламени
- Рядом со спиртом, растворителями и другими легковоспламеняющимися веществами

⚠ ВНИМАНИЕ!

Не устанавливайте в указанных ниже местах.
Это может привести к сбою или оказать отрицательное влияние на людей или другое оборудование.

- На улице или в местах, открытых для прямого солнечного света
- В местах, подверженных воздействию слишком низкой или слишком высокой температуры и влажности
- В местах, подверженных резким перепадам температуры или влажности
- Вблизи оборудования, создающего магнитные или электромагнитные волны
- Вблизи электронных устройств или точного оборудования, такого как телевизоры, радиоприемники и компьютеры
- Лаборатории или другие места, где происходят химические реакции
- В местах, подверженных сильному влиянию аэрозольных спреев, аммиака или других разъедающих газов
- В местах, подверженных неустойчивости или вибрации
- Поверхности, которые могут деформироваться под массой аппарата или где аппарат может осесть (ковры, соломенные подстилки, кровати и т. д.)
- В местах, в которых воздух, выходящий из аппарата, оказывает непосредственное влияние на людей

Обеспечьте надлежащую вентиляцию при эксплуатации

При нормальной эксплуатации данный аппарат генерирует озон и другие выбросы в небольших количествах. Эти количества слишком малы, чтобы нанести вред людям. Однако помещения с плохой вентиляцией необходимо надлежащим образом проветривать во время длительного использования или длинных сеансов печати.

❗ ВАЖНО

О кабелях

- Используйте кабель USB длиной менее 3 метров.

Источник питания

⚠ ПРЕДУПРЕЖДЕНИЕ

Правильное использование вилки и шнура питания

Ненадлежащее использование может привести к пожару или поражению электрическим током.

- Убедитесь в безопасности источника питания, используемого для аппарата, и в стабильности его напряжения.
- Используйте только тот источник питания, который отвечает требованиям к напряжению.
- Подключите аппарат к безопасно заземленной розетке, используя шнур питания из комплекта поставки.
- Не используйте шнуры питания, отличные от предоставляемого в комплекте поставки.

- С этим аппаратом следует использовать только шнур питания из комплекта поставки.
- Если вы подключаете устройство к розетке с несколькими гнездами, не используйте другие гнезда для подключения прочих устройств.
- Не используйте удлинительные шнуры.
- Продевайте шнур питания таким образом, чтобы избежать его задевания ногами.
- Не вносите изменения в шнур питания, не тяните за него, не изгибайте его и не наносите ему иных повреждений.
- Не ставьте тяжелые предметы на шнур питания.
- Не сгибайте шнур питания в пучок и не завязывайте в узел.
- Не проводите шнур питания близко к нагревательным устройствам.
- Не подсоединяйте и не отсоединяйте штепсель шнура питания слишком часто.
- Не подвергайте штепсель шнура питания сильным ударам.
- Полностью вставьте штепсель шнура питания в розетку, убедившись в надежности подсоединения.
- Не касайтесь аппарата во время грозы.
- Не вставляйте вилку шнура питания в розетку и не извлекайте его мокрыми руками.
- На выходные или в другое время, когда аппарат не будет использоваться в течение длительного срока, выключите его и отсоедините от источника питания.

ВАЖНО

- Установите этот аппарат рядом с электрической розеткой и оставьте достаточное пространство вокруг вилки шнура питания, чтобы ее можно было быстро отсоединить в чрезвычайной ситуации.
- Не подключайте шнур питания к источнику бесперебойного питания. Это может привести к неисправности или сбою аппарата при отключении питания.
- Не подключайте шнур питания к вспомогательной розетке на компьютере.
- Мы рекомендуем использовать розетку с проводным соединением с помощью бытового предохранителя от утечки на землю.
- Электрические помехи могут привести к неполадкам в работе устройства или потере данных.
- После отсоединения шнура питания подождите по крайней мере 5 секунд перед повторным соединением.
- Падение напряжения, превышающее разрешенный диапазон, может привести к неисправности или потере данных на аппарате и любых подключенных компьютерах.
- Сведения об источнике питания можно узнать у поставщика услуг электропитания или у местного подрядчика по электротехническим работам.

Обращение с аппаратом

ПРЕДУПРЕЖДЕНИЕ

Придерживайтесь указанных ниже правил.
Нарушения техники безопасности могут привести к пожару, поражению электрическим током или ожогам.

- Если аппарат издает необычный шум, выделяет непривычный запах, дым или чрезмерно нагревается, а также в случае повреждения каких-либо частей незамедлительно отсоедините аппарат от розетки и обратитесь к своему дилеру или представителю сервисной службы.
- Не разбирайте аппарат и не пытайтесь что-либо изменить в его устройстве.
- Располагайте аппарат и его компоненты, такие как шнур питания и другие кабели, а также приспособления и электрические детали внутри аппарата, вне досягаемости детей.
- Не помещайте на аппарат ювелирные изделия или другие металлические предметы или емкости с жидкостью.
- Не распыляйте вблизи устройства легковоспламеняющиеся вещества.
- При перемещении аппарата обязательно выключайте его с помощью выключателя, отсоединяйте шнур питания от розетки, а затем отсоединяйте шнур питания и интерфейсные кабели.
- При подсоединении или отсоединении USB-кабеля при подключении аппарата к розетке не касайтесь металлической части штепселя.
- Не подсоединяйте неутвержденные изделия к портам на этом аппарате (розетке, портам для штекеров и т. д.).

Чистка и обслуживание данного аппарата
Неправильная чистка может привести к неисправности аппарата, пожару, поражению электрическим током или статическим электричеством.

- Этот аппарат следует регулярно чистить.
- Перед чисткой всегда выключайте аппарат и отсоединяйте его от розетки.
- Периодически отсоединяйте шнур питания и вытирайте аппарат сухой тканью для удаления пыли и грязи.
- Чистите аппарат тканью, смоченной водой, а затем тщательно выкрученной. Не используйте спирт, бензин, растворители краски и другие легковоспламеняющиеся вещества, а также не используйте туалетную бумагу или бумажные полотенца.
- Регулярно проверяйте аппарат на предмет перенагрева, коррозии, наличия вмятин, царапин и трещин.

Пользователи кардиостимуляторов
Этот аппарат и его картриджи с тонером являются источниками слабого магнитного поля и ультразвуковых волн. Если вы используете кардиостимулятор и видите нарушения в его работе, отойдите от аппарата и обратитесь к врачу.

ВНИМАНИЕ!

Следите, чтобы не уронить на стекло для документов тяжелый предмет.
Это может привести к повреждению стекла экспонирования и травмам.

Придерживайтесь указанных ниже правил.
Невыполнение этого правила может привести к травмированию, неисправности или замятию бумаги.

- Не помещайте на данный аппарат тяжелые предметы.
- Следите, чтобы не защемить руки деталями, которые открываются и закрываются.
- Ролики и другие движущиеся части должны находиться вне досягаемости для рук, свободной одежды, свисающих аксессуаров и пр., которые могут в них застрять.
- Следите, чтобы не порезать бумагой или частями аппарата руки или пальцы при пополнении бумаги или устранении замятия бумаги.
- Не подвергайте аппарат сильным ударам и не трясите его.
- Не открывайте двери, крышки или кассеты и подобные компоненты аппарата с чрезмерным усилием.
- Не выключайте данный аппарат во время печати.
- Не открывайте и не закрывайте любые крышки, а также не удаляйте и не добавляйте бумагу во время работы аппарата.
- Не кладите руки внутрь аппарата без крайней необходимости.

Обратитесь в компанию Canon по поводу перемещения аппарата.
Чтобы переместить аппарат, всегда заблаговременно обращайтесь к своему дилеру или представителю сервисной службы. Не пытайтесь перемещать аппарат самостоятельно.

Правильное использование крышки блока экспонирования
Неправильное использование может привести к травмам.

- При создании копий таких элементов, как толстые книги, на крышке блока экспонирования не нажимайте вниз слишком сильно во избежание повреждения крышки блока экспонирования.
- Медленно закройте крышку блока сканирования.
- Не вставляйте руку или пальцы полностью в крышку блока экспонирования.



Не вставляйте руку в аппарат при извлеченных кассетах для бумаги (только для аппаратов с установленными кассетами для бумаги).
Это может привести к травмам.

Не касайтесь компонентов, пребывающих под высокой температурой или высоким напряжением.
Это может привести к ожогам или другим травмам.

- Не прикасайтесь к частям аппарата, не перечисленным в этом руководстве.
- Сразу после использования внутренние компоненты аппарата и отверстия для извлечения бумаги горячие, поэтому их не следует касаться.
- Напечатанная бумага может нагреваться во время непрерывной печати. Обращайтесь с ней осторожно.

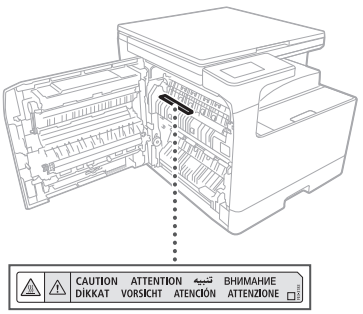

Нагреватель кассеты (только для изделий с нагревателем кассеты)

При осмотре внутренней части аппарата с извлеченной кассетой для бумаги старайтесь не касаться непосредственно области вокруг нагревателя. Либо выключите питание аппарата и подождите, пока он полностью не остынет, прежде чем осматривать его. Осмотр аппарата в горячем состоянии может привести к ожогам, включая низкотемпературные ожоги.

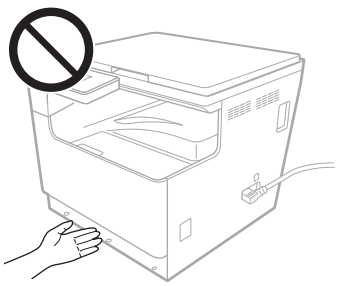

Стандарт / регламент

Наименование продукта

В некоторых регионах это изделие может быть зарегистрировано под названиями в скобках ( ) ниже в соответствии с местными правилами безопасности.
imageRUNNER 2224 II (F825000)

Требования по ЭМС директивы ЕС

Данное оборудование соответствует основным требованиям по ЭМС директивы ЕС. Данное оборудование соответствует требованиям по ЭМС директивы ЕС при номинальном напряжении 230 В, 50 Гц, хотя допустимое напряжение питания изделия составляет 220–240 В, 50/60 Гц. В соответствии с техническими требованиями по ЭМС директивы ЕС следует использовать экранированный кабель.

Директива ЕС WEEE и Директива ЕС по элементам питания

Сведения о Директиве WEEE и Директиве по элементам питания приведены в последнем Руководстве пользователя (в формате HTML), которое можно просмотреть на веб-сайте Canon (https://oip.manual.canon/).

⚠ ПРЕДУПРЕЖДЕНИЕ

Придерживайтесь указанных ниже мер предосторожности в отношении лазера.

Любое непосредственное воздействие лазерных лучей, которые генерирует аппарат, на глаза может нанести им вред.

- Ни в коем случае не открывайте какие-либо крышки аппарата, помимо указанных в инструкциях в руководстве к этому аппарату.
- Ни в коем случае не используйте элементы управления, настройки или операционные процедуры, отличные от описанных в этом руководстве, так как это может привести к воздействию опасной радиации.

❗ ВАЖНО

- Данное изделие определено как лазерное изделие Класса 1 по стандартам IEC60825-1:2014 и EN60825-1:2014+A11:2021.

CLASS 1 CONSUMER LASER PRODUCT
LASER KLASSE 1 FÜR VERBRAUCHER
PRODUIT DE CONSOMMATION À LASER DE CLASSE 1
APPARECCHIO LASER DI CONSUMO DI CLASSE 1
PRODUCTO LÁSER DE CONSUMO DE CLASE 1
APARELHO A LASER DE CONSUMO DE CLASSE 1
LUOKAN 1 KULUTTAJIEN KÄYTTÖÖN TARKOITETTU LASERTUOTE
LASERPRODUKT KLASS 1 (KONSUMENT)
EN 50689:2021

Лазерные лучи могут нанести вред людям. Этот аппарат оснащен крышками и наружным корпусом, которые блокирует лазерные лучи, поэтому при нормальной эксплуатации лазерные лучи не должны выходить из аппарата.

Техника безопасности при обращении с лазером

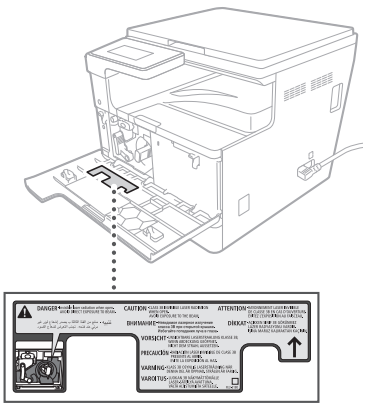

Приложение

Юридические ограничения на использование аппарата, а также на использование изображений

Юридические ограничения на использование аппарата, а также на использование изображений

Использование аппарата для сканирования, печати или иного воспроизведения определенных документов, а также использование отсканированных, отпечатанных или воспроизведенных как-либо иначе изображений может быть запрещено законом и быть причиной привлечения к уголовной и/или гражданской ответственности. Неполный список таких документов приведен ниже. Этот список предназначен для использования только в качестве ориентира. Если вы сомневаетесь в законности использования аппарата для сканирования, печати или иного воспроизведения определенного документа и/или в использовании отсканированных, отпечатанных или воспроизведенных иным способом изображений, вы должны заранее проконсультироваться с юристом.

- Бумажные деньги
- Дорожные чеки
- Платежные поручения
- Продовольственные талоны
- Депозитные сертификаты
- Паспорта
- Почтовые марки (погашенные или непогашенные)
- Иммиграционные документы
- Идентификационные карточки или знаки отличия
- Внутренние марки гербового сбора (погашенные или непогашенные)
- Некоторые документы на обслуживание или переводные векселя
- Облигации или другие долговые сертификаты
- Чеки или переводные векселя, выданные государственными учреждениями
- Акции
- Автомобильные права и документы, удостоверяющие права собственности
- Произведения, охраняемые законами об авторском праве/произведения искусства, запрещенные для воспроизведения без разрешения обладателя авторских прав

Расходные материалы

⚠ ПРЕДУПРЕЖДЕНИЕ

Придерживайтесь указанных ниже мер предосторожности при работе с расходными материалами.

Ненадлежащее обращение может привести к ожогам или пожару.

- Не бросайте картриджи из-под тонера в открытый огонь.
- Не храните картриджи с тонером или бумагу в местах, подверженных воздействию открытого огня.
- Если тонер случайно просыпался, осторожно соберите частицы тонера или сотрите их влажной тканью, избегая их вдыхания. Не используйте обычный пылесос для очистки просыпанного тонера. Следует использовать только модели с защитой от взрыва пыли.

⚠ ВНИМАНИЕ!

Придерживайтесь указанных ниже мер предосторожности при работе с расходными материалами.

Неправильное обращение может привести к ожогам или нанести вред вашему здоровью. Если тонер попадет в желудок, глаза или рот, немедленно обратитесь к врачу.

- Держите тонер и другие расходные материалы в местах, недоступных для детей.
- Не разбирайте картриджи с тонером или другие расходные материалы.
- Если тонер просыпался из картриджа, следите за тем, чтобы он не попал вам на кожу или в рот. Если тонер попал на кожу, промойте это место холодной водой с мылом. Если после промывки раздражение не пропадает, немедленно обратитесь к врачу.

❗ ВАЖНО

- При выполнении заданий, таких как извлечение застрявшей бумаги или замена тонера либо других расходных материалов, избегайте попадания тонера на руки или одежду.
- При попадании тонера на одежду или руки немедленно промойте соответствующий участок холодной водой. Промывка горячей водой может привести к закреплению тонера и оставить несмываемое пятно.
- Снимая защитную ленту с нового картриджа с тонером, тяните ее одним движением, не останавливаясь, до полного удаления ленты. Остановка на полпути может привести к просыпанию тонера.
- Утилизируйте снятую защитную ленту безопасным образом в соответствии с местными правилами утилизации отходов.

Избегайте использования поддельных картриджей с тонером

Имейте ввиду, что на рынке имеются в продаже поддельные картриджи Canon. Использование поддельных картриджей может привести к снижению качества печати или производительности аппарата. Компания Canon не несет ответственности за любые дефекты, несчастные случаи или повреждения, вызванные использованием поддельных картриджей с тонером.

Дополнительную информацию см. на сайте global.canon/ctc.

Об этом руководстве

Товарные знаки

- Adobe, Acrobat и Reader являются зарегистрированными товарными знаками Adobe Systems Incorporated в США и (или) других странах.
- Все наименования марок и продуктов, используемые в этом документе, являются зарегистрированными товарными знаками или товарными знаками их соответствующих владельцев.

Отказ от ответственности

- Информация в настоящем документе может быть изменена без уведомления.
- CANON INC. НЕ ДАЕТ НИКАКИХ ГАРАНТИЙ, ВЫРАЖЕННЫХ ИЛИ ПОДРАЗУМЕВАЕМЫХ, В ОТНОШЕНИИ ДАННОГО РУКОВОДСТВА, ЗА ИСКЛЮЧЕНИЕМ ИЗЛОЖЕННЫХ В НАСТОЯЩЕМ ДОКУМЕНТЕ, ВКЛЮЧАЯ (БЕЗ ИСКЛЮЧЕНИЯ) ГАРАНТИИ РЫНОЧНОЙ И КОММЕРЧЕСКОЙ ПРИГОДНОСТИ, СООТВЕТСТВИЯ ОПРЕДЕЛЕННЫМ ЦЕЛЯМ ИСПОЛЬЗОВАНИЯ ИЛИ В СЛУЧАЕ НАРУШЕНИЯ УСЛОВИЙ КАКИХ-ЛИБО ПАТЕНТНЫХ ПРАВ. CANON INC. НЕ НЕСЕТ ОТВЕТСТВЕННОСТИ ЗА ЛЮБОЙ ПРЯМОЙ, КОСВЕННЫЙ ИЛИ ПОСЛЕДУЮЩИЙ УЩЕРБ ЛЮБОГО ХАРАКТЕРА, А ТАКЖЕ ЗА УБЫТКИ ИЛИ ЗАТРАТЫ, СВЯЗАННЫЕ С ИСПОЛЬЗОВАНИЕМ ДАННОГО РУКОВОДСТВА.
- Если вы не можете прочитать руководство в формате PDF, загрузите Adobe Acrobat Reader с веб-сайта Adobe Systems (https://get.adobe.com/reader/).

Авторское право

Запрещено несанкционированное воспроизведение содержимого этого документа целиком или частично.

Программное обеспечение независимых разработчиков

Данный продукт Canon («ПРОДУКТ») содержит программные модули сторонних разработчиков. Использование и распространение данных программных модулей, включающее в себя любое обновление таких программных модулей («ПРОГРАММНОЕ ОБЕСПЕЧЕНИЕ»), выполняется в соответствии с приведенными ниже лицензионными условиями (1)–(9).

(1) В случае транспортировки, передачи или экспорта данного ПРОДУКТА, включая ПРОГРАММНОЕ ОБЕСПЕЧЕНИЕ, в любую страну пользователь обязуется соблюдать все применимые законы, ограничения или правила соответствующих стран.

(2) Правообладатели ПРОГРАММНОГО ОБЕСПЕЧЕНИЯ полностью сохраняют правовой титул, права на собственность и права на интеллектуальную собственность в отношении ПРОГРАММНОГО ОБЕСПЕЧЕНИЯ. За исключением явно указанного в настоящем документе, правообладатели ПРОГРАММНОГО ОБЕСПЕЧЕНИЯ не передают и не предоставляют пользователю никаких лицензий или прав, явных или подразумеваемых, в отношении любой интеллектуальной собственности правообладателей ПРОГРАММНОГО ОБЕСПЕЧЕНИЯ.

(3) Пользователь может использовать ПРОГРАММНОЕ ОБЕСПЕЧЕНИЕ исключительно с ПРОДУКТОМ.

(4) Пользователь не имеет права поручать, сублицензировать, распространять или передавать ПРОГРАММНОЕ ОБЕСПЕЧЕНИЕ каким-либо третьим лицам без предварительного письменного согласия правообладателей ПРОГРАММНОГО ОБЕСПЕЧЕНИЯ.

(5) Независимо от указанного выше, пользователь может передать ПРОГРАММНОЕ ОБЕСПЕЧЕНИЕ только в том случае, если: (a) пользователь передает все свои права на ПРОДУКТ и все права и обязательства по настоящим условиям получателю прав, а (б) получатель прав обязуется соблюдать все эти условия.

(6) Пользователю запрещается декомпилировать, осуществлять обратный инжиниринг, дизассемблировать или другим способом преобразовывать код ПРОГРАММНОГО ОБЕСПЕЧЕНИЯ в пригодную для человеческого восприятия форму.

(7) Пользователю запрещено изменять, адаптировать, переводить, сдавать в аренду, сдавать в лизинг или отдавать в долг ПРОГРАММНОЕ ОБЕСПЕЧЕНИЕ, а также создавать производные продукты на основе ПРОГРАММНОГО ОБЕСПЕЧЕНИЯ.

(8) Пользователю запрещено извлекать ПРОГРАММНОЕ ОБЕСПЕЧЕНИЕ из ПРОДУКТА или создавать отдельные копии ПРОГРАММНОГО ОБЕСПЕЧЕНИЯ.

(9) Пользователю не предоставляется лицензия на пригодную для человеческого восприятия часть (исходный код) ПРОГРАММНОГО ОБЕСПЕЧЕНИЯ.

Невзирая на указанные выше пункты (1)–(9), ПРОДУКТ включает в себя программные модули сторонних разработчиков с другими лицензионными условиями и для этих программных модулей могут действовать другие условия лицензии.

Ознакомьтесь с другими лицензионными условиями программных модулей сторонних производителей, описанных в Приложении руководства для соответствующего ПРОДУКТА. Данное руководство пользователя доступно на веб-сайте по адресу https://oip.manual.canon/.

При использовании ПРОДУКТА вы соглашаетесь со всеми применимыми лицензионными условиями. Если вы не согласны с этими лицензионными условиями, пожалуйста, обратитесь к представителю сервисной службы.

V_250116

Canon

imageRUNNER 2224 II

Важливі інструкції з техніки безпеки

- Важливі інструкції з техніки безпеки (цей документ)
  Обов'язково прочитайте цей документ перед використанням апарата.
- Прочитавши цей документ, зберігайте його в зручному та надійному місці для подальшої довідки.
- Інформація, наведена в цьому документі, може змінюватися без попереднього повідомлення.

Посібник користувача



https://oip.manual.canon/

У цьому розділі наведено важливі інструкції з техніки безпеки, що допоможуть запобігти травмуванню користувачів цього апарата й інших осіб, а також пошкодженню майна. Перш ніж використовувати апарат, ознайомтеся з цим розділом і дотримуйтесь інструкцій, щоб гарантувати належну експлуатацію апарата.
Відомості про цей апарат також наведено на сайті онлайн-посібника Canon (https://oip.manual.canon/). Також прочитайте цю інформацію, щоб забезпечити правильне використання.
Не виконуйте жодних операцій, які не описано в цьому посібнику. Компанія Canon не несе відповідальності за жодні пошкодження, спричинені виконанням операцій, про які не йдеться в цьому посібнику, неправильну експлуатацію або ремонтні роботи чи змінення, здійснені не компанією Canon або третьою стороною, уповноваженою компанією Canon.

⚠ ПОПЕРЕДЖЕННЯ

Позначає попередження щодо операцій, які в разі неправильного виконання можуть призвести до смерті або серйозних травм. Для безпечного використання апарата завжди дотримуйтеся цих застережень.

⚠ УВАГА!

Позначає заходи для запобігання ризику травмування людей або пошкодження майна, крім несправності виробу через неналежне використання. Для безпечного використання апарата завжди дотримуйтеся цих застережень.

❗ ВАЖЛИВО

Позначає важливі експлуатаційні вимоги й обмеження, яких слід завжди дотримуватися під час використання цього апарата. Завжди дотримуйтеся цих важливих настанов, щоб уникнути несправностей, аварій або пошкодження майна внаслідок неправильної роботи апарата.

Символи, пов'язані з безпекою

На цьому виробі використовуються такі символи:

	Перемикач живлення (Увімк.)
	Перемикач живлення (Вимк.)
	Перемикач живлення (Режим очікування)
	Перемикач («Ввімкн.» ▁▁/«Вимкн.» ▁▁)
	Гніздо захисного заземлення
	Попередження щодо ураження електричним струмом. Небезпечна напруга всередині. Не знімайте кришку.
	Попередження щодо високої температури. Не торкатися.
	Обладнання класу II
	Містить рухомі елементи. Тримайте руки й інші частини тіла подалі від рухомих елементів.
	Попередження щодо ураження електричним струмом. Від'єднайте всі шнури живлення від розетки.
	Гострі краї. Тримайте руки й інші частини тіла подалі від гострих країв.

ПРИМІТКА

На деяких моделях можуть використовуватись інші символи, не перелічені в цьому списку.

Встановлення

Щоб гарантувати безпечне використання цього апарата, уважно ознайомтеся з наведеними нижче запобіжними заходами, перш ніж встановлювати апарат у відповідному місці.

⚠ ПОПЕРЕДЖЕННЯ

Не встановлюйте апарат в зазначених нижче місцях.
Це може призвести до пожежі чи ураження електричним струмом.

- У місцях, де може бути заблоковано вентиляційні отвори (надто близько до стін або гардин або на матеріалах, як-от килими з високим ворсом)
- У вологих або запилених місцях
- Біля нагрівальних приладів або джерел відкритого вогню
- Поруч зі спиртом, розчинниками чи іншими легкозаймистими речовинами

⚠ УВАГА!

Не встановлюйте апарат в зазначених нижче місцях.
Це може призвести до збоїв у роботі чи негативно впливати на людей або інше обладнання.

- На вулиці або в місцях під прямим сонячним промінням
- У місцях, що зазнають впливу низької або високої температури та вологості повітря
- У місцях, де можливі різкі коливання температури чи вологості
- Поруч із обладнанням, що генерує магнітні чи електромагнітні хвилі
- Поруч із електронними пристроями або точним обладнанням, таким як телевізори, радіоприймачі й комп'ютери
- У лабораторіях або інших приміщеннях, де відбуваються хімічні реакції
- У місцях, що зазнають значного впливу аерозольних спреїв, аміаку чи інших корозійних газів
- У місцях, що зазнають впливу нестійкості чи вібрації
- На поверхнях, які можуть деформуватися під вагою апарата чи на яких апарат може просісти (килими, солом'яні мати, ліжка тощо)
- У місцях, де повітря, що виходить з апарата, безпосередньо впливає на людей

Забезпечте належну вентиляцію під час експлуатації.
Під час звичайного використання цей апарат виділяє озон та інші речовини в незначних кількостях. Ці кількості надто малі, щоб нанести шкоду людям. Однак під час тривалого використання чи довгих сеансів друку забезпечте належне провітрювання приміщень із поганою вентиляцією.

❗ ВАЖЛИВО

Про кабелі

- Використовуйте USB-кабель довжиною менше 3 метрів.

Джерело живлення

⚠ ПОПЕРЕДЖЕННЯ

Правильне використання штепселя шнура живлення та шнура
Неналежне використання може призвести до пожежі або ураження електричним струмом.

- Переконайтеся, що джерело живлення, що використовується для апарата, є безпечним, а його напруга стабільна.
- Використовуйте лише те джерело живлення, напруга якого відповідає вказаним вимогам.
- Під'єднайте апарат до безпечно заземленої розетки за допомогою шнура живлення з комплекту постачання.
- Не використовуйте шнури живлення, відмінні від наявного в комплекті постачання.
- З цим апаратом слід використовувати лише шнур живлення з комплекту постачання.
- У разі підключення апарата до розетки з кількома гніздами не використовуйте ці гнізда для ввімкнення інших приладів.
- Не використовуйте шнури-подовжувачі.
- Прокладайте шнур живлення так, щоб через нього не могли перечепитися.

- Не модифікуйте, не тягніть за шнур живлення, не згинайте його неналежним чином та уникайте інших пошкоджень.
- Не ставте на шнур живлення важкі предмети.
- Не збирайте шнур живлення в пучок і не зав'язуйте його у вузол.
- Не прокладайте шнур живлення поблизу нагрівальних приладів.
- Не під'єднуйте та не від'єднуйте з'єднувач шнура живлення надто часто.
- Не піддавайте з'єднувач шнура живлення сильним ударам.
- Повністю вставте штепсель шнура живлення в розетку, забезпечивши надійне під'єднання.
- Не торкайтесь апарата під час грози.
- Не вставляйте та не виймайте штепсель із розетки мокрими руками.
- На вихідні чи в інший час, коли апарат довго не використовуватиметься, вимикайте його та від'єднуйте від джерела живлення.

ВАЖЛИВО

- Встановлюйте цей апарат поблизу електричної розетки та залиште достатньо місця навколо штепселя шнура живлення, щоб його можна було швидко вийняти в разі аварійної ситуації.
- Заборонено підключати шнур живлення до джерела неперервного живлення. Це може призвести до несправності чи помилки в роботі в разі збою живлення.
- Не приєднуйте шнур живлення до додаткової розетки на комп'ютері.
- Рекомендується використовувати розетку з дротовим з'єднанням за допомогою побутового автоматичного вимикача з захистом від витоку на землю.
- Електричні перешкоди можуть призвести до несправності апарата чи втрати даних.
- Після від'єднання шнура живлення зачекайте принаймні 5 секунд перед повторним під'єднанням.
- Падіння напруги, що перевищує дозволений діапазон, може призвести до несправності чи втрати даних на апараті та будь-яких підключених комп'ютерах.
- Щоб отримати інформацію про джерело живлення, зверніться до постачальника електроенергії або місцевого підрядника з електропостачання.

Поводження з апаратом

ПОПЕРЕДЖЕННЯ

Дотримуйтеся наведених нижче застережень.
Неналежне поводження може призвести до пожежі, ураження електричним струмом або опіків.

- Якщо апарат видає незвичний шум, виділяє незвичний запах, дим або надмірно нагрівається, а також у разі пошкодження будь-яких деталей негайно від'єднайте апарат від розетки та зверніться до свого дилера або представника служби технічного обслуговування.
- Не розбирайте та не модифікуйте апарат.
- Розташовуйте апарат і його компоненти, як-от шнур живлення й інші кабелі, а також механізми й електричні деталі всередині апарата, подалі від дітей.
- Не кладіть на апарат ювелірні вироби чи інші металеві предмети або ємності з рідиною.
- Не користуйтеся легкозаймистими аерозолями поблизу апарата.
- Під час переміщення апарата в інше місце завжди вимикайте його за допомогою перемикача живлення, від'єднуйте штепсель шнура живлення від розетки, після чого від'єднуйте шнур живлення й інтерфейсні кабелі.
- Під час під'єднання чи від'єднання USB-кабелю в разі підключення апарата до розетки не торкайтеся металевої частини з'єднувача.
- Не підключайте несхвалені вироби до портів на цьому апараті (розетки, портів з'єднувача тощо).

Чищення та обслуговування цього апарата
Неналежне чищення може призвести до несправностей апарата, пожежі, ураження електричним струмом або статичною електрикою.

- Апарат слід регулярно чистити.
- Перед чищенням завжди вимикайте апарат і від'єднуйте його від розетки.
- Час від часу виймайте штепсель шнура живлення з розетки та витирайте апарат сухою тканиною, щоб видалити пил і бруд.
- Чистьте апарат тканиною, зволоженою у воді, а потім ретельно викрученою. Не використовуйте спирт, бензин, розчинники та інші легкозаймисті речовини, а також косметичний папір або паперові рушники.
- Регулярно перевіряйте апарат на ознаки перегрівання, іржавіння, наявність зазублин, подряпин і тріщин.

Користувачі кардіостимуляторів
Цей апарат та його картриджі з тонером генерують магнітний потік і ультразвукові хвилі низького рівня. Якщо ви користуєтеся кардіостимулятором і помічаєте помилки в роботі, відійдіть від апарата й зверніться до лікаря.

УВАГА!

Будьте обережні, щоб не впустити на скло експонування важкі предмети.
Це може пошкодити скло експонування та спричинити травмування.

Дотримуйтеся наведених нижче застережень.
Якщо цього не зробити, це може призвести до травмування, помилок у роботі чи зминання паперу.

- Не ставте на цей апарат важкі предмети.
- Будьте уважні, щоб деталі, які відкриваються та закриваються, не защемили руки.
- Ролики та інші рухомі елементи мають знаходитися на значній відстані від рук, просторого одягу, аксесуарів, які бовтаються, тощо, тому що вони можуть у них застрягти.
- Будьте обережні, щоб не порізати руки або пальці папером або деталями, коли поповнюєте папір або усуваєте застрягання паперу.
- Не піддавайте апарат ударам і не трусіть ним.
- Не докладайте надмірних зусиль, коли відкриваєте та закриваєте, кришки та шухляди тощо на апараті.
- Не вимикайте цей апарат під час друку.
- Не відкривайте та не закривайте будь-які кришки, а також не видаляйте та не додавайте папір під час роботи апарата.
- Не засовуйте руки всередину апарата, якщо це не є крайньою необхідністю.

Зверніться в компанію Canon з приводу переміщення апарата.
Щоб перемістити апарат, завжди заздалегідь звертайтеся до свого дилера чи представника служби технічного обслуговування. Не намагайтеся переміщувати апарат самотужки.

Правильне використання кришки скла експонування
Неправильне використання може призвести до травми.

- Роблячи копії таких елементів, як товсті книги, на склі експонування, не тисніть униз надто сильно, щоб не пошкодити кришку скла експонування.
- Повільно закрийте кришку скла експонування.
- Не вставляйте руку чи пальці повністю під кришку скла експонування.



Не вставляйте руку в апарат, коли шухляди для паперу вийнято (лише для апаратів зі встановленими шухлядами для паперу).
Це може призвести до травми.

Не торкайтеся компонентів під високою температурою чи високою напругою.
Це може призвести до опіків або інших травм.

- Не торкайтеся частин апарата, які не вказано в цьому посібнику.
- Одразу після використання внутрішні компоненти апарата й лоток для виведення паперу мають високу температуру. Не слід їх торкатися.
- Надрукований папір може нагріватися під час безперервного друку. Поводьтеся з ним обережно.

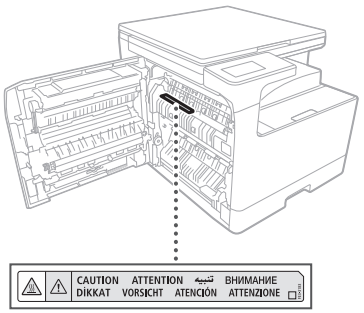

Касетний нагрівач (лише для виробів із касетним нагрівачем)

Під час огляду внутрішньої частини апарата з вийнятою шухлядою для паперу намагайтеся не торкатися безпосередньо області навколо нагрівача. Або вимкніть живлення апарата й зачекайте, доки він повністю не охолоне, перш ніж оглядати його. Огляд апарата, коли він ще гарячий, може призвести до опіків, включно з низькотемпературними опіками.

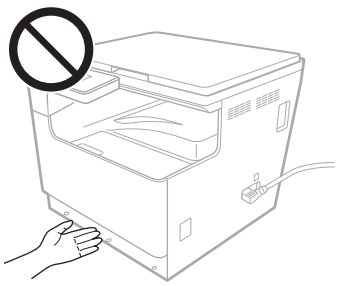

Стандарт/регламент

Назва виробу

У деяких регіонах продажу виріб може бути зареєстровано під назвами в дужках ( ) нижче згідно з місцевими правилами безпеки.
imageRUNNER 2224 II (F825000)

Вимоги Директиви ЄС щодо електромагнітної сумісності

Це обладнання відповідає обов'язковим вимогам Директиви ЄС щодо електромагнітної сумісності. Ми заявляємо, що цей виріб відповідає вимогам Директиви ЄС щодо електромагнітної сумісності за номінальної вхідної напруги в мережі живлення 230 В і частоти 50 Гц, хоча номінальні показники струму на вході для виробу становлять від 220 до 240 В, 50/60 Гц. Використання екранованого кабелю є необхідною умовою згідно з вимогами щодо електромагнітної сумісності, викладеними в Директиві ЄС.

Директива ЄС щодо відходів електричного та електронного обладнання та Директива ЄС щодо елементів живлення

Відомості про Директиву ЄС щодо відходів електричного та електронного обладнання та Директиву ЄС щодо елементів живлення наведено в останньому Посібнику користувача (у форматі HTML), який можна переглянути на веб-сайті Canon (https://oip.manual.canon/).

⚠ ПОПЕРЕДЖЕННЯ

Дотримуйтеся наведених нижче застережень щодо лазера.

Будь-який безпосередній вплив лазерних променів, які генерує апарат, на очі може нанести їм шкоду.

- Ніколи не відкривайте кришки, окрім зазначених в інструкціях у посібнику до цього апарата.
- Ніколи не використовуйте елементи керування, налаштування чи операційні процедури, окрім наведених у посібнику, тому що це може призвести до впливу небезпечного випромінювання.

❗ ВАЖЛИВО

- Цей виріб сертифікований як лазерний виріб Класу 1 згідно зі стандартами IEC60825-1:2014 і EN60825-1:2014+A11:2021.

CLASS 1 CONSUMER LASER PRODUCT
LASER KLASSE 1 FÜR VERBRAUCHER
PRODUIT DE CONSOMMATION À LASER DE CLASSE 1
APPARECCHIO LASER DI CONSUMO DI CLASSE 1
PRODUCTO LÁSER DE CONSUMO DE CLASE 1
APARELHO A LASER DE CONSUMO DE CLASSE 1
LUOKAN 1 KULUTTAJIEN KÄYTTÖÖN TARKOITETTU LASERTUOTE
LASERPRODUKT KLASS 1 (KONSUMENT)
EN 50689:2021

Лазерні промені можуть завдати шкоди людям. Цей апарат оснащено кришками та зовнішнім корпусом, що блокує лазерні промені, тому під час нормального використання лазерні промені не мають виходити з апарата.

Правила безпеки під час роботи з лазером

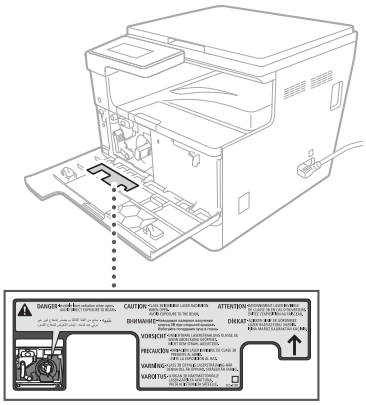

Додаток

Юридичні обмеження щодо експлуатації виробу та використання зображень

Юридичні обмеження щодо експлуатації виробу та використання зображень

Використання цього виробу для сканування, друку або відтворення будь-яким іншим чином певних документів і використання таких зображень, відсканованих, надрукованих або іншим чином відтворених вашим виробом, може бути заборонено законом і стати причиною притягнення до кримінальної та/або цивільної відповідальності. Неповний список таких документів наведено нижче. Цей список створено лише для довідки.
Якщо виникають сумніви щодо законності використання виробу для сканування, друку або копіювання будь-яким іншим чином певних документів та/або використання таких відсканованих, надрукованих або будь-яким іншим чином скопійованих зображень, слід заздалегідь звернутися за роз'ясненням до радника з юридичних питань.

- Паперові гроші
- Дорожні чеки
- Платіжні доручення
- Продовольчі талони
- Депозитні сертифікати
- Паспорти
- Поштові марки (погашені або непогашені)
- Документи, необхідні для імміграції
- Ідентифікаційні картки або знаки розрізнення
- Внутрішні марки гербового збору (погашені або непогашені)
- Документи щодо військової повинності
- Облігації або інші документи про боргові зобов'язання
- Чеки або квитанції, видані урядовими агенціями
- Акціонерні сертифікати
- Посвідчення водія та сертифікати на право власності
- Твори, що охороняються законами про авторські права/витвори мистецтва без отримання згоди власника авторських прав

Витратні матеріали

⚠ ПОПЕРЕДЖЕННЯ

Дотримуйтеся наведених нижче застережних заходів під час роботи з витратними матеріалами

Неналежне поводження може призвести до опіків або пожежі.

- Не кидайте тонер-картриджі у відкрите полум'я.
- Не зберігайте картриджі з тонером або папір у місцях, які зазнають впливу відкритого вогню.
- Якщо тонер випадково розлився або висипався, обережно зберіть частинки тонера чи зітріть їх вологою ганчіркою, уникаючи вдихання. Не використовуйте звичайний пилосос для чищення розсипаного тонера. Слід використовувати лише моделі із запобіжними засобами проти вибухів пилу.

⚠ УВАГА!

Дотримуйтеся наведених нижче застережних заходів під час роботи з витратними матеріалами

Неналежне поводження може призвести до опіків або завдати шкоди вашому здоров'ю. Якщо тонер потрапив у шлунок, очі або рот, негайно зверніться до лікаря.

- Зберігайте тонер та інші витратні матеріали в місцях, недоступних для дітей.
- Не розбирайте картриджі з тонером або інші витратні матеріали.
- Якщо тонер витікає з картриджа, будьте обережні, щоб не проковтнути тонер і щоб він не потрапив на шкіру. Якщо тонер усе ж потрапив на шкіру, змийте його холодною водою з милом. Якщо роздратування шкіри не припиняється після промивання, негайно зверніться до лікаря.

❗ ВАЖЛИВО

- Виконуючи такі завдання, як виймання зім'ятого паперу або заміна картриджів із тонером або інших витратних матеріалів, будьте обережні, щоб не забруднити руки або одяг тонером.
- Якщо тонер потрапить на одяг або руки, негайно промийте відповідну ділянку холодною водою. Промивання гарячою водою може призвести до фіксації тонера, унаслідок чого пляму не вдасться вивести.
- Знімаючи захисну стрічку з нового картриджа з тонером, рішуче потягніть стрічку одним рухом; будьте обережними, щоб не зупинитися на середині під час знімання стрічки. Якщо ви зупинитеся під час цього процесу, тонер може розсипатися.
- Дотримуючись правил безпеки, утилізуйте зняту захисну стрічку відповідно до місцевих правил утилізації відходів.

Остерігайтеся підроблених картриджів із тонером

Пам'ятайте, що у продажу наявні картриджі, які є підробками фірмових картриджів із тонером Canon. Використання підробленого картриджа з тонером може призвести до погіршення якості друку або швидкодії апарата. Компанія Canon не несе відповідальності за жодні неполадки, нещасні випадки або збитки, які є наслідком використання підробленого картриджа з тонером.
Докладніші відомості див. на веб-сайті global.canon/ctc.

Про цей посібник

Торговельні марки

- Adobe, Acrobat і Reader є зареєстрованими торговельними марками корпорації Adobe Systems Incorporated у США та/або інших країнах.
- Усі найменування марок і продуктів, використані в цьому документі, є зареєстрованими товарними знаками або товарними знаками своїх відповідних власників.

Відмови від гарантій

- Інформація, наведена в цьому документі, може змінюватися без попереднього повідомлення.
- CANON INC. НЕ НАДАЄ ЖОДНИХ ГАРАНТІЙ СТОСОВНО ЦЬОГО ВИРОБУ (ПРЯМИХ ЧИ НЕПРЯМИХ), ОКРІМ ТИХ, ПРО ЯКІ ЙДЕТЬСЯ В ЦЬОМУ ДОКУМЕНТІ, ЗОКРЕМА, АЛЕ НЕ ВИКЛЮЧНО, ГАРАНТІЙ ЩОДО ПРИДАТНОСТІ ДО ПРОДАЖУ, ТОВАРНОГО СТАНУ, ПРИДАТНОСТІ ДЛЯ ВИКОРИСТАННЯ З КОНКРЕТНОЮ МЕТОЮ АБО ГАРАНТІЇ ЩОДО ВІДСУТНОСТІ ПОРУШЕННЯ ПРАВ. CANON INC. НЕ НЕСЕ ВІДПОВІДАЛЬНІСТЬ ЗА ЖОДНІ ПРЯМІ, ПОБІЧНІ АБО ОПОСЕРЕДКОВАНІ ЗБИТКИ ЖОДНОГО ТИПУ, А ТАКОЖ ВТРАТИ ЧИ ВИТРАТИ, ПОВ'ЯЗАНІ З ВИКОРИСТАННЯМ ЦЬОГО ПОСІБНИКА.
- Якщо ви не можете переглянути посібник у форматі PDF, завантажте програму Adobe Acrobat Reader з веб-сайту Adobe Systems (https://get.adobe.com/reader/).

Авторське право

Заборонено несанкціоноване повне або часткове відтворення вмісту цього документа.

Програмне забезпечення сторонніх розробників

Цей виріб Canon («ВИРІБ») включає модулі програмного забезпечення сторонніх розробників. Використання та розповсюдження цих модулів програмного забезпечення, зокрема будь-яких оновлень таких модулів програмного забезпечення (разом «ПРОГРАМНЕ ЗАБЕЗПЕЧЕННЯ»), визначається умовами, наведеними в пунктах із (1) по (9) нижче.

(1) Ви погоджуєтеся дотримуватися всіх чинних законів щодо контролю за експортом, обмежень і норм країн, на території яких ВИРІБ із ПРОГРАМНИМ ЗАБЕЗПЕЧЕННЯМ відвантажується, перевозиться або експортується до іншої країни.

(2) Власники прав на ПРОГРАМНЕ ЗАБЕЗПЕЧЕННЯ в усіх відношеннях зберігають права майнової та інтелектуальної власності на ПРОГРАМНЕ ЗАБЕЗПЕЧЕННЯ. Власники прав не надають жодних ліцензій або прав, висловлених безпосередньо або опосередковано, на жодну інтелектуальну власність, яка належить власникам прав на ПРОГРАМНЕ ЗАБЕЗПЕЧЕННЯ, окрім тих, про які явним чином сказано в цьому документі.

(3) ПРОГРАМНЕ ЗАБЕЗПЕЧЕННЯ можна використовувати лише на цьому ВИРОБІ.

(4) ПРОГРАМНЕ ЗАБЕЗПЕЧЕННЯ забороняється відчужувати, надавати на нього субліцензії, продавати, поширювати або передавати стороннім особам без попередньої письмової згоди власників прав на ПРОГРАМНЕ ЗАБЕЗПЕЧЕННЯ.

(5) Незважаючи на зазначене вище, ПРОГРАМНЕ ЗАБЕЗПЕЧЕННЯ можна передавати, лише коли (a) всі права на ВИРІБ і всі права та зобов'язання за умовами ліцензії передаються правонаступнику, і (б) зазначений вище правонаступник згоден прийняти такі зобов'язання.

(6) Не дозволяється здійснювати декомпіляцію, реконструювання, деасемблювання або іншим чином скорочувати код ПРОГРАМНОГО ЗАБЕЗПЕЧЕННЯ до форми, у якій його може прочитати людина.

(7) Не дозволяється змінювати, адаптувати, перекладати, здавати в оренду чи прокат або позичати ПРОГРАМНЕ ЗАБЕЗПЕЧЕННЯ, або створювати похідні роботи, що базуються на ПРОГРАМНОМУ ЗАБЕЗПЕЧЕННІ.

(8) Не дозволяється переносити або робити окремі копії ПРОГРАМНОГО ЗАБЕЗПЕЧЕННЯ з ВИРОБУ.

(9) Ліцензія не розповсюджується на частину ПРОГРАМНОГО ЗАБЕЗПЕЧЕННЯ, доступну для прочитання людиною (вихідний код).

Незважаючи на вищезазначені умови (1)–(9), ВИРІБ включає модулі програмного забезпечення сторонніх розробників, які супроводжуються іншими умовами ліцензії, і такі модулі програмного забезпечення регулюються іншими умовами ліцензії. Перегляньте інші умови ліцензій на модулі програмного забезпечення сторонніх розробників, опис яких наведено в додатку до посібника щодо відповідного ВИРОБУ. Цей посібник доступний за посиланням https://oip.manual.canon/.

Використовуючи ВИРІБ, ви погоджуєтеся з усіма умовами застосовної ліцензії. Якщо ви не погоджуєтеся з цими умовами ліцензії, зверніться до свого представника служби технічного обслуговування.

V_250116

Canon

imageRUNNER 2224 II

Pomembna varnostna navodila

- Pomembna varnostna navodila (ta dokument)
  Preden začnete uporabljati napravo, preberite ta dokument.
- Ko navodila preberete, jih shranite na varno mesto za prihodnjo uporabo.
- Informacije v tem dokumentu se lahko spremenijo brez predhodnega obvestila.

Navodila za uporabo



https://oip.manual.canon/

V tem poglavju so opisana pomembna varnostna navodila za preprečevanje poškodb uporabnikov naprave in drugih oseb ter poškodb lastnine. To poglavje preberite, preden začnete uporabljati napravo in upoštevajte navodila za njeno pravilno uporabo. Informacije o tej napravi so na voljo tudi na spletnem mestu s priročniki Canon (https://oip.manual.canon/). Preberite tudi te informacije, saj omogočajo pravilno uporabo.
Ne izvajajte nobenih opravil, ki niso opisana v tem priročniku. Canon ne odgovarja za nobeno škodo, ki bi nastala zaradi postopkov, ki niso opisani v tem priročniku, nepravilne uporabe ali popravil ali sprememb, ki jih ni izvedel Canon ali tretja oseba, ki jo je pooblastila družba Canon.

⚠ OPOZORILO

Označuje opozorilo, da lahko nepravilna izvedba postopka povzroči smrt ali resne osebne poškodbe. Za zagotavljanje varne uporabe naprave upoštevajte ta opozorila.

⚠ POZOR

Označuje varnostni ukrep za preprečevanje tveganja osebnih poškodb ali poškodb lastnine, ki ne vključujejo napake izdelka zaradi nepravilne uporabe. Za zagotavljanje varne uporabe naprave upoštevajte ta opozorila.

❗ POMEMBNO

Označuje pomembne zahteve za delovanje in omejitve, ki jih morate upoštevati pri uporabite naprave. Da bi se izognili okvaram, napakam ali poškodbam lastnine zaradi nepravilne uporabe naprave, vedno upoštevajte ta pomembna navodila.

Varnostni simboli

Na tem izdelku so uporabljeni naslednji simboli:

- Stikalo za vklop/izklop (vklopljeno)
- Stikalo za vklop/izklop (izklopljeno)
- Stikalo za vklop/izklop (v pripravljenosti)
- Potisno stikalo (vklopljeno _■_ /izklopljeno _▮_)
- Zaščitni ozemljitveni terminal
- Opozorilo za električni udar: V ohišju je nevarna napetost. Ne odstranjujte pokrova.
- Opozorilo za visoko temperaturo. Ne dotikajte se.
- Oprema drugega razreda
- Vsebuje premične dele. Rok in drugih delov telesa ne približujte premičnim delom.
- Opozorilo za električni udar: Iz električne vtičnice izvlecite vse napajalne kable.
- Ostri robovi. Rok in drugih delov telesa ne približujte ostrim robovom.

OPOMBA

Nekateri modeli lahko uporabljajo druge simbole, ki niso navedeni v tem dokumentu.

Namestitev

Pred namestitvijo te naprave na ustrezno mesto temeljito preberite naslednje varnostne ukrepe, da poskrbite za varno uporabo naprave.

⚠ OPOZORILO

Ne nameščajte na mesta, navedena spodaj

To lahko povzroči požar ali električni udar.

- Na mesta, na katerih lahko pride do blokiranja rež za prezračevanje (preblizu stenam ali zavesam ali na materiale, kot so debele preproge)
- V vlažne ali prašne prostore
- V bližino grelnih naprav ali odprtega ognja
- Blizu alkohola, razredčil ali drugih vnetljivih snovi

⚠ POZOR

Ne nameščajte na mesta, navedena spodaj

V nasprotnem primeru lahko pride do napake ali negativnih posledic za ljudi ali drugo opremo.

- Na prostem ali v prostore, ki so izpostavljeni neposredni sončni svetlobi
- Na mesta, ki so izpostavljena ekstremnim temperaturam ali vlažnosti, bodisi nizki ali visoki
- Na mesta, kjer prihaja do nenadnih in velikih sprememb temperature in vlage
- Blizu opreme, ki proizvaja magnetne ali elektromagnetne valove
- Blizu elektronskih naprav ali natančne opreme, na primer televizorjev, radiev in računalnikov
- V laboratorije ali na druga mesta, kjer prihaja do kemičnih reakcij
- Na mesta, ki so močno izpostavljena aerosolnim razpršilom, amoniaku in drugim korozivnim plinom
- Na mesta, ki so nestabilna ali na katerih prihaja do vibracij
- Na površine, ki se lahko zaradi teže naprave upognejo ali na katerih se naprava lahko ugrezne (preproge, slamnate rogoznice, postelje itd.)
- Na mesta, kjer zrak, ki ga oddaja naprava, neposredno vpliva na ljudi

Med uporabo poskrbite za ustrezno prezračevanje

Ta naprava med normalno uporabo proizvaja majhne količine ozona in drugih izpustov. Te količine so premajhne, da bi bile lahko škodljive za ljudi. Toda v prostorih s slabim prezračevanjem je treba med daljšo uporabo ali daljšim tiskanjem poskrbeti za ustrezno prezračevanje.

❗ POMEMBNO

O kablih

- Uporabljajte kabel USB, ki je krajši od 3 metrov.

Napajanje

⚠ OPOZORILO

Pravilna uporaba napajalnega vtiča in kabla

Napačna uporaba lahko povzroči požar ali električni udar.

- Preverite, ali je izvor napajanja za napravo varen in zagotavlja stabilno napajanje.
- Uporabljajte le v električnem omrežju, ki ustreza tukaj navedenim zahtevam glede napetosti.
- Napravo priključite v ozemljeno vtičnico s priloženim napajalnim kablom.
- Uporabite samo priložen napajalni kabel.
- Priložen napajalni kabel uporabljajte samo s to napravo.
- Če to napravo priključite v večdelno stensko vtičnico, v preostale vtičnice ne vključite drugih naprav.
- Ne uporabljajte podaljškov.
- Napajalni kabel napeljite tako, da preprečite tveganje spotika.
- Napajalnega kabla ne predelujte, vlecite, zvijajte in pazite, da ga kako drugače ne poškodujete.
- Na električni kabel ne polagajte težkih predmetov.
- Napajalnega kabla ne povezujte ali zavozlajte.
- Napajalni kabel naj ne bo napeljan v bližini grelne naprave.
- Električnega priključka ne priklapljajte in odklapljajte brez potrebe.
- Električnega priključka ne izpostavljajte močnim silam.
- Napajalni vtič do konca potisnite v električno vtičnico in poskrbite, da je trdno vstavljen.
- Med nevihto se ne dotikajte naprave.
- Vtikača se vklapljajte ali izklapljajte z mokrimi rokami.
- Med počitnicami ali v času, ko naprava dlje časa ne bo v uporabi, jo izklopite in odklopite električnega napajanja.

POMEMBNO

- Postavite napravo v bližino električne vtičnice in pustite dovolj prostora okoli vtikača, da ga lahko v nevarnosti hitro izvlečete.
- Električnega kabla ne priključujte v izvor neprekinjenega napajanja. S tem lahko povzročite napačno delovanje ali okvaro, če pride do izpada elektrike.
- Napajalnega kabla ne vključite v pomožno napajalno vtičnico računalnika.
- Priporočamo, da uporabite električno vtičnico, ki je povezana prek hišnega odklopnika z zaščito proti kvarnemu toku.
- Zaradi električnih motenj se lahko ta naprava okvari ali izgubi podatke.
- Po izključitvi napajalnega kabla počakajte vsaj 5 sekund, preden ga znova priključite.
- Upad napetosti, ki preseže dovoljen razpon, lahko povzroči napačno delovanje ali izgubo podatkov v napravi in morebitnih povezanih računalnikih.
- Za informacije o oskrbi z električno energijo se obrnite na dobavitelja električne energije ali lokalnega izvajalca električnih del.

Ravnanje z napravo

OPOZORILO

Upoštevajte naslednje

Napačno ravnanje lahko povzroči požar, električni udar ali opekline.

- Če v napravi zaslišite nenavadne zvoke, zaznate nenavadne vonjave, opazite dim ali začutite prekomerno toploto oziroma so kakršni koli deli poškodovani, takoj izključite napravo iz električne vtičnice in se obrnite na prodajalca ali servisnega zastopnika.
- Naprave ne razstavite in ne spreminjajte.
- Napravo postavite tako, da so napajalni kabel in drugi kabli ter oprema in električni deli v napravi zunaj dosega otrok.
- Na napravo ne odlagajte nakita ali drugih kovinskih predmetov ter posod s tekočino.
- V bližini naprave ne uporabljajte vnetljivih razpršil.
- Če napravo premeščate, vedno izklopite stikalo za vklop/izklop, odklopite napravo iz omrežne vtičnice, nato pa odklopite še napajalni kabel in vmesniške kable.
- Če priklapljate ali odklapljate kabel USB, medtem ko je naprava še vedno priključena v omrežno vtičnico, se ne dotikajte kovinskega dela priključka.
- Neodobrenih izdelkov ne priključujte v priključke te naprave (vtičnico, konektorske priključke itd.).

Čiščenje in vzdrževanje naprave

Nepravilno čiščenje lahko povzroči napačno delovanje naprave, požar, električni udar ali statično elektriko.

- Napravo redno čistite.
- Pred čiščenjem vedno izklopite napravo in jo odklopite iz omrežne vtičnice.
- Občasno izvlecite električni vtič in očistite napravo s suho krpo, da odstranite prah in umazanijo.
- Napravo očistite s krpo, navlaženo z vodo, ki jo dobro ožamete. Ne uporabljajte alkohola, bencina, razredčila ali drugih vnetljivih snovi, ne uporabljajte pa niti papirnatih robčkov ali papirnatih brisač.
- Redno preverjajte, ali se naprava morda pregreva ali rjavi in ali so opazne luknje, praske in razpoke.

Uporabniki srčnih spodbujevalnikov

Ta naprava in njene kartuše s tonerjem oddajajo nizke ravni magnetizma in ultrazvočnih valov. Če uporabljate srčni spodbujevalnik in opažate motnje v njegovem delovanju, se odmaknite od naprave in se posvetujte z zdravnikom.

POZOR

Pazite, da vam na steklo ne padejo težki predmeti

To lahko poškoduje kopirno steklo in povzroči poškodbe.

Upoštevajte naslednje

V nasprotnem primeru lahko pride do poškodb, okvar in zagozditev papirja.

- Na napravi ne puščajte težkih predmetov.
- Pazite, da vam pri uporabi delov, ki se odpirajo in zapirajo, ne ujame rok.
- Valjem in drugim premičnim delom se ne približujte z rokami, ohlapnimi oblačili, visečimi modnimi dodatki itd., ki bi se lahko ujeli vanje.
- Pri dodajanju papirja ali odstranjevanju zagozditev papirja pazite, da se ne porežete po rokah ali prstih s papirjem ali deli naprave.
- Naprave ne izpostavljajte močnim silam ali tresenju.
- Pri odpiranju in zapiranju vratc, pokrovov ali kaset naprave ne uporabljajte prekomerne sile.
- Ko naprava tiska, je ne izklapljajte.
- Me delovanjem naprave ne odpirajte in zapirajte nobenih pokrovov in ne odstranjujte ali dodajajte papirja.
- Ne vstavljajte rok v napravo, razen če je to nujno potrebno.

Če premeščate napravo, se obrnite na Canon

Če premeščate napravo, se pred tem vedno obrnite na prodajalca ali servis. Ne poskušajte sami premikati naprave.

Pravilna uporaba pokrova kopirnega stekla

Napačna uporaba lahko povzroči poškodbe.

- Če na kopirnem steklu kopirate elemente, kot so debele knjige, ne pritiskajte toliko, da bi poškodovali pokrov kopirnega stekla.
- Pokrov kopirnega stekla zaprite počasi.
- Rok ali prstov ne vstavljajte v pokrov kopirnega stekla.



Rok ne potiskajte v napravo, ko so kasete za papir odstranjene (velja samo za naprave, ki imajo nameščene kasete za papir)

Lahko se poškodujete.

Ne dotikajte se zelo vročih komponent ali komponent, ki so pod visoko napetostjo

To lahko povzroči opekline ali druge poškodbe.

- Ne dotikajte se delov naprave, ki niso označeni v priročniku.
- Takoj po uporabi so notranjost naprave in reže za izvrženje papirja vroči, zato se jih ne dotikajte.
- Natisnjen papir se lahko med neprekinjenim tiskanjem zelo segreje, zato z njim ravnajte previdno.

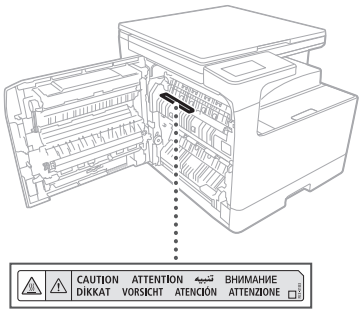

Grelnik kasete (samo za izdelke z grelnikom kasete)

Pri pregledu notranjosti stroja z odstranjeno kaseto za papir pazite, da se ne dotaknete neposredno območja okrog grelnika. Lahko pa izklopite napravo in počakate, da se popolnoma ohladi, ter jo šele nato pregledate. Če pregled izvedete, ko je naprava še vroča, lahko pride do opeklin, vključno z nizkotemperaturnimi opeklinami.



Standardno/regulirano

Ime izdelka

V nekaterih prodajnih območjih je lahko ta izdelek v skladu z lokalnimi varnostnimi ukrepi registriran s spodnjimi imeni v oklepajih ( ).
imageRUNNER 2224 II (F825000)

Zahteve EMC direktive EU

Ta oprema je skladna z bistvenimi zahtevami za elektromagnetno združljivost direktive EU. Izjavljamo, da je ta izdelek skladen z zahtevami za elektromagnetno združljivost direktive EU pri nominalnem napajanju 230 V in 50 Hz, čeprav je nazivna napetost izdelka od 220 do 240 V in 50/60 Hz. Za skladnost s tehničnimi zahtevami za elektromagnetno združljivost direktive EU je treba uporabiti oplaščen kabel.

Direktiva EU OEEO in direktiva o baterijah

Informacije o odpadni električni in elektronski opremi ter baterijah so na voljo v najnovejših navodilih za uporabo (priročnik HTML), ki si jih lahko ogledate na spletnem mestu Canon (https://oip.manual.canon/).

⚠ OPOZORILO

Upoštevajte naslednje varnostne ukrepe, povezane z laserjem

Kakršna koli neposredna izpostavljenost očі laserskim žarkom, ki uidejo iz naprave, lahko škoduje očem.

- Odpirajte samo pokrove, ki so navedeni v navodilih priročnika za to napravo.
- Uporabljajte samo kontrolnike, prilagoditve ali operativne postopke, ki so predpisani v priročniku, saj lahko pride do izpostavljenosti nevarnemu sevanju.

❗ POMEMBNO

- Ta izdelek je potrjen kot laserski izdelek razreda 1, kot je opredeljeno v standardih IEC60825-1:2014 in EN60825-1:2014+A11:2021.

CLASS 1 CONSUMER LASER PRODUCT
LASER KLASSE 1 FÜR VERBRAUCHER
PRODUIT DE CONSOMMATION À LASER DE CLASSE 1
APPARECCHIO LASER DI CONSUMO DI CLASSE 1
PRODUCTO LÁSER DE CONSUMO DE CLASE 1
APARELHO A LASER DE CONSUMO DE CLASSE 1
LUOKAN 1 KULUTTAJIEN KÄYTTÖÖN TARKOITETTU LASERTUOTE
LASERPRODUKT KLASS 1 (KONSUMENT)
EN 50689:2021

Laserski žarki so lahko nevarni za ljudi. Ta naprava je opremljena s pokrovi in zunanjim ohišjem, ki blokira laserske žarke, zato ni tveganja, da bi ti med normalno uporabo ušli iz naprave.

Opozorilo o laserski varnosti

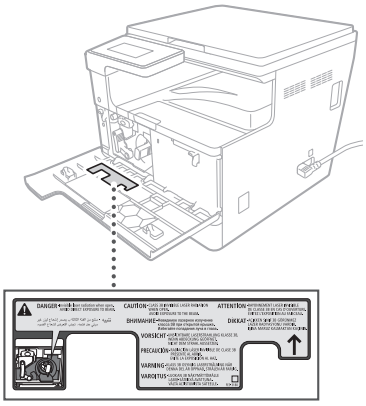

Dodatek

Zakonske omejitve uporabe izdelka in kopij/izpisov

Zakonske omejitve uporabe izdelka in kopij/izpisov

Uporaba naprava za skeniranje, izpisovanje ali drugačno razmnoževanje dokumentov in uporaba skeniranih, izpisanih ali drugače razmnoženih dokumentov je lahko prepovedana z zakonom in lahko predstavlja kaznivo dejanje. Neizčrpen seznam teh dokumentov je naveden spodaj. Ta seznam je zgolj informativne narave.

Če niste prepričani glede zakonitosti uporabe naprave za skeniranje, izpisovanje ali razmnoževanje določenega dokumenta in/ali glede uporabe tako skeniranega, kopiranega ali reproduciranega dokumenta, se predhodno posvetujte z ustrezno pravno svetovalno službo.

- Bankovci
- Potovalni čeki
- Denarna nakazila
- Boni za hrano
- Potrdila o vlogi
- Potni listi
- Poštne znamke (neveljavne ali veljavne)
- Priseljenska dokumentacija
- Identifikacijske značke in oznake
- Koleki (neveljavni ali veljavni)
- Dokumenti v zvezi z naborom
- Obveznice in druga potrdila o zadolženosti
- Čeki in menice, ki jih izdajo vladne agencije
- Delniški certifikati
- Vozniška dovoljenja in potrdila o nazivu
- Dela, zaščitena z avtorskimi pravicami/umetniška dela brez dovoljenja lastnika avtorskih pravic

Potrošni material

⚠ OPOZORILO

Pri ravnanju s potrošnim materialom upoštevajte naslednje varnostne ukrepe

Napačno ravnanje lahko povzroči opekline ali požar.

- Kartuš s tonerjem ne mečite v odprt ogenj.
- Kartuš s tonerjem ali papirja ne shranjujte na mestih, ki so izpostavljena ognju.
- Če po naključju iztresete ali raztresete toner, skrbno pometite delce tonerja ali jih pobrišite z vlažno krpo, ki prepečuje, da bi jih vdihavali. Za čiščenje raztresenega tonerja ne uporabljajte običajnega sesalca. Uporabite lahko samo modele, ki imajo zaščito proti prašnim eksplozijam.

⚠ POZOR

Pri ravnanju s potrošnim materialom upoštevajte naslednje varnostne ukrepe

Nepravilno ravnanje lahko povzroči opekline ali lahko škoduje zdravju. Če toner zaužijete ali ta zaide v oči ali usta, se takoj posvetujte z zdravnikom.

- Kartuše s tonerjem in drug potrošni material shranjujte izven dosega majhnih otrok.
- Ne razstavljajte kartuš s tonerjem ali drugega potrošnega materiala.
- Če toner uhaja iz kartuše, pazite, da ga ne zaužijete ali da ne pride v neposreden stik s kožo. Če pride toner v stik s kožo, jo izperite z milom in hladno vodo. Če imate po umivanju dražeč občutek, se takoj posvetujte z zdravnikom.

❗ POMEMBNO

- Ko odstranjujete zagozdeni papir ali menjate toner ali drug potrošni material, pazite, da toner ne pride v stik z rokami ali oblačili.
- Če toner zaide na oblačila ali roke, prizadeti del takoj izperite s hladno vodo. Če uporabite vročo vodo, se lahko toner fiksira in povzroči trajni madež.
- Pri odstranjevanju zaščitnega traku z nove kartuše s tonerjem ga z enim samim gibom čvrsto povlecite in poskrbite, da se na sredini odstranjevanja traku ne ustavite. Če se ustavite na sredini, se lahko toner razprši.
- Odstranjeni zaščitni trak varno odstranite v skladu z lokalnimi predpisi o odlaganju odpadkov.

Bodite pozorni na ponarejene kartuše s tonerjem

Upoštevajte, da so na tržišču tudi ponarejeni Canonovi tonerji. Uporaba ponarejenega tonerja lahko povzroči poslabšanje kakovosti izpisovanja ali motnje v delovanju naprave. Canon ni odgovoren za motnje v delovanju, za nezgode ali okvare, ki so posledica uporabe kartuše s ponarejenim tonerjem.

Če želite izvedeti več, obiščite spletno mesto global.canon/ctc.

Več informacij o teh navodilih

Blagovne znamke

- Adobe, Acrobat in Reader so registrirane blagovne znamke družbe Adobe Systems Incorporated v ZDA in/ali drugih državah.
- Vsa imena blagovnih znamk in izdelkov, navedena v tem dokumentu, so zaščitene blagovne znamke ali blagovne znamke svojih lastnikov.

Zavrnitev odgovornosti

- Informacije v tem dokumentu lahko spremenimo brez predhodnega obvestila.
- CANON INC. NE DAJE NOBENIH GARANCIJ GLEDE TEGA PRIROČNIKA, PA NAJ BODO IZRECNE ALI NAKAZANE, RAZEN KOT JE NAVEDENO V TEM DOKUMENTU, KAR VKLJUČUJE TUDI GARANCIJE ZA TRŽNOST, PRODAJNOST, PRIMERNOST ZA DOLOČEN NAMEN ALI KRŠENJE PRAVIC IZ PATENTOV, VENDAR NI OMEJENO NANJE. CANON INC. NI ODGOVOREN ZA NOBENO NEPOSREDNO, NAKLJUČNO ALI POSLEDIČNO ŠKODO ALI IZGUBO OZ. STROŠKE, NASTALE PRI UPORABI TEGA PRIROČNIKA.
- Če navodil ni mogoče prikazati v obliki zapisa PDF, prenesite program Adobe Acrobat Reader s spletnega mesta družbe Adobe Systems (https://get.adobe.com/reader/).

Avtorske pravice

Nepooblaščeno kopiranje vsebine tega dokumenta v celoti ali deloma je prepovedano.

Programska oprema drugih proizvajalcev

Ta izdelek Canon (»IZDELEK«) vključuje programske module drugih proizvajalcev. Za uporabo in distribucijo teh programskih modulov, vključno z vsemi posodobitvami teh programskih modulov (skupaj imenovanih »PROGRAMSKA OPREMA«), veljajo spodaj navedeni licenčni pogoji od (1) do (9).

(1) Strinjate se, da boste upoštevali vse ustrezne izvozne kontrolne zakone, omejitve ali predpise ustreznih držav, v primeru, če ta IZDELEK, vključno s PROGRAMSKO OPREMO, izvažate ali pošiljate v katerokoli drugo državo.
(2) Lastniki pravic PROGRAMSKE OPREME ohranijo v vseh ozirih pravice do naziva, lastništva in intelektualne lastnine v zvezi s PROGRAMSKO OPREMO. Razen če ni izrecno določeno, vam ni s strani Canona nobena licenca ali pravica, izrecno ali implicitno, podeljena ali predana za katerokoli intelektualno lastnino lastnikov pravic.
(3) PROGRAMSKO OPREMO lahko uporabljate izključno skupaj s tem IZDELKOM.
(4) PROGRAMSKE OPREME ni dovoljeno tržiti, predajati s podlicenco, razširjati ali prenašati kateri koli tretji stranki brez predhodnega pisnega soglasja Canona ali lastnikov avtorskih pravic.
(5) Ne glede na gornje lahko PROGRAMSKO OPREMO prenašate samo (a) če prenesete vse svoje pravice do PROIZVODA in obveznosti pod pogoji za prenos na osebo, ki ji proizvod prenašate, in (b) če se te osebe strinjajo, da bodo upoštevale te pogoje.
(6) PROGRAMSKE OPREME ne smete razdreti, razstaviti ali kako drugače reducirati njene kode v ljudem dostopno čitljivo obliko.
(7) PROGRAMSKE OPREME ni dovoljeno modificirati, prilagajati, prevajati, posojati ali kreirati izvlečkov na temelju PROGRAMSKE OPREME.
(8) Iz IZDELKA ni dovoljeno odstraniti ali izdelati dodatnih ločenih kopij PROGRAMSKE OPREME.
(9) Del, ki je čitljiv (izvorna koda) PROGRAMSKE OPREME, ni predmet licence.

Ne glede na točke (1) do vključno (9) zgoraj IZDELEK vključuje programske module drugih proizvajalcev, ki so jim priloženi drugi licenčni pogoji, za te programske module pa veljajo drugi licenčni pogoji.
Oglejte si druge licenčne pogoje programskih modulov drugih ponudnikov, ki so opisani v Dodatku v navodilih, za ustrezen IZDELEK. Ta priročnik je na voljo na spletnem mestu https://oip.manual.canon/.

Če uporabljate IZDELEK, se šteje, da se strinjate z veljavnimi licenčnimi pogoji. Če se ne strinjate s temi licenčnimi pogoji, se obrnite na servisnega zastopnika.

V_250116

Canon

imageRUNNER 2224 II

Važne sigurnosne upute

- Važne sigurnosne upute (ovaj dokument)
  Obavezno pročitajte ovaj dokument prije upotrebe uređaja.
- Kada pročitate ovaj dokument, spremite ga na sigurno mjesto za buduću upotrebu.
- Informacije u ovom dokumentu podložne su promjeni bez prethodne najave.

Korisnički vodič

https://oip.manual.canon/

U ovom su poglavlju opisane važne sigurnosne upute za prevenciju ozljeda korisnika uređaja te drugih osoba i oštećenja imovine. Prije korištenja uređaja pročitajte ovo poglavlje i slijedite upute da biste uređaj pravilno koristili. Web-mjesto tvrtke Canon s internetskim priručnikom (https://oip.manual.canon/) također sadrži informacije o ovom uređaju. Pročitajte i te informacije da biste osigurali pravilnu uporabu.
Nemojte izvoditi nikakve operacije koje nisu opisane u ovom priručniku. Canon nije odgovoran ni za kakve štete nastale uslijed operacija koje nisu opisane u ovom priručniku, odnosno uslijed nepravilne upotrebe ili pak popravka ili promjena koje nije izvršio Canon ili treća strana koju je Canon za to ovlastio.

⚠ UPOZORENJE

Označava upozorenje vezano uz postupke koji, ako se nepravilno izvode, mogu dovesti do smrti ili ozbiljnih ozljeda. Uvijek se pridržavajte ovih upozorenja kako bi uređaj funkcionirao na siguran način.

⚠ OPREZ

Navodi mjeru opreza za sprečavanje rizika od tjelesne ozljede ili štete, a koja nije izazvana kvarom proizvoda zbog nepravilne upotrebe uređaja. Uvijek se pridržavajte ovih mjera opreza kako bi uređaj funkcionirao na siguran način.

❗ VAŽNO

Navodi važne zahtjeve i ograničenja za rad kojih bi se uvijek trebalo pridržavati kod korištenja uređaja. Uvijek se pridržavajte tih važnih odredbi da biste izbjegli kvarove, mane ili oštećivanje imovine zbog nepravilnog rukovanja uređajem.

Simboli povezani sa sigurnošću

Na ovom se uređaju koriste sljedeći simboli:

- Prekidač napajanja (uključeno)
- Prekidač napajanja (isključeno)
- Prekidač napajanja (stanje pripravnosti)
- Gumb prekidača (uključeno ▬/isključeno ▮)
- Zaštitni priključak za uzemljenje
- Upozorenje na električni udar: opasan napon u unutrašnjosti. Ne uklanjajte poklopac.
- Upozorenje o visokoj temperaturi. Ne dodirujte.
- Oprema klase II
- Sadrži pokretne dijelove. Držite ruke i ostale dijelove tijela podalje od pokretnih dijelova.
- Upozorenje na električni udar: isključite sve kabele za napajanje iz utičnice.
- Oštri rubovi. Držite ruke i ostale dijelove tijela podalje od oštrih rubova.

NAPOMENA

Na nekim se modelima možda koriste drugi simboli koji nisu navedeni ovdje.

Instalacija

Da biste sigurno upotrebljavali uređaj, pozorno pročitajte sljedeće mjere opreza prije postavljanja uređaja na odgovarajuće mjesto.

⚠ UPOZORENJE

Nemojte postavljati na mjesta navedena u nastavku

To bi moglo dovesti do požara ili strujnog udara.

- mjesta na kojima postoji opasnost blokiranja proreza za prozračivanje (preblizu zidovima ili zastorima ili na materijalima kao što su debeli sagovi)
- vlažna ili prašnjava mjesta
- u blizini grijaćih tijela ili otvorene vatre
- mjesta u blizini alkohola, razrjeđivača boja ili drugih zapaljivih tvari

⚠ OPREZ

Nemojte postavljati na mjesta navedena u nastavku

To može dovesti do kvara ili štetno utjecati na osobe ili na drugu opremu.

- na otvorenom ili na mjesta izložena izravnom sunčevu svjetlu
- mjesta izložena iznimno visokim ili niskim temperaturama te vlazi
- mjesta izložena velikim promjenama temperature ili vlažnosti
- u blizini opreme koja generira magnetske ili elektromagnetske valove
- u blizini elektroničkih uređaja ili uređaja s preciznom elektronikom, kao što su televizori, radiouređaji i računala
- laboratoriji ili druga mjesta na kojima dolazi do kemijskih reakcija
- mjesta jako izložena aerosolnim sprejevima, amonijaku i drugim korozivnim plinovima
- nestabilna mjesta ili mjesta na kojima ima mnogo vibracija
- površine koje se mogu iskriviti zbog težine uređaja ili mjesta na kojima bi uređaj mogao utonuti (tepisi, slamnate podloge, kreveti itd.)
- mjesta na kojima zrak koji se ispuhuje iz uređaja puše izravno na ljude

Pri upotrebi osigurajte odgovarajuće prozračivanje

Ovaj uređaj tijekom uobičajenog korištenja generira malu količinu ozona i drugih ispuha. Te su količine premale da bi bile štetne za ljude. Ipak, loše prozračene prostorije trebale bi se odgovarajuće prozračiti tijekom dulje uporabe ili duljih ispisa.

❗ VAŽNO

O kabelima

- Koristite USB kabel kraći od tri metra.

Električno napajanje

⚠ UPOZORENJE

Ispravna uporaba utikača i kabela

Neispravna uporaba mogla bi dovesti do požara ili strujnog udara.

- Provjerite je li izvor napajanja za ovaj uređaj siguran te ima li stabilan napon.
- Koristite samo napajanje koje odgovara navedenom naponu.
- Uređaj s pomoću isporučenog kabela za napajanje priključite u sigurno uzemljenu električnu utičnicu.
- Nemojte upotrebljavati nijedan drugi kabel za napajanje osim onog isporučenog.
- Isporučeni kabel za napajanje smije se upotrebljavati samo s ovim uređajem.
- Ako uređaj priključujete u višestruku električnu utičnicu, nemojte priključivati druge uređaje u preostale utičnice.
- Nemojte upotrebljavati produžne kabele.
- Kabel za napajanje postavite tako da ne postoji opasnost spoticanja.
- Nemojte preinačivati, povlačiti, pretjerano savijati ili na bilo koji drugi način oštećivati kabel za napajanje.
- Nemojte stavljati teške predmete na kabel za napajanje.
- Nemojte skupljati kabel za napajanje niti ga vezivati u čvor.
- Ne postavljajte kabel za napajanje u blizinu grijaćih tijela.
- Nemojte često uključivati i isključivati kabel za napajanje.
- Nemojte izlagati priključak za napajanje snažnim udarcima.
- U potpunosti priključite priključak za napajanje u utičnicu i provjerite je li sigurno umetnut.
- Nemojte dodirivati uređaj tijekom grmljavinskog nevremena.

- Utikač kabela za napajanje nemojte priključivati ni isključivati mokrim rukama.
- Tijekom praznika ili drugih razdoblja kada se uređaja dulje vrijeme neće koristiti isključite uređaj i isključite ga iz napajanja električnom energijom.

VAŽNO

- Ovaj uređaj postavite blizu utičnice za napajanje i ostavite oko utikača dovoljno prostora tako da se može brzo isključiti u nuždi.
- Kabel za napajanje nemojte priključivati na neprekidni izvor napajanja. To bi u slučaju nestanka napajanja moglo dovesti do neispravnog rada ili kvara.
- Kabel za napajanje nemojte priključivati u pomoćnu utičnicu na računalu.
- Preporučujemo uporabu utičnice povezane s prekidačem dozemnog spoja u kućanstvu.
- Električni šum može uzrokovati kvar uređaja ili gubitak podataka.
- Nakon isključivanja kabela za napajanje pričekajte najmanje 5 sekundi prije nego što ga ponovno priključite.
- Pad napona izvan dopuštenog raspona može dovesti do neispravnog rada ili gubitka podataka u uređaju i na povezanim računalima.
- Informacije o napajanju električnom energijom zatražite od svojeg dobavljača električne energije ili od lokalnog izvođača električnih radova.

Rukovanje

UPOZORENJE

Imajte na umu sljedeće

Nepravilno rukovanje može dovesti do požara, električnog udara ili opekotina.

- Ako uređaj ispušta neobične zvukove, neobičan miris, dim ili preveliku toplinu ili pak ako je oštećen bilo koji dio, odmah isključite uređaj iz utičnice i obratite se distributeru ili servisnom predstavniku.
- Uređaj nemojte rastavljati ni mijenjati.
- Uređaj postavite tako da su kabel za napajanje, drugi kabeli, mehanizmi i električni dijelovi unutar uređaja daleko izvan dohvata djece.
- Na uređaj ne stavljajte nakit i druge metalne predmete, kao ni spremnike napunjene tekućinom.
- U blizini uređaja nemojte koristiti zapaljive sprejeve.
- Prilikom pomicanja uređaja, uvijek ga isključite na prekidaču napajanja, isključite uređaj iz električne utičnice, a zatim iz uređaja izvucite kabel za napajanje i kabele za sučelje.
- Pri uključivanju ili isključivanju USB kabela dok je uređaj priključen u utičnicu, nemojte dodirivati metalni dio priključka.
- Nemojte na priključke ovog uređaja (priključak za napajanje, priključke za povezivanje) priključivati neodobrene proizvode.

Čišćenje i održavanje uređaja

Nepravilno čišćenje može dovesti do neispravnog rada uređaja, do požara, električnih udara ili do statičkog elektriciteta.

- Potrebno je redovito čistiti uređaj.
- Svaki put prije čišćenja isključite uređaj i isključite ga iz utičnice.
- Povremeno isključite utikač kabela za napajanje i obrišite ga suhom krpom da biste uklonili prašinu i prljavštinu.
- Uređaj očistite krpom navlaženom vodom koja je potom dobro iscijeđena. Ne koristite alkohol, benzin, razrjeđivač ili druge zapaljive tvari te nemojte upotrebljavati papirnate maramice ili papirnate ručnike.
- Redovito provjeravajte pregrijava li se uređaj, hrđa li, ima li na njemu udubljenja, ogrebotina ili pukotina.

Korisnici srčanih elektrostimulatora

Ovaj uređaj i njegovi spremnici s tonerom odašilju niske razine magnetskih i ultrazvučnih valova. Ako koristite elektrostimulator srca i osjećate poteškoće, odmaknite se od uređaja i odmah se posavjetujte s liječnikom.

OPREZ

Pripazite da na kopirno staklo ne ispuštate teške predmete

Na taj način možete oštetiti kopirno staklo te se ozlijediti.

Imajte na umu sljedeće

U suprotnom može doći do ozljede, kvarova ili zaglavljenja papira.

- Na uređaj nemojte stavljati teške predmete.
- Pazite da vam se ruke ne zaglave prilikom uporabe dijelova koji se otvaraju i zatvaraju.
- Valjci i ostali pokretni dijelovi moraju se držati podalje od ruku, široke odjeće, dodataka koji vise itd., koje bi mogli zahvatiti.
- Pazite da ne porežete ruke ili prste na papir ili dijelove uređaja pri dodavanju papira ili uklanjanja zaglavljenja papira.
- Uređaj nemojte izlagati snažnim udarcima ni vibracijama.
- Nemojte primjenjivati nepotrebnu silu pri otvaranju i zatvaranju vratašca, poklopaca, ladica itd. na ovom uređaju.
- Nemojte isključivati uređaj dok ispisuje.
- Dok je uređaj uključen, nemojte otvarati ni zatvarati poklopce niti uklanjati odnosno dodavati papir.
- Nemojte stavljati ruke u uređaj osim ako je to apsolutno nužno.

Pri preseljenju uređaja obratite se tvrtki Canon

Prije svakog se preseljenja uređaja obratite distributeru ili servisnom predstavniku. Ne pokušavajte uređaj sami pomicati.

Pravilna upotreba poklopca kopirnog stakla

Neispravna uporaba može uzrokovati ozljedu.

- Kada na kopirnom staklu kopirate predmete kao što su debele knjige, nemojte ih pritiskati tako da oštetite poklopac kopirnog stakla.
- Polako zatvorite poklopac kopirnog stakla.
- Nemojte gurati ruku ili prste pod poklopac kopirnog stakla.



Nemojte gurati ruku u uređaj dok su iz njega izvađene ladice za papir (samo za uređaje s postavljenim ladicama za papir)

To može uzrokovati ozljedu.

Nemojte dirati komponente zagrijane na visoku temperaturu ni komponente pod visokim naponom

To bi moglo dovesti od opekotina i drugih ozljeda.

- Nemojte dirati nijedan dio uređaja osim onih navedenih u priručniku.
- Unutrašnjost uređaja i otvori za izbacivanje papira neposrednu su nakon uporabe vrući i ne smije ih se dirati.
- Ispisani papir može se zagrijati tijekom neprekidnog ispisa pa se njima treba oprezno rukovati.

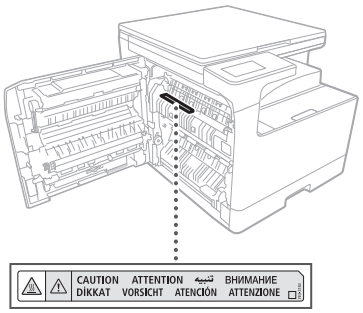

Grijač kazetne ladice (samo za proizvode s grijačem kazetne ladice)

Kada pregledavate unutrašnjost uređaja iz kojeg je uklonjen papir, pazite da izravno ne dodirnete područje oko grijača. Možete i isključiti uređaj pa pričekati da se u potpunosti ohladi, a zatim ga pregledati. Pregled vrućeg uređaja može dovesti do opeklina, uključujući opekline od nižih temperatura.

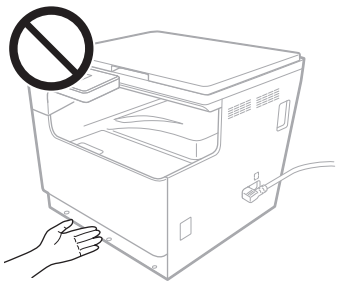

Norma/propis

Naziv proizvoda

U nekim bi prodajnim područjima ovaj proizvod mogao biti registriran pod nazivom koji je u nastavku naveden u zagradama ( ) prema lokalnim sigurnosnim propisima.
imageRUNNER 2224 II (F825000)

Zahtjevi direktive EU-a o elektromagnetskoj kompatibilnosti

Uređaj je usklađen s bitnim zahtjevima direktive EU-a o elektromagnetskoj kompatibilnosti. Izjavljujemo da je proizvod usklađen sa zahtjevima direktive EU-a o elektromagnetskoj kompatibilnosti pri nominalnom ulaznom naponu od 230 V i 50 Hz, iako nominalni napon proizvoda iznosi od 220 do 240 V i 50/60 Hz. Upotreba oklopljenog kabela nužna je da bi se udovoljilo tehničkim zahtjevima direktive EU-a o elektromagnetskoj kompatibilnosti.

Direktiva WEEE i direktiva o odlaganju baterija za EU

Informacije direktivama o odlaganju električne i elektroničke opreme te o odlaganju baterija dostupne su u najnovijem Korisničkom vodiču (HTML priručniku) koji možete pogledati na web-mjestu tvrtke Canon (https://oip.manual.canon/).

⚠ UPOZORENJE

Pridržavajte se sljedećih mjera opreza povezanih s laserom

Bilo kakvo izlaganje oka nasumičnim zrakama lasera koje mogu probiti iz uređaja može biti štetan za oko.

- Nikad ne otvarajte druge poklopce osim onih opisanih u priručnicima za ovaj uređaj.
- Nikada nemojte upotrebljavati kontrole, prilagodbe i operativne postupke koji nisu opisani u priručniku jer bi takvi postupci mogli izazvati izlaganje opasnom zračenju.

❗ VAŽNO

- Ovaj je proizvod potvrđen kao laserski proizvod klase 1 u skladu s normama IEC60825-1:2014 i EN60825-1:2014+A11:2021.

CLASS 1 CONSUMER LASER PRODUCT
LASER KLASSE 1 FÜR VERBRAUCHER
PRODUIT DE CONSOMMATION À LASER DE CLASSE 1
APPARECCHIO LASER DI CONSUMO DI CLASSE 1
PRODUCTO LÁSER DE CONSUMO DE CLASE 1
APARELHO A LASER DE CONSUMO DE CLASSE 1
LUOKAN 1 KULUTTAJIEN KÄYTTÖÖN TARKOITETTU LASERTUOTE
LASERPRODUKT KLASS 1 (KONSUMENT)
EN 50689:2021

Laserska zraka može biti štetna za ljude. Uređaj je opremljen poklopcima i vanjskim kućištem koji blokiraju laserske zrake pa tijekom normalne upotrebe nema opasnosti od probijanja nasumičnih laserskih zraka.

Mjere opreza vezane uz sigurnu uporabu lasera

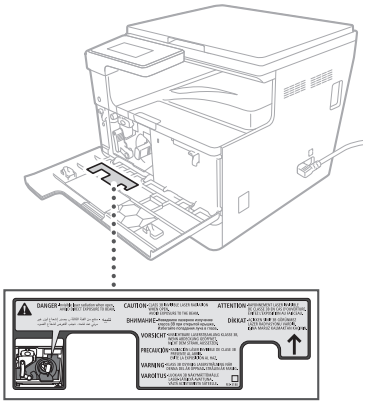

Dodatak

Zakonska ograničenja korištenja proizvoda i slika

Zakonska ograničenja korištenja proizvoda i slika

Uporaba ovog uređaja za skeniranje, ispisivanje i druge načine reprodukcije određene vrste dokumenata, te korištenje takvih slika kao skeniranih, ispisanih ili na druge načine reproduciranih na ovom uređaju mogu biti zabranjeni zakonom te povlačiti zakonsku i/ili osobnu odgovornost. Dio takvih dokumenata naveden je na popisu koji slijedi. Popis valja tumačiti samo kao smjernicu. Ako niste sigurni u zakonitost uporabe uređaja za skeniranje, ispis ili drugačiju reprodukciju bilo kojeg dokumenta i/ili uporabu skeniranih, ispisanih ili drugačije reproduciranih slika, prije uporabe se posavjetujte s pravnim savjetnikom.

- Novčanice
- Putni čekovi
- Nalozi za plaćanje
- Bonovi za hranu
- Uvjerenja o depozitu
- Putovnice
- Poštanske marke (poništene ili neponištene)
- Imigracijski dokumenti
- Identifikacijske iskaznice ili službena znamenja
- Interni biljezi (poništeni ili neponišteni)
- Mjenice
- Obveznice ili druge potvrde o dugovanju
- Čekovi i mjenice koje izdaju državna tijela
- Potvrde o dionicama
- Vozačke dozvole i vlasnički listovi
- Djela sa zaštićenim autorskim pravima / umjetnička djela bez dozvole vlasnika autorskog prava

Potrošni materijal

⚠ UPOZORENJE

Pridržavajte se sljedećih mjera opreza pri rukovanju potrošnim materijalom

Neispravno rukovanje može dovesti do opekotina ili požara.

- Spremnike tonera nemojte bacati u otvorenu vatru.
- Spremnike tonera ni papir nemojte skladištiti na mjestima izloženim otvorenoj vatri.
- Ako nehotice prolijete ili prospete toner, pažljivo pometite čestice tonera ili ih obrišite vlažnom krpom tako da izbjegnete njihovo udisanje. Pri čišćenju prosutog tonera nemojte se koristiti običnim usisavačem. Dopuštena je uporaba samo onih koji imaju zaštitu od eksplozije čestica prašine.

⚠ OPREZ

Pridržavajte se sljedećih mjera opreza pri rukovanju potrošnim materijalom

Neispravno rukovanje može dovesti do opekotina i može biti štetno za zdravlje. Ako progutate imalo tonera ili vam toner dođe u dodir s očima, odmah se javite liječniku.

- Držite toner i druge potrošne materijale izvan dohvata male djece.
- Nemojte rastavljati spremnike tonera ni bilo koji drugi potrošni materijal.
- Ako toner iscuri iz spremnika tonera, pazite da ne progutate toner te da ne dođe u izravan kontakt s kožom. Ako vam toner dospije u dodir s kožom, isperite ga sapunom i hladnom vodom. Ako nakon pranja primijetite nadraženost, odmah se javite liječniku.

❗ VAŽNO

- Pazite da ne prospete toner na ruke ili odjeću kada uklanjate zaglavljeni papir, zamjenjujete toner ili drugi potrošni materijal.
- Ako toner dospije na ruke ili odjeću, odmah zahvaćena područja operite hladnom vodom. Pranje u vrućoj vodi može fiksirati toner i mrlja može postati trajna.
- Zaštitnu traku prilikom skidanja s novog spremnika tonera odlučno povucite jednim pokretom pazeći da ne zastanete tijekom uklanjanja. Ako zastanete tijekom uklanjanja, toner bi se mogao prosuti.
- Uklonjenu zaštitnu traku na siguran način odložite u otpad u skladu s lokalnim propisima o odlaganju otpada.

Upozorenje na krivotvorene spremnike za toner

Imajte na umu da na tržištu postoje krivotvorine patrone Canonovog tonera. Uporaba krivotvorenih patrona s tonerom može se odraziti u lošoj kvaliteti ispisa ili nižoj razini izvedbe uređaja. Canon ne preuzima nikakvu odgovornost za kvarove, nezgode ili štete prouzročene uporabom patrona krivotvorenih tonera.
Dodatne informacije potražite na adresi global.canon/ctc.

O ovom priručniku

Žigovi

- Adobe, Acrobat i Reader registrirani su trgovački znakovi tvrtke Adobe Systems Incorporated u Sjedinjenim Američkim Državama i/ili drugim državama.
- Svi nazivi robnih marki i proizvoda koji se pojavljuju u ovom dokumentu registrirani su zaštitni znakovi ili zaštitni znakovi svojih vlasnika.

Odricanje odgovornosti

- Informacije u ovom dokumentu podložne su promjeni bez prethodne najave.
- CANON INC. NE DAJE NIKAKVA IZRIČITA NI PODRAZUMIJEVANA JAMSTVA U VEZI S OVIM PRIRUČNIKOM, OSIM AKO SU OVDJE NAVEDENA, UKLJUČUJUĆI, BEZ OGRANIČENJA JAMSTVA POVEZANA S UTRŽIVOŠĆU, PRODAJOM, PRIKLADNOŠĆU ZA ODREĐENU NAMJENU I KORIŠTENJE U SKLADU SA ZAKONIMA O ZAŠTITI AUTORSKIH PRAVA. CANON INC. NE PREUZIMA ODGOVORNOST ZA BILO KAKVE IZRAVNE, SLUČAJNE ILI POSLJEDIČNE ŠTETE BILO KOJE NARAVI TE GUBITKE ILI TROŠKOVE KOJI PROIZLAZE IZ UPORABE OVOG PRIRUČNIKA.
- Ako ne možete vidjeti priručnik u PDF formatu, preuzmite Adobe Acrobat Reader s web-mjesta tvrtke Adobe Systems (https://get.adobe.com/reader/).

Autorska prava

Neovlašteno reproduciranje sadržaja ovoga dokumenta u cijelosti ili dijelovima jest zabranjeno.

Softver drugih proizvođača

Ovaj proizvod tvrtke Canon („PROIZVOD") sadrži softverske module drugih proizvođača. Korištenje i distribucija tih softverskih modula, uključujući sva ažuriranja softverskih modula (pod zajedničkim nazivom „SOFTVER"), podložni su uvjetima od (1) do (9) navedenima u nastavku.

(1) Pristajete na to da ćete poštivati sve važeće zakone o kontroli izvoza, ograničenja i propise odgovarajućih država u slučaju isporuke, prijenosa ili izvoza PROIZVODA koji sadrži SOFTVER u bilo koju državu.
(2) Nositelji prava na SOFTVER u svakom pogledu zadržavaju titularno pravo, vlasnička prava i prava intelektualnog vlasništva na SOFTVER. Osim ako ovdje to izričito nije navedeno, nijedna licenca ili pravo na intelektualno vlasništvo nositelja prava na SOFTVER, navedeno ili implicirano, nije od strane nositelja prava na SOFTVER dano ili ustupljeno vama.
(3) SOFTVER smijete koristiti samo uz PROIZVOD koji ste kupili.
(4) Ne smijete dodijeliti, podlicencirati, staviti na tržite, distribuirati ili prenijeti SOFTVER nijednoj drugoj strani bez prethodnog pisanog pristanka nositelja prava na SOFTVER.
(5) Neovisno o prethodnoj odredbi, SOFTVER smijete prenositi samo (a) kada korisniku prijenosa dodijelite svoja prava na PROIZVOD i sva prava i obveze prema ovim licencnim odredbama i (b) kada korisnik prijenosa prihvati sve te odredbe.
(6) SOFTVER ne smijete dekompilirati, izvoditi obrnuti inženjering na njemu, rastavljati ga te ni na koji drugi način pretvarati kôd SOFTVERA u čitljiv oblik.
(7) Ne smijete mijenjati, prilagođavati, prevoditi, iznajmljivati, davati u zakup ni posuđivati SOFTVER, baš kao ni stvarati izvedene proizvode utemeljene na SOFTVERU.
(8) Ne smijete ukloniti SOFTVER iz PROIZVODA ni stvarati njegove kopije.
(9) Licenca tekstualnog dijela (izvorni kôd) ovog SOFTVERA nije vam ustupljena.

Bez obzira na sve dosad navedeno u točkama od (1) do (9), PROIZVOD sadrži softverske module drugih proizvođača s drugim licencnim odredbama i na te se softverske module primjenjuju te druge licencne odredbe.
Pogledajte druge licencne odredbe softverskih modula drugih proizvođača opisane u dodatku priručnika za odgovarajuću PROIZVOD. Ovaj je priručnik dostupan na https://oip.manual.canon/.

Korištenjem PROIZVODA prihvaćate sve primjenjive licencne odredbe. Ako ne prihvaćate licencne odredbe, obratite se svom servisnom predstavniku.

V_250116

Canon

imageRUNNER 2224 II

Важна безбедносна упутства

- Важна безбедносна упутства (овај документ)
  Обавезно прочитајте овај документ пре почетка коришћења машине.
- Када прочитате овај документ, ставите га на безбедно место да бисте могли касније да га користите.
- Информације садржане у овом документу подложне су променама без претходне најаве.

Водич за кориснике



https://oip.manual.canon/

Ово поглавље пружа важна безбедносна упутства којих се треба придржавати да не би дошло до повреде корисника ове машине и других лица, као и оштећења имовине. Пре него што почнете да користите машину прочитајте ово поглавље и придржавајте се наведених упутстава да бисте били сигурни да је правилно користите.
Canon веб-сајт са онлајн упутствима за употребу (https://oip.manual.canon/) пружа и информације о овој машини. Прочитајте и те информације да бисте били сигурни да је правилно користите.
Немојте да извршавате радње које нису описане у овом упутству за употребу. Canon неће сносити одговорност за било каква оштећења настала услед извршавања радњи које нису описане у овом упутству за употребу, неправилног коришћења, поправки или измена које није извршила компанија Canon или трећа страна коју је овластила компанија Canon.

УПОЗОРЕЊЕ

Означава упозорење у вези са радњама које, ако се не изврше правилно, могу довести до смртоносних или других озбиљних телесних повреда. Да бисте били сигурни да безбедно користите машину, увек се придржавајте ових упозорења.

ОПРЕЗ

Означава меру опреза за спречавање ризика од телесних повреда или оштећења имовине поред квара производа услед неправилног коришћења машине. Да бисте били сигурни да безбедно користите машину, увек се придржавајте ових мера опреза.

ВАЖНО

Означава важне оперативне захтеве и ограничења којих се увек треба придржавати приликом коришћења ове машине. Увек се придржавајте ових важних ставки да бисте избегли неправилности у раду, кварове или оштећења имовине услед неправилног коришћења машине.

Симболи везани за безбедност

Следећи симболи се користе на овом производу:

- | Прекидач за напајање (укључено)
- ○ Прекидач за напајање (искључено)
- ⏻ Прекидач за напајање (стање приправности)
- ⏼ Дугме за притискање-прекидач (укључено ■/искључено ■)
- ⏚ Прикључак за заштитно уземљење
- ⚠ Упозорење о струјном удару: Опасан напон у унутрашњости. Немојте да скидате поклопац.
- ⚠ Упозорење о високој температури. Немојте да додирујете.
- ⧈ Опрема класе II
- ⚠ Садржи покретне делове. Немојте руке нити друге делове тела приближавати покретним деловима.
- ⚠ Упозорење о струјном удару: Ископчајте све каблове за напајање из утичница за струју.
- ⚠ Оштре ивице. Немојте руке нити друге делове тела приближавати оштрим ивицама.

НАПОМЕНА

На неким моделима могу да се користе други симболи који нису овде наведени.

Постављање

Да бисте били сигурни да безбедно користите ову машину, пажљиво прочитајте следеће мере предострожности пре него што поставите машину на одговарајуће место.

УПОЗОРЕЊЕ

Немојте да постављате машину на места наведена испод

То може довести до пожара или струјног удара.

- Места на којима постоји ризик од блокирања отвора за вентилацију (превише близу зидовима или завесама или на материјалима као што су теписи са високим влакнима)
- Места на којима има влаге или прашине
- Близу грејних уређаја или отвореног пламена
- У близини алкохола, разређивача боја или других запаљивих супстанци

ОПРЕЗ

Немојте да постављате машину на места наведена испод

Ако то урадите, може доћи до квара или неповољног утицаја на људе или другу опрему.

- На отвореном простору или на местима изложеним директној сунчевој светлости
- Места где вредности температуре и влаге могу бити екстремне, било ниске или високе
- Места где може доћи до драматичних промена температуре или влаге
- Близу опреме која производи магнетне или електромагнетне таласе
- Близу електронских уређаја или прецизне опреме, као што су телевизори, радио-апарати и рачунари
- Лабораторије или друга места где долази до хемијских реакција
- Места на којима постоји велика изложеност аеросол спрејевима, амонијаку или другим корозивним гасовима
- Места која нису стабилна или су изложена вибрацијама
- Површине које се могу савити под тежином машине или у које машина може превише да улегне (рецимо, теписи, сламнате подлоге, кревети итд.)
- Места на којима ваздух који се издувава из машине директно утиче на људе

Обезбедите одговарајућу вентилацију током употребе

Током уобичајеног коришћења, ова машина емитује малу количину озона и других издувних гасова. Та количина је превише ниска да би штетила људима. Ипак, просторије са лошом вентилацијом треба адекватно проветравати током дужег коришћења или штампања у дугорочном периоду.

ВАЖНО

О кабловима

- Користите USB кабл дужине мање од 3 метра.

Напајање

УПОЗОРЕЊЕ

Исправно коришћење утикача за струју и кабла

Неправилно коришћење може довести до пожара или струјног удара.

- Проверите да ли је напајање које се користи за машину безбедно и да ли има стабилан напон.
- Користите само напајање које испуњава наведене захтеве везане за напон.
- Прикључите машину у прикључницу са безбедним уземљењем помоћу испорученог кабла за напајање.
- Немојте да користите неке друге каблове за напајање осим испорученог кабла.
- Испоручени кабл за напајање треба да се користи само за ову машину.
- Ако прикључите ову машину у утичницу са више места, немојте да искористите преостала места на утичници за прикључивање других уређаја.
- Немојте да користите продужне каблове.

- Поставите кабл за напајање тако да избегнете ризик од саплитања о њега.
- Немојте да модификујете, вучете, превише савијате или на неки други начин оштећујете кабл за напајање.
- Немојте да стављате тешке предмете на њега.
- Немојте да увијате кабл за напајање или да га везујете у чвор.
- Немојте да постављате кабл за напајање близу грејног уређаја.
- Немојте често да укључујете или искључујете конектор за напајање.
- Немојте да излажете конектор за напајање јаким ударима.
- Прикључите утикач за струју потпуно у струјну утичницу и водите рачуна о томе да буде убачен до краја.
- Немојте да додирујете машину током олује.
- Немојте да укључујете или искључујете утикач за струју мокрим рукама.
- Искључите машину и извуците утикач из напајања током празника или других прилика када је нећете користити током дугих временских периода.

ВАЖНО

- Поставите ову машину близу зидне утичнице и оставите довољно простора око утикача за струју тако да се може брзо извући у случају нужде.
- Немојте да повезујете кабл за напајање са непрекидним напајањем. То може довести до неправилности у раду или квара ако дође до нестанка струје.
- Немојте да укључујете кабл за напајање у помоћну утичницу која се налази на рачунару.
- Препоручујемо да користите утичницу која је жицом повезана са склопком са уземљењем у објекту.
- Електронски шум може довести до неправилности у раду ове машине или до губитка података на њој.
- После искључивања кабла за напајање сачекајте барем 5 секунди пре поновног укључивања.
- Пад напона који излази из оквира дозвољеног опсега може довести до неправилности у раду или губитка података на машини и свим повезаним рачунарима.
- За информације о напајању, обратите се предузећу које вас снабдева струјом или локалном извођачу електричних радова.

Руковање

УПОЗОРЕЊЕ

Водите рачуна о следећем

Неправилно руковање може довести до пожара, струјног удара или опекотина.

- Ако машина производи неуобичајен шум, емитује необичан мирис или испушта дим или превелику топлоту, односно ако је било који њен део оштећен, одмах извуците утикач из утичнице и обратите се продавцу или представнику службе за кориснике.
- Немојте да расклапате или модификујете ову машину.
- Поставите машину тако да кабл за напајање и други каблови и преносници и електрични делови унутар машине буду потпуно изван домашаја деце.
- Немојте да стављате накит или друге металне предмете или посуде напуњене течношћу на машину.
- Немојте да користите запаљиве спрејеве близу ове машине.
- Приликом померања ове машине, увек је искључите помоћу прекидача за напајање, извуците утикач из утичнице, а затим искључите кабл за напајање и каблове за повезивање интерфејса.
- Приликом прикључивања или искључивања USB кабла док је машина још увек укључена у утичницу, немојте да додирујете метални део конектора.
- Немојте да повезујете неодобрене производе са прикључцима на овој машини (утичница за струју, прикључци конектора итд).

Чишћење и одржавање машине

Неправилно чишћење може довести до неправилности у раду машине, пожара, струјног удара или статичког електрицитета.

- Ову машину треба редовно да чистите.
- Увек искључите машину и извуците утикач из утичнице пре чишћења.
- Повремено извуците утикач из струје и обришите машину сувом крпом да бисте уклонили прашину и прљавштину.
- Чистите машину помоћу крпе натопљене водом, а затим добро исцеђене. Немојте да користите алкохол, бензин, разређиваче фарбе или друге запаљиве супстанце и немојте да употребљавате папирне марамице или убрусе.
- Редовно проверавајте да ли се машина прегрева, да ли има рђе, улегнућа, огреботина и пукотина.

Корисници срчаних пејсмејкера

Ова машина и њени картрици тонера емитују ниске нивое магнетизма и ултрасоничних таласа. Ако имате уграђен срчани пејсмејкер и имате неуобичајен осећај, удаљите се од машине и обратите се лекару.

ОПРЕЗ

Водите рачуна о томе да не испустите тешке предмете на фотокопир стакло

Тако можете да оштетите фотокопир стакло и да се повредите.

Водите рачуна о следећем

У супротном може доћи до повреда, кварова или заглављивања папира.

- Немојте да стављате тешке предмете на ову машину.
- Водите рачуна о томе да не прикљештите руке док користите делове који се отварају и затварају.
- Ваљци и други покретни делови морају бити удаљени од руку, широке одеће, висећих додатака итд. који могу да се закаче за њих.
- Водите рачуна о томе да не посечете руке или прсте на папир или делове машине приликом додавања папира или извлачења заглављеног папира.
- Немојте да излажете машину јаким ударима или дрмању.
- Немојте да примењујете прекомерну силу приликом отварања и затварања врата, поклопаца или фиока итд. на машини.
- Немојте да искључујете ову машину у току штампања.
- Немојте да отварате нити затварате поклопце нити да уклањате или додајете папир док машина ради.
- Немојте да стављате руке унутар машине ако то није апсолутно неопходно.

Обратите се компанији Canon када премештате машину

Да бисте преместили машину, увек се прво обратите продавцу или представнику службе за кориснике. Немојте да покушавате сами да је преместите.

Правилно коришћење поклопца фотокопир стакла

Неправилно коришћење може довести до повреда.

- Када правите копије ствари као што су дебеле књиге на фотокопир стаклу, немојте јако да притискате поклопац фотокопир стакла да га не бисте оштетили.
- Полако затварајте поклопац фотокопир стакла.
- Немојте да завлачите руке или прсте потпуно испод поклопца фотокопир стакла.



Немојте да завлачите руку у машину када су уклоњене фиоке за папир (само за машине са постављеним фиокама за папир)

У супротном се можете повредити.

Немојте да додирујете компоненте под високим напоном и велике температуре

У супротном се можете опећи или на други начин повредити.

- Немојте да додирујете делове машине који за то нису назначени у упутству за употребу.
- Унутрашњост машине и отвори за избацивање папира врели су одмах после употребе и не смеју се додиривати.
- Одштампани папир може да се загреје током непрестаног штампања и њиме треба опрезно руковати.

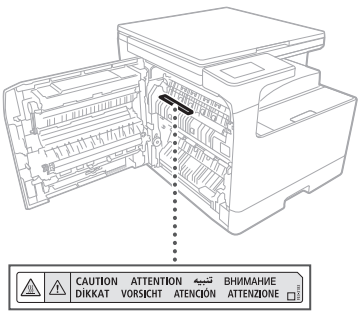

Касетни грејач (само за производе са касетним грејачем)

Док прегледате унутрашњост машине са уклоњеном фиоком за папир, водите рачуна о томе да не додирујете директно област око грејача. Уместо тога искључите напајање машине и сачекајте да се она потпуно охлади пре прегледања. Ако прегледате машину док је још увек врела, може доћи до опекотина, укључујући опекотине при ниским температурама.

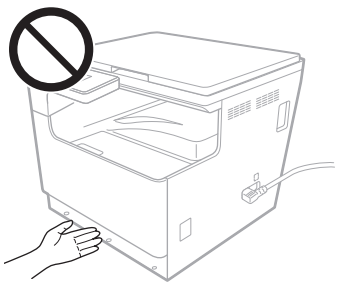

Стандард / пропис

Назив производа

У неким продајним регионима овај производ може бити регистрован под називима у заградама ( ) испод у складу са локалним безбедносним прописима.
imageRUNNER 2224 II (F825000)

Захтеви за EMC (електромагнетну компатибилност) из директиве ЕУ

Ова опрема је усаглашена са основним захтевима за EMC из директиве ЕУ. Изјављујемо да је овај производ усаглашен са захтевима за EMC из директиве ЕУ при номиналној улазној снази од 230 V, 50 Hz, иако је назначена улазна снага производа од 220 до 240 V, 50/60 Hz. Користите паричне каблове ако је неопходно да би се испунили захтеви за EMC из директиве ЕУ.

Директиве ЕУ о електричном и електронском отпаду (WEEE) и батеријама

Информације из директива о електричном и електронском отпаду (WEEE) и батеријама можете да пронађете у најновијем водичу за кориснике (HTML упутство за употребу) који се може погледати на Canon веб-сајту (https://oip.manual.canon/).

⚠ УПОЗОРЕЊЕ

Водите рачуна о следећим мерама предострожности у вези са ласером

Свако директно излагање очију ласерским зрацима који случајно излазе из машине може бити штетно за очи.

- Отварајте искључиво оне поклопце за које је назначено да можете да их отворите у упутству за употребу ове машине.
- Користите искључиво оне контроле, подешавања или поступке извршавања радњи које предвиђа упутство за употребу јер у супротном може доћи до опасног излагања зрачењу.

❗ ВАЖНО

- Овај производ је потврђен као ласерски производ класе 1 према дефиницији стандарда IEC60825-1:2014 и EN60825-1:2014+A11:2021.

CLASS 1 CONSUMER LASER PRODUCT
LASER KLASSE 1 FÜR VERBRAUCHER
PRODUIT DE CONSOMMATION À LASER DE CLASSE 1
APPARECCHIO LASER DI CONSUMO DI CLASSE 1
PRODUCTO LÁSER DE CONSUMO DE CLASE 1
APARELHO A LASER DE CONSUMO DE CLASSE 1
LUOKAN 1 KULUTTAJIEN KÄYTTÖÖN TARKOITETTU LASERTUOTE
LASERPRODUKT KLASS 1 (KONSUMENT)
EN 50689:2021

Ласерски зраци штетно делују на људе. Ова машина поседује поклопце и спољно кућиште који блокирају ласерске зраке, тако да не постоји ризик од случајног излажења ласерских зрака из машине током уобичајеног коришћења.

Мере безбедности у раду са ласером

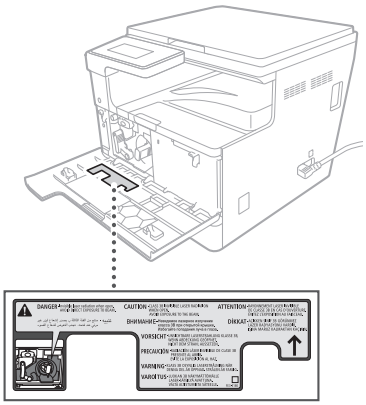

Додатак

Законска ограничења у вези са коришћењем овог производа и слика

Законска ограничења у вези са коришћењем овог производа и слика

Коришћење апарата за скенирање, штампање или било какво друго репродуковање одређених докумената, и коришћење таквих слика као скенираних, одштампаних или на други начин репродукованих на апарату може да буде забрањено законом и може да повлачи кривичну и/или личну одговорност. У наставку је наведена неисцрпна листа ових докумената. Она служи само као смерница. Ако нисте сигурни у законитост вашег коришћења апарата за скенирање, штампање или било какво друго репродуковање одређеног документа, и/или коришћење скенираних, одштампаних или на други начин репродукованих слика, требало би да се претходно за савет обратите свом правном саветнику.

- Папирне новчанице
- Путни чекови
- Поштанске упутнице
- Маркице за храну
- Потврде о депозиту
- Пасоши
- Поштанске марке (поништене или непоништене)
- Документи за имиграцију
- Идентификационе ознаке или знаци распознавања
- Домаће таксене марке (поништене или непоништене)
- Документи из војне евиденције или војни позиви
- Менице или друге обвезнице дуга
- Чекови или менице издате од стране државних агенција
- Потврде о власништву над акцијама
- Саобраћајне дозволе или власнички лист
- Заштићена ауторска дела / уметничка дела без дозволе власника ауторских права

Потрошни материјал

⚠ УПОЗОРЕЊЕ

Придржавајте се следећих мера предострожности приликом руковања потрошним материјалом

Неправилно руковање може довести до опекотина или пожара.

- Немојте да бацате картрице тонера у отворени пламен.
- Немојте да чувате картрице тонера или папир на местима која су изложена отвореном пламену.
- Ако случајно проспете или распршите тонер, пажљиво покупите честице тонера или их обришите меком, влажном крпом да их не бисте удахнули. Немојте да користите обичан усисивач за чишћење просутог тонера. Морају се користити само модели са заштитом од експлозија прашине.

⚠ ОПРЕЗ

Придржавајте се следећих мера предострожности приликом руковања потрошним материјалом

Неправилно руковање може довести до опекотина или бити штетно по ваше здравље. Ако прогутате тонер или ако он доспе у ваше очи или уста, одмах се обратите лекару.

- Чувајте тонер и други потрошни материјал ван домашаја деце.
- Немојте да расклапате картрице тонера или други потрошни материјал.
- Ако тонер исцури из картрица, водите рачуна о томе да не прогутате тонер или да он не дође у директан додир са вашом кожом. Ако тонер доспе на вашу кожу, сперите га сапуном и хладном водом. Ако је кожа надражена и након прања, одмах се обратите лекару.

❗ ВАЖНО

- Приликом обављања задатака као што је уклањање заглављеног папира или замена тонера или другог потрошног материјала, водите рачуна о томе да тонер не доспе на ваше руке или одећу.
- Ако тонер доспе на вашу одећу или руке, одмах исперите захваћену област хладном водом. Ако га исперете топлом водом, тонер се може фиксирати и оставити трајне флеке.
- Приликом скидања заштитне траке са новог картрица тонера, чврсто повуците траку једним потезом и водите рачуна о томе да не застанете на пола покрета током уклањања траке. Ако то урадите, може доћи до распршивања тонера.
- Безбедно одложите уклоњену заштитну траку у складу са локалним прописима о одлагању отпада.

Пазите на фалсификоване картрице са тонером

Имајте на уму да на тржишту постоје фалсификовани Canon картрици са тонером. Употреба фалсификованог картрица са тонером може довести до лошег квалитета штампе или рада машине. Canon није одговоран ни за какав квар, несрећу или штету узроковану употребом фалсификованог картрица са тонером.
За више информација погледајте global.canon/ctc.

О овом упутству за употребу

Жигови

- Adobe, Acrobat и Reader су регистровани заштитни знаци компаније Adobe Systems Incorporated у САД и/или другим земљама.
- Сви други називи марки и производа који се појављују у овом документу представљају регистроване жигове или жигове својих власника.

Одрицање одговорности

- Информације садржане у овом документу су подложне променама без претходне најаве.
- CANON INC. НЕ ПРУЖА НИКАКВЕ ГАРАНЦИЈЕ, ИЗРИЧИТЕ ИЛИ ПОДРАЗУМЕВАНЕ, У ВЕЗИ СА ОВИМ УПУТСТВОМ ЗА УПОТРЕБУ, ОСИМ КАКО ЈЕ ОВИМ ПРЕДВИЂЕНО, УКЉУЧУЈУЋИ, АЛИ НЕ ОГРАНИЧАВАЈУЋИ СЕ НА ГАРАНЦИЈЕ О ПОДЕСНОСТИ ЗА ПЛАСИРАЊЕ НА ТРЖИШТЕ, ПОДЕСНОСТИ ЗА ПРОДАЈУ, ПОДЕСНОСТИ ЗА ОДРЕЂЕНУ НАМЕНУ ИЛИ НЕКРШЕЊУ ПРАВА ИНТЕЛЕКТУАЛНЕ СВОЈИНЕ. CANON INC. НЕЋЕ СНОСИТИ ОДГОВОРНОСТ ЗА БИЛО КАКВЕ ДИРЕКТНЕ, НЕНАМЕРНЕ ИЛИ ПОСЛЕДИЧНЕ ШТЕТЕ БИЛО КОЈЕ ПРИРОДЕ НИТИ ЗА ГУБИТКЕ ИЛИ ТРОШКОВЕ НАСТАЛЕ КОРИШЋЕЊЕМ ОВОГ УПУТСТВА ЗА УПОТРЕБУ.
- Ако не можете да погледате упутство у PDF формату, преузмите Adobe Acrobat Reader са веб-сајта компаније Adobe Systems (https://get.adobe.com/reader/).

Ауторска права

Забрањена је неовлашћена репродукција садржаја овог документа у целости или било којег његовог дела.

Софтвер независног произвођача

Овај Canon производ („ПРОИЗВОД“) садржи модуле софтвера независног произвођача. Коришћење и дистрибуирање ових модула софтвера, укључујући било каква ажурирања таквих модула софтвера (једним именом „СОФТВЕР“) подлеже условима лиценцирања од (1) до (9) који су наведени у наставку.

(1) У случају да се овај ПРОИЗВОД који садржи СОФТВЕР испоручи, пренесе или извезе у било коју земљу, сагласни сте да ћете поступати у складу са законима о контроли извоза, ограничењима или прописима који се примењују у тој земљи.
(2) Носиоци права на СОФТВЕР у сваком погледу задржавају право својине, власништво и права интелектуалне својине у вези са СОФТВЕРОМ. Осим ако овде није изричито наведено, носиоци права на СОФТВЕР овим не преносе никакву лиценцу или право за било какву интелектуалну својину носилаца права на СОФТВЕР на вас нити вам их додељују.
(3) СОФТВЕР можете да користите само у оквиру ПРОИЗВОДА.
(4) Не смете да додељујете, подлиценцирате, пласирате на тржиште, дистрибуирате или преносите СОФТВЕР у корист било које треће стране ако пре тога нисте обезбедили писану сагласност носилаца права на СОФТВЕР.
(5) Без обзира на наведено, можете да пренесете СОФТВЕР само ако (а) доделите сва своја права на ПРОИЗВОД и сва права и обавезе која имате према условима лиценцирања примаоцу права и ако (б) прималац права пристане да се обавеже свим овим условима.
(6) Не смете да вршите декомпилацију, реверзни инжењеринг, растављање производа или да на неки други начин сведете кôд СОФТВЕРА на формат читљив корисницима.
(7) Не смете да мењате, прилагођавате, преводите, изнајмљујете, дајете у закуп или позајмљујете СОФТВЕР или да стварате изведена дела на основу СОФТВЕРА.
(8) Немате право да уклањате или израђујете појединачне копије СОФТВЕРА из ПРОИЗВОДА.
(9) Немате лиценцу за део читљив корисницима (изворни кôд) СОФТВЕРА.

Без обзира на наведене услове од (1) до (9), ПРОИЗВОД садржи модуле софтвера независног произвођача са пратећим условима лиценцирања и ови модули софтвера подлежу тим другим условима лиценцирања.
Погледајте ове друге услове лиценцирања за модуле софтвера независног произвођача описане у додатку овог упутства за употребу за одговарајући ПРОИЗВОД.
Ово упутство за употребу је доступно на страници https://oip.manual.canon/.

Коришћењем овог ПРОИЗВОДА сматра се да пристајете на све примењиве услове лиценцирања. Ако нисте сагласни са овим условима лиценцирања, обратите се представнику службе за кориснике.

V_250116

Instrucțiuni importante de siguranță

- Instrucțiuni importante de siguranță (acest document)
  Citiți acest document înainte de a utiliza aparatul.
- După ce terminați de citit acest document, păstrați-l într-un loc sigur, pentru consultări viitoare.
- Informațiile din prezentul document pot fi modificate fără notificare prealabilă.

Ghidul utilizatorului

https://oip.manual.canon/

Acest capitol oferă instrucțiuni importante de siguranță pentru a preveni rănirea utilizatorilor acestui aparat și a altor persoane, precum și deteriorarea bunurilor. Citiți acest capitol înainte de a utiliza aparatul și urmați instrucțiunile pentru a garanta că utilizați aparatul în mod corespunzător. Site-ul Canon cu manualul online (https://oip.manual.canon/) vă oferă, de asemenea, informații despre acest aparat. Citiți aceste informații, de asemenea, pentru a asigura utilizarea corectă.
Nu efectuați operațiuni care nu sunt descrise în acest manual. Compania Canon nu va fi responsabilă pentru daunele care rezultă din acțiuni care nu sunt descrise în acest manual, din utilizarea necorespunzătoare sau din reparații sau modificări neefectuate de Canon sau de o terță parte autorizată de Canon.

⚠ AVERTISMENT
Indică un avertisment referitor la operațiile care, dacă nu sunt corect executate, ar putea duce la decesul sau accidentarea gravă a persoanelor. Pentru a vă asigura că utilizați aparatul în siguranță, respectați întotdeauna aceste avertismente.

⚠ ATENȚIE
Indică o măsură de prevedere pentru prevenirea riscului de vătămare personală sau de deteriorare a bunurilor, în afară de defectarea produsului în urma utilizării necorespunzătoare a aparatului. Pentru a vă asigura că utilizați aparatul în siguranță, respectați întotdeauna aceste atenționări.

❗ IMPORTANT
Indică cerințe și restricții operaționale importante, care trebuie respectate întotdeauna când se utilizează aparatul. Respectați întotdeauna aceste elemente importante pentru a evita funcționarea defectuoasă, defecțiunile sau deteriorarea bunurilor din cauza operării incorecte a aparatului.

Simboluri privind siguranța
Următoarele simboluri sunt folosite pe acest produs:

- Întrerupător (Pornit)
- Întrerupător (Oprit)
- Întrerupător (Așteptare)
- Buton comutator (Pornire /oprire)
- Terminal de împământare pentru protecție
- Avertisment electrocutare: Tensiune periculoasă în interior. Nu scoateți capacul.
- Avertisment temperatură ridicată. Nu atingeți.
- Echipament clasa a II-a
- Conține părți mobile. Țineți mâinile și alte părți ale corpului departe de părțile mobile.
- Avertisment electrocutare: Deconectați toate cablurile de alimentare de la priza electrică.
- Margini ascuțite. Țineți mâinile și alte părți ale corpului departe de marginile ascuțite.

NOTĂ
Unele modele pot folosi alte simboluri care nu sunt enumerate aici.

Instalarea

Pentru a vă asigura că folosiți acest aparat în siguranță, citiți următoarele măsuri de precauție cu atenție înainte de a instala aparatul într-un loc corespunzător.

⚠ AVERTISMENT

Nu instalați în locurile de mai jos
Nerespectarea acestor indicații poate produce pericol de incendiu sau de electrocutare.

- Locurile care riscă să blocheze fantele de ventilație (prea aproape de pereți sau draperii sau pe materiale cum ar fi covoarele groase).
- Locuri cu umezeală sau praf
- Lângă dispozitive de încălzire sau flăcări deschise
- În apropiere de alcool, diluanți de vopsea sau alte substanțe inflamabile

⚠ ATENȚIE

Nu instalați în locurile de mai jos
Procedând astfel, se poate produce o defecțiune sau pot fi afectate negativ persoanele ori alt echipament.

- Locurile în aer liber sau expuse direct la lumina soarelui
- Locurile supuse la temperaturi și umiditate extreme, fie acestea mari sau mici
- Locuri supuse la modificări bruște de temperatură sau umiditate
- Lângă echipament care generează unde magnetice sau electromagnetice
- Lângă dispozitive electronice sau echipamente de precizie, cum ar fi televizoarele, radiourile și computerele
- Laboratoare sau alte locuri în care se produc reacții chimice
- Locuri expuse excesiv la spray-uri cu aerosoli, amoniac sau alte gaze corozive
- Locuri expuse la instabilitate sau vibrații
- Suprafețele care se pot deforma de la greutatea aparatului sau în care aparatul se poate cufunda (covoare, rogojini de paie, paturi etc.)
- Locuri în care aerul ventilat din aparat are impact direct asupra oamenilor

Oferă ventilația adecvată în timpul utilizării
Acest aparat generează cantități mici de ozon și alte emisii de gaze în timpul utilizării obișnuite.
Aceste cantități sunt prea mici pentru a fi dăunătoare organismului uman. Cu toate acestea, camerele slab ventilate ar putea fi ventilate adecvat în timpul utilizării îndelungate sau ciclurilor lungi de printare.

❗ IMPORTANT

Despre cabluri

- Utilizați un cablu USB mai scurt de 3 metri.

Sursa de alimentare

⚠ AVERTISMENT

Utilizarea corectă a fișei de alimentare și a cablului de alimentare
Utilizarea necorespunzătoare prezintă pericol de incendiu sau de electrocutare.

- Verificați dacă sursa de alimentare a aparatului este sigură și dacă are tensiune constantă.
- Utilizați numai o sursă de alimentare care îndeplinește cerințele de tensiune specificate.
- Conectați aparatul la o priză cu împământare sigură folosind cablul de alimentare furnizat.
- Nu utilizați alte cabluri de alimentare decât cel furnizat.
- Trebuie utilizat numai cablul de alimentare furnizat cu acest aparat.
- În cazul în care conectați acest aparat la o priză multiplă, nu utilizați prizele rămase pentru a conecta alte dispozitive.
- Nu utilizați prelungitoare.
- Rulați cablul de alimentare astfel încât să evitați orice risc de călcare pe cablu.
- Nu modificați, trageți, îndoiți nejustificat sau deteriorați altfel cablul de alimentare.
- Nu amplasați obiecte grele pe cablul de alimentare.
- Nu încolăciți sau nu înnodați cablul de alimentare într-un nod.
- Nu rulați cablul de alimentare aproape de un dispozitiv de încălzire.
- Nu introduceți și nu scoateți conectorul de alimentare frecvent.
- Nu supuneți conectorul de alimentare la impacturi puternice.

- Conectați complet ștecărul la priză, asigurându-vă că este bine introdus.
- Nu atingeți aparatul în timpul unei furtuni.
- Nu conectați sau deconectați ștecărul cu mâinile ude.
- În timpul vacanțelor sau în alte perioade când aparatul nu va fi utilizat perioade lungi, opriți aparatul și deconectați-l de la sursa de alimentare.

IMPORTANT

- Instalați aparatul lângă o priză și lăsați suficient spațiu în jurul ștecărului pentru a putea fi rapid deconectat în caz de urgență.
- Nu conectați cablul de alimentare la o sursă de alimentare neîntreruptibilă. În caz contrar, acest lucru poate duce la funcționarea necorespunzătoare sau defecțiune dacă apare o cădere de tensiune.
- Nu conectați cablul de alimentare la o priză auxiliară de pe un computer.
- Recomandăm utilizarea unei prize cablate printr-un întrerupător de uz casnic de circuit cu scurgere la pământ.
- Zgomotul electric poate cauza funcționarea necorespunzătoare a aparatului sau pierderi de date.
- După ce deconectați cablul de alimentare, așteptați cel puțin 5 secunde înainte de reconectare.
- O cădere excesivă care depășește intervalul permis poate duce la o defecțiune sau pierderea datelor din aparat și computerele conectate.
- Pentru informații despre alimentarea cu energie, contactați furnizorul de energie electrică sau magazinul local de aparate electrice.

Manevrarea

AVERTISMENT

Respectați următoarele

Manipularea necorespunzătoare poate duce la incendiu, electrocutare sau arsuri.

- Scoateți imediat aparatul din priză și contactați dealerul sau reprezentanța service dacă aparatul face un zgomot neobișnuit, emană un miros neobișnuit, scoate fum, emană căldură excesivă sau are componente deteriorate.
- Nu dezasamblați sau nu modificați acest aparat.
- Plasați aparatul astfel încât cablul de alimentare și alte cabluri, accesorii și piese electrice din interiorul aparatului nu sunt la îndemâna copiilor.
- Nu amplasați pe aparat bijuterii sau alte obiecte de metal sau recipiente umplute cu lichid.
- Nu utilizați spray-uri inflamabile în apropierea acestui aparat.
- Când mutați aparatul, opriți întotdeauna aparatul de la întrerupător, scoateți aparatul din priză și apoi deconectați cablul de alimentare și cablurile de interfață.
- Când conectați sau deconectați un cablu USB în timp ce aparatul este încă conectat la priză, nu atingeți partea metalică a conectorului.
- Nu conectați produse neaprobate la porturi pe acest aparat (priză, porturile conectorului etc.).

Curățarea și întreținerea acestui aparat

Curățarea necorespunzătoare poate duce la defecțiuni ale aparatului, incendiu, electrocutare sau electricitate statică.

- Trebuie să curățați aparatul în mod regulat.
- Înainte de curățare, opriți aparatul întotdeauna și deconectați-l de la priză.
- Scoateți periodic ștecărul și curățați aparatul cu o cârpă uscată pentru a îndepărta praful și murdăria.
- Curățați aparatul cu o cârpă umezită cu apă și apoi stoarsă bine. Nu utilizați alcool, benzină, diluant de vopsea sau alte substanțe inflamabile și nu utilizați șervețele de hârtie sau prosoape de hârtie.
- Verificați regulat aparatul pentru supraîncălzire, rugină, lovituri, zgârieturi și fisuri.

Utilizatorii de stimulatoare cardiace

Acest aparat și cartușele sale de toner emit niveluri scăzute de magnetism și unde ultrasonice.
Dacă utilizați un stimulator cardiac și experimentați anomalii, îndepărtați-vă de acest aparat și consultați imediat medicul.

ATENȚIE

Aveți grijă să nu scăpați obiecte grele pe platoul de sticlă

Dacă procedați astfel, platoul din sticlă se poate deteriora, producând accidente.

Respectați următoarele

Nerespectarea acestor indicații poate duce la vătămare, defecțiuni sau blocaje ale hârtiei.

- Nu plasați obiecte grele pe acest aparat.
- Aveți grijă să nu vă prindeți mâinile atunci când utilizați piese care se deschis și se închid.
- Rolele și alte părți mobile trebuie ținute la distanță de mâini, haine largi, accesorii care atârnă etc., deoarece există pericolul ca acestea să fie agățate.
- Aveți grijă să nu vă tăiați la mâini sau degete cu hârtie sau componente ale aparatului atunci când adăugați hârtie sau deblocați hârtie.
- Nu supuneți aparatul la impacturi puternice sau zdruncinare.
- Nu folosiți forța nejustificată când deschideți și închideți ușile, capacele sau sertarele etc. aparatului.
- Nu opriți aparatul în timpul imprimării.
- Nu deschideți sau închideți capacele ori scoateți sau puneți hârtie în timp ce aparatul funcționează.
- Nu puneți mâinile în interiorul aparatului dacă nu este absolut necesar.

Contactați compania Canon când mutați aparatul.

Pentru a muta aparatul, contactați în prealabil întotdeauna dealerul sau reprezentanța service.
Nu încercați să mutați aparatul singuri.

Utilizarea corectă a capacului platoului

Utilizarea necorespunzătoare poate duce la vătămare.

- Când copiați articole, cum ar fi cărți groase, pe platoul de sticlă, nu apăsați tare, pentru că deteriorați capacul platoului.
- Închideți cu grijă capacul platoului.
- Nu glisați complet cu mâna sau degetele peste capacul platoului.



Nu introduceți mâna în aparat în timp ce sertarele pentru hârtie sunt scoase (numai pentru aparatele cu sertare pentru hârtie instalate)

Neacordând atenția corespunzătoare, vă puteți răni.

Nu atingeți componentele de înaltă tensiune sau temperatură ridicată

În caz contrar se pot produce arsuri sau alte vătămări.

- Nu atingeți piesele aparatului care nu sunt specificate în manual.
- Imediat după utilizare, interiorul aparatului și sloturile de evacuare a hârtiei sunt fierbinți și nu trebuie atinse.
- Hârtia imprimată poate deveni fierbinte în timpul imprimării continue și trebuie manipulată cu atenție.

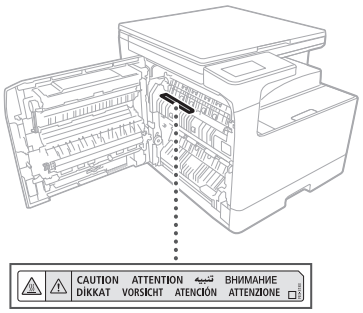

Unitatea de încălzire a casetei (numai pentru produsele echipate cu o unitate de încălzire a casetei)

Dacă inspectați interiorul aparatului când sertarul pentru hârtie este scos, aveți grijă să nu atingeți direct zona din preajma unității de încălzire a casetei. Sau, altfel, opriți alimentarea aparatului și așteptați răcirea sa completă înainte de a-l inspecta. Inspectarea aparatului cât timp acesta este încins poate cauza arsuri, inclusiv arsuri de temperatură joasă.

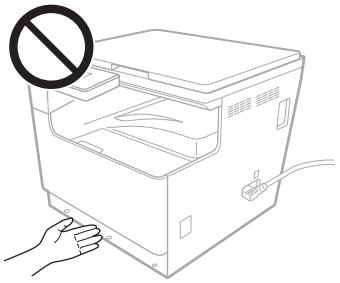

Standard/reglementare

Numele produsului

În unele regiuni de vânzări, acest produs poate fi înregistrat sub denumirile din parantezele ( ) de mai jos în conformitate cu reglementările locale de siguranță.
imageRUNNER 2224 II (F825000)

Cerințele EMC ale Directivei UE

Acest echipament se conformează cerințelor esențiale EMC ale Directivei UE. Declarăm că acest produs se conformează cerințelor EMC ale Directivei UE la o tensiune nominală a rețelei de 230 V, 50 Hz deși tensiunea nominală a produsului este de 220 la 240 V, 50/60 Hz. Utilizarea cablului ecranat este necesară pentru conformitate cu exigențele tehnice EMC ale Directivei UE.

Directivele UE pentru WEEE și pentru baterii

Informațiile despre Directivele pentru WEEE și pentru baterii sunt disponibile în cel mai recent manual Ghidul utilizatorului (manual HTML), care poate fi vizualizat pe site-ul web Canon (https://oip.manual.canon/).

⚠ AVERTISMENT

Respectați următoarele măsuri de precauție legate de laser

Orice expunere directă a ochilor la fasciculele laser care scapă din aparat poate fi dăunătoare ochilor.

- Nu deschideți niciodată alte capace decât cele indicate în instrucțiunile din manual dedicate acestui aparat.
- Nu utilizați niciodată comenzi, reglaje sau proceduri de operare altele decât cele stipulate în manual, în caz contrar se produce expunerea la radiați periculoase.

❗ IMPORTANT

- Acest echipament este clasificat ca Produs Laser Clasa 1, conform IEC60825-1:2014 și EN60825-1:2014+A11:2021.

CLASS 1 CONSUMER LASER PRODUCT
LASER KLASSE 1 FÜR VERBRAUCHER
PRODUIT DE CONSOMMATION À LASER DE CLASSE 1
APPARECCHIO LASER DI CONSUMO DI CLASSE 1
PRODUCTO LÁSER DE CONSUMO DE CLASE 1
APARELHO A LASER DE CONSUMO DE CLASSE 1
LUOKAN 1 KULUTTAJIEN KÄYTTÖÖN TARKOITETTU LASERTUOTE
LASERPRODUKT KLASS 1 (KONSUMENT)
EN 50689:2021

Fasciculele laser pot fi dăunătoare organismului uman. Acest aparat este echipat cu capace și o carcasă exterioară care blochează fasciculele laser, astfel încât nu este niciun risc de scăpare a fasciculelor laser din aparat în timpul utilizării normale.

Măsuri de precauție pentru siguranța utilizării laserului

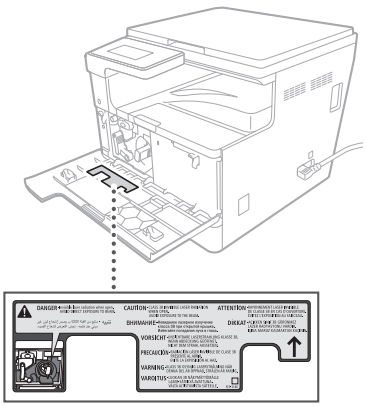

Anexă

Limite legale de utilizare a aparatului și a imaginilor

Limite legale de utilizare a aparatului și a imaginilor

Utilizarea aparatului pentru scanarea, imprimarea sau reproducerea în alt mod a anumitor documente și utilizarea acestor imagini scanate, imprimate sau reproduse cu aparatul dvs. pot fi interzise de lege și pot duce la răspundere penală și/sau civilă. Găsiți mai jos o listă neexhaustivă a acestor documente. Lista este oferită numai ca sugestie. Dacă nu sunteți siguri în legătură cu legalitatea folosirii aparatului la scanarea, imprimarea sau reproducerea în alt mod a unui anumit document și/sau utilizarea imaginilor scanate, imprimate sau reproduse în alt mod, trebuie să consultați în prealabil avocatul.

- Bancnote
- Cecuri de călătorie
- Ordine de plată
- Timbre de produse alimentare
- Certificate de depozit
- Pașapoarte
- Mărci poștale (anulate sau neanulate)
- Documente de imigrare
- Legitimații sau insigne de identificare
- Timbre fiscale (anulate sau neanulate)
- Hârtie cu regim special sau milimetrică
- Obligațiuni sau alte certificate de creanțe
- Cecuri sau bilete la ordin emise de agenții guvernamentale
- Certificate de acțiuni
- Permise de conducere și certificate de proprietate
- Lucrări/opere de artă protejate prin drepturi de autor, în lipsa permisiunii deținătorului acestor drepturi

Consumabile

⚠ AVERTISMENT

Respectați următoarele măsuri de precauție când manipulați consumabilele

Manipularea necorespunzătoare poate duce la arsuri sau incendiu.

- Nu aruncați cartușele de toner în flăcări deschise.
- Nu depozitați cartușe de toner sau hârtie în locuri expuse la flăcări deschise.
- Dacă vărsați sau împrăștiați toner din greșeală, curățați cu atenție particulele de toner sau ștergeți-le cu o cârpă moale, umezită astfel încât să evitați inhalarea. Nu utilizați un aspirator obișnuit pentru a curăța tonerul împrăștiat. Numai modelele cu protecții împotriva exploziilor de praf trebuie utilizate.

⚠ ATENȚIE

Respectați următoarele măsuri de precauție când manipulați consumabilele

Manipularea necorespunzătoare poate duce la arsuri sau poate fi dăunătoare sănătății. Dacă tonerul este ingerat sau intră în ochi sau gură, consultați imediat medicul.

- Nu lăsați tonerul și alte materiale consumabile la îndemâna copiilor mici.
- Nu dezasamblați cartușele de toner sau alte consumabile.
- Dacă tonerul curge din cartușul de toner, evitați să ingerați sau să vină în contact direct cu pielea dvs. Dacă tonerul a intrat în contact cu pielea dvs., spălați-l cu apă rece și săpun. Dacă persistă iritația după spălare, consultați imediat medicul.

❗ IMPORTANT

- Când efectuați sarcini, cum ar fi scoaterea hârtiei blocate sau înlocuirea cartușelor de toner, aveți grijă ca tonerul să nu ajungă pe mâini sau pe haine.
- Dacă tonerul ajunge pe haine sau pe mâini, spălați imediat zona afectată cu apă rece. Spălarea cu apă fierbinte poate fixa tonerul și poate duce la colorarea permanentă.
- Atunci când îndepărtați banda de sigilare de pe un cartuș nou de toner, trageți banda cu fermitate dintr-o singură mișcare, având grijă să nu faceți pauză la jumătatea procesului de îndepărtare a benzii. Pauza la jumătatea procesului poate cauza dispersarea tonerului.
- Eliminați banda de sigilare în condiții de siguranță, în conformitate cu reglementările locale privind eliminarea deșeurilor.

Atenție la cartușele de toner contrafăcute

Vă rugăm să rețineți că pe piață există cartușe de toner Canon contrafăcute. Utilizarea cartușelor de toner contrafăcute poate scădea calitatea de imprimare sau performanțele aparatului. Compania Canon nu este responsabilă pentru defecțiuni, accidente sau deteriorări cauzate de utilizarea cartușelor de toner contrafăcute. Pentru mai multe informații, accesați global.canon/ctc.

Despre acest manual

Mărci comerciale

- Adobe, Acrobat și Reader sunt mărci comerciale înregistrate sau mărci comerciale înregistrate ale Adobe Systems Incorporated din Statele Unite și/sau alte țări.
- Toate numele de mărci și de produse care apar în acest document sunt mărci comerciale înregistrate sau mărci comerciale ale deținătorilor respectivi.

Limite de responsabilitate

- Informațiile din prezentul document pot fi modificate fără notificare prealabilă.
- CANON INC. NU OFERĂ NICIUN FEL DE GARANȚIE REFERITOR LA ACEST MATERIAL, NICI EXPRESĂ, NICI IMPLICITĂ, CU EXCEPȚIA CELOR STIPULATE ÎN PREZENTA, INCLUSIV ȘI NELIMITAT LA ACESTEA, GARANȚII DE VANDABILITATE, COMERCIALIZARE, ADECVARE PENTRU UN ANUMIT SCOP SAU UTILIZARE SAU DE NEÎNCĂLCARE A UNUI PATENT. CANON INC. NU VA RĂSPUNDE PENTRU NICIO DAUNĂ DIRECTĂ, ACCIDENTALĂ SAU INDIRECTĂ, DE ORICE NATURĂ AR FI ACEASTA, NICI PENTRU PIERDERILE SAU CHELTUIELILE OCAZIONATE DE FOLOSIREA ACESTUI MANUAL.
- Dacă nu puteți vizualiza manualul în format PDF, descărcați Adobe Acrobat Reader de pe site-ul web Adobe Systems (https://get.adobe.com/reader/).

Copyright

Este interzisă reproducerea neautorizată a conținutului acestui document, total sau parțial, fără permisiune prealabilă.

Software terță parte

Acest produs Canon („PRODUSUL") include module de software terță parte. Utilizarea și distribuirea acestor module de software, inclusiv actualizările acestor module de software (denumite colectiv „SOFTWARE") se supun condițiilor de licențiere (1) până la (9) de mai jos.

(1) Sunteți de acord că veți respecta legile, restricțiile sau reglementările aplicabile de control a exporturilor din țările implicate în cazul în care acest PRODUS care include SOFTWARE-ul este expediat, transferat sau exportat într-o altă țară.
(2) Titularii drepturilor de SOFTWARE păstrează în toate privințele titlul, proprietatea și drepturile de proprietate intelectuală în legătură cu, și pentru SOFTWARE. Cu excepția cazurilor prevăzute în mod expres aici, nicio licență sau drept, explicit sau implicit, nu se acordă și nu se transmite de către titularii drepturilor de SOFTWARE pentru niciun drept de proprietate intelectuală a titularilor de drepturi de SOFTWARE.
(3) Puteți utiliza acest SOFTWARE numai cu PRODUSUL.
(4) Nu puteți ceda, sublicenția, comercializa, distribui sau transfera SOFTWARE-ul unei terțe părți fără consimțământul prealabil scris al titularilor de drepturi asupra SOFTWARE-ului.
(5) Fără a afecta cele de mai sus, puteți transfera SOFTWARE-ul doar atunci când (a) cedați toate drepturile dvs. asupra PRODUSULUI precum și toate drepturile și obligațiile în conformitate cu condițiile respective către cesionar și (b) cesionarul este de acord să respecte toate aceste condiții.
(6) Nu puteți decompila, aplica inginerie inversă, dezasambla sau reduce în alt mod codul SOFTWARE pentru o formă lizibilă de către utilizator.
(7) Nu puteți modifica, adapta, traduce, închiria sau lua/da cu împrumut SOFTWARE-ul sau crea lucrări derivate bazate pe SOFTWARE.
(8) Nu aveți dreptul de a înlătura sau de a face copii separate ale SOFTWARE-ului PRODUSULUI.
(9) Porțiunea lizibilă de utilizator (codul sursă) a SOFTWARE-ului nu vă este atribuită prin licență.

În ciuda secțiunilor de la (1) la (9) de mai sus, PRODUSUL include module de software terță parte alături de condițiile de licențiere. Aceste module de software trebuie să respecte și celelalte condiții de licențiere. Consultați celelalte condiții de licențiere pentru modulele de software terță parte descrise în Anexa manualului pentru Produs. Acest manual este disponibil la https://oip.manual.canon/.

Utilizând acest PRODUS, sunteți de acord cu toate condițiile aplicabile de licențiere. Dacă nu sunteți de acord cu aceste condiții de licențiere, contactați reprezentanța service.

V_250116

Canon

imageRUNNER 2224 II

Важни инструкции за безопасност

- Важни инструкции за безопасност (настоящият документ)
  Преди да използвате устройството, прочетете този документ.
- След като прочетете този документ, го съхранете на сигурно място за справки в бъдеще.
- Информацията в този документ подлежи на промяна без предварително предупреждение.

Ръководство на потребителя

https://oip.manual.canon/

Тази глава предоставя важни инструкции за безопасност с цел предотвратяване на наранявания на ползващите тази машина и други лица, както и на повреди на имущество. Прочетете тази глава, преди да използвате машината, и следвайте инструкциите, за да сте сигурни, че я използвате правилно. На сайта с онлайн ръководството на Canon (https://oip.manual.canon/) също се предоставя информация за тази машина. Прочетете тази информация, за да гарантирате правилна употреба. Не предприемайте действия, които не са описани в това ръководство. Canon не носи отговорност за щети, причинени от операции, които не се описани в това ръководство, от неправилна употреба или от ремонти или модификации, които не са извършени от Canon или от трето лице, упълномощено от Canon.

⚠ ПРЕДУПРЕЖДЕНИЕ

Указва предупреждение, свързано с операции, които при неправилно изпълнение може да доведат до смърт или сериозно физическо нараняване. За да сте сигурни, че използвате безопасно машината, винаги спазвайте тези предупреждения.

⚠ ВНИМАНИЕ

Указва предпазна мярка за предотвратяване на риска от физическо нараняване или имуществени щети, различни от дефект на продукта поради неправилно използване на машината. За да сте сигурни, че използвате безопасно машината, винаги спазвайте тези предпазни мерки.

❗ ВАЖНО!

Указва важни работни изисквания и ограничения, които винаги трябва да бъдат спазвани, когато използвате тази машина. Винаги спазвайте тези важни елементи, за да избегнете повреди, дефекти или имуществени щети поради неправилна работа с машината.

Символи, свързани с безопасността

Върху този продукт се използват следните символи:

	Превключвател на захранването (Вкл.)
	Превключвател на захранването (Изкл.)
	Превключвател на захранването (Стендбай)
	Бутон с натискане (Вкл. ■ /Изкл. ▁)
	Извод за защитно заземяване
	Предупреждение за токов удар: Опасно напрежение. Не отстранявайте капака.
	Предупреждение за висока температура. Не докосвайте.
	Оборудване от Клас II
	Съдържа движещи се части. Пазете ръцете и други части на тялото от движещите се части.
	Предупреждение за токов удар: Издърпайте всички захранващи кабели от електрическия контакт.
	Остри ръбове. Пазете ръцете и други части на тялото от остри ръбове.

ЗАБЕЛЕЖКА

Някои модели може да използват други символи, които не са изброени тук.

Инсталиране

За да сте сигурни, че използвате машината правилно, прочетете внимателно следните предпазни мерки, преди да инсталирате машината на подходящо място.

⚠ ПРЕДУПРЕЖДЕНИЕ

Не инсталирайте на местата, изброени по-долу

Това може да доведе до пожар или токов удар.

- Места, където има риск от блокиране на вентилационните отвори (твърде близо до стени или завеси или върху материи, като дебели килими)
- Влажни или прашни места
- Близо до отоплителни уреди или открит огън
- Близо до алкохол, разредители за боя или други запалими вещества

⚠ ВНИМАНИЕ

Не инсталирайте на местата, изброени по-долу

Това може да доведе до грешка или да повлияе неблагоприятно на хората или друго оборудване.

- На открито или на места, изложени на пряка слънчева светлина
- Места, изложени на твърде високи или твърде ниски температура и влажност
- Места с резки промени в температурата или влажността
- В близост до уреди, които излъчват магнитни или електромагнитни вълни
- В близост до електронни устройства или прецизно оборудване, като телевизори, радиа и компютри
- Лаборатории или други места, където протичат химични реакции
- Места, силно изложени на аерозолни спрейове, амоняк или други корозивни газове
- Места, подложени на нестабилност или вибрации
- Повърхности, които могат се огънат под тежестта на машината или в които тя може да потъне (килими, изтривалки, легла и др.)
- Места, където вентилираният въздух от машината директно влияе върху хората

Осигурете адекватна вентилация по време на употреба

По време на нормалната си работа машината генерира малки количества озон и други емисии. Тези количества са твърде ниски, за да бъдат вредни за хората. Все пак лошо проветрени помещения трябва да бъдат адекватно вентилирани при продължителна употреба или продължителен печат.

❗ ВАЖНО!

Относно кабелите

- Използвайте USB кабел, по-къс от 3 метра.

Захранване

⚠ ПРЕДУПРЕЖДЕНИЕ

Правилно използване на щепсела и кабела

Неправилната употреба може да доведе до пожар или токов удар.

- Проверете дали захранването, използвано за машината, е безопасно и със стабилно напрежение.
- Използвайте само източници на захранване, които отговарят на посочените изисквания за напрежение.
- Свързвайте машината към сигурно заземен контакт с помощта на предоставения захранващ кабел.
- Не използвайте захранващи кабели, различни от предоставените.
- Предоставеният захранващ кабел трябва да се използва единствено с тази машина.
- Ако включите машината в разклонител с няколко гнезда, не включвайте други устройства в останалите гнезда.
- Не използвайте удължители.
- Прокарайте захранващия кабел така, че да избегнете всякакъв риск от препъване в захранващия кабел.
- Не променяйте, издърпвайте, огъвайте и не повреждайте по друг начин захранващия кабел.
- Не поставяйте тежки предмети върху захранващия кабел.
- Не увивайте и не връзвайте на възел захранващия кабел.

- Не прокарвайте захранващия кабел в близост до отоплителни уреди.
- Не включвайте и изключвайте често конектора на захранването.
- Не подлагайте конектора на захранването на силни въздействия.
- Включвайте щепсела изцяло в контакта, като се уверявате, че е плътно поставен.
- Не докосвайте машината по време на гръмотевична буря.
- Не включвайте и не изключвайте щепсела с мокри ръце.
- Изключвайте машината и я откачайте от захранването по време на празници или в друг момент, когато няма да се използва за дълги периоди от време.

ВАЖНО!

- Поставяйте машината близо до електрически контакт и оставяйте достатъчно свободно място около щепсела, за да можете бързо да го изключите при спешен случай.
- Не свързвайте захранващия кабел към непрекъсваемо захранване. Това може да доведе до неизправност или грешка, ако възникне повреда в захранването.
- Не включвайте захранващия кабел в допълнителния електрически контакт на компютър.
- Препоръчваме да използвате контакт, свързан чрез битов предпазен прекъсвач за заземяване.
- Електрически шум може да доведе до грешки в работата на машината или до загуба на данни.
- След като изключите захранващия кабел, изчакайте поне 5 секунди, преди да го свържете отново.
- Спад в напрежението, който надвишава допустимия диапазон, може да доведе до неизправност или загуба на данни в машината и всички свързани компютри.
- За информация относно захранването се свържете с доставчика на електрозахранване или местния електротехник.

Работа с машината

ПРЕДУПРЕЖДЕНИЕ

Спазвайте следното

Неправилното боравене може да доведе до пожар, токов удар или изгаряния.

- Ако машината издава необичаен шум, отделя необичайна миризма, пушек или прекомерна топлина или ако има повредени части, незабавно изключете машината от контакта и се свържете с вашия търговец или сервизен представител.
- Не разглобявайте и не модифицирайте тази машина.
- Поставете машината така, че захранващият кабел и другите кабели, както и механичните и електрическите части в машината, да са недостъпни за деца.
- Не поставяйте върху машината бижута или други метални предмети, нито съдове, пълни с течности.
- Не използвайте запалими спрейове в близост до машината.
- Когато местите тази машина, винаги я изключвайте от главния превключвател на захранването, изключвайте я от електрическия контакт и след това откачайте захранващия и интерфейсния кабел.
- Когато свързвате или откачате USB кабел, докато машината е все още включена в контакт, не докосвайте металната част на конектора.
- Не свързвайте неодобрени продукти към портовете на машината (контакт, портове за конектори и др.).

Почистване и поддръжка на машината

Неправилното почистване може да доведе до неизправности в машината, пожар, токов удар или статично електричество.

- Трябва редовно да почиствате машината.
- Преди почистване винаги я изключвайте и изваждайте щепсела от контакта.
- Периодично изваждайте щепсела от контакта и почиствайте машината със суха кърпа, за да отстраните праха и замърсяванията.
- Почиствайте машината с навлажнена с вода и добре изцедена кърпа. Не използвайте алкохол, бензин, разредител за боя или други запалими вещества и не използвайте салфетки или хартиени кърпи.
- Редовно проверявайте машината за прегряване, ръжда, вдлъбнатини, одраскания и пукнатини.

Потребители с пейсмейкъри

Тази машина и тонер касетите излъчват ниски нива на магнитно поле и ултразвукови вълни. Ако използвате пейсмейкър и изпитате нещо необичайно, отдалечете се от машината и се консултирайте с лекар.

ВНИМАНИЕ

Внимавайте да не изпускате тежки предмети върху стъклото за документи

В противен случай може да повредите стъклото за документи или да се нараните.

Спазвайте следното

Неспазването на това изискване може да доведе до нараняване, грешки или засядане на хартия.

- Не поставяйте тежки предмети върху машината.
- Внимавайте ръцете ви да не бъдат захванати, когато използвате части, които се отварят и затварят.
- Ролките и другите движещи се части трябва да се държат далече от ръце, широки дрехи, висящи аксесоари и други, които могат да се закачат в тях.
- Внимавайте да не порежете ръцете или пръстите си на хартията или частите на машината, когато зареждате или отстранявате заседнала хартия.
- Не подлагайте машината на силни сблъсъци или разклащане.
- Не използвайте прекомерна сила, когато отваряте и затваряте вратички, капаци, касети и др. на машината.
- Не изключвайте машината, докато отпечатва.
- Не отваряйте и затваряйте никакви капаци, не отстранявайте и не добавяйте хартия, докато машината работи.
- Не поставяйте ръцете си в машината освен ако не е абсолютно необходимо.

Свържете се с Canon, когато премествате машината

За да преместите машината, преди това винаги се свързвайте с вашия търговец или сервизен представител. Не се опитвайте да премествате машината сами.

Правилно използване на капака на стъклото за документи

Неправилната употреба може да причини нараняване.

- Когато копирате неща като дебели книги, върху стъклото за документи, не притискайте твърде силно, за да не повредите капака на стъклото за документи.
- Затворете бавно капака на стъклото за документи.
- Не поставяйте ръцете или пръстите си изцяло под капака на стъклото за документи.



Не поставяйте ръцете си в машината, докато касетите за хартия се отстраняват (само за машини с инсталирани касети за хартия)

Това може да причини нараняване.

Не докосвайте компоненти с висока температура или под високо напрежение

В противен случай това може да доведе до изгаряния или друго нараняване.

- Не докосвайте части на машината, различни от посочените в ръководството.
- Веднага след употреба вътрешността на машината и слотовете за извеждане на хартия са горещи и не трябва да се докосват.
- Отпечатаната хартия може да се нагорещи при продължителен печат и трябва да се обработва внимателно.

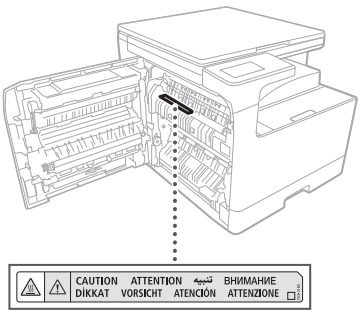

Модул за подгряване на касетата (само за продукти с модул за подгряване на касетата)

Когато проверявате вътрешността на машината с отстранена касета за хартия, внимавайте да не докосвате зоната около модула за подгряване на касетата. Другият начин е да изключите машината и да изчакате модула да се охлади напълно, преди да го проверите. Проверяването на машината, докато е все още гореща, може да доведе до изгаряния, включително изгаряния при ниска температура.

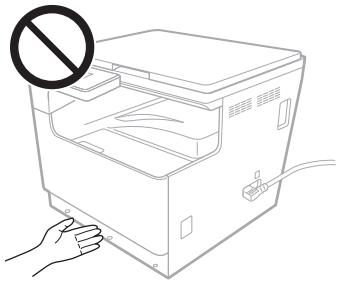

Стандарт/регламент

Име на продукт

В някои региони на продажба продуктът може да е регистриран с наименованието, посочено в скоби ( ) по-долу, в съответствие с местните наредби за безопасност.
imageRUNNER 2224 II (F825000)

Изисквания за електромагнитна съвместимост (EMC) на Директивата на ЕС

Това устройство отговаря на основните изисквания за електромагнитна съвместимост (EMC) на директивата на ЕС. Декларираме, че този продукт отговаря на изискванията за електромагнитна съвместимост (EMC) на директивата на ЕС при номинално захранващо напрежение 230 V, 50 Hz, въпреки че захранващото напрежение по спецификация е от 220 до 240 V, 50/60 Hz. За покриване на техническите изисквания за електромагнитна съвместимост (EMC) на директивата на ЕС е необходимо използването на екраниран кабел.

Директива относно отпадъци от електрическо и електронно оборудване (OEEO) и Директива относно батериите на ЕС

Информация за Директива WEEE и Директива за батериите е налична в последната версия на Ръководството на потребителя (HTML ръководство), която може да бъде прегледана на уеб сайта на Canon (https://oip.manual.canon/).

⚠ ПРЕДУПРЕЖДЕНИЕ

Спазвайте следните предпазни мерки, свързани с лазерите

Всяко директно излагане на очите на случайни лазерни лъчи, излизащи от машината, може да бъде вредно за очите.

- Не отваряйте капаци, различни от посочените в инструкциите от ръководството на тази машина.
- Никога не използвайте средства за управление, настройки или изпълнение на процедури, различни от посочените в това ръководство. В противен случай това може да доведе до излагане на опасна радиация.

❗ ВАЖНО!

- Този продукт е утвърден като лазерен продукт от Клас 1, както е определено в IEC60825-1:2014 и EN60825-1:2014+A11:2021.

CLASS 1 CONSUMER LASER PRODUCT
LASER KLASSE 1 FÜR VERBRAUCHER
PRODUIT DE CONSOMMATION À LASER DE CLASSE 1
APPARECCHIO LASER DI CONSUMO DI CLASSE 1
PRODUCTO LÁSER DE CONSUMO DE CLASE 1
APARELHO A LASER DE CONSUMO DE CLASSE 1
LUOKAN 1 KULUTTAJIEN KÄYTTÖÖN TARKOITETTU LASERTUOTE
LASERPRODUKT KLASS 1 (KONSUMENT)
EN 50689:2021

Лазерните лъчи могат да бъдат вредни за хората. Тази машина е оборудвана с капаци и външен кожух, които блокират лазерните лъчи, така че няма риск от излизане на лазерни лъчи от машината при нормална употреба.

Предупреждение за предпазване от лазерно лъчение

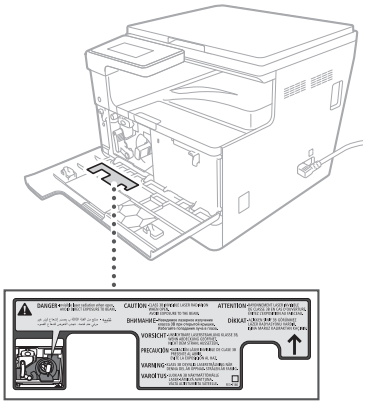

Приложение

Правни ограничения за използването на продукта и на изображенията

Правни ограничения за използването на продукта и на изображенията

Използването на машината за сканиране, отпечатване или по друг начин репродуциране на някои документи и използването на сканирани, отпечатани или по друг начин репродуцирани чрез машината изображения може да е забранено от закона и да подлежи на криминално и/или гражданско съдебно преследване. По-долу е поместен неизчерпателен списък с подобни документи. Този списък може да служи само за ориентация. Ако не сте сигурни за законното използване на това устройство за сканиране, отпечатване или възпроизвеждане по друг начин на конкретен документ и/или за използването на сканираните, отпечатаните или възпроизведените по друг начин изображения, трябва да се консултирате предварително с юрист за указания.

- Банкноти
- Пътнически чекове
- Платежни нареждания
- Купони за храна
- Сертификати за депозити
- Паспорти
- Пощенски марки (валидни или невалидни)
- Имиграционни документи
- Отличителни знаци или емблеми
- Държавни гербови марки (валидни или невалидни)
- Документи на военнослужещи и наборници
- Облигации и други удостоверения за задължения
- Чекове и ордери, издавани от правителствени организации
- Удостоверения за акции
- Документи на МПС или нотариални актове
- Авторски материали със защитени права/ Защитени художествени творби без съгласието на носителя на авторските права

Консумативи

⚠ ПРЕДУПРЕЖДЕНИЕ

Спазвайте следните предпазни мерки, когато боравите с консумативи

Неправилната работа може да доведе до изгаряния или пожар.

- Не хвърляйте тонер касети в открит огън.
- Не съхранявайте тонер касети или хартия на места, изложени на открит огън.
- Ако случайно разлеете или разпилеете тонер, внимателно съберете частиците тонер или ги забършете с влажна кърпа така, че да предотвратите вдишването им. Не използвайте обикновена прахосмукачка, за да почистите разлят тонер. Трябва да се използват единствено модели с предпазител срещу избухване на прах.

⚠ ВНИМАНИЕ

Спазвайте следните предпазни мерки, когато боравите с консумативи

Неправилната работа може да доведе до изгаряния или да бъде вредна за вашето здраве. Ако е погълнат тонер или ако тонер попадне в очите или устата, незабавно се консултирайте с лекар.

- Съхранявайте тонер касетите и другите консумативи на места, недостъпни за малки деца.
- Не разглобявайте тонер касетите или другите консумативи.
- Ако изтече тонер извън тонер касетата, внимавайте да не го погълнете или той да не попадне в пряк контакт с кожата ви. Ако тонерът попадне върху кожата ви, измийте със сапун и студена вода. Ако раздразнението продължава след измиване, незабавно се консултирайте с лекар.

❗ ВАЖНО!

- Когато изпълнявате задачи, като отстраняване на заседнала хартия или смяна на тонер касети или други консумативи, внимавайте да не попадне тонер върху ръцете или дрехите ви.
- Ако върху ръцете или дрехите ви попадне тонер, измийте веднага засегнатата зона със студена вода. Измиването с гореща вода може да фиксира тонера като постоянно петно.
- Когато издърпвате запечатващата лента от нова тонер касета, издърпайте лентата здраво с едно движение, като внимавате да не спирате по средата на отстраняването на лентата. Спирането по средата може да доведе до разливане на тонера.
- Изхвърлете отстранената лента безопасно в съответствие с местните разпоредби за изхвърляне на отпадъци.

Бъдете внимателни за неоригинални тонер касети

Моля, имайте предвид, че на пазара се продават неоригинални тонер касети, имитиращи тези на Canon. Използването на неоригинална тонер касета може да доведе до влошено качество на отпечатване и до понижаване на производителността на машината. Canon не носи отговорност за неизправности, злополуки или повреди, предизвикани от използването на неоригинална тонер касета.
За повече информация вижте global.canon/ctc.

За това ръководство

Запазени марки

- Adobe, Acrobat и Reader са регистрирани търговски марки на Adobe Systems Incorporated в САЩ и/или други държави.
- Всички търговски марки и продуктови имена, които се появяват в този документ, са регистрирани търговски марки или търговски марки на съответните им собственици.

Откази от отговорност

- Информацията в този документ подлежи на промяна без предварително предупреждение.
- CANON INC. НЕ ПОЕМА НИКАКВА ГАРАНЦИОННА ОТГОВОРНОСТ ПО ОТНОШЕНИЕ НА ТОВА РЪКОВОДСТВО, ПРЯКА ИЛИ КОСВЕНА, ОСВЕН УКАЗАНОТО ТУК, ВКЛЮЧИТЕЛНО, БЕЗ ОГРАНИЧЕНИЯ, ГАРАНЦИИ ЗА ПРОДАВАЕМОСТ, ГОДНОСТ ЗА ОПРЕДЕЛЕНА ПОТРЕБИТЕЛСКА ЦЕЛ ИЛИ СРЕЩУ НАРУШАВАНЕТО НА ПАТЕНТНИ ПРАВА. CANON INC. НЕ ПОЕМА ОТГОВОРНОСТ ЗА КАКВИТО И ДА Е ПРЕКИ, СЛУЧАЙНИ ИЛИ ПОСЛЕДВАЩИ ЩЕТИ ОТ КАКЪВТО И ДА Е ВИД, НИТО ЗА ЗАГУБИ ИЛИ РАЗХОДИ В РЕЗУЛТАТ НА ИЗПОЛЗВАНЕТО НА ТОВА РЪКОВОДСТВО.
- Ако не можете да видите ръководството в PDF формат, изтеглете Adobe Acrobat Reader от уеб сайта на Adobe Systems (https://get.adobe.com/reader/).

Авторски права

Неупълномощеното възпроизвеждане изцяло или частично на съдържанието на този документ е забранено.

Софтуер на друг производител

Този продукт на Canon („ПРОДУКТЪТ") съдържа софтуерни модули на друг производител. Използването и разпространението на тези софтуерни модули, включително всякакви актуализации на такива софтуерни модули (наричани общо „СОФТУЕР"), са обект на условията на лиценз от (1) до (9) по-долу.

(1) Вие приемате, че ще спазвате всички действащи закони, ограничения или наредби за контрол на експорта в съответните държави в случай на транспортиране, прехвърляне или експортиране на този ПРОДУКТ, включително СОФТУЕРА, в която и да е държава.
(2) Притежателите на авторските права върху СОФТУЕРА запазват във всички случаи правата на собственост, притежание и интелектуална собственост върху СОФТУЕРА. Освен ако не е изрично описано друго, с този документ не се предава или предоставя на потребителя никакъв лиценз или права, преки или косвени, за каквато и да е интелектуална собственост от притежателите на правата върху СОФТУЕРА.
(3) Можете да използвате СОФТУЕРА единствено и само за работа с ПРОДУКТА.
(4) Не можете да предоставяте, подлицензирате, продавате, разпространявате или прехвърляте СОФТУЕРА на трета страна, без предварително писмено съгласие от притежателите на правата върху СОФТУЕРА.
(5) Въпреки описаното по-горе, можете да прехвърляте СОФТУЕРА само когато (a) прехвърляте всички свои права върху ПРОДУКТА и всички права и задължения съгласно условията на лиценза на трето лице и (b) третото лице се съгласява да приеме всички тези условия.
(6) Забранено е декомпилиране, декодиране, разделяне на части или по друг начин редуциране на кода на СОФТУЕРА и конвертирането му в разбираем формат.
(7) Забранено е модифицирането, адаптирането, превеждането, отдаването под наем или назаем на СОФТУЕРА, както и създаването на производни продукти, базирани на СОФТУЕРА.
(8) Нямате право да отстранявате СОФТУЕРА от ПРОДУКТА или да правите копия на СОФТУЕРА.
(9) Лиценз за изходния код (разбираемата част) от СОФТУЕРА не се предоставя.

Въпреки написаното в точки от (1) до (9) по-горе ПРОДУКТЪТ съдържа софтуерни модули на други производители, които придружават другите условия на лиценза, и тези софтуерни модули са предмет на другите условия на лиценза.
Вижте другите условия на лиценза на софтуерните модули на трети страни, описани в приложението към ръководството за съответния ПРОДУКТ.
Това ръководство е достъпно на адрес https://oip.manual.canon/.

С използването на настоящия ПРОДУКТ вие се съгласявате с всички приложими условия на лиценза. Ако не сте съгласни с тези условия на лиценза, се свържете с вашия сервизен представител.

V_250116

Canon

imageRUNNER 2224 II

Önemli Güvenlik Yönergeleri

- Önemli Güvenlik Yönergeleri (bu belge)
  Makineyi kullanmadan önce bu belgeyi okuduğunuzdan emin olun.
- Bu belgeyi okumayı bitirdikten sonra ileride başvurmak amacıyla güvenli bir yerde saklayın.
- Bu belgede bulunan bilgiler önceden bildirilmeksizin değiştirilebilir.

Kullanıcı Kılavuzu

https://oip.manual.canon/

Bu bölümde bu makineyi kullanan kullanıcıların ve diğer kişilerin yaralanmalarını ve mülkün zarar görmesini engellemeyi sağlayan önemli güvenlik yönergeleri bulunmaktadır. Makineyi kullanmadan önce bu bölümü okuyun ve makineyi düzgün bir şekilde kullandığınızdan emin olmak için bu yönergeleri takip edin. Canon çevrimiçi kılavuz sitesinde de (https://oip.manual.canon/) bu makine hakkında bilgi bulunmaktadır. Doğru kullanımı sağlamak için bu bilgileri de okuyun.
Bu kılavuzda açıklanmayan hiçbir işlemi gerçekleştirmeyin. Canon, bu kılavuzda açıklanmayan işlemlerden, yanlış kullanımdan veya Canon ya da Canon tarafından yetki verilmiş üçüncü bir tarafın gerçekleştirmediği onarım ya da değişiklik işlemlerinden kaynaklanan hasarlardan sorumlu değildir.

> **⚠ UYARI**
> Doğru bir biçimde yerine getirilmediğinde kişilerin ölümüne ya da ciddi kişisel yaralanmalara neden olabilecek uyarı gerektiren işlemleri belirtmektedir. Makineyi güvenli bir şekilde kullandığınızdan emin olmak için, her zaman bu uyarılara uyun.
>
> **⚠ DİKKAT**
> Bir ürün hatasından ziyade makinenin uygunsuz kullanımından kaynaklanan kişisel yaralanma veya maddi hasar riskini önlemeye yönelik önlemi belirtmektedir. Makineyi güvenli bir şekilde kullandığınızdan emin olmak için, bu noktalara her zaman dikkat edin.
>
> **❗ ÖNEMLİ**
> Bu makineyi kullanırken her zaman uyulması gereken önemli işletim gereksinimlerini ve kısıtlamaları belirtir. Makinenin yanlış çalışmasından kaynaklanan arızaları, hataları veya maddi hasarları önlemek için her zaman bu önemli maddelere uyun.

Güvenlikle ilgili Semboller
Bu üründe aşağıdaki semboller kullanılır:

- Güç düğmesi (Açık)
- Güç düğmesi (Kapalı)
- Güç düğmesi (Bekleme)
- Basmalı düğme (Açık ▁■▁/Kapalı ■▁)
- Koruyucu topraklama terminali
- Elektrik çarpması uyarısı: İç kısımda tehlikeli gerilim. Kapağı çıkarmayın.
- Yüksek sıcaklık uyarısı. Dokunmayın.
- Sınıf II ekipman
- Hareketli parçalar içerir. Elleri ve vücudun diğer kısımlarını hareketli parçalardan uzak tutun.
- Elektrik çarpması uyarısı: Tüm güç kablolarını prizden çekin.
- Keskin kenarlar. Elleri ve vücudun diğer kısımlarını keskin kenarlardan uzak tutun.

NOT
Bazı modellerde burada yer almayan başka semboller kullanılabilir.

Kurulum

Bu makineyi güvenli bir şekilde kullandığınızdan emin olmak için makineyi uygun bir yere kurmadan önce aşağıdaki önlemleri dikkatlice okuyun.

⚠ UYARI

Aşağıda yer alan konumlara kurmayın
Kurulduğu takdirde yangına veya elektrik çarpmasına neden olabilir.

- Havalandırma deliklerini kapatma riski olan yerler (duvarlara veya perdelere çok yakın yerlere ya da uzun tüylü halı gibi malzemelerin üzerine)
- Nemli veya tozlu yerler
- Isıtıcıların veya ateşin yakınına
- Alkol, tiner veya diğer yanıcı maddelerin yakını

⚠ DİKKAT

Aşağıda yer alan konumlara kurmayın
Kurulduğu takdirde bir arızaya neden olabilir veya insanları ya da diğer ekipmanları olumsuz etkileyebilir.

- Dış mekan veya doğrudan güneş ışığı alan iç mekanlar
- Aşırı ısıya ve neme (az veya çok) maruz kalan yerler
- Sıcaklık veya nem düzeyinde büyük değişikliklerin yaşandığı konumlar
- Manyetik veya elektromanyetik dalgalar oluşturan ekipmanların yakını
- Televizyonlar, radyolar ve bilgisayarlar gibi elektronik cihazlara veya hassas ekipmanlara yakın
- Laboratuvarlar veya kimyasal reaksiyonların meydana geldiği konumlar
- Aerosol spreyler, amonyak veya diğer korozif gazlara yoğun olarak maruz kalan yerler
- Dengesiz veya titreşime maruz kalan yerler
- Makinenin ağırlığı altında bükülebilecek veya makinenin gömlebileceği yüzeyler (halı, hasır, yatak vb.)
- Makineden çıkan havanın insanları doğrudan etkilediği yerler

Kullanım sırasında yeterli havalandırma sağlayın
Bu makine, normal kullanım sırasında az miktarda ozon açığa çıkarır ve başka emisyonlara neden olur. Bu miktarlar insanlara zarar vermek için çok düşüktür. Bununla birlikte yetersiz havalandırılan odalar, uzun süreli kullanım veya uzun baskı çalışmaları sırasında yeterince havalandırılmalıdır.

❗ ÖNEMLİ

Kablolar hakkında

- 3 metreden daha kısa USB kablosu kullanın.

Güç Kaynağı

⚠ UYARI

Elektrik fişini ve kablosunu doğru kullanma
Yanlış kullanım yangın çıkmasına veya elektrik çarpmasına neden olabilir.

- Makine için kullanılan elektrik kaynağının güvenli ve sabit bir voltaja sahip olduğunu kontrol edin.
- Yalnızca belirtilen voltaj gereksinimlerini karşılayan bir güç kaynağı kullanın.
- Sağlanan güç kablosunu kullanarak makineyi güvenli bir şekilde topraklanmış bir elektrik prizine bağlayın.
- Verilen kablo dışında güç kabloları kullanmayın.
- Sağlanan güç kablosu yalnızca bu makine ile kullanılmalıdır.
- Bu makine birden fazla soketli bir prize takılıyorsa, diğer soketleri başka cihazları bağlamak için kullanmayın.
- Uzatma kablosu kullanmayın.
- Güç kablosunu kabloya takılma riskini önleyecek şekilde yerleştirin.
- Güç kablosunu değiştirmeyin, çekmeyin, gereksiz yere bükmeyin veya başka şekilde hasar vermeyin.
- Güç kablosunun üzerine ağır nesneler koymayın.
- Güç kablosunu sarmayın veya düğüm atmayın.
- Güç kablosunu ısıtıcılara yakın bir yerden geçirmeyin.
- Güç konnektörünü sık sık takıp çıkarmayın.
- Güç konnektörünü güçlü darbelere maruz bırakmayın.
- Güç fişini prize tam olarak takın ve güvenli bir şekilde takıldığından emin olun.
- Fırtına sırasında makineye dokunmayın.
- Güç fişini ıslak ellerle prize takmayın veya prizden çıkarmayın.
- Tatillerde veya makinenin uzun süre kullanılmayacağı diğer zamanlarda, makineyi kapatın ve güç kaynağından çıkarın.

ÖNEMLİ

- Bu makineyi prize yakın bir yere kurun ve acil bir durumda hızlıca fişi çekilebilecek şekilde prizin etrafında yeterli alan bırakın.
- Güç kablosunu kesintisiz güç kaynağına bağlamayın. Bağladığınız takdirde, elektrik kesintisi meydana gelirse bir arızaya neden olabilir.
- Güç kablosunu bir bilgisayardaki yedek güç prizine bağlamayın.
- Ev tipi bir toprak kaçağı devre kesici üzerinden bağlanmış bir elektrik prizi kullanmanızı öneririz.
- Elektriksel parazit, bu makinenin arızalanmasına veya veri kaybı yaşamasına neden olabilir.
- Güç kablosunu çıkardıktan sonra, yeniden takmadan önce en az 5 saniye bekleyin.
- İzin verilen aralığı aşan bir voltaj düşüşü, makinede ve bağlı bilgisayarlarda arıza veya veri kaybına neden olabilir.
- Elektrik kaynağı hakkında bilgi için elektrik dağıtım şirketine veya yerel elektrik yüklenicinize başvurun.

Kullanım

UYARI

Aşağıdakilere dikkat edin

Yanlış kullanım yangına, elektrik çarpmasına veya yanıklara neden olabilir.

- Makine alışılmadık bir ses çıkarırsa, alışılmadık bir koku yayarsa, duman veya aşırı ısı yayarsa veya herhangi bir parçası hasar görürse, makinenin fişini derhal prizden çıkarın ve bayinize veya servis yetkilinize başvurun.
- Bu makineyi sökmeyin veya makine üzerinde değişiklik yapmayın.
- Makineyi; güç kablosu ve diğer kablolarla, makinenin içindeki dişli ve elektrikli parçalara çocukların erişemeyeceği bir yere yerleştirin.
- Makinenin üstüne ziynet eşyaları ve başka metal nesneler veya sıvı içeren kaplar koymayın.
- Bu makinenin yakınında yanıcı sprey kullanmayın.
- Bu makineyi taşırken, her zaman makineyi güç anahtarından kapatın, makinenin fişini elektrik prizinden çekin ve ardından güç kablosunu ve arabirim kablolarını çıkarın.
- Makine bir elektrik prizine takılı olduğunda, USB kablosunu takarken veya çıkarırken konnektörün metal kısmına dokunmayın.
- Onaylanmamış ürünleri bu makinedeki bağlantı noktalarına (elektrik prizi, konnektör bağlantı noktaları vb.) bağlamayın.

Bu makinenin temizlenmesi ve bakımı

Yanlış temizlik makine arızalarına, yangına, elektrik çarpmasına veya statik elektriğe neden olabilir.

- Bu makineyi düzenli olarak temizlemeniz gerekir.
- Temizlemeden önce daima makineyi kapatın ve elektrik prizinden çıkarın.
- Elektrik fişini periyodik olarak prizden çekin ve toz ve kiri temizlemek için makineyi kuru bir bezle silin.
- Makineyi suyla nemlendirilmiş bir bezle temizleyin ve ardından iyice sıkın. Alkol, benzin, tiner veya diğer yanıcı maddeleri ve kağıt mendil veya kağıt havlu kullanmayın.
- Makinede aşırı ısınma, paslanma, göçük, çizik ve çatlak olup olmadığını düzenli olarak kontrol edin.

Kalp pili kullananlar

Bu makine ve toner kartuşları düşük seviyede manyetizma ve ultrasonik dalgalar yayar. Kalp pili kullanıyorsanız ve herhangi bir anormallik hissederseniz lütfen makineden uzaklaşın ve hemen doktorunuza başvurun.

DİKKAT

Baskı camı üzerine ağır bir nesne düşürmemeye dikkat edin.

Aksi takdirde, plaka camı hasar görebilir ve yaralanmalara neden olabilir.

Aşağıdakilere dikkat edin

Dikkat edilmemesi yaralanmalara, arızalara veya kağıt sıkışmalarına neden olabilir.

- Bu makinenin üzerine ağır nesneler koymayın.
- Açılan ve kapanan parçaları kullanırken ellerinizi sıkıştırmamaya dikkat edin.
- Silindirler ve diğer hareketli parçalar; ellerden, bunlara takılabilecek bol kıyafetlerden, sarkan aksesuarlardan vb. uzak tutulmalıdır.
- Kağıt doldururken veya kağıt sıkışmalarını giderirken ellerinizin veya parmaklarınızın kağıtla ya da makine parçalarıyla kesilmemesi için dikkatli olun.
- Makineyi güçlü darbelere veya sarsıntıya maruz bırakmayın.
- Makine üzerindeki kapak veya çekmeceleri vb. açarken ve kapatırken aşırı güç kullanmayın.
- Yazdırırken bu makineyi kapatmayın.
- Makine çalışırken herhangi bir kapağı açıp kapatmayın ya da kağıt çıkarıp eklemeyin.
- Kesinlikle gerekmedikçe ellerinizi makineye sokmayın.

Makineyi taşırken Canon ile iletişime geçin

Makineyi taşımak için, her zaman önceden bayiniz veya servis temsilcinizle iletişime geçin. Makineyi kendi başınıza kaldırmayı denemeyin.

Plaka kapağını doğru kullanma

Yanlış kullanım yaralanmalara neden olabilir.

- Plaka camının üzerinde kalın kitaplar gibi öğelerin kopyalarını alırken, plaka kapağına zarar verecek kadar bastırmayın.
- Plaka kapağını yavaşça kapatın.
- Ellerinizi veya parmaklarınızı plaka kapağının içine tamamen sokmayın.

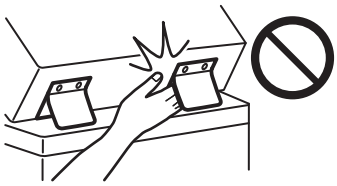

Kağıt çekmeceleri çıkarılmış halde olan makinenin içine elinizi sokmayın (sadece kağıt çekmecesi takılı makineler için)

Aksi halde bu, yaralanmalara neden olabilir.

Yüksek sıcaklık veya yüksek voltajla çalışan bileşenlere dokunmayın

Dokunmak yanıklara veya başka yaralanmalara neden olabilir.

- Kılavuzda belirtilenler dışında makinenin parçalarına dokunmayın.
- Kullanımdan hemen sonra, makinenin içi ve kağıt çıkarma yuvaları sıcak olur ve dokunulmamalıdır.
- Yazdırılan kağıt sürekli yazdırma sırasında ısınabilir ve dikkatli tutulmalıdır.

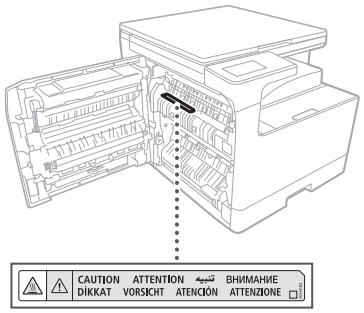

Kaset Isıtıcısı (sadece kaset ısıtıcısı olan ürünler için)

Kağıt çekmecesi çıkarılmış halde makinenin içini incelerken, ısıtıcının etrafındaki alana doğrudan dokunmamaya dikkat edin. Alternatif olarak, incelemeden önce makineyi kapatın ve tamamen soğumasını bekleyin. Makineyi hala sıcakken incelemek, düşük sıcaklık yanıkları dahil yanıklara neden olabilir.



Standart/yönetmelik

Ürün adı

Bazı satış bölgelerinde, bu ürün yerel güvenlik yönetmeliklerine uygun olarak aşağıdaki parantez ( ) içindeki isimlerle tescil edilmiş olabilir.
imageRUNNER 2224 II (F825000)

UYARI

Lazerle ilgili aşağıdaki önlemlere uyun

Makineden dışarı sızan lazer ışınlarına doğrudan maruz kalınması gözler için zararlı olabilir.

- Bu makinenin kılavuzundaki talimatlarda belirtilenler dışındaki kapakları asla açmayın.
- Tehlikeli radyasyona maruz kalmayla sonuçlanabileceğinden, kılavuzda belirtilenler dışında kontrol, ayar veya çalıştırma prosedürlerini asla kullanmayın.

ÖNEMLİ

- Bu ürünün, IEC60825-1:2014 ve EN60825-1:2014+A11:2021'de tanımlandığı şekilde Sınıf 1 lazer ürünü olduğu onaylanmıştır.

CLASS 1 CONSUMER LASER PRODUCT
LASER KLASSE 1 FÜR VERBRAUCHER
PRODUIT DE CONSOMMATION À LASER DE CLASSE 1
APPARECCHIO LASER DI CONSUMO DI CLASSE 1
PRODUCTO LÁSER DE CONSUMO DE CLASE 1
APARELHO A LASER DE CONSUMO DE CLASSE 1
LUOKAN 1 KULUTTAJIEN KÄYTTÖÖN TARKOITETTU LASERTUOTE
LASERPRODUKT KLASS 1 (KONSUMENT)
EN 50689:2021

Lazer ışınları insanlar için zararlı olabilir. Bu makine, lazer ışınlarını engelleyen kapaklar ve dış gövde ile donatılmıştır, bu nedenle normal kullanım sırasında lazer ışınlarının makineden sızma riski yoktur.

Lazer Güvenlik Uyarısı

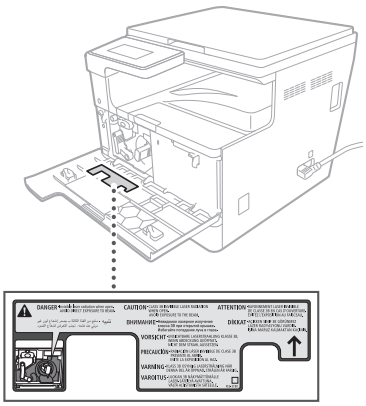

Ek Bölüm

Ürününüzün Kullanımı ve Görüntülerin Kullanımı Hakkında Yasal Sınırlamalar

Ürününüzün ve Görüntülerin Kullanımı Hakkında Yasal Sınırlamalar

Ürünün belli bazı belgelerin taranması, baskısının yapılması ya da çoğaltılması amacıyla kullanılması ve taranan, baskısı yapılan ve çoğaltılan bu kopyaların kullanımı kanunlar tarafından yasaklanmış olabilir ve bu şekilde hareket etmek cezai ve/veya yasal sorumlulukla sonuçlanabilir. Bu tip belgelerin detaylı olmayan bir listesi aşağıda verilmiştir. Bu listenin yalnızca bir kılavuz olması amaçlanmıştır. Belirli bir belgenin, sahip olduğunuz ürün kullanılarak taranması, baskısının yapılması ya da çoğaltılmasının ve/veya taranan, baskısı yapılan ya da çoğaltılan bu kopyaların kullanılmasının yasal olup olmadığı konusunda emin değilseniz yol göstermesi amacıyla hukuki temsilcinize önceden danışmanız gerekir.

- Kağıt Para
- Seyahat Çekleri
- Havale Emirleri
- Gıda Pulları
- Mevduat Sertifikaları
- Pasaportlar
- Posta Pulları (iptal edilmiş veya geçerli)
- Göçmen Kimlik Belgeleri
- Kimlik Belirleyici Rozetler veya Bröveler
- Damga Pulları (iptal edilmiş ya da iptal edilmemiş)
- Kura İle Askerlik veya Celp Kağıtları
- Bonolar veya Diğer Borç Senetleri
- Hükümet Kuruluşları Tarafından Verilmiş Çekler veya Ödeme Emirleri
- Hisse Senetleri
- Motorlu Taşıtlara Ait Ruhsatlar ve Mülkiyet Belgeleri
- Telif Hakkı Olan Eserler/Telif Hakkı Sahibinin İzni Olmaksızın Sanat Eserleri

Sarf Malzemeleri

UYARI

Sarf malzemelerini kullanırken aşağıdaki önlemlere uyun

Yanlış kullanım yanıklara veya yangına neden olabilir.

- Toner kartuşlarını açık aleve atmayın.
- Toner kartuşlarını veya kağıdı ateşe maruz kalan yerlerde saklamayın.
- Kaza ile toneri döker veya bulaştırırsanız, dikkatli bir şekilde toner parçacıklarını süpürün veya solunmasını önleyecek şekilde yumuşak, nemli bir bezle silerek temizleyin. Dökülen toneri temizlemek için sıradan bir elektrikli süpürge kullanmayın. Sadece toz patlamalarına karşı korumalı modeller kullanılmalıdır.

DİKKAT

Sarf malzemelerini kullanırken aşağıdaki önlemlere uyun

Yanlış ele alınması yanıklara neden olabilir veya sağlığınıza zarar verebilir. Toner yutulursa veya gözünüze veya ağzınıza kaçarsa hemen bir doktora danışın.

- Toner ve diğer sarf malzemelerini küçük çocukların erişebileceği yerlerden uzakta tutun.
- Toner kartuşlarını veya diğer sarf malzemelerini sökmeyin.
- Tonerin kartuştan sızması durumunda havadaki toneri içinize çekmeyin veya direkt olarak teninize temas etmesine izin vermeyin. Toner teninize temas ederse, sabun ve soğuk su ile yıkayın. Yıkadıktan sonra tahriş devam ederse derhal bir doktora danışın.

ÖNEMLİ

- Sıkışan kağıdı çıkarmak veya toneri ya da diğer sarf malzemelerini değiştirmek gibi işleri yaparken ellerinize veya giysilerinize toner bulaşmamasına dikkat edin.
- Giysilerinize veya ellerinize toner bulaşması durumunda etkilenen bölgeyi hemen soğuk suyla yıkayın. Sıcak suyla yıkamak toneri sabitleyebilir ve kalıcı lekelenmeye neden olabilir.
- Yeni bir toner kartuşundaki koruma bandını çıkarırken, işlemin ortasında durmamaya dikkat ederek bandı tek bir harekette sıkıca çekin. İşlemin ortasında durmak, tonerin dağılmasına neden olabilir.
- Çıkardığınız koruma bandını, yerel atık imha yönetmelikleriniz uyarınca güvenli bir şekilde atın.

Sahte toner kartuşlarına dikkat edin

Piyasada sahte Canon toner kartuşlarının bulunduğunu unutmayın. Sahte toner kartuşlarının kullanılması, zayıf baskı kalitesine veya makine performansına neden olabilir. Canon, sahte toner kartuşu kullanımından kaynaklanan hatalı işlevlerden, kazalardan veya hasarlardan sorumlu tutulamaz.
Daha fazla bilgi için global.canon/ctc adresine göz atın.

Bu Kılavuz Hakkında

Ticari Markalar

- Adobe, Acrobat ve Reader, Adobe Systems Incorporated'in ABD ve/veya diğer ülkelerideki tescilli ticari markalarıdır.
- Bu dokümanda yer alan tüm marka ve ürün adları, ilgili sahiplerin tescilli ticari markaları veya ticari markalarıdır.

Sorumluluk Reddi

- Bu belgede bulunan bilgiler önceden bildirilmeksizin değiştirilebilir.
- CANON INC. BU KILAVUZ İLE İLGİLİ OLARAK, PAZARLANABİLİRLİK, TİCARETE ELVERİŞLİLİK, BELLİ BİR KULLANIM AMACINA UYGUNLUK VEYA PATENT HAKLARINI İHLAL ETMEME DAHİL ANCAK BUNLARLA SINIRLI OLMAMAK ÜZERE NE AÇIKÇA NE DE İMA YOLUYLA, BURADA BELİRTİLENLER DIŞINDA HİÇBİR TÜRDE GARANTİ VERMEZ. CANON INC. BU KILAVUZUN KULLANIMINDAN KAYNAKLANAN DOĞRUDAN, TESADÜFİ VEYA DOLAYLI HASARLARDAN YA DA KAYIP VE MASRAFLARDAN SORUMLU TUTULAMAZ.
- Kılavuzu PDF biçiminde görüntüleyemiyorsanız Adobe Systems web sitesinden (https://get.adobe.com/reader/) Adobe Acrobat Reader'ı indirin.

Telif Hakkı

Bu belgenin içeriğinin tamamen veya kısmen izinsiz çoğaltılması yasaktır.

Üçüncü Taraf Yazılımı

Bu Canon ürünü ("ÜRÜN") üçüncü taraf yazılım modülleri içermektedir. Bu yazılım modüllerinin, bu tür yazılım modüllerinin tüm güncellemeleri dahil olmak üzere (topluca, "YAZILIM") kullanılması ve dağıtılması, aşağıdaki (1) – (9) lisans koşullarına tabidir.

(1) YAZILIM'ı içeren bu ÜRÜNÜN gönderildiği, aktarıldığı veya ihraç edildiği ülkelerin, yürürlükte bulunan tüm ihracat kontrol yasa, kısıtlama ve düzenlemelerine uymayı kabul etmiş bulunuyorsunuz.
(2) YAZILIM hak sahipleri, YAZILIM dahilindeki ve YAZILIM'a dair tüm ad, mülkiyet ve fikri mülkiyet haklarını ellerinde bulundurur. Burada açıkça belirtilmediği takdirde, ifade veya ima edilen hiçbir lisans veya hak, YAZILIM'ın hak sahipleri tarafından, YAZILIM'ın fikri mülkiyet hakkı olarak size aktarılamaz veya devredilemez.
(3) YAZILIM'ı yalnızca ÜRÜN ile birlikte kullanabilirsiniz.
(4) YAZILIM'ın hak sahiplerinin önceden yazılı onayı olmadan YAZILIM'ı üçüncü taraflara devredemez, pazarlayamaz, dağıtamaz, aktaramaz veya YAZILIM'a ait alt lisans veremezsiniz.
(5) Buna karşın, (a) ÜRÜN üzerindeki tüm haklarınızı ve lisans koşulları altındaki tüm hak ve zorunluluklarınızı devralana devrettiğinizde ve (b) devralan bu koşullara uymayı kabul ettiğinde YAZILIM'ı devredebilirsiniz.
(6) YAZILIM'ı kaynak koda dönüştüremez, ters mühendislik işlemlerine maruz bırakamaz, tersine çeviremez veya herhangi bir şekilde YAZILIM kodunu okunabilir biçime dönüştüremezsiniz.
(7) YAZILIM'ı değiştiremez, uyarlayamaz, çeviremez, kiralayamaz, ödünç veremez veya YAZILIM'a dayalı yan ürün oluşturamazsınız.
(8) YAZILIM'ı ÜRÜN'den kaldırma veya kopyalama yetkiniz yoktur.
(9) YAZILIM'ın okunabilir (kaynak kodu) bölümünün lisansı size ait değildir.

Yukarıdaki 1'den 9'a kadar olan tüm maddelere rağmen, ÜRÜN diğer lisans koşullarına eşlik eden üçüncü taraf yazılım modülleri içermektedir ve bu yazılım modülleri diğer lisans koşullarına tabidir.
Lütfen ilgili ÜRÜN için Kılavuz Ek'inde anlatılan üçüncü taraf yazılım modüllerinin tabi olduğu diğer lisans şartlarına bakın. Bu Kılavuza https://oip.manual.canon/ adresinden erişebilirsiniz.

ÜRÜN'ü kullanarak geçerli tüm lisans koşulları konusunda mutabık kaldığınızı kabul ediyorsunuz. Bu lisans koşulları konusunda mutabık değilseniz, lütfen servis temsilcinizle iletişime geçin.

V_250116

Canon

إرشادات الأمان المهمة

- إرشادات الأمان المهمة (هذا المستند)
تأكد من قراءة هذا المستند قبل استخدام الجهاز.
- بعد الانتهاء من قراءة هذا المستند، قم بتخزينه في مكان آمن للرجوع إليه في المستقبل.
- المعلومات الواردة في هذا المستند قابلة للتغيير دون إشعار مسبق.

دليل المستخدم



https://oip.manual.canon/

يوفر هذا الفصل إرشادات الأمان المهمة لمنع إصابة مستخدمي هذا الجهاز والآخرين ومنع إلحاق ضرر بالممتلكات. اقرأ هذا الفصل قبل استخدام الجهاز واتبع الإرشادات للتأكد من استخدام الجهاز بشكل صحيح. يوفر موقع الدليل الإلكتروني الخاص بـCanon (https://oip.manual.canon/) أيضًا معلومات عن هذا الجهاز. اقرأ هذه المعلومات أيضًا للتأكد من الاستخدام الصحيح.
لا تقم بإجراء أي عمليات تشغيل لم يتم ذكرها في هذا الدليل. كما أن شركة Canon لن تكون مسؤولة عن أي ضرر ينتج عن عمليات لم يتم ذكرها في هذا الدليل أو أي استخدام غير مناسب أو أية إصلاحات أو تغييرات لم يتم تنفيذها بواسطة Canon أو طرف ثالث معتمد من قبل شركة Canon.

تحذير
للإشارة إلى تحذير يتعلق بالعمليات التي قد تؤدي إلى الوفاة أو إصابة جسدية بالغة إذا لم يتم تنفيذها بشكل صحيح. لضمان استخدام الجهاز بأمان، احرص دومًا على مراعاة هذه التحذيرات.

تنبيه
للإشارة إلى إجراء احتياطي يهدف إلى منع مخاطر الإصابة الجسدية أو تلف الممتلكات بخلاف عطل المنتج بسبب الاستخدام غير السليم للجهاز. لضمان استخدام الجهاز بأمان، احرص دومًا على مراعاة هذه الاحتياطات.

هام
للإشارة إلى متطلبات التشغيل والقيود المهمة التي يجب مراعاتها دومًا عند استخدام هذا الجهاز. احرص دومًا على مراعاة هذه العناصر المهمة لتجنب الأعطال، أو الأخطاء، أو تلف الممتلكات بسبب التشغيل غير السليم للجهاز.

الرموز المتعلقة بالسلامة
تُستخدم الرموز التالية على هذا المنتج:

- مفتاح الطاقة (تشغيل)
- مفتاح الطاقة (إيقاف)
- مفتاح الطاقة (وضع الاستعداد)
- مفتاح الضغط (تشغيل/إيقاف)
- طرف أرضي واقٍ
- تحذير الصدمة الكهربائية: جهد كهربائي خطير بالداخل. لا تقم بإزالة الغطاء.
- تحذير ارتفاع درجة الحرارة. لا تلمسه.
- جهاز من الفئة II
- يحتوي على أجزاء متحركة. حافظ على إبعاد الأيدي وأجزاء الجسم الأخرى عن الأجزاء المتحركة.
- تحذير الصدمة الكهربائية: افصل كافة أسلاك التيار الكهربي عن منفذ التيار الكهربي.
- حواف حادة. حافظ على إبعاد الأيدي وأجزاء الجسم الأخرى عن الحواف الحادة.

ملاحظة
قد تستخدم بعض الطرز رموزًا أخرى غير مدرجة هنا.

التركيب

لضمان استخدام هذا الجهاز بشكل آمن، اقرأ التحذيرات التالية بتمعن قبل تركيب الجهاز في مكان مناسب.

تحذير

لا تقم بتركيب الجهاز في الأماكن التالية
فقد يؤدي القيام بذلك إلى نشوب حريق أو حدوث صدمة كهربائية.
- الأماكن التي تسد بشكل خطر فتحات التهوية (قريبة جدًا من الحائط أو الستائر أو على المواد كالسجاد طويل الوبر)
- الأماكن الرطبة أو الملينة بالغبار
- بالقرب من أجهزة التدفئة أو ألسنة اللهب المكشوفة
- بالقرب من المواد الكحولية أو مخففات الطلاء أو غيرها من المواد القابلة للاشتعال

تنبيه

لا تقم بتركيب الجهاز في الأماكن التالية
قد يؤدي القيام بذلك إلى حدوث عطل أو التأثير السلبي على الأشخاص أو المعدات الأخرى.
- الأماكن المفتوحة أو في أماكن تتعرض لضوء الشمس المباشر
- أماكن معرضة لدرجات حرارة ومستويات رطوبة شديدة الانخفاض أو شديدة الارتفاع
- أماكن معرضة لتغييرات كبيرة في درجة الحرارة أو الرطوبة
- بالقرب من جهاز يولد موجات مغناطيسية أو كهرومغناطيسية
- بالقرب من الأجهزة الإلكترونية أو المعدات الدقيقة مثل أجهزة التلفزيون والراديو وأجهزة الكمبيوتر
- مختبرات أو أماكن تحدث فيها تفاعلات كيميائية
- أماكن معرضة بشدة لبخارات الأيروسول أو الأمونيا أو الغازات المسببة للتآكل
- الأماكن المعرضة لعدم الاستقرار أو الاهتزاز
- الأسطح التي قد تلتوي تحت وزن الجهاز أو الذي يمكن أن تغطس فيها الجهاز (السجاد، الحصائر، الأسرة، إلخ)
- الأماكن التي يؤثر فيها الهواء الخارج من تهوية الجهاز بشكل مباشر على الأشخاص

توفير تهوية مناسبة أثناء الاستخدام
يولد هذا الجهاز كمية ضئيلة من الأوزون والانبعاثات الأخرى أثناء الاستخدام المعتاد. هذه الكميات ضئيلة للغاية بحيث لا تضر الإنسان. ومع ذلك، يتعين تهوية الغرف ذات التهوية السيئة بشكل ملائم أثناء الاستخدام المطول أو عمليات الطباعة الطويلة.

هام

حول الكابلات
- استخدم كابل USB أقصر من ٣ أمتار.

مصدر الطاقة

تحذير

استخدام قابس وسلك الطاقة بشكل صحيح.
فقد يؤدي الاستخدام غير الملائم إلى نشوب حريق أو حدوث صدمة كهربائية.
- تأكد من أمان مصدر التيار الكهربي للجهاز، ومن ثبات الجهد الكهربي الخاص به.
- استخدم فقط مصدر تيار كهربي يتوافق مع متطلبات الجهد الكهربي المحددة.
- قم بتوصيل الجهاز بمأخذ طاقة مؤرض بإحكام باستخدام سلك الطاقة المزود.
- لا تستخدم أسلاك تيار بخلاف سلك التيار الكهربائي المزود.
- يستخدم سلك التيار المزود فقط لهذا الجهاز.
- إذا قمت بتوصيل هذا الجهاز بمقابس تيار متردد متعددة المآخذ، فلا تستخدم المآخذ الأخرى لتوصيل أجهزة أخرى.
- لا تستخدم أسلاك التمديد.
- قم بتشغيل سلك التيار الكهربائي لتجنب أي خطر تعثر بالسلك.
- لا تقم بتعديل سلك التيار الكهربائي أو ثنيه دون داع أو إتلافه بأي شكل من الأشكال.
- لا تضع أجسامًا ثقيلة على سلك الطاقة.
- لا تقم بربط سلك التيار الكهربائي أو ربطه في عقدة.
- لا تُمدد سلك التيار الكهربائي بالقرب من جهاز تدفئة.
- لا تقم بتوصيل وفصل موصل التيار الكهربي بشكل متكرر.
- لا تُعرض موصل التيار الكهربي لصدمات قوية.
- قم بتوصيل قابس التيار الكهربائي من مصدر التيار الكهربائي، والتأكد من إدخاله بإحكام.
- لا تلمس الجهاز أثناء العواصف الرعدية.
- لا تقم بتوصيل أو فصل قابس الطاقة ويداك مبللتان.
- قم بإيقاف الجهاز وافصله عن مصدر إمداد الطاقة خلال العطلات أو الأوقات الأخرى التي لا يُستخدم فيها الجهاز لفترة طويلة.

هام

- قم بتركيب هذا الجهاز بالقرب من مأخذ التيار الكهربي واترك مساحة كافية حول قابس الطاقة حتى يمكن فصله بسرعة في حالات الطوارئ.
- لا تقم بتوصيل سلك التيار الكهربائي بمصدر طاقة غير قابل للفصل. قد ينتج عن القيام بذلك حدوث خطأ أو عطل إن حدث انقطاع في التيار الكهربائي.
- لا تقم بتوصيل سلك التيار الكهربائي بمقبس التيار المتردد الملحق بجهاز الكمبيوتر.
- يُوصى باستخدام منفذ تيار كهربائي سلكي من خلال قاطع دائرة كهربائية منزلي للتيار الأرضي.
- قد تؤدي الضوضاء الكهربائية إلى تعطل الجهاز أو فقد للبيانات.
- بعد فصل سلك التيار الكهربائي، انتظر ٥ ثوانٍ قبل إعادة التوصيل.
- قد ينتج عن انخفاض الجهد الذي يتجاوز النطاق المسموح به حدوث خلل أو فقدان البيانات في الجهاز وأي أجهزة كمبيوتر متصلة.
- لمعلومات حول مصدر الطاقة لديك، اتصل بمورد الطاقة أو مقاول الأعمال الكهربائية المحلي.

التعامل مع الجهاز

تحذير

تأكد من مراعاة ما يلي

قد ينتج عن سوء التعامل حريق، أو صدمة كهربية أو حروق.

- إذا أصدر الجهاز صوتًا غير عادي، أو انبعثت منه رائحة غير عادية، أو دخان أو سخونة شديدة، أو في حالة تلف أي جزء من الأجزاء، فافصل الجهاز على الفور من مقبس التيار الكهربائي واتصل بالوكيل الخاص بك أو بممثل الخدمة.
- لا تقم بتفكيك هذا الجهاز أو تعديله.
- ضع الجهاز بحيث يكون سلك التيار الكهربائي والكابلات الأخرى والتروس والأجزاء الكهربائية داخل الجهاز بعيدة عن متناول الأطفال.
- لا تضع المجوهرات أو الأجسام المعدنية الأخرى أو الحاويات المملوءة بسائل فوق الجهاز.
- لا تستخدم الرشاشات القابلة للاشتعال بالقرب من هذا الجهاز.
- عند تحريك هذا الجهاز، قم دائمًا بإيقاف تشغيله من مفتاح الطاقة، وافصل الجهاز من مأخذ التيار الكهربائي ومن ثم افصل سلك التيار الكهربائي وكابلات الواجهة.
- لا تلمس الجزء المعدني من الموصل عند توصيل أو فصل كابل USB أثناء استمرار توصيل الجهاز بمأخذ التيار الكهربائي.
- لا تُوصل منتجات غير معتمدة بمنافذ على هذا الجهاز (مأخذ التيار الكهربائي، منافذ الموصل، إلخ)

تنظيف وصيانة هذا الجهاز

قد ينتج عن التنظيف غير المناسب حدوث أعطال للجهاز، أو حرائق، أو صدمة كهربية أو كهرباء ساكنة.

- عليك بتنظيف الجهاز بانتظام.
- قبل التنظيف، قم دائمًا بإيقاف تشغيل الجهاز وافصله عن مأخذ التيار الكهربائي.
- افصل قابس الطاقة بشكل دوري وامسح الجهاز بقطعة قماش جافة لإزالة الغبار والأوساخ.
- نظف الجهاز باستخدام قطعة قماش مبللة بالماء ثم اعصرها جيدًا. لا تستخدم الكحول أو البنزين أو سوائل تخفيف الدهان (التنر) أو المواد الأخرى القابلة للاشتعال المناديل أو المناشف الورقية.
- افحص الجهاز باستمرار للتأكد من عدم وجود حرارة زائدة، و صدأ، وانبعاج، وتصدعات وخدوش.

مستخدمو أجهزة ضبط النبض

يصدر هذا الجهاز وخراطيش مسحوق الحبر الخاصة به مستويات منخفضة من المغناطيسية والموجات فوق الصوتية. إذا كنت تستخدم جهاز ضبط نبضات القلب وتعرضت لأية اضطرابات، فيرجى الابتعاد عن الجهاز وقم باستشارة أحد الأطباء على الفور.

تنبيه

توخ الحذر كي لا تسقط أجسامًا ثقيلة، على السطح الزجاجي.

فإن القيام بذلك قد يؤدي إلى تلف اللوح الزجاجي وينتج عنه إصابة.

تأكد من مراعاة ما يلي

قد يؤدي عدم القيام بذلك إلى حدوث حروق، أو أخطاء أو انحشار الورق.

- لا تضع أجسامًا ثقيلة على هذا الجهاز.
- احرص على عدم حبس يديك عند استخدام أجزاء تفتح وتغلق.
- يجب الاحتفاظ بالبكرات والأجزاء المتحركة الأخرى بعيدًا عن متناول الأيدي والملابس الفضفاضة والأكسسوارات المتدلية، وما إلى ذلك من الأشياء التي قد تعلق بها.
- احرص على تجنب جرح يديك أو أصابعك بسبب قطع الورق أو أجزاء الجهاز عند تجديد الورق أو التخلص من انحشار الورق.
- لا تعرض الجهاز للصدمات العنيفة أو الاهتزازات.
- لا تستخدم القوة المفرطة حال فتح أو غلق الأبواب، أو الأغطية أو الأدراج، إلخ على الجهاز.
- لا توقف تشغيل هذا الجهاز أثناء الطباعة.
- أثناء تشغيل الجهاز؛ لا تفتح أي أغطية أو تغلقها، أو تزل الأوراق أو تضفها.
- لا تضع يديك داخل الجهاز إلا للضرورة القصوى.

تواصل مع Canon عند نقل الجهاز

لنقل الجهاز، اتصل بوكيلك أو مندوب الخدمة لديك على الدوام مسبقًا. ولا تحاول نقل الجهاز بنفسك.

استخدم الغطاء المسطح بشكل صحيح

فقد يؤدي الاستخدام غير المناسب إلى التعرض لإصابة.

- عند عمل نسخ من مواد كالكتب السميكة على اللوح الزجاجي، لا تضغط لأسفل بقوة كافية لإتلاف الغطاء المسطح.
- أغلق الغطاء المسطح ببطء.
- تجنب وضع يديك أو أصابعك بالكامل على الغطاء المسطح.



لا تدخل يدك في الجهاز أثناء إزالة أدراج الورق (فقط للأجهزة المستخدمة لأدراج ورق مثبتة)

فقد يؤدي القيام بذلك إلى التعرض لإصابة.

لا تلمس المكونات ذات الحرارة المرتفعة أو عالية الجهد.

فقد يؤدي القيام بذلك إلى الحروق أو إصابات أخرى.

- لا تلمس أجزاء الجهاز غير المحددة في الدليل.
- بعد الاستخدام مباشرة، يكون الجزء الداخلي من الجهاز وفتحات إخراج الورق ساخنين ولا يجب لمسهما.
- قد يكون الورق المطبوع ساخنًا أثناء عملية الطباعة المستمرة وينبغي التعامل معه بعناية.

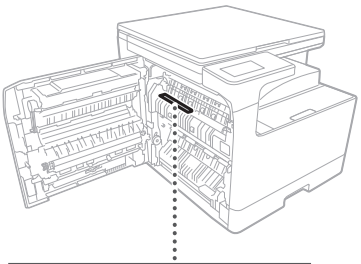

سخان الدرج (فقط للمنتجات المزودة بسخان درج)

عند فحص الجهاز من الداخل مع خلع درج الورق، توخَّ الحذر لئلا تلمس المنطقة المحيطة بالسخان مباشرةً. أو أوقف تشغيل الجهاز، بدلاً من ذلك، وانتظر حتى يبرد تمامًا قبل فحصه. قد يؤدي فحص الجهاز وهو لا يزال ساخنًا إلى الإصابة بحروق، بما في ذلك حروق من تأثير درجات الحرارة المنخفضة.

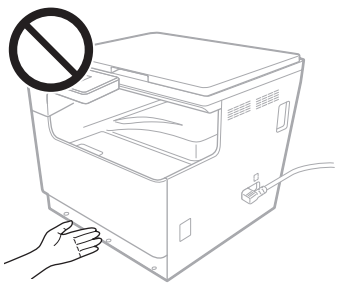

المعايير/اللوائح

اسم المنتج

في بعض مناطق المبيعات، قد يتم تسجيل هذا المنتج تحت الأسماء الواردة بين قوسين ( ) أدناه وفقًا للوائح السلامة المحلية.

imageRUNNER 2224 II (F825000)

متطلبات EMC لتوجيه الاتحاد الأوروبي (EU)

يتوافق هذا الجهاز مع متطلبات التوافق الكهرومغناطيسي (EMC) الأساسية لتوجيه الاتحاد الأوروبي (EU). ونقر بأن هذا المنتج يتوافق مع متطلبات التوافق الكهرومغناطيسي (EMC) المنصوص عليها في توجيه الاتحاد الأوروبي (EU) عند إدخال تيار رئيسي محدد مقداره ٢٣٠ فولت، و٥٠ هرتز، على الرغم من أن إدخال التيار المقدر لهذا المنتج يتراوح من ٢٢٠ إلى ٢٤٠ فولت، وبتردد ٥٠/٦٠ هرتز. يلزم استخدام كابل معزول للتوافق مع المتطلبات الفنية للتوافق الكهرومغناطيسي (EMC) لتوجيه الاتحاد الأوروبي (EU).

توجيه التخلص من الأجهزة الكهربائية والإلكترونية (WEEE) للاتحاد الأوروبي وتوجيهات البطارية

معلومات توجيه التخلص من الأجهزة الكهربائية والإلكترونية (WEEE) للاتحاد الأوروبي وتوجيهات البطارية متوفرة في أحدث دليل مستخدم (دليل HTML)، والذي يمكن عرضه من خلال موقع Canon الإلكتروني (https://oip.manual.canon/).

تحذير

تأكد من مراعاة الاحتياطات التالية المتعلقة بالليزر

قد ينتج عن تعرض العين المباشر لشعاع الليزر الشارد الخارج من الجهاز إلحاق ضرر بالعين.

- لا تفتح أية أغطية بخلاف تلك المشار إليها في تعليمات دليل هذا الجهاز.
- لا تستخدم أبدًا عناصر تحكم أو تعديلات أو إجراءات تشغيل بخلاف تلك المنصوص عليها في الدليل لأن القيام بذلك قد يؤدي إلى التعرض لإشعاع خطير.

هام

- تم اعتماد هذا الجهاز كمنتج ليزر من الفئة ١ كما هو محدد في IEC60825-1:2014 و EN60825-1:2014+A11:2021.

CLASS 1 CONSUMER LASER PRODUCT
LASER KLASSE 1 FÜR VERBRAUCHER
PRODUIT DE CONSOMMATION À LASER DE CLASSE 1
APPARECCHIO LASER DI CONSUMO DI CLASSE 1
PRODUCTO LÁSER DE CONSUMO DE CLASE 1
APARELHO A LASER DE CONSUMO DE CLASSE 1
LUOKAN 1 KULUTTAJIEN KÄYTTÖÖN TARKOITETTU LASERTUOTE
LASERPRODUKT KLASS 1 (KONSUMENT)
EN 50689:2021

قد يكون شعاع الليزر ضارًا للبشر. هذا الجهاز مزود بأغطية وغطاء خارجي يمنع أشعة الليزر، لذلك لا يوجد خطر من خروج أشعة الليزر من الجهاز أثناء الاستخدام العادي.

تنبيه بشأن السلامة من الليزر

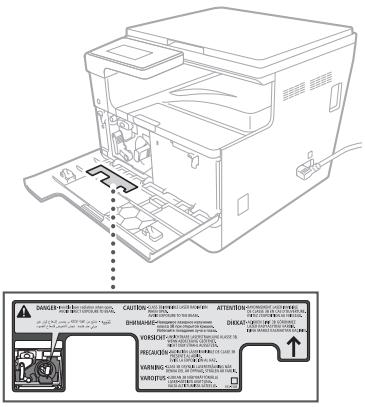

الملحق

القيود القانونية المفروضة على استخدام المنتج الخاص بك واستخدام الصور

القيود القانونية المفروضة على استخدام المنتج الخاص بك واستخدام الصور

قد يحظر القانون استخدام هذا المنتج في مسح مستندات معينة ضوئيًا أو طباعتها أو إعادة إنتاجها بأي وسيلة أخرى واستخدام مثل تلك الصور التي تم مسحها ضوئيًا أو طباعتها أو إعادة إنتاجها بأي وسيلة كانت من خلال هذا المنتج، وقد يترتب على ذلك مسئولية جنائية و/أو مدنية. وفيما يلي قائمة بهذه المستندات على سبيل المثال لا الحصر. هذه القائمة لغرض الإرشاد والتوجيه فقط. إذا كانت تساورك الشكوك حول شرعية استخدام المنتج لمسح مستندات معينة ضوئيًا أو طباعتها أو إعادة إنتاجها بأي وسيلة أخرى و/أو استخدام مثل تلك الصور التي يتم مسحها ضوئيًا أو طباعتها أو إعادة إنتاجها بأي وسيلة كانت، فينبغي عليك استشارة مستشارك القانوني ليتولى توجيهك.

- العملات الورقية
- الشيكات السياحية
- حوالات مالية
- طوابع المعونة الغذائية
- شهادات الإيداع
- جوازات السفر
- طوابع البريد (لاغية أو غير لاغية)
- أوراق الهجرة
- شارات أو شعارات التعريف
- طوابع الإيرادات الداخلية (لاغية أو غير لاغية)
- أوراق الخدمات أو الكمبيالات
- السندات أو شهادات المديونية الأخرى
- الشيكات أو الحوالات الصادرة من الهيئات الحكومية
- شهادات ملكية الأسهم
- تراخيص المركبات وشهادات الملكية
- الأعمال/الأعمال الفنية المحمية بموجب حقوق الطبع والنشر دون الحصول على إذن صاحب حقوق الطبع والنشر

المواد المستهلكة

تحذير

يرجى مراعاة الاحتياطات التالية عند التعامل مع المواد الاستهلاكية

قد يؤدي التعامل غير المناسب إلى إحداث حرائق أو الاشتعال.

- لا تلقِ خراطيش الحبر في اللهب المكشوف.
- لا تخزن خراطيش الحبر، أو الورق في الأماكن المعرضة للهب المكشوف.
- إذا انسكب مسحوق الحبر أو تناثر بطريق الخطأ، فقم بكنس جزئيات مسحوق الحبر مغا بعناية أو امسحها بقطعة قماش رطبة بطريقة تمنع استنشاقها. لا تستخدم المكنسة الكهربائية العادية لتنظيف الحبر المنسكب. يتعين فقط استخدام النماذج المزودة بضمانات الأمان ضد انبعاثات الغبار.

تنبيه

يرجى مراعاة الاحتياطات التالية عند التعامل مع المواد الاستهلاكية

قد يؤدي التعامل غير المناسب إلى حدوث حرائق أو قد يضر صحتك.

- في حالة ابتلاع أي مسحوق حبر أو دخوله في عينيك أو فمك، استشر الطبيب على الفور.
- احفظ مسحوق الحبر والمواد المستهلكة الأخرى بعيدًا عن متناول الأطفال الصغار.
- لا تقم بتفكيك خراطيش الحبر أو أي من المواد الاستهلاكية.
- في حالة خروج الحبر من خرطوشة الحبر، احذر من عدم دخوله إلى فمك أو ملامسة بشرتك بشكل مباشر. وإذا لامس الحبر بشرتك، فاغسلها بالصابون والماء البارد. إذا استمر أي تهيج بعد الغسل، فاستشر طبيبًا على الفور.

هام

- عند القيام بمهام مثل إزالة الورق المحشور أو استبدال مسحوق الحبر أو غيره من المواد الاستهلاكية، احرص على عدم تلطيخ يديك أو ملابسك بأي حبر.
- وإذا تلطخت ملابسك أو يداك بالحبر، فسارع بغسل المكان الملطخ على الفور بالماء البارد. قد ينتج عن الغسل بالماء الساخن تثبيت الحبر أو التلطيخ الدائم.
- عند سحب شريط الغلق من خرطوشة حبر جديدة، اسحب الشريط بإحكام بحركة واحدة، مع الحرص على عدم التوقف في منتصف الطريق خلال إزالة الشريط. قد يؤدي التوقف في منتصف الطريق إلى تناثر الحبر.
- تخلص من شريط الغلق بأمان بما يتوافق مع لوائح التخلص من النفايات المحلية.

توخ الحذر من استخدام خراطيش الحبر المقلدة

من فضلك كن على دراية بأنه توجد خرطوشة حبر Canon مقلدة في السوق. قد يؤدي استخدام خرطوشة حبر مقلدة إلى انخفاض جودة الطباعة أو انخفاض أداء الطابعة. لا تتحمل Canon المسئولية عن حدوث أي عطل أو حادث أو تلف نتيجة استخدام خرطوشة حبر مقلدة. لمزيد من المعلومات، راجع global.canon/ctc.

حول هذا الدليل.

العلامات التجارية

- تعد Adobe وAcrobat وReader علامات تجارية مسجلة لشركة Adobe Systems Incorporated في الولايات المتحدة و/أو دول أخرى.
- تُعد جميع الأسماء العلامات التجارية والمنتجات التي تظهر في هذا المستند علامات تجارية مسجلة أو علامات تجارية تخص مالكيها.

إخلاء المسؤولية

- المعلومات الواردة في هذه الوثيقة عرضة للتغيير دون إشعار مسبق.
- CANON INC. لا تقدم أي ضمان من أي نوع فيما يتعلق بهذا الدليل، صريحًا أكان أم ضمنيًا، باستثناء المنصوص عليه هنا، بما في ذلك على سبيل المثال لا الحصر، أية ضمانات تتعلق بالقابلية للبيع أو التسويق أو الملاءمة لغرض استخدام معين أو عدم انتهاك براءات الاختراع. CANON INC. لا تتحمل مسؤولية أية أضرار مباشرة أو غير مباشرة أو لاحقة من أي نوع أو خسائر أو مصاريف تنجم عن استخدام هذا الدليل.
- إذا لم تستطع عرض الدليل بتنسيق PDF، فيمكنك تنزيل Adobe Acrobat Reader من موقع الويب الخاص بأنظمة Adobe (https://get.adobe.com/reader/).

حقوق الطبع والنشر

يحظر إعادة إنتاج المحتويات الواردة في هذا المستند، كلها أو جزء منها دون تصريح.

البرامج التي توفرها جهة خارجية

يحتوي منتج Canon هذا (يُشار إليه بالمصطلح "المنتج") وحدات برمجية تابعة للجهات الخارجية. يخضع استخدام هذه الوحدات البرمجية وتوزيعها، بما في ذلك أية تحديثات لمثل هذه الوحدات البرمجية (المشار إليها جميعًا فيما بعد باسم "البرامج") لشروط الترخيص من (١) حتى (٩) أدناه.

(١) توافق على أنك ستلتزم بأية قوانين أو قيود أو لوائح معمول بها تتعلق بالتحكم في التصدير للدول المعنية في حالة شحن هذا المنتج، شاملاً البرامج، أو نقله أو تصديره لأي بلد.

(٢) يحتفظ مالكو حقوق البرامج في جميع الأحوال بحق وملكية وحقوق الملكية الفكرية المتعلقة بهذه البرامج والتي تؤول إليها. وباستثناء ما هو منصوص عليه صراحةً في هذا المستند، لا يتم نقل أي ترخيص أو حق، صريحًا كان أم ضمنيًا، أو منحه لك من قِبل أصحاب حقوق "البرامج" فيما يتعلق بأية ملكية فكرية يمتلكها أصحاب حقوق "البرامج".

(٣) يحق لك استخدام البرامج لمجرد استخدامها مع المنتج.

(٤) لا يحق لك التنازل عن البرامج أو ترخيصها من الباطن أو تسويقها أو توزيعها أو نقلها إلى أي جهة خارجية دون الحصول على موافقة كتابية مسبقة من مالكي حقوق البرامج.

(٥) على الرغم مما سبق ذكره، يحق لك نقل البرامج فقط عندما (أ) تقوم بالتنازل عن كل حقوقك في المنتج وكل الحقوق والالتزامات بموجب شروط الترخيص إلى المنقول إليه و(ب) يوافق الشخص المنقول إليه على الالتزام بكل هذه الشروط.

(٦) لا يحق لك فك أكواد البرامج أو عكس هندستها أو تفكيكها أو تقليلها بأية طريقة أخرى إلى صيغة يمكن قراءتها بواسطة الإنسان.

(٧) لا يحق لك تعديل البرامج أو تهيئتها أو ترجمتها أو تأجيرها أو إقراضها أو إنشاء أعمال اشتقاقية تعتمد عليها.

(٨) لا يحق لك إزالة البرامج من المنتج أو إنشاء نُسخ منفصلة منه.

(٩) لا يتم ترخيص الجزء القابل للقراءة بواسطة الإنسان (كود المصدر) إليك.

على الرغم من شروط الترخيص من (١) إلى (٩) الواردة أعلاه، يتضمن المنتج وحدات برمجية لجهات خارجية مرافقة لشروط الترخيص الأخرى المصاحبة، وتخضع الوحدات البرمجية هذه لشروط الترخيص الأخرى.

يُرجى الرجوع إلى شروط الترخيص الأخرى الخاصة بالوحدات البرمجية التابعة لجهات خارجية والموضحة في ملحق دليل المنتج المناظر. يتوفر هذا الدليل على https://oip.manual.canon/.

يُمثل استخدامك لهذا المنتج، موافقة منك على جميع شروط الترخيص القابلة للتطبيق. وإذا لم تكن موافقًا على شروط الترخيص هذه، فيُرجى الاتصال بممثل الخدمة.

V_250116

Canon

دستورالعمل های مهم ایمنی

- دستورالعمل های مهم ایمنی (این سند)
پیش از استفاده از دستگاه، حتماً این سند را بخوانید.
- پس از خواندن این سند، آن را برای مراجعات بعدی در مکانی امن نگه دارید.
- ممکن است اطلاعات موجود در سند بدون اطلاع قبلی تغییر کند.

راهنمای کاربر



https://oip.manual.canon/

این فصل دستورالعمل های مهم ایمنی برای جلوگیری از آسیب به کاربران این دستگاه و دیگران و آسیب به اموال را ارائه می‌دهد. قبل از استفاده از دستگاه، این فصل را مطالعه کنید و دستورالعمل‌ها را دنبال کنید تا از استفاده صحیح از دستگاه مطمئن شوید. سایت راهنمای آنلاین Canon به آدرس (https://oip.manual.canon/) نیز اطلاعاتی راجع به این دستگاه ارائه می‌دهد. این اطلاعات را نیز مطالعه کنید تا از استفاده صحیح اطمینان حاصل کنید.
عملیاتی را که در این دفترچه راهنما توضیح داده نشده است انجام ندهید. Canon در قبال خسارات ناشی از عملیاتی که در این دفترچه راهنما توضیح داده نشده است، استفاده نامناسب یا تعمیر یا اصلاحاتی که توسط Canon یا شخص ثالث مجاز از طرف Canon انجام نشده باشد، مسئولیتی ندارد.

هشدار
هشدار مربوط به عملیات هایی را نشان می دهد که در صورت عدم انجام درست آنها، ممکن است منجر به مرگ یا آسیب فردی شدید شوند. برای اطمینان از اینکه از دستگاه به روشی درست استفاده می کنید، همیشه به این هشدارها توجه کنید.

احتیاط
نشان دهنده اقدام احتیاطی برای ممانعت از خطر بروز آسیب فردی یا آسیب به اموالی به غیر از بروز نقص در دستگاه است که در نتیجه استفاده نادرست از دستگاه به وجود می‌آید. برای اطمینان از اینکه از دستگاه به روشی درست استفاده می کنید، همیشه به این اقدامات احتیاطی توجه کنید.

مهم
نشان دهنده الزامات عملیاتی و محدودیت های مهمی است که همواره باید هنگام استفاده از این دستگاه رعایت شوند. همیشه به این موارد مهم توجه کنید تا مانع از بروز نقص در عملکرد، نقص یا آسیب به اموال شوید که در نتیجه استفاده نادرست از دستگاه به وجود می‌آیند.

نمادهای مرتبط با ایمنی
نمادهای زیر در این محصول استفاده می‌شوند:

- کلید روشن/خاموش (روشن)
- کلید روشن/خاموش (خاموش)
- کلید روشن/خاموش (آماده به کار)
- کلید فشاری (روشن ـ/خاموش ـ)
- پایانه محافظت متصل به زمین
- هشدار شوک الکتریکی: ولتاژ خطرناک در داخل. روکش را جدا نکنید.
- هشدار دمای بالا. لمس نکنید.
- تجهیزات کلاس دو
- حاوی قطعات متحرک است. دست‌ها و سایر اعضای بدن را از قطعات متحرک دور نگه دارید.
- هشدار شوک الکتریکی: تمام کابل‌های برق را از پریز برق جدا کنید.
- لبه‌های تیز. دست‌ها و سایر اعضای بدن را از لبه‌های تیز دور نگه دارید.

نکته
برخی از مدل‌ها ممکن است از نمادهایی استفاده کنند که در اینجا فهرست نشده است.

نصب

قبل از نصب این دستگاه در یک مکان مناسب، اقدامات احتیاطی زیر را مطالعه کنید تا از استفاده ایمن این دستگاه مطمئن شوید.

هشدار

در مکان‌هایی که در زیر فهرست شده آن را نصب نکنید
انجام این کار ممکن است موجب آتش‌سوزی یا برق‌گرفتگی شود.
- مکان‌هایی که ریسک مسدود کردن شکاف‌های تهویه را دارد (خیلی نزدیک به دیوار یا پرده یا موادی نظیر فرش پرزدار)
- مکان‌های مرطوب یا پر از گرد و غبار
- نزدیک وسایل گرمکننده یا شعله باز
- نزدیک الکل، تینرهای رنگ یا سایر مواد قابل اشتعال

احتیاط

در مکان‌هایی که در زیر فهرست شده آن را نصب نکنید
انجام این کار می‌تواند منجر به نقص یا تأثیر نامطلوب بر افراد و سایر تجهیزات شود.
- در بیرون یا مکان‌هایی که در معرض نور مستقیم خورشید است
- مکان‌هایی که در معرض دما یا رطوبت بسیار پایین یا بسیار بالا است
- مکان‌هایی که در معرض تغییرات شدید دما یا رطوبت است
- نزدیک تجهیزاتی که امواج مغناطیسی یا الکترومغناطیسی تولید می‌کنند
- نزدیک دستگاه‌های برقی یا تجهیزات دقیقی نظیر تلویزیون، رادیو و کامپیوتر
- آزمایشگاه‌ها یا سایر مکان‌هایی که واکنش‌های شیمیایی رخ می‌دهد
- مکان‌هایی که به شدت در معرض افشانه‌های آئرسول، آمونیوم یا سایر گازهای خورنده است
- مکان‌هایی که در معرض بی‌ثباتی یا لرزش است
- سطوحی که ممکن است در زیر وزن دستگاه تاب بردارد یا دستگاه در آن فرو رود (فرش، حصیر، تخت خواب و غیره)
- مکان‌هایی که هوای تهویه شده از دستگاه مستقیماً بر افراد تأثیر بگذارد

هنگام استفاده تهویه کافی فراهم کنید
این دستگاه در مدت استفاده عادی مقدار بسیار کمی ازن و گازهای دیگر تولید می‌کند. این مقادیر کمتر از حدی است که برای انسان‌ها مضر باشد. با وجود این، اتاق‌هایی که تهویه بدی دارند باید هنگام استفاده طولانی یا کارکرد طولانی چاپ تهویه کافی داشته باشند.

مهم

درباره کابل‌ها
- از کابل USB که کمتر از ۳ متر باشد استفاده کنید.

منبع تغذیه

هشدار

استفاده درست از دوشاخه برق و کابل
استفاده نادرست می‌تواند سبب آتش‌سوزی یا شوک الکتریکی شود.
- مطمئن شوید منبع تغذیه مورد استفاده دستگاه ایمن و ولتاژ ثابتی داشته باشد.
- فقط از منبع تغذیه‌ای که با نیازمندی‌های ولتاژ مشخص شده مطابقت دارد استفاده کنید.
- دستگاه را با استفاده از کابل برق فراهم شده به پریز برق دارای اتصال به زمین مطمئن متصل کنید.
- از کابل‌های برق دیگر استفاده نکنید.
- کابل برق ارائه شده فقط باید برای این دستگاه استفاده شود.
- اگر این دستگاه را به پریز برق با چند سوکت می‌زنید، از سوکت‌های باقیمانده برای اتصال دستگاه‌های دیگر استفاده نکنید.
- از سیم سیار استفاده نکنید.
- طوری کابل برق را هدایت کنید که مانع زیر پا رفتن آن شود.
- کابل برق را دستکاری نکنید، نکشید یا بی‌جهت خم نکنید یا در کل به آن صدمه نزنید.
- اجسام سنگین روی سیم برق قرار ندهید.
- کابل برق را با کابل‌های دیگر جمع نکنید یا آن را گره نزنید.
- کابل برق را از نزدیک یک وسیله گرمکننده رد نکنید.
- رابط کابل برق را به‌طور مرتب از پریز جدا و وصل نکنید.
- رابط کابل برق را تحت تأثیر نیروهای قوی قرار ندهید.
- دوشاخه برق را به‌طور کامل در پریز فرو کنید و مطمئن شوید که به‌طور ایمن وارد شده باشد.
- در هنگام وقوع رعد و برق به دستگاه دست نزنید.
- با دست خیس دوشاخه برق را به پریز نزنید یا از پریز جدا نکنید.
- هنگام تعطیلات یا زمان‌های دیگری که دستگاه برای مدت‌های طولانی استفاده نمی‌شود، دستگاه را خاموش کنید و از پریز بکشید.

مهم

- این دستگاه را نزدیک پریز برق نصب کنید و فضای کافی در اطراف پریز برق بگذارید تا در مواقع ضروری به سرعت بتوانید از برق بکشید.
- سیم برق را به منبع برق بدون وقفه وصل نکنید. انجام این کار ممکن است خطر نقص در عملکرد یا معیوب شدن در صورت قطعی برق را در پی داشته باشد.
- سیم برق را به پریز برق کمکی رایانه وصل نکنید.
- توصیه می‌کنیم از پریز برقی استفاده کنید که از طریق مدار شکن دارای اتصال به زمین سیم‌کشی شده باشد.
- پارازیت الکتریکی ممکن است موجب عملکرد نامناسب دستگاه یا از دست رفتن اطلاعات شود.
- پس از قطع اتصال کابل برق، قبل از اتصال مجدد حداقل ۵ ثانیه صبر کنید.
- افت ولتاژی که خارج از محدوده مجاز باشد ممکن است منجر به نقص عملکرد یا از دست رفتن داده در دستگاه یا کامپیوترهای متصل شود.
- برای کسب اطلاعات بیشتر پیرامون منبع تغذیه با تأمین‌کننده برق یا پیمانکار برق منطقه‌ای خود تماس بگیرید.

کار با دستگاه

هشدار

در موارد زیر احتیاط کنید

جابجایی نادرست ممکن است سبب آتش‌سوزی، برق‌گرفتگی یا سوختگی شود.

- اگر دستگاه سروصدای غیرعادی دارد یا بوی غیر عادی می‌دهد، از آن دود خارج می‌شود یا گرمای بیش از حد دارد یا قطعه‌ای از آن آسیب دیده، فوراً آن را از پریز بکشید و با فروشنده یا نماینده خدمات خود تماس بگیرید.
- قطعات دستگاه را از هم جدا نکنید یا آن را دستکاری نکنید.
- دستگاه را طوری قرار دهید که کابل برق و سایر کابل‌ها و دنده و قطعات برقی داخل دستگاه به خوبی خارج از دسترس کودکان باشد.
- از قرار دادن جواهرات یا اشیای فلزی یا ظروف حاوی مایع بر روی دستگاه اجتناب کنید.
- از اسپری‌های قابل اشتعال، در نزدیکی دستگاه استفاده نکنید.
- هنگام جابجایی این دستگاه، همیشه دستگاه را با فشردن دکمه خاموش/روشن خاموش کنید، آن را از برق بکشید و سپس کابل برق و کابل‌های رابط را جدا کنید.
- هنگام اتصال و جدا کردن کابل USB وقتی که دستگاه هنوز به پریز متصل است، به قطعات فلزی رابط کابل برق دست نزنید.
- محصولات تأیید نشده را به پورت‌های این دستگاه متصل نکنید (پریز، پرت‌های رابط و غیره).

تمیزکاری و سرویس و نگهداری این دستگاه

تمیزکاری نادرست ممکن است سبب نقص در عملکرد دستگاه، آتش‌سوزی، برق‌گرفتگی یا الکتریسیته ساکن شود.

- شما باید این دستگاه را به‌طور مرتب تمیز کنید.
- قبل از تمیزکاری، همیشه دستگاه را از خاموش کنید و از برق بکشید.
- هر چند وقت یک‌بار، دوشاخه برق را از پریز جدا کنید و با یک پارچه خشک آن را دستمال بکشید و گرد و خاک آن را جدا کنید.
- دستگاه را با یک پارچه خیس‌شده و سپس کاملاً چلانده شده تمیز کنید. از الکل، بنزین، تینر رنگ، یا سایر مواد قابل اشتعال استفاده نکنید و از به کار بردن دستمال کاغذی یا حوله کاغذی اجتناب کنید.
- دستگاه را به‌طور مرتب از نظر داغ کردن، زنگ‌زدگی، فرورفتگی، خراشیدگی و ترک خوردن بررسی کنید.

استفاده‌کنندگان از دستگاه تنظیم ضربان قلب

این دستگاه و کارتریج‌های تونر سطوح پایینی از امواج مغناطیسی و فراصوت را از خود ساطع می‌کنند. اگر از یک دستگاه تنظیم‌کننده ضربان قلب استفاده می‌کنید و موارد غیرعادی تجربه می‌کنید از دستگاه دوری کنید و با یک متخصص پزشک مشورت کنید.

احتیاط

مراقب باشید که اشیاء سنگین روی صفحه شیشه‌ای نیندازید

این کار به صفحه شیشه‌ای آسیب می‌رساند و موجب جراحت می‌شود.

در موارد زیر احتیاط کنید

بی‌توجهی در این مورد موجب جراحت، نقص دستگاه یا گیر کردن کاغذ می‌شود.

- اشیاء سنگین را روی این دستگاه قرار ندهید.
- مراقب باشید که دست‌هایتان هنگام استفاده از قطعاتی که باز و بسته می‌شوند گیر نکند.
- غلتک‌ها و سایر قطعات متحرک: را باید به دور از دستان، لباس‌های آزاد، وسایل آویزان و غیره که ممکن است در آن‌ها گیر کنند نگه دارید.
- هنگام جایگذاری دوباره کاغذ یا برطرف کردن مشکلات مربوط به گیر کردن کاغذ، مراقب باشید که از بریدن دست یا انگشتان خود با کاغذ یا قطعات دستگاه خودداری کنید.
- دستگاه را در معرض نیروهای قوی یا لرزش قرار ندهید.
- هنگام باز کردن و بستن درها، روکش‌ها و کشوها و غیره از وارد کردن نیروی غیرضروری بر دستگاه خودداری کنید.
- هنگام چاپ کردن دستگاه را خاموش نکنید.
- هنگام کار کردن دستگاه روکش‌ها را باز و بسته نکنید یا کاغذ اضافه یا خارج نکنید.
- دستان خود را داخل دستگاه قرار ندهید، مگر اینکه کاملاً ضروری باشد.

هنگام انتقال دستگاه با Canon تماس بگیرید

قبل از انتقال دستگاه، همیشه با فروشنده یا نماینده خدمات محل خود تماس بگیرید. سعی نکنید دستگاه را خودتان جابجا کنید.

استفاده صحیح از درپوش صفحه

استفاده نادرست ممکن است منجر به جراحت شود.

- هنگام کپی گرفتن از اقلامی مانند کتاب‌های ضخیم روی صفحه شیشه‌ای، آن را خیلی محکم به پایین فشار ندهید که درپوش صفحه آسیب برسد.
- درپوش صفحه را به‌طور آهسته ببندید.
- دست یا انگشتان خود را به داخل درپوش صفحه فرو نکنید.

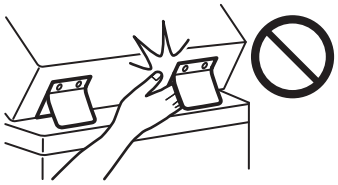

زمانی که کشوهای کاغذ جدا شده‌اند دست خود را داخل دستگاه نکنید (فقط در مورد دستگاه‌هایی که کشوهای کاغذ برای آنها نصب شده است)

انجام این کار ممکن است سبب جراحت شود.

به قطعات با دمای بالا یا ولتاژ بالا دست نزنید

انجام این کار می‌تواند سبب سوختگی یا جراحت‌های دیگر شود.

- به قطعات دستگاه به جز آنهایی که در دفترچه راهنما ذکر شده دست نزنید.
- بلافاصله پس از استفاده، داخل دستگاه و شیارهای خروجی کاغذ داغ هستند و نباید لمس شوند.
- کاغذ چاپ شده ممکن است هنگام چاپ مداوم داغ شود و باید با احتیاط جابجا شود.

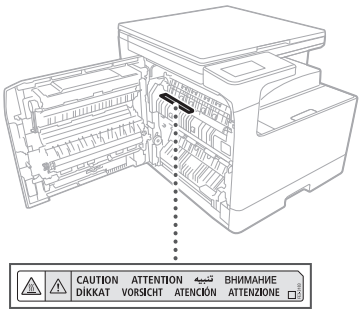

گرم‌کن کاست (فقط برای محصولاتی که گرم‌کن کاست دارند)

هنگام بررسی داخل دستگاه با کشوی کاغذ جدا شده، مراقب باشید که به‌طور مستقیم به محل اطراف گرم‌کن دست نزنید. به‌جای این کار می‌توانید دستگاه را خاموش کنید و منتظر بمانید که قبل از بررسی آن کاملاً خنک شود. بازبینی دستگاه هنگامی که هنوز داغ است می‌تواند سبب سوختگی، از جمله سوختگی با دمای پایین شود.

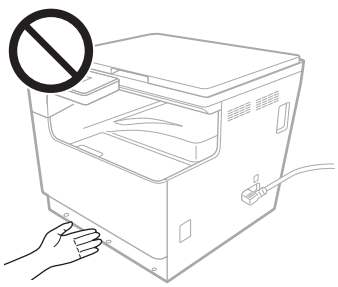

مقررات / استاندارد

نام محصول

در برخی از مناطق فروش، این محصول ممکن است تحت نام‌های داخل پرانتز () طبق مقررات ایمنی محل ثبت شده باشد.

imageRUNNER 2224 II (F825000)

شرایط لازم EMC از دستورالعمل EU

این دستگاه با شرایط لازم و اساسی EMC از دستورالعمل EU مطابقت دارد. ما اعلام می کنیم که این محصول با شرایط لازم EMC از دستورالعمل EU با ورودی برق اسمی ۲۳۰ ولت، ۵۰ هرتز مطابقت دارد، اگرچه ولتاژ ورودی اندازه گیری‌شده این محصول بین ۲۲۰ تا ۲۴۰ ولت، ۶۰/۵۰ هرتز هست. استفاده از کابل حفاظدار برای رعایت شروط فنی EMC از دستورالعمل EU الزامی است.

دستورالعمل‌های باتری و EU WEEE

اطلاعات دستورالعمل‌های باتری و WEE در جدیدترین راهنمای کاربر در دسترس است (دفترچه راهنمای HTML) که در وب‌سایت Canon به آدرس (https://oip.manual.canon/) قابل مشاهده است.

هشدار

هشدارهای احتیاطی زیر مربوط به لیزر را رعایت کنید

هر گونه در معرض قرار گرفتن در پرتوهای لیزر منحرف شده از دستگاه می‌تواند برای چشم‌ها مضر باشد.

- به جز درپوش‌هایی که در دستورالعمل‌های این دفترچه راهنما برای این دستگاه قید شده، هرگز درپوش‌های دیگر را باز نکنید.
- هرگز از کنترل‌ها، تنظیمات یا روندهای عملیاتی به جز آنهایی که در دفترچه راهنما قید شده استفاده نکنید، زیرا انجام این کار می‌تواند سبب شود که در معرض تشعشع قرار بگیرید.

مهم

- این محصول آن‌گونه که در IEC60825-1:2014 و EN60825-1:2014+A11:2021 تعریف شده است، به‌عنوان محصول لیزری کلاس 1 تأیید می‌شود.

CLASS 1 CONSUMER LASER PRODUCT
LASER KLASSE 1 FÜR VERBRAUCHER
PRODUIT DE CONSOMMATION À LASER DE CLASSE 1
APPARECCHIO LASER DI CONSUMO DI CLASSE 1
PRODUCTO LÁSER DE CONSUMO DE CLASE 1
APARELHO A LASER DE CONSUMO DE CLASSE 1
LUOKAN 1 KULUTTAJIEN KÄYTTÖÖN TARKOITETTU LASERTUOTE
LASERPRODUKT KLASS 1 (KONSUMENT)
EN 50689:2021

پرتوهای لیزر می‌تواند برای انسان مضر باشند. این دستگاه مجهز به روکش و محفظه بیرونی است که پرتوهای لیزر را مسدود می‌کند تا خطر خارج شدن پرتوهای لیزر هنگام استفاده عادی از دستگاه وجود نداشته باشد.

اقدام احتیاطی ایمنی لیزر

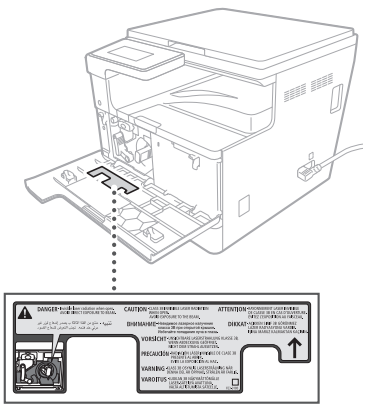

ضمیمه

محدودیت‌های قانونی در مورد استفاده از محصول شما و استفاده از تصاویر

محدودیت‌های قانونی در مورد کاربرد محصول شما و استفاده از تصاویر

استفاده از این محصول برای اسکن، چاپ یا کپی برخی از اسناد و استفاده از چنین تصاویری که با استفاده از این دستگاه اسکن، چاپ یا کپی شده باشد ممکن است توسط قانون منع شده و التزام کیفری و یا مدنی داشته باشد. یک لیست غیر جامع از این نوع اسناد در زیر فهرست شده است. این لیست فقط به عنوان یک راهنما تنظیم شده است. اگر شما در مورد قانونی بودن استفاده از این محصول برای اسکن، چاپ یا تولید مجدد هرگونه سند خاص، و/یا استفاده از تصاویر اسکن شده، چاپ شده یا تکثیرشده با این دستگاه اطمینان ندارید، قبل از به کار بردن دستگاه برای این موارد با مشاور حقوقی مشورت کنید.

- اسکناس
- چک‌های مسافرتی
- حواله‌های نقدی
- کوپن‌های غذا
- گواهی وثیقه
- گذرنامه‌ها
- تمبرهای پستی (باطل شده یا باطل نشده)
- اوراق مهاجرت
- کارت‌ها یا نشان‌های شناسایی
- تمبرهای درآمد داخلی (باطل شده یا باطل نشده)
- برگ‌های برات یا مدارک خدمت داوطلبانه نظام سربازی
- اوراق بهادار یا اسناد اوراق قرضه
- چک، حواله‌های صادر شده توسط ادارات دولتی
- برگه‌های سهام
- گواهی نامه‌های وسایل نقلیه موتوری و گواهی‌های سند
- آثار دارای حق کپی/آثار هنری بدون مجوز از طرف دارنده حق کپی

مواد مصرفی

هشدار

هنگام جابجایی اقلام مصرفی در موارد زیر احتیاط کنید

جابجایی نادرست می‌تواند سبب سوختگی یا آتش گرفتن شود.

- کارتریج‌های تونر را در شعله باز پرت نکنید.
- کارتریج‌های تونر یا کاغذها را در مکان‌های در معرض شعله باز نگهداری نکنید.
- اگر به‌صورت تصادفی تونر ریخته یا پاشیده شد، با دقت ذرات تونر را جارو کنید یا با استفاده از یک پارچه آنها را تمیز کنید، پارچه را تا حدی مرطوب کنید تا از استنشاق تونر جلوگیری شود. از جاروبرقی عادی برای تمیز کردن تونر ریخته شده استفاده نکنید. فقط مدل‌های دارای محافظ در برابر ذرات گرد و خاک باید استفاده شوند.

احتیاط

هنگام جابجایی اقلام مصرفی در موارد زیر احتیاط کنید

جابجایی نادرست ممکن است سبب سوختگی شود یا برای سلامت مضر باشد. اگر تونر خورده شود یا وارد چشم‌ها یا دهان شما شود، فوراً با یک پزشک مشورت کنید.

- تونر و سایر مواد مصرفی را دور از دسترس کودکان قرار دهید.
- قطعات کارتریج‌های تونر یا سایر اقلام مصرفی را از هم باز نکنید.
- اگر تونر از یک کارتریج تونر نشت می‌کند، مراقب باشید تونر را نخورید یا نگذارید مستقیماً با پوست شما تماس پیدا کند. اگر تونر به پوست شما بریزد، آن را با صابون و آب سرد بشویید. اگر پس از شستن دچار ناراحتی مداوم شدید، فوراً با پزشک تماس بگیرید.

مهم

- هنگام انجام کارهایی نظیر خارج کردن کاغذ گیر کرده یا تعویض تونر یا اقلام مصرفی دیگر، مراقب باشید تونر روی دست‌ها یا لباس شما نریزد.
- اگر تونر روی لباس یا دستان شما بریزد، فوراً محل آن را با آب سرد بشویید. شستن با آب گرم ممکن است سبب تثبیت تونر و لکه دائمی شود.
- هنگام بیرون کشیدن نوار آب‌بندی از کارتریج تونر جدید، نوار را محکم در یک حرکت بیرون بکشید و مراقب باشید در میانه حرکت جدا کردن آن توقفی نداشته باشید. اگر توقف داشته باشید، باعث می‌شود تونر پخش شود.
- نوار آب‌بندی را به‌طور ایمن مطابق با مقررات دفع پسماند محلی دور بیندازید.

مراقب کارتریج‌های تونر تقلبی باشید

لطفاً در جریان باشید که در بازار کارتریج‌های تونر Canon تقلبی وجود دارد. استفاده از کارتریج تونر تقلبی ممکن است باعث کیفیت چاپ پایین یا عملکرد ضعیف دستگاه شود. Canon در قبال عملکرد نادرست، حوادث یا آسیب‌های ناشی از استفاده از کارتریج تونر تقلبی مسئولیتی ندارد.
برای دریافت اطلاعات بیشتر، از global.canon/ctc بازدید کنید.

درباره این راهنما

علامت های تجاری

- Adobe، Acrobat و Reader علامت های تجاری ثبت شده متعلق به Adobe Systems Incorporated در ایالات متحده آمریکا و/یا سایر کشورها می باشند.
- همه نام‌های تجاری و نام‌های محصولات ذکرشده در این سند، علامت‌های تجاری ثبت‌شده یا علامت‌های تجاری مالکان مربوطه آنها هستند.

رفع مسئولیت

- اطلاعات موجود در این دفترچه راهنما می‌تواند بدون اطلاع قبلی تغییر کند.
- CANON INC. هیچ‌گونه ضمانتی را درباره این دفترچه راهنما به‌صورت صریح یا ضمنی به جز مواردی که در این سند آورده شده باشد ارائه نمی‌کند، از جمله قابلیت عرضه در بازار، قابلیت فروش، مناسب بودن برای منظور خاص یا عدم تخلف از حقوق مجوز که فقط به این موارد محدود نمی‌شود. CANON INC. در قبال هیچگونه خسارات مستقیم، تصادفی یا تبعی از هر نوع یا برای خسارات یا هزینه‌هایی که به خاطر استفاده از این دفترچه راهنما بروز کند هیچ مسئولیتی ندارد.
- اگر نمی‌توانید این کتابچه راهنما را در قالب PDF مشاهده کنید، Adobe Acrobat Reader را از وب‌سایت Adobe Systems (https://get.adobe.com/reader/) دانلود کنید.

حق نسخه برداری

تکثیر غیرمجاز محتوای این سند به‌طور کلی یا جزئی ممنوع است.

نرم‌افزار شخص ثالث

این محصول Canon ("محصول" نامیده می‌شود) شامل بخش‌های نرم‌افزاری شخص ثالث است. استفاده و توزیع این بخش‌های نرم افزاری، شامل به‌روزرسانی‌های این بخش‌های نرم‌افزاری، (مجموعاً، "نرم‌افزار") مشمول شرایط (۱) تا (۹) در زیر خواهد بود.

(۱) شما موافقت می‌کنید که در صورت ارسال، انتقال یا صادر کردن این "محصول" و همچنین "نرم‌افزار"، قوانین حاکم در خصوص کنترل صادرات، محدودیت‌ها یا مقررات کشورهای مرتبط را رعایت کنید.

(۲) صاحبان حقوق "نرم‌افزار" از همه لحاظ، عنوان، مالکیت یا حقوق معنوی داخل یا مربوط به "نرم‌افزار" باقی می‌مانند. به جز مواردی که به وضوح در اینجا ذکرشده، هیچ مجوز یا حقی، چه به‌صورت صریح یا ضمنی، توسط صاحبان حقوق "نرم‌افزار" برای هر یک از حقوق معنوی صاحبان حقوق "نرم‌افزار" به شما واگذار یا ارائه نمی‌گردد.

(۳) شما می‌توانید از این "نرم‌افزار" فقط برای استفاده با این "محصول" استفاده کنید.

(۴) شما نمی‌توانید این "نرم‌افزار" را بدون اجازه کتبی قبلی از صاحبان حقوق این "نرم‌افزار" به شخص دیگری اختصاص دهید یا مجوز آن را به شخص دیگری واگذار کنید یا آن را داد و ستد کنید، یا توزیع یا انتقال دهید.

(۵) علیرغم مطالب گفته‌شده، شما "نرم‌افزار" را فقط وقتی می‌توانید انتقال دهید که (الف) همه حقوق خود در قبال این "محصول" و همه حقوق و تعهدات شرایط مجوز را به انتقال‌گیرنده اختصاص دهید و (ب) انتقال‌گیرنده موافقت کند که همه این شرایط را رعایت کند.

(۶) شما نمی‌توانید این "نرم‌افزار" را ترجمه، مهندسی معکوس، دمونتاژ کنید یا به هر شکل دیگری کد آن را به فرم قابل خواندن برای انسان تبدیل کنید.

(۷) شما نمی‌توانید این "نرم‌افزار" را اصلاح کنید، تطبیق دهید، ترجمه کنید، اجاره یا وام دهید یا کارهایی مشتق از "نرم‌افزار" ایجاد کنید.

(۸) شما مجاز نیستید که چند کپی از "نرم‌افزار" این "محصول" بگیرید یا آن را از بین ببرید.

(۹) مجوز بخش قابل خواندن (کد اصلی) "نرم‌افزار" به شما ارائه نمی‌شود.

بدون در نظر گرفتن موارد (۱) تا (۹) در بالا، "محصول" شامل بخش‌های نرم‌افزاری دارای دیگر شرایط مجوز است و این بخش‌های نرم‌افزاری تحت شرایط دیگر مجوزها قرار می‌گیرند.
لطفاً به شرایط دیگر مجوزهای نرم‌افزار طرف ثالث که در ضمیمه راهنمای محصول ارائه شده است، مراجعه کنید. این راهنما در https://oip.manual.canon/ موجود است.

با استفاده از این "محصول"، فرض می‌شود که شما با تمام شرایط مجوز قابل اعمال موافقت کرده‌اید. اگر با این شرایط مجوز موافق نیستید، لطفاً با نماینده خدماتتان تماس بگیرید.

V_250116

הוראות בטיחות חשובות

- הוראות בטיחות חשובות (מסמך זה)
יש להקפיד לקרוא את המדריך הזה לפני השימוש במכשיר.
- לאחר שתסיימו לקרוא מדריך זה, אחסנו אותו במקום בטוח לצורך עיון עתידי.
- המידע במסמך זה נתון לשינויים ללא הודעה.

מדריך למשתמש



https://oip.manual.canon/

פרק זה מספק הוראות בטיחות חשובות למניעת פציעה גופנית של המשתמשים במכשיר זה ושל אנשים אחרים ולמניעת נזק לרכוש. קרא פרק זה לפני השימוש במכשיר ופעל על פי ההוראות כדי לוודא שאתה משתמש במכשיר כהלכה. גם אתר המדריך המקוון של Canon (https://oip.manual.canon/) מספק מידע על מכשיר זה. קרא גם מידע זה כדי לוודא שנעשה שימוש נכון.
אין לבצע פעולות שאינן מתוארות במדריך זה. חברת Canon לא תהיה אחראית לנזקים הנובעים מתפעול שאינו מתואר במדריך זה, שימוש לא הולם, או תיקונים או שינויים שלא בוצעו על-ידי Canon או על-ידי צד שלישי שאושר על-ידי Canon.

⚠ אזהרה

מציין אזהרה בנוגע לפעולות שעלולות לגרום למוות או לפציעה גופנית חמורה אם לא יבוצעו כהלכה. כדי לוודא שימוש בטוח במכשיר, יש לעיין תחילה באזהרות אלה.

⚠ זהירות

מציין אמצעי זהירות למניעת הסיכון לפציעה גופנית או לנזק לרכוש למעט תקלה במוצר עקב שימוש שגוי במכשיר. כדי לוודא שימוש בטוח במכשיר, יש לעיין תחילה באמצעי הזהירות האלה.

❗ חשוב

מציין דרישות הפעלה חשובות והגבלות שיש להקפיד עליהן תמיד בעת השימוש במכשיר. הקפד תמיד על פריטים חשובים אלה כדי להימנע מתקלות, כשלים או נזק לרכוש עקב הפעלה שגויה של המכשיר.

סמלים הקשורים לבטיחות

הסמלים הבאים נמצאים בשימוש במוצר זה:

- מתג הפעלה (הפעלה)
- מתג הפעלה (כיבוי)
- מתג הפעלה (מצב המתנה)
- מתג לחצן (הפעלה/כיבוי)
- אלקטרודת הארקה מגינה
- אזהרת התחשמלות: מתח מסוכן. אין להסיר את המכסה.
- אזהרת טמפרטורה גבוהה. לא לגעת.
- ציוד בדרגה II
- מכיל רכיבים נעים. הרחק את הידיים ואיברי גוף אחרים מרכיבים נעים.
- אזהרת התחשמלות: הסר את כל כבלי החשמל משקע החשמל.
- קצוות חדים. הרחק את הידיים ואיברי גוף אחרים מקצוות חדים.

הערה

דגמים מסוימים עשויים להשתמש בסמלים אחרים שאינם מצוינים כאן.

התקנה

כדי לוודא שימוש בטיחותי במכשיר, קרא את אמצעי הזהירות הבאים בעיון לפני התקנת המכשיר במיקום מתאים.

⚠ אזהרה

אין להתקין במקומות הרשומים מטה

הדבר עלול לגרום לשריפה או להתחשמלות.

- מקומות שעלולים לחסום את חריצי האוורור (קרוב מדי לקיר או לווילונות או בדים כמו שטיחים)
- מקום לח או מאובק
- ליד מכשירים שמתחממים או להבה בוערת
- בקרבת אלכוהול, מדללי צבעי או חומרים דליקים אחרים

⚠ זהירות

אין להתקין במקומות הרשומים מטה

ההתקנה במקומות אלה יכולה לגרום לנזק או להשפיע באופן שלילי על אנשים או על ציוד אחר.

- בחוץ או במקומות החשופים לאור שמש ישיר
- מקומות שבהם ישנן רמות טמפרטורה ולחות קיצוניות, נמוכות או גבוהות
- מקומות החשופים לשינויים קיצוניים בטמפרטורה או בלחות
- בסמוך לציוד שמייצר גלים מגנטיים או אלקטרומגנטיים
- ליד מכשירים אלקטרוניים או מכשירי דיוק כמו טלוויזיות, רדיו ומחשבים
- מעבדות או מקומות שבהם מתרחשות תגובות כימיות
- מקומות שחשופים לתרסיסים, אמוניה או גזים הגורמים לקורוזיה
- מקומות החשופים לאי-יציבות או רטט
- משטחים שעלולים להתעוות ממשקל המכשיר או שבהם המכשיר עלול לשקוע (שטיח, משטחי קש, מיטות וכדומה)
- מקומות שבהם האוויר הנפלט ישירות מהמכשיר משפיע ישירות על אנשים

יש לספק אוורור מספק בזמן השימוש

במהלך הפעולה הרגילה, מכשיר זה פולט כמויות קטנות של אוזון וחומרים אחרים. כמויות אלה נמוכות מכדי להזיק לאנשים. יחד עם זאת, חדרים ללא אוורור ראוי צריכים להיות מאווררים במהלך שימוש ממושך או הפעלות הדפסה ארוכות.

❗ חשוב

לגבי כבלים

- השתמש בכבל USB באורך של פחות מ-3 מטרים.

אספקת חשמל

⚠ אזהרה

שימוש בתקע החשמל והכבל באופן הנכון

שימוש שגוי עלול לגרום לשריפה או להתחשמלות.

- בדוק שאספקת החשמל עבור המכשיר בטוחה ושמסופק מתח יציב.
- השתמש רק באספקת חשמל שעומדת בדרישות המתח שצוינו.
- חבר את המכשיר לשקע חשמל מוארק בטוח באמצעות כבל החשמל שסופק.
- אין להשתמש בכבלי חשמל השונים מהכבל שסופק.
- יש להשתמש בכבל החשמל המסופק רק עם מכשיר זה.
- אם אתה מחבר מכשיר זה לשקע חשמל מפוצל, אל תשתמש בשקעים האחרים לחיבור מכשירים אחרים.
- אין להשתמש בכבלים מאריכים.
- התקן את כבל החשמל באופן שימנע מעידה על כבל החשמל.
- אין לשנות, למשוך, לכופף או לגרום לנזק אחר לכבל החשמל.
- אין להניח עצמים כבדים על כבל החשמל.
- אין לארוז את כבל החשמל או לקשור אותו.
- אין להניח את כבל החשמל קרוב למכשיר שמתחמם.
- אין לחבר ולנתק את המחבר החשמלי לעתים קרובות.
- אין לחשוף את המכשיר למכות חזקות.
- חבר את תקע החשמל במלואו לשקע החשמל, וודא שהוא הוכנס בבטחה.
- אין לגעת במכשיר בזמן סופת רעמים.
- אין לחבר או לנתק את תקע החשמל בידיים רטובות.
- בזמן חופשות או בזמנים אחרים שבהם המכשיר לא יהיה בשימוש זמן רב, כבה את המכשיר ונתק אותו מהחשמל.

חשוב

- התקן מכשיר זה ליד שקע החשמל והשאר מרווח הולם סביב תקע החשמל כך שיהיה ניתן לנתק אותו במהירות במקרה חירום.
- אין לחבר את כבל החשמל למקור אל-פסק. הדבר עלול לגרום לתקלה או בעיה בעת הפסקת חשמל.
- אל תחבר את כבל החשמל לשקע העזר במחשב.
- אנחנו ממליצים להשתמש בכבל חשמל דרך יחידת הגנה זרם זליגה לאדמה ביתית (ELCB).
- רעש חשמלי עלול לגרום לתקלות או לאובדן נתונים במכשיר.
- בעת חיבור מחדש של כבל החשמל לאחר ניתוקו, המתן 5 שניות לפחות לפני חיבור מחדש.
- ירידה במתח שחורגת מהטווח המותר עשויה לגרום לתקלה או לאובדן נתונים במכשיר ולמחשבים מחוברים.
- למידע על אספקת החשמל שלך, צור קשר עם ספק החשמל שלך או עם החנות המקומית למוצרים חשמליים.

טיפול

אזהרה

שים לב לסעיפים הבאים

שימוש שגוי עלול לגרום לשריפה, התחשמלות או כוויות.

- אם מהמכשירים נשמעים צלילים חריגים, המכשיר פולט ריח לא רגיל, עשן או חום חריג, או אם נגרם נזק לחלקים, נתק את המכשיר מהחשמל מיד וצור קשר עם הספק שלך או עם נציג שירות.
- אין לפרק את המכשיר או לבצע בו שינויים.
- מקם את המכשיר כך שכבל החשמל וכבלים אחרים או ציוד וחלקים חשמליים הנמצאים בתוך המכשיר לא יהיו בהישג ידם של ילדים.
- אין להניח על המכשיר תכשיטים וחפצי מתכת אחרים או מכלים המכילים נוזלים.
- אל תשתמש בתרסיסים דליקים בסמוך למכשיר.
- בעת הזזת מכשיר זה, תמיד כבה אותו דרך המתג החשמלי, נתק את המכשיר מכבל החשמל ואז נתק את הכבל החשמלי וכבלי הממשק.
- בעת חיבור או ניתוק כבל USB כאשר המכשיר עדיין מחובר לשקע חשמל, אין לגעת בחלק המתכתי של המחבר.
- אין לחבר מכשירים לא מאושרים ליציאות במכשיר זה (שקע חשמל, יציאות מחבר וכדומה).

ניקוי ותחזוקה של מכשיר זה

ניקוי בלתי ראוי עשוי לגרום לתקלות במכשיר, שריפה, התחשמלות או חשמל סטטי.

- עליך לנקות מכשיר זה בקביעות.
- לפני ניקוי יש לכבות תמיד את המכשיר ולנתק אותו משקע החשמל.
- נתק את תקע החשמל מדי פעם ונגב אותו במטלית יבשה כדי להסיר אבק ולכלוך.
- נקה את המכשיר באמצעות מטלית שהורטבה במים ונסחטה היטב. אין להשתמש באלכוהול, בנזין, מדלל צבע או בחומרים דליקים אחרים.
- בדוק האם הופיעה חלודה, שקעים, שריטות, סדקים או התחממות חריגה במכשיר.

אנשים המשתמשים בקוצבי לב

המכשיר ומחסניות הטונר שלו פולטים רמות נמוכות של מגנטיות וגלים על-קוליים. אם אתה משתמש בקוצב לב וחש בתופעות חריגות, התרחק ממכשיר זה והיוועץ ברופא.

זהירות

הקפד שלא להפיל חפצים כבדים על משטח הזכוכית

אי-ציות להוראה זו עלול לגרום לנזק של משטח הזכוכית וכתוצאה מכך, לפציעה גופנית.

שים לב לסעיפים הבאים

אי-ציות להוראה זו עלול לגרום לפציעה, תקלות או חסימות נייר.

- אין להניח עצמים כבדים על המכשיר.
- שים לב שהידיים לא יתפסו בעת שימוש בחלקים שנפתחים ונסגרים.
- יש להרחיק את הגלילים וחלקים נעים אחרים מידיים, בגדים רפויים, אביזרים תלויים וכו' שעלולים להיתפס בהם.
- היזהר מלחתוך את הידיים או האצבעות על נייר או חלקים מכניים בעת טעינת הנייר או ניקוי חסימות נייר.
- אין לחשוף את המכשיר לזעזועים או לרטט חזקים.
- אל תשתמש בכוח שלא לצורך בעת פתיחה או סגירה של דלתות, מכסים או מגירות וכדומה במכשיר.
- אין לכבות את המכשיר בעת הדפסה.
- אין לפתוח או לסגור מכסים, להוציא או להוסיף נייר כאשר המכשיר פועל.
- אין להכניס ידיים לתוך המכונה אלא אם אין ברירה אחרת.

צור קשר עם Canon בעת הזזת המכשיר

כדי להזיז את המכשיר, תמיד פנה למשווק או לנציג שירות לפני כן. אל תנסה להזיז את המכשיר בעצמך.

שימוש במזינים או במכסה המשטח כראוי

שימוש שגוי עשוי לגרום לפציעה.

- בעת צילום של פריטים כמו ספרים עבים על משטח הזכוכית, אין ללחוץ חזק באופן שיגרום נזק למזין או למשטח הזכוכית.
- סגור את המזין או את מכסה המשטח לאט.
- הקפד שלא להניח את כל ידיך או אצבעותיך במזין או במכסה משטח הזכוכית.



אל תכניס את ידך לתוך המכשיר בעת הסרת מגירת הנייר (רק עבור מכשירים עם מגירות נייר מותקנות).

הדבר עלול לגרום לפציעה.

אין לגעת ברכיבים שלהם טמפרטורה גבוהה או מתח חשמלי גבוה

הדבר עלול לגרום לכוויות או לפציעות אחרות.

- אין לגעת בכל חלק של המכשיר שאינו מצוין במדריך.
- מיד לאחר השימוש, החלק הפנימי של המכשיר וחריצי פליטת הנייר חמים ואסור לגעת בהם.
- הנייר שהודפס עשוי להתחמם במהלך הדפסה ממושכת ויש לגעת בו בזהירות.

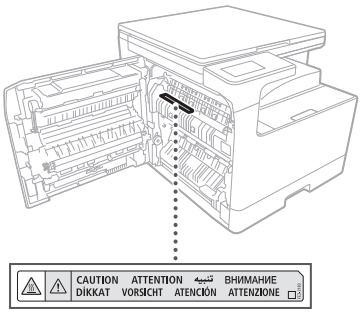

מחמם המחסנית (מיועד רק למוצרים עם מחמם מחסנית)

בעת בדיקה בתוך המכשיר כאשר מגירת הנייר הוסרה, הקפד לא לגעת ישירות באזור שמסביב למחמם. לחלופין, כבה את החשמל למכשיר והמתן עד לקירור מלא לפני בדיקתו. בדיקת המכשיר כשהוא עדיין חם עשויה לגרום לכוויות, כולל כוויות בטמפרטורה נמוכה.

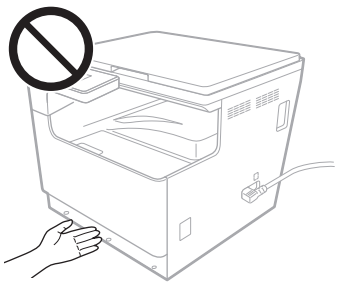

סטנדרט/תקנה

שם מוצר

בחלק מאזורי המכירות, מוצר זה עשוי להיות רשום בשמות בסוגריים ( ) למטה בהתאם לתקנות בטיחות מקומיות.

imageRUNNER 2224 II (F825000)

דרישות EMC של הנחיית האיחוד האירופאי

ציוד זה עומד בדרישות EMC הבסיסיות של הנחיית האיחוד האירופאי. אנו מצהירים בזאת שמוצר זה עומד בדרישות EMC של הנחיית האיחוד האירופי במתח נומינלי של 230 וולט, 50 הרץ. אף שמתח המבוא הנקוב של המוצר הוא 220 עד 240 וולט, 60/50 הרץ. השימוש בכבל מסוכך הוא הכרחי לצורך עמידה בדרישות הטכניות של EMC של הנחיית האיחוד האירופאי.

הנחיות WEEE וסוללה של EU

מידע על השלכת ציוד חשמלי ואלקטרוני והנחיות בנוגע לסוללה זמין במדריך האחרון למשתמש (מדריך HTML), שאותו ניתן להציג באתר Canon (https://oip.manual.canon/).

⚠ אזהרה

הקפד על אמצעי הזהירות הבאים הקשורים ללייזר

כל חשיפה ישירה לעיניים מקרני לייזר הנפלטים מהמכשיר עשויה להזיק לעיניים.

- לעולם אין לפתוח מכסים למעט אלה המפורטים בהוראות המדריך עבור מכשיר זה.
- אין להשתמש בבקרות, התאמות או הליכים שלא מצוינים במדריך משום שהדבר עלול לגרום לחשיפה לקרינה מסוכנת.

❗ חשוב

- מוצר זה מאושר כמוצר לייזר בדרגת סיכון 1 כמוגדר ב-IEC60825-1:2014 וב-EN60825-1:2014+A11:2021.

CLASS 1 CONSUMER LASER PRODUCT
LASER KLASSE 1 FÜR VERBRAUCHER
PRODUIT DE CONSOMMATION À LASER DE CLASSE 1
APPARECCHIO LASER DI CONSUMO DI CLASSE 1
PRODUCTO LÁSER DE CONSUMO DE CLASE 1
APARELHO A LASER DE CONSUMO DE CLASSE 1
LUOKAN 1 KULUTTAJIEN KÄYTTÖÖN TARKOITETTU LASERTUOTE
LASERPRODUKT KLASS 1 (KONSUMENT)
EN 50689:2021

קרני הלייזר עלולות להיות מזיקה לבני אדם. למכשיר מכסים ואריזה חיצונית שחוסמים קרני לייזר, לכן אין סיכון שקרני לייזר ייפלטו מהמכשיר במהלך שימוש רגיל.

זהירות בנוגע לבטיחות לייזר

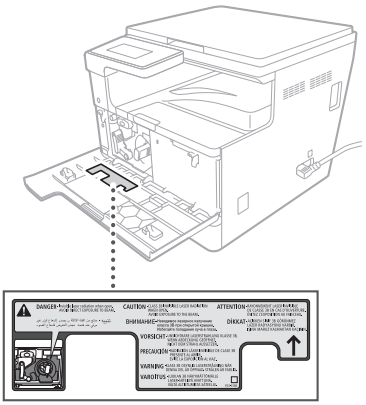

נספח

מגבלות חוקיות על השימוש במוצר שלך ועל השימוש בתמונות

מגבלות חוקיות על שימוש במוצר שלך ועל שימוש בתמונות

ייתכן שהשימוש במוצר שלך על מנת לסרוק, להדפיס או לשכפל באופן אחר מסמכים מסוימים, כמו גם השימוש בתמונות כפי שנסרקו, הודפסו או שוכפלו באופן אחר על-ידי המוצר שלך, יהיו אסורים על פי חוק ויובילו לחבות פלילית ו/או אזרחית. רשימה בלתי ממצה של מסמכים אלה מובאת להלן. רשימה זו מיועדת להכוונה בלבד. אם אינך בטוח בנוגע לחוקיות השימוש במוצר לסריקה, להדפסה או לשכפול באופן אחר של מסמך מסוים כלשהו ו/או בשימוש בתמונות שנסרקו, הודפסו או שוכפלו באופן אחר, עליך להיוועץ מראש ביועץ משפטי לקבלת הנחיות מראש.

- שטרות כסף
- המחאות נוסעים
- הוראות כספיות
- בולי מזון
- אישורי הפקדה
- דרכונים
- בולי דואר (מבוטלים או לא מבוטלים)
- מסמכי הגירה
- תגי או סמלי זיהוי
- בולי מס הכנסה (מבוטלים או לא מבוטלים)
- מסמכי שירות צבאי/גיוס
- איגרות חוב או תעודות חוב אחרות
- המחאות או ממשכים שהונפקו על-ידי סוכנויות ממשלתיות
- תעודות מניה
- רישיונות רכב ואישורי בעלות
- עבודות המוגנות בזכויות יוצרים/יצירות אמנות ללא הרשאה מבעל זכויות היוצרים

חומרים מתכלים

⚠ אזהרה

שים לב לאמצעי הזהירות הבאים בעת טיפול בחומרים מתכלים

טיפול שגוי עשוי להוביל לכוויות או שריפה.

- אין להשליך מכלי טונר, או מחסניות טונר לאש גלויה.
- אין לאחסן מכלי טונר, מחסניות טונר או נייר במקומות החשופים ללהבות.
- אם הטונר נשפך או מתפזר בטעות, טאטא בזהירות את חלקיקי הטונר או נגב אותם באמצעות מטלית רכה ולחה באופן המונע את שאיפתם. אין להשתמש בשואב אבק רגיל כדי לנקות טונר שנשפך. יש להשתמש רק במודלים עם הגנה מפני פיצוצי אבק.

⚠ זהירות

שים לב לאמצעי הזהירות הבאים בעת טיפול בחומרים מתכלים

שימוש שגוי עשוי לגרום לכוויות או להזיק לבריאותך. במקרה של בליעת טונר או אם הוא נכנס לעיניים, היוועץ ברופא שלך מיד.

- שמור את מחסניות הטונר וחומרים מתכלים אחרים הרחק מהישג ידם של ילדים קטנים.
- אין לפרק מחסניות טונר או חומרים מתכלים אחרים.
- אם הטונר דלף ממחסנית הטונר, הקפד שלא לשאוף את הטונר או לאפשר מגע עם העור. אם הטונר בא במגע עם העור, יש לשטוף אותו במים קרים וסבון. אם הגירוי נמשך לאחר שטיפה, התייעץ עם הרופא מיד.

❗ חשוב

- בעת ביצוע משימות כמו הסרת נייר שנתקע או החלפת טונר או חומרים מתכלים אחרים, הימנע משפיכת טונר על הידיים או הבגדים שלך.
- אם טונר נשפך על הידיים או הבגדים שלך, שטוף את האזור שנפגע מיד במים קרים. שטיפה עם מים חמים עשויה לקבע את הטונר ולגרום לכתם לצמיתות.
- כאשר מושכים את סרט האיטום ממחסנית טונר חדשה, משוך את הסרט בחוזקה בפעולה אחת, תוך הקפדה על הפסקה באמצע הסרת הסרט. השהייה באמצע הדרך עלולה לגרום לפיזור הטונר.
- השלך את סרט האיטום שהוסר בבטחה בהתאם לתקנות סילוק הפסולת המקומיות שלך.

יש להיזהר ממחסניות טונר מזויפות

שימו לב שיש מחסניות טונר מזויפות בשוק. השימוש במחסנית טונר מזויפת עלול לגרום להדפסה באיכות גרועה או לפגיעה בביצועי המכשיר. Canon אינה אחראית לכל תקלה, תאונה או נזק שנגרמו עקב שימוש במחסנית טונר מזויפת. למידע נוסף, יש לעבור לאתר global.canon/ctc.

אודות מדריך זה

סימנים מסחריים

- Adobe, Acrobat ו-Reader הם סימנים מסחריים רשומים של Adobe Systems Incorporated בארצות הברית ו/או מדינות אחרות.
- כל שמות המותגים ושמות המוצרים המופיעים במדריך זה הם סמלים מסחריים רשומים או סמלים מסחריים רשמיים השייכים לבעליהם.

כתבי ויתור

- המידע במסמך זה נתון לשינויים ללא הודעה.
- CANON INC. אינה מעניקה אחריות מכל סוג שהוא בהקשר למדריך זה, במישרין או בעקיפין, למעט כפי שמפורט בזאת, כולל אך לא מוגבל, בשל כך, לאחריות לשיווקיות, לסחירות, להתאמה עבור מטרת שימוש מסוימת או אי-הפרה של זכויות פטנט. CANON INC. לא תישא באחריות עבור כל נזק ישיר, אקראי או תוצאתי מכל סוג, או אובדן או הוצאות שנגרמו כתוצאה משימוש במדריך זה.
- אם אינכם יכולים לצפות במדריך בפורמט PDF, ניתן להוריד את Adobe Acrobat Reader מאתר האינטרנט של Adobe Systems (https://get.adobe.com/reader/).

זכויות יוצרים

אין לשכפל את תוכן מסמך זה במלואו או בחלקו ללא הרשאה מראש.

תוכנות צד שלישי

מוצר Canon זה (להלן "המוצר") כולל מודולי תוכנת צד שלישי. שימוש והפצה של מודולי תוכנה אלה, לרבות כל עדכון של מודולי תוכנה אלה (באופן קולקטיבי "התוכנה") כפופים לתנאי רישיון (1) עד (9) להלן.

(1) הינך מסכים לציית לכל ההגבלות, התקנות או חוקי בקרת הייצוא הרלוונטיים בארצות שאליהן נשלח, מועבר או מיוצא המוצר, כולל התוכנה, בכל מקרה שבו הוא מועבר או מיוצא לכל מדינה שהיא.

(2) בעלי הזכויות של התוכנה שומרים בכל המובנים את זכויות השם, הבעלות והקניין הרוחני של התוכנה. למעט המפורט בזאת מפורשות, אף רישיון או זכות, במישרין או בעקיפין, אינם מועברים או מוענקים לך בזאת על ידי בעלי הזכויות של התוכנה עבור כל קניין רוחני של בעלי הזכויות של התוכנה.

(3) אתה רשאי להשתמש בתוכנה עם המוצר בלבד.

(4) אינך רשאי להקצות, להעניק רישיון משנה, לשווק, להפיץ או להעביר את התוכנה לשום צד שלישי ללא הסכמה בכתב מבעלי הזכויות של התוכנה.

(5) למרות האמור לעיל, הינך רשאי להעביר את התוכנה רק כאשר (א') הינך מקצה את כל זכויותיך למוצר ואת כל הזכויות וההתחייבויות תחת תנאי הרישיון לאדם שאליו מועברת התוכנה ו-(ב') שהאדם שאליו מועברת התוכנה מסכים לכל התנאים האלה.

(6) אינך רשאי לבצע הידור לאחור, הנדסה לאחור, פירוק או לחלופין, להמיר את קוד התוכנה לצורה קריאה ומובנת לבני אדם.

(7) אינך רשאי לשנות, לעבד, לתרגם, לשכור, להשכיר או להשאיל את התוכנה או ליצור נגזרות המבוססות על התוכנה.

(8) אינך רשאי להסיר או ליצור העתקים נפרדים של התוכנה מהמוצר.

(9) אינך מורשה להשתמש בחלק הקריא (קוד המקור) של התוכנה.

למרות מצויין לעיל (1) עד (9), המוצר כולל מודולי תוכנה של צד שלישי הנלווים לתנאי הרישיון האחרים, ומודולי תוכנה אלה כפופים לתנאי הרישיון האחרים.
אנא עיין בתנאי הרישיון האחרים של מודולי התוכנה של צד שלישי, המתוארים בנספח למדריך עבור המוצר המתאים.
מדריך זה זמין בכתובת https://oip.manual.canon/.

על ידי שימוש במוצר, הינך מסכים לכל תנאי הרישיון הרלוונטיים. אם אינך מסכים לתנאי רישיון אלה, אנא צור קשר עם נציג השירות שלך.

V_250116

Memo



Memo

Memo

CANON INC.
30-2, Shimomaruko 3-chome, Ohta-ku, Tokyo 146-8501, Japan

CANON U.S.A., INC.
One Canon Park, Melville, NY 11747, U.S.A.

CANON CANADA INC.
8000 Mississauga Road Brampton ON L6Y 5Z7, Canada

CANON EUROPA N.V.
Bovenkerkerweg 59, 1185 XB Amstelveen, The Netherlands
(See http://www.canon-europe.com/ for details on your regional dealer)

CANON AUSTRALIA PTY LTD
Building A, The Park Estate, 5 Talavera Road, Macquarie Park, NSW 2113, Australia

CANON SINGAPORE PTE LTD
1 Fusionopolis Place, #14-10, Galaxis, Singapore 138522

FT6-3607 (000) CEL XXXXXXXXXX Copyright CANON INC. 2025 PRINTED IN KOREA