Reference Guide

FR | Guide de référence

KK | Анықтамалық нұсқаулық

PT | Guia de Referência

RU | Справочное руководство

SR | Referentni vodič

TR | Başvuru Kılavuzu

UK | Довідковий посібник

AR | الدليل المرجعي



HP LaserJet Pro

MFP 3101-3108 series

2

English

Printer features

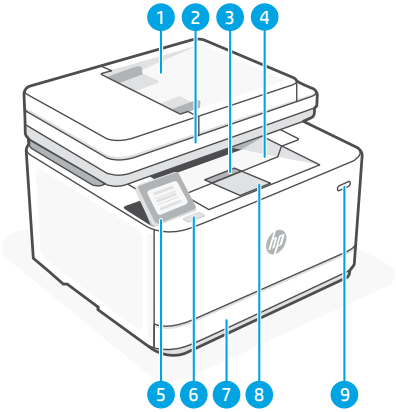

1. Document feeder
2. Scanner lid
3. Cartridge access door
4. Output tray
5. Control panel
6. Front USB port
7. Paper tray
8. Output tray extender
9. Power button

Control panel

Dashboard

Open the Dashboard by touching or swiping at the top of the display to access printer tasks and status.

- Setup
- Wireless or Ethernet
- Wi-Fi Direct
- Cartridge
- Fax Status
- HP EcoSolutions

- Back
- Home
- Help



For more information on lights and errors, visit **hp.com/support**

Help and tips for Wi-Fi and connectivity

If the software is unable to find your printer during setup or post setup, check the following conditions to resolve the issue.

English

During Setup	
Potential Issue	**Solution**
HP software cannot find the printer during setup	If the HP software is unable to find your printer, try using the control panel to connect to a network instead. Use the control panel and follow the steps to connect the printer to the wireless network.
Computer or mobile device too far from printer	Move your computer or mobile device closer to the printer. Your device might be out of range of the printer's Wi-Fi signal.
Computer connected to a Virtual Private Network (VPN) or remote work network	Disconnect from a VPN before installing HP software. Connect to the VPN again after finishing printer setup. **Note:** Consider your location and the security of the Wi-Fi network before disconnecting from a VPN.
Wi-Fi turned off on computer (computer connected by Ethernet)	If your computer is connected by Ethernet, turn on the computer's Wi-Fi while setting up the printer. Disconnect the Ethernet cable temporarily to complete setup over Wi-Fi.
Bluetooth is turned off	Turn on Bluetooth services on your computer. This helps the software find your network and printer.

Post-Setup	
Potential Issue	**Solution**
Printer won't reconnect or maintain a connection to a network after setup	1. On the Home screen, swipe down at the top of the screen to open the Dashboard and then touch Setup. 2. Touch Network Setup > Restore Network Settings, and then follow the instructions. A message appears stating that the network defaults will be restored. Touch Yes. 3. Wait for one minute. Close and reopen HP software. 4. Right-click the printer card to remove the printer from the Home screen. Then, add the printer again and follow the on-screen prompts.



Help and Support

For printer troubleshooting and videos, visit the HP support site. Enter your model name to find the printer.

hp.com/support

The information contained herein is subject to change without notice.

Caractéristiques de l'imprimante

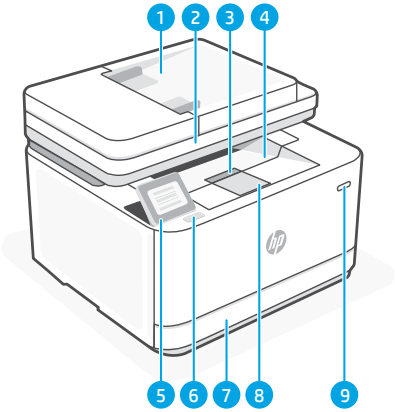

1. Chargeur de documents
2. Capot du scanner
3. Porte d'accès aux cartouches d'encre
4. Bac de sortie
5. Panneau de commande
6. Port USB avant
7. Bac papier
8. Bras d'extension du bac de sortie
9. Bouton Marche/Arrêt

Panneau de commande

Tableau de bord

Ouvrez le tableau de bord par un mouvement d'effleurement ou de glissement en haut de l'écran pour accéder aux tâches et à l'état de l'imprimante.

- Configuration
- Sans fil ou Ethernet
- Wi-Fi Direct
- Cartouche
- État du fax
- HP EcoSolutions

- Précédent
- Accueil
- Aide



Pour en savoir plus sur les voyants et les erreurs, consultez le site **hp.com/support**

Aide et conseils pour le Wi-Fi et la connectivitw

Si le logiciel ne parvient pas à trouver votre imprimante pendant ou après la configuration, vérifiez les conditions suivantes pour résoudre le problème.

Pendant la configuration	
Problème potentiel	**Solution**
Le logiciel HP ne parvient pas à trouver l'imprimante pendant la configuration	Si le logiciel HP ne parvient pas à trouver votre imprimante, essayez d'utiliser le panneau de commande pour vous connecter à un réseau. Utilisez le panneau de commande et suivez les étapes pour connecter l'imprimante au réseau sans fil.
Ordinateur ou périphérique mobile trop éloigné de l'imprimante	Rapprochez votre ordinateur ou périphérique mobile de l'imprimante. Votre périphérique est peut-être hors de portée du signal Wi-Fi de l'imprimante.
Ordinateur connecté à un Réseau privé virtuel (VPN) ou un réseau professionnel distant	Déconnectez l'ordinateur du VPN avant l'installation du logiciel HP. Connectez-vous à nouveau au VPN après avoir terminé la configuration de l'imprimante. **Remarque :** Tenez compte de votre emplacement et de la sécurité du réseau Wi-Fi avant de le déconnecter d'un VPN.
Wi-Fi désactivé sur l'ordinateur (ordinateur connecté par Ethernet)	Si votre ordinateur est connecté par Ethernet, activez le Wi-Fi de l'ordinateur pendant la configuration de l'imprimante. Débranchez temporairement le câble Ethernet pour terminer la configuration sur le Wi-Fi.
La fonction Bluetooth est éteinte	Activez les services Bluetooth sur votre ordinateur. Cela aidera le logiciel à retrouver votre réseau et votre imprimante.

Après la configuration	
Problème potentiel	**Solution**
L'imprimante ne se reconnecte pas ou ne maintient pas la connexion au réseau après la configuration	1. Sur l'écran d'accueil, balayez vers le bas en haut de l'écran pour ouvrir le tableau de bord, puis appuyez sur Configuration. 2. Appuyez sur Configuration Réseau > Restaurer les paramètres réseau, puis suivez les instructions. Un message s'affiche pour indiquer que les paramètres réseau par défaut seront restaurés. Appuyez sur Oui. 3. Patientez environ une minute. Fermez et ouvrez à nouveau le logiciel HP. 4. Faites un clic droit sur la carte de l'imprimante pour supprimer l'imprimante de l'écran d'accueil. Ensuite, ajoutez à nouveau l'imprimante et suivez les instructions à l'écran.



Aide et support

Pour un dépannage d'imprimante et des vidéos, consultez le site d'assistance HP. Saisissez le nom de modèle pour retrouver l'imprimante.

hp.com/support

Les informations contenues dans ce document peuvent faire l'objet de modifications sans préavis.

Принтердің функциялары

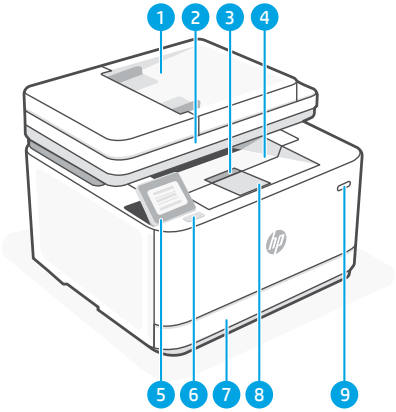

1. Құжат беру құралы
2. Сканер қақпағы
3. Картридж қақпағы
4. Шығыс науасы
5. Басқару тақтасы
6. Алдыңғы USB порты
7. Қағаз науасы
8. Шығыс науасының ұзартқышы
9. Қуат түймесі

Басқару тақтасы

Бақылау тақтасы

Принтер тапсырмалары мен күйіне қатынау үшін дисплейдің жоғары жағын түрту не сипау арқылы бақылау тақтасын ашыңыз.

- Setup (Орнату)
- Сымсыз қосылым немесе Ethernet
- Wi-Fi Direct
- Картридж
- Fax Status (Факс күйі)
- HP EcoSolutions

- Артқа
- Басты бет
- Анықтама



Шамдар мен қателер туралы ақпарат алу үшін **hp.com/support** сайтына өту

Wi-Fi желісі мен қосылым мүмкіндіктері бойынша анықтама мен кеңестер

Егер бағдарламалық жасақтама параметрлерді орнату кезінде принтерді таба алмаса, мәселені шешу үшін төмендегі шарттарды тексеріңіз.

Параметрлерді орнату кезінде

Ықтимал ақаулық	Шешімі
Параметрлерді орнату кезінде HP бағдарламалық жасақтамасы принтерді таба алмайды	Егер HP бағдарламалық жасақтамасы принтерді таба алмаса, оның орнына желіге жалғау үшін басқару тақтасын пайдаланып көріңіз. Принтерді сымсыз желіге жалғау үшін басқару тақтасын пайдаланып, төмендегі қадамдарды орындаңыз.
Компьютер немесе мобильді құрылғы принтерден тым алыс	Компьютерді немесе мобильді құрылғыны принтерге жақынырақ қойыңыз. Құрылғы принтердің Wi-Fi сигналының ауқымынан тыс болуы мүмкін.
Компьютер виртуалды жеке желіге (VPN) немесе қашықтағы жұмыс желісіне жалғанған	HP бағдарламалық жасақтамасын орнатпас бұрын VPN желісінен ажыратыңыз. Принтердің параметрлерін орнатуды аяқтағаннан кейін VPN желісіне қайта жалғаңыз. **Ескертпе:** VPN желісінен ажыратардан бұрын орналасқан жеріңіз бен Wi-Fi желісінің қауіпсіздігін ескеріңіз.
Компьютердегі (Ethernet арқылы жалғанған компьютер) Wi-Fi желісі өшірілген	Егер компьютер Ethernet арқылы жалғанған болса, принтердің параметрлерін орнату кезінде компьютердегі Wi-Fi желісін іске қосыңыз. Параметрлерді Wi-Fi арқылы баптауды аяқтау үшін Ethernet кабелін уақытша ажыратыңыз.
Bluetooth өшірулі	Компьютердегі Bluetooth қызметтерін іске қосыңыз. Бұл бағдарламалық жасақтаманың желі мен принтерді табуына көмектеседі.

Параметрлерді орнатқаннан кейін

Ықтимал ақаулық	Шешімі
Параметрлерді орнатқаннан кейін принтер желіге қайтадан жалғанбайды немесе қосылым сақталмайды	1. Бақылау тақтасын ашу үшін Басты экранның үстінен астына дейін сипаңыз да, ⚙ Орнату түймесін түртіңіз. 2. Желі параметрлерін орнату > Желі параметрлерін қалпына келтіру түймесін түртіңіз де, нұсқауларды орындаңыз. Желінің әдепкі параметрлері қалпына келтірілгені туралы хабар пайда болады. Иә түймесін түртіңіз. 3. Бір минут күте тұрыңыз. HP бағдарламалық жасақтамасын жабыңыз да, қайтадан ашыңыз. 4. Принтерді Басты экраннан алып тастау үшін принтер картасынан тінтуірдің оң жақ түймесін шертіңіз. Содан кейін принтерді қайтадан қосып, экранда айтылғандарды орындаңыз.

Анықтама және қолдау

Принтертегі ақаулықтарды жою жолдары мен бейнероликтерді қарау үшін HP қолдау торабына кіріңіз. Принтерді табу үшін үлгінің атауын енгізіңіз.

hp.com/support

Recursos da impressora

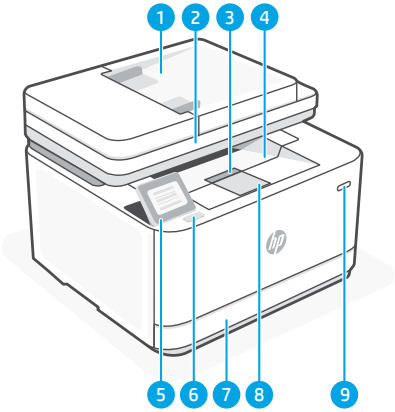

1. Alimentador de documentos
2. Tampa do scanner
3. Porta de acesso aos cartuchos
4. Bandeja de saída
5. Painel de controle
6. Porta USB frontal
7. Bandeja de papel
8. Extensão da bandeja de saída
9. Botão Liga/Desliga

Painel de controle

Painel

Abra o Painel, tocando ou deslizando o dedo no topo da tela, para acessar as tarefas e o status da impressora.

- Configuração
- Sem fio ou Ethernet
- Wi-Fi Direct
- Cartucho
- Status do fax
- HP EcoSolutions

- Voltar
- Início
- Ajuda



Para mais informações sobre luzes e erros, acesse **hp.com/support**

Ajuda e dicas para Wi-Fi e conectividade

Se o software não conseguir encontrar sua impressora durante ou após a configuração, verifique as seguintes condições para resolver o problema.

Durante a configuração

Possível problema	Solução
O software HP não consegue encontrar a impressora durante a configuração	Se o software HP não puder encontrar sua impressora, tente usar o painel de controle para se conectar a uma rede. Use o painel de controle e siga as instruções para conectar a impressora à rede sem fio.
Computador ou dispositivo móvel muito longe da impressora	Aproxime o computador ou o dispositivo móvel da impressora. Seu dispositivo pode estar fora do alcance do sinal de Wi-Fi da impressora.
Computador conectado a uma rede privada virtual (VPN) ou rede de trabalho remota	Desconecte-se da VPN antes de instalar o software HP. Conecte-se à VPN novamente depois de terminar a configuração da impressora. **Observação:** Verifique sua localização e a segurança da rede Wi-Fi antes de se desconectar de uma VPN.
Wi-Fi desativado no computador (que está conectado por Ethernet)	Se o computador estiver conectado pela Ethernet, ative o Wi-Fi dele enquanto configura a impressora. Desconecte o cabo Ethernet temporariamente para concluir a configuração via Wi-Fi.
O Bluetooth está desligado	Ligue os serviços Bluetooth no seu computador. Isso ajuda o software a encontrar sua rede e a impressora.

Depois da configuração

Possível problema	Solução
A impressora não se reconecta ou mantém uma conexão a uma rede depois da configuração	1. Na tela Inicial, deslize para baixo, a partir do topo da tela, para abrir o Painel, e toque Configuração. 2. Toque Configuração de rede > Restaurar configurações de rede e siga as instruções. Uma mensagem é exibida informando que os padrões da rede foram restaurados. Toque Sim. 3. Aguarde um minuto. Feche e reabra o software HP. 4. Clique com o botão direito no cartão da impressora, para removê-la da tela Inicial. Depois, readicione a impressora e siga os prompts na tela.

Ajuda e suporte

Para ver a solução de problemas e vídeos da impressora, acesse o site de suporte da HP. Informe o nome do modelo para localizar a impressora.

hp.com/support

As informações aqui contidas estão sujeitas a alterações sem prévio aviso.

Компоненты принтера

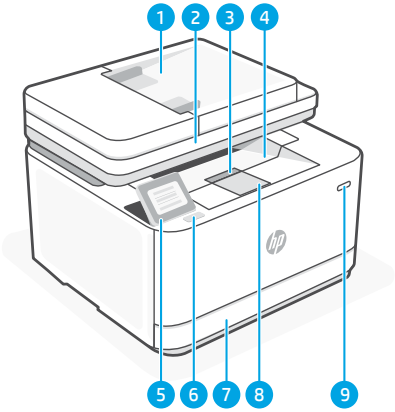

1. Устройство подачи документов
2. Крышка сканера
3. Крышка доступа к картриджам
4. Выходной лоток
5. Панель управления
6. Порт USB на передней панели
7. Лоток для бумаги
8. Расширитель выходного лотка
9. Кнопка питания

Панель управления

Информационная панель

Чтобы получить доступ к задачам и состоянию принтера, откройте информационную панель, нажав или прокрутив верхнюю часть дисплея.

- Настройка
- Беспроводная связь или Ethernet
- Wi-Fi Direct
- Картридж
- Состояние факса
- HP EcoSolutions

- Задняя сторона
- Кнопка возврата к начальному экрану
- ? Кнопка «Справка»



Подробную информацию об индикаторах и ошибках см. на **hp.com/support**

Справка и советы по настройке Wi-Fi и других подключений

Если программное обеспечение не может найти принтер во время или после настройки, проверьте следующие аспекты, чтобы решить проблему.

Во время настройки	
Возможная проблема	**Решение**
Программное обеспечение HP не может найти принтер во время настройки	Если программное обеспечение HP не может найти ваш принтер, попробуйте вместо этого использовать панель управления для подключения к сети. Используйте панель управления и выполните действия по подключению вашего принтера к беспроводной сети.
Компьютер или мобильное устройство находится далеко от принтера	Перенесите ПК или мобильное устройство ближе к принтеру. Возможно, ваше устройство находится за пределами зоны действия модуля Wi-Fi принтера.
Компьютер подключен к виртуальной частной сети (VPN) или сети для удаленной работы	Отключитесь от VPN перед установкой программного обеспечения HP. Заново подключиться к VPN можно будет после окончания настройки принтера. **Примечание.** Перед отключением от VPN следует учесть ваше местоположение и безопасность сети Wi-Fi.
На ПК выключена функция Wi-Fi (он подключен через Ethernet)	Если ПК подключен через Ethernet, на время настройки принтера включите Wi-Fi. Временно отключите кабель Ethernet, чтобы завершить настройку через Wi-Fi.
Службы Bluetooth выключены	Включите службы Bluetooth на компьютере. Так ПО сможет найти сеть и принтер.

После настройки	
Возможная проблема	**Решение**
Принтер не подключается или не поддерживает подключение к сети после настройки	1. На начальном экране прокрутите сверху вниз экрана, чтобы открыть информационную панель, затем нажмите ⚙ Настройка. 2. Нажмите «Настройка сети > Восстановить сетевые настройки» и следуйте инструкциям. Появится сообщение о том, что параметры сети по умолчанию будут восстановлены. Коснитесь «Да». 3. Подождите минуту. Закройте и повторно откройте программное обеспечение HP. 4. Щелкните правой кнопкой мыши карточку принтера, чтобы убрать принтер с начального экрана. Затем повторно добавьте принтер и следуйте запросам на экране.

Справка и поддержка

Сведения об устранении неполадок принтера вместе с соответствующими видеороликами см. на сайте технической поддержки HP. Чтобы найти принтер, введите название модели.

hp.com/support

Funkcije štampača

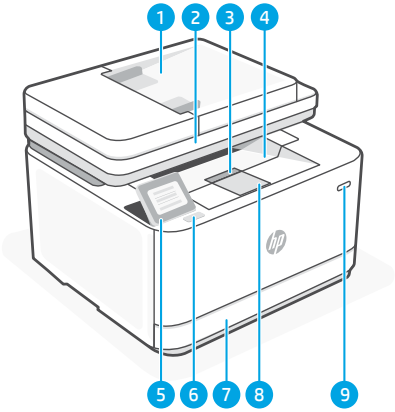

1. Ulagač dokumenata
2. Poklopac skenera
3. Vrata za pristup kertridžima
4. Izlazno ležište
5. Kontrolna tabla
6. Prednji USB port
7. Ležište za papir
8. Produžnik izlaznog ležišta
9. Dugme za napajanje

Kontrolna tabla

Dashboard (Kontrolna tabla)

Otvorite kontrolnu tablu tako što ćete dodirnuti ili prevući u vrhu ekrana kako biste pristupili zadacima i statusu štampača.

- Setup (Podešavanje)
- Bežično ili Ethernet
- Wi-Fi Direct
- Kertridž
- Status faksa
- HP EcoSolutions

- Zadnji deo
- Dugme za
- Pomoć



Za više informacija o lampicama i greškama posetite **hp.com/support**

Pomoć i saveti za Wi-Fi i uspostavljanje veze

Ako softver ne može da pronađe štampač tokom ili posle podešavanja, proverite sledeće uslove da biste otklonili problem.

srpski

Tokom podešavanja	
Potencijalni problem	**Rešenje**
HP softver ne može da pronađe štampač tokom podešavanja	Ako HP softver ne može da pronađe štampač, pokušajte da koristite kontrolnu tablu za povezivanje sa mrežom. Koristite kontrolnu tablu i pratite korake kako biste povezali štampač sa bežičnom mrežom.
Računar ili mobilni uređaj su predaleko od štampača	Približite računar ili mobilni uređaj štampaču. Vaš uređaj je možda izvan opsega Wi-Fi signala štampača.
Računar je povezan sa virtuelnom privatnom mrežom (VPN) ili mrežom za rad sa udaljenog mesta	Prekinite vezu sa VPN mrežom pre nego što instalirate HP softver. Povežite se sa VPN mrežom ponovo posle dovršavanja instalacije štampača. **Napomena:** Razmislite o lokaciji i sigurnosti Wi-Fi mreže pre nego što prekinete VPN vezu.
Wi-Fi je isključen na računaru (računar je povezan putem Ethernet veze)	Ako je računar povezano putem Ethernet veze, uključite Wi-Fi vezu računara prilikom postavljanja štampača. Privremeno isključite Ethernet kabl da biste dovršili podešavanje preko Wi-Fi veze.
Bluetooth je isključen	Uključite Bluetooth usluge na računaru. To će softveru omogućiti pronalaženje mreže i štampača.

Nakon podešavanja	
Potencijalni problem	**Rešenje**
Štampač se nakon podešavanja ne povezuje ponovo ili ne održava vezu sa mrežom	1. Na početnom ekranu prevucite nadole u vrhu ekrana da biste otvorili kontrolnu tablu, a zatim dodirnite Setup (Podešavanje). 2. Dodirnite Network Setup > Restore Network Settings (Podešavanje mreže > Vrati mrežne postavke u prethodno stanje), a zatim pratite uputstva. Pojavljuje se poruka koja saopštava da će podrazumevane vrednosti mreže biti vraćene u prethodno stanje. Dodirnite stavku Da. 3. Sačekajte jedan minut. Zatvorite i ponovo otvorite HP softver. 4. Kliknite desnim tasterom miša na karticu štampača kako biste uklonili štampač sa početnog ekrana. Zatim ponovo dodajte štampač i pratite upite na ekranu.

Pomoć i podrška

Posetite lokaciju HP podrške da biste pronašli savete za rešavanje problema sa štampačem i video zapise. Unesite naziv modela da biste našli štampač.

hp.com/support

Yazıcı özellikleri

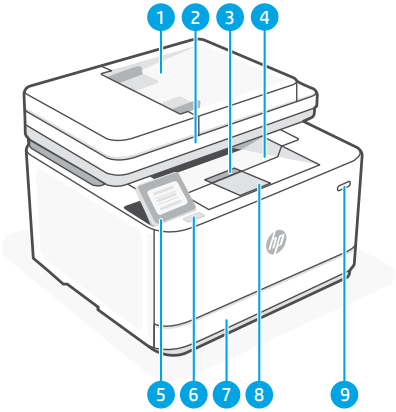

1. Belge besleyici
2. Tarayıcı kapağı
3. Kartuş erişim kapağı
4. Çıkış tepsisi
5. Kontrol paneli
6. Ön USB bağlantı noktası
7. Kağıt tepsisi
8. Çıkış tepsisi genişletici
9. Güç düğmesi

Kontrol paneli

Pano

Yazıcı görevlerine ve durumuna erişmek için ekranın üst kısmına dokunarak ya da kaydırarak Panoyu açın.

- Kurulum
- Wireless ya da Ethernet
- Wi-Fi Direct
- Kartuş
- Faks Durumu
- HP EcoSolutions

- Arka
- Giriş
- Yardım



Işıklar ve hatalar hakkında daha fazla bilgi için şu adresi ziyaret edin: **hp.com/support**

Wi-Fi ve bağlantı için yardım ve ipuçları

Kurulum sırasında veya sonrasında yazılım yazıcınızı bulamıyorsa, sorunu çözmek için aşağıdaki durumlara göz atın.

Kurulum Sırasında	
Olası Sorun	**Çözüm**
HP yazılımı kurulum sırasında yazıcıyı bulamıyor	HP yazılımı yazıcınızı bulamıyorsa, bunun yerine bir ağa bağlanmak için kontrol panelini kullanmayı deneyin. Kontrol panelini kullanın ve yazıcıyı kablosuz ağa bağlama adımlarını takip edin.
Bilgisayar veya mobil aygıt yazıcıdan çok uzakta	Bilgisayarınızı veya mobil aygıtınızı yazıcıya yaklaştırın. Aygıtınız, yazıcınızın Wi-Fi sinyali kapsama alanı dışında olabilir.
Bilgisayar Sanal Özel Ağa (VPN) veya uzaktaki iş ağına bağlıdır	HP yazılımını yüklemeden önce VPN bağlantısını kesin. Yazıcı kurulumu tamamlandıktan sonra tekrar VPN'e bağlanın. **Not:** Bir VPN bağlantısını kesmeden önce konumunuzu ve Wi-Fi ağının güvenliğini göz önünde bulundurun.
Bilgisayarda Wi-Fi kapalı (bilgisayarda Ethernet bağlantısı var)	Bilgisayarınızda Ethernet bağlantısı varsa yazıcı kurulumu esnasında bilgisayarınızın Wi-Fi özelliğini açın. Wi-Fi üzerinden kurulumu tamamlamak için geçici olarak Ethernet kablosunu çıkarın.
Bluetooth kapalı	Bilgisayarınızda Bluetooth hizmetlerini açık hale getirin. Böylece yazılım, ağınızı ve yazıcınızı bulabilir.

Kurulum Sonrasında	
Olası Sorun	**Çözüm**
Yazıcı kurulum sonrasında bir ağa yeniden bağlanmıyor veya ağ bağlantısını sürdüremiyor	1. Giriş ekranında Panoyu açmak için ekranın üst kısmından aşağı doğru kaydırın ve ardından ⚙ Kurulum öğesine dokunun. 2. Ağ Kurulumu > Ağ Ayarlarını Geri Yükle öğesine dokunun ve ardından talimatları izleyin. Ağ varsayılan ayarlarının geri yükleneceğini bildiren bir mesaj görüntülenir. Evet öğesine dokunun. 3. Bir dakika bekleyin. HP yazılımını kapatıp yeniden açın. 4. Yazıcıyı Giriş ekranından kaldırmak için yazıcı kartına sağ tıklayın. Ardından yazıcıyı yeniden ekleyin ve ekrandaki komutları izleyin.

Yardım ve Destek

Yazıcı sorunlarını giderme ve videolar için HP destek sitesini ziyaret edin. Yazıcıyı bulmak için yazıcınızın model adını girin.

hp.com/support

Можливості принтера

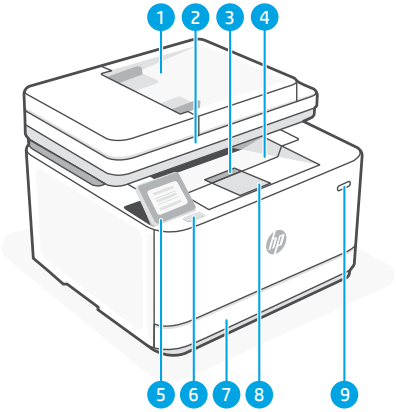

1. Пристрій автоматичної подачі документів
2. Кришка сканера
3. Дверцята доступу до картриджів
4. Вихідний лоток
5. Панель керування
6. Передній USB-порт
7. Лоток для паперу
8. Розширювач вихідного лотка
9. Кнопка живлення

Панель керування

Інформаційна панель

Відкрийте інформаційну панель, провівши пальцем у верхній частині дисплея або торкнувшись її, щоб отримати доступ до завдань друку й даних про стан принтера.

- Налаштування
- Бездротове підключення чи підключення Ethernet
- Wi-Fi Direct
- Картридж
- Стан факсу
- HP EcoSolutions

- Назад
- Головний екран
- Довідка



Докладний опис індикаторів і помилок наведено на сторінці **hp.com/support**

Довідка й поради щодо Wi-Fi і підключення

Якщо під час або після налаштування програмне забезпечення не може знайти принтер, то для вирішення проблеми виконайте дії, наведені нижче.

Під час налаштування

Потенційна проблема	Вирішення
Програмне забезпечення HP не може знайти принтер під час налаштування	Якщо програмне забезпечення HP не може знайти принтер, спробуйте під'єднатися до мережі за допомогою панелі керування. Відкрийте панель керування та виконайте інструкції, щоб підключити принтер до бездротової мережі.
Комп'ютер або мобільний пристрій задалеко від принтера	Розташуйте комп'ютер або мобільний пристрій ближче до принтера. Можливо, ваш пристрій розташовано поза зоною сигналу Wi-Fi принтера.
Комп'ютер підключено до віртуальної приватної мережі (VPN) або мережі віддаленої роботи	Перед встановленням програмного забезпечення HP від'єднайте комп'ютер від VPN. Після завершення налаштування принтера знову підключіться до VPN. **Примітка.** Перед відключенням від VPN зверніть увагу на своє розташування та безпеку мережі Wi-Fi.
Wi-Fi вимкнено на комп'ютері (комп'ютер приєднано через Ethernet)	Під час налаштування принтера ввімкніть Wi-Fi на комп'ютері, якщо його підключено через Ethernet. Тимчасово від'єднайте кабель Ethernet від комп'ютера, щоб завершити налаштування через Wi-Fi.
Bluetooth вимкнено	Увімкніть функцію Bluetooth на комп'ютері. Так програмне забезпечення зможе знайти мережу та принтер.

Після налаштування

Потенційна проблема	Вирішення
Принтер не підключається чи не підтримує з'єднання з мережею після налаштування	1. На головному екрані проведіть пальцем униз у верхній частині екрана, щоб відкрити інформаційну панель, і торкніться значка налаштувань ⚙. 2. Перейдіть у меню Network Setup > Restore Network Settings (Налаштування мережі > Відновити налаштування мережі) і виконайте інструкції. На екрані з'явиться повідомлення про те, що параметри мережі за замовчуванням принтера буде відновлено. Натисніть Yes (Так). 3. Зачекайте одну хвилину. Закрийте та знову відкрийте програмне забезпечення HP. 4. Клацніть правою кнопкою миші на картці принтера та видаліть його з головного екрана. Потім додайте принтер знову та виконуйте підказки на екрані.



Довідка та підтримка

Інформацію про пошук і усунення несправностей принтера, а також відповідні відеоматеріали див. на веб-сайті підтримки HP. Укажіть назву моделі, щоб знайти принтер.

hp.com/support

تعليمات ونصائح حول شبكة Wi-Fi وإمكانية الاتصال

إذا لم يتمكن البرنامج من العثور على طابعتك أثناء الإعداد أو نشر الإعداد، فتحقق من الشروط التالية لحل المشكلة.

أثناء الإعداد

المشكلة المحتملة	الحل
يتعذر على برنامج HP العثور على الطابعة أثناء الإعداد	إذا لم يتمكن برنامج HP من العثور على طابعتك، فحاول استخدام لوحة التحكم للاتصال بالشبكة بدلاً من ذلك. استخدم لوحة التحكم، واتبع الخطوات لتوصيل الطابعة بالشبكة اللاسلكية.
الكمبيوتر أو الجهاز المحمول بعيد جدًا عن الطابعة	انقل الكمبيوتر أو الجهاز المحمول بالقرب من الطابعة. قد يكون جهازك خارج نطاق إشارة Wi-Fi للطابعة.
جهاز الكمبيوتر لديك متصل بشبكة خاصة ظاهرية (VPN) أو كمبيوتر عمل بعيد	اقطع الاتصال بشبكة VPN قبل تثبيت برنامج HP. اتصل بشبكة VPN مرة أخرى بعد الانتهاء من إعداد الطابعة. **ملاحظة:** ضع في اعتبارك موقعك وأمان شبكة Wi-Fi قبل قطع الاتصال بشبكة VPN.
تم إيقاف تشغيل Wi-Fi على الكمبيوتر (الكمبيوتر متصل عن طريق Ethernet)	إذا كان جهاز الكمبيوتر الخاص بك متصلاً عبر Ethernet، فقم بتشغيل Wi-Fi على الكمبيوتر أثناء إعداد الطابعة. افصل كبل Ethernet مؤقتًا لإكمال الإعداد عبر Wi-Fi.
تم إيقاف تشغيل Bluetooth	شغِّل خدمات Bluetooth من جهاز الكمبيوتر لديك. فهذا يساعد البرنامج في العثور على شبكتك وطابعتك.

ما بعد الإعداد

المشكلة المحتملة	الحل
الطابعة لا تعيد الاتصال بالشبكة أو تحافظ عليه بعد الإعداد	1. من الشاشة "الرئيسية"، اسحب لأسفل أعلى الشاشة لفتح "لوحة المعلومات"، ثم المس ⚙ "إعداد". 2. المس "إعداد الشبكة" > "استعادة إعدادات الشبكة"، ثم اتبع الإرشادات. ستظهر رسالة تخبرك بأنه تمت استعادة الإعدادات الافتراضية للشبكة. المس نعم. 3. انتظر دقيقة واحدة. أغلق برنامج HP وأعد فتحه. 4. انقر بزر الماوس الأيمن فوق بطاقة الطابعة لإزالة الطابعة من الشاشة "الرئيسية". ثم أضف الطابعة مرة أخرى، واتبع المطالبات التي تظهر على الشاشة.

التعليمات والدعم

لاستكشاف أخطاء الطابعة ومقاطع الفيديو، قم بزيارة موقع دعم HP. أدخل اسم الطراز الخاص بك للعثور على الطابعة.

hp.com/support

المعلومات الواردة بهذه الوثيقة عرضة للتغيير دون إشعار.

ميزات الطابعة

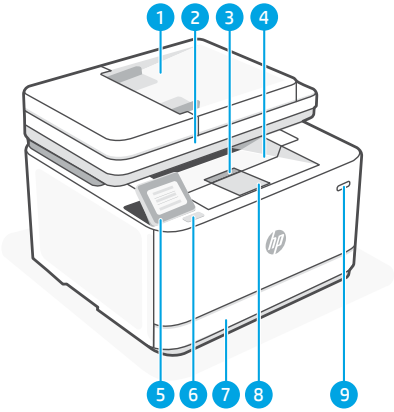

1. وحدة التغذية بالمستندات
2. غطاء الماسحة الضوئية
3. باب الوصول إلى الخراطيش
4. درج استقبال المطبوعات
5. لوحة التحكم
6. منفذ USB الأمامي
7. درج الورق
8. موسّع درج استقبال المطبوعات
9. زر الطاقة

لوحة التحكم

لوحة المعلومات

افتح "لوحة المعلومات" عن طريق اللمس أو التمرير من الجزء العلوي للشاشة للوصول إلى مهام الطابعة وحالتها.

- الإعداد
- لاسلكي أو Ethernet
- Wi-Fi Direct
- خرطوشة
- حالة الفاكس
- الحلول البيئية HP EcoSolutions

- الجزء الخلفي
- الشاشة الرئيسية
- التعليمات



للحصول على مزيد من المعلومات حول المصابيح والأخطاء، زر موقع **hp.com/support**



© Copyright 2021 HP Development Company, L.P.

Microsoft and Windows are either registered trademarks or trademarks of Microsoft Corporation in the United States and/or other countries. Mac, OS X, macOS, and AirPrint are trademarks of Apple Inc., registered in the U.S. and other countries. Android is a trademarks of Google LLC. iOS is a trademark or registered trademark of Cisco in the U.S. and other countries and is used under license.

Microsoft et Windows sont soit des marques soit des marques déposées de Microsoft Corporation aux États-Unis et/ou dans d'autres pays. Mac, OS X, macOS et AirPrint sont des marques déposées d'Apple, Inc. aux États-Unis et dans d'autres pays. Android est une marque de Google LLC. iOS est une marque déposée de Cisco aux États-Unis et dans d'autres pays et est utilisée dans le cadre d'une licence.

Printed in Vietnam Imprimé au Vietnam

EN FR KK PT RU
SR TR UK AR

3G627-90024