Руководство пользователя

Pantum BM270ADN/BM330ADN/BM420ADN

Цифровое черно-белое многофункциональное устройство

PANTUM

* Перед использованием принтера рекомендуется внимательно ознакомиться с этим руководством

Предисловие

• Запрещается редактировать, вносить изменения или перепечатывать данную инструкцию без разрешения.
• В инструкцию периодически могут вноситься изменения без уведомления.
• Изображения и иллюстрации в этой инструкции приводятся в качестве примеров. Они могут отличаться для разных моделей, программного обеспечения и версий ОС.
• Все пункты со значком ⚠ в данной инструкции означают меры предосторожности. Ознакомьтесь с содержанием перед эксплуатацией и строго следуйте указаниям в этой инструкции!
• Так как продукт оснащен функцией защиты от подделки, вы можете не получить ожидаемое качество копии или данных сканирования для некоторых документов.
• При отказе хранилища хост-системы полученные, хранимые данные и данные для входа в систему могут быть утеряны. Настоящим мы заявляем, что наша компания не несет ответственность за утерю, возникшую в результате потери данных.
• Настоящим мы заявляем, что наша компания не несет ответственность за утерю, вызванную компьютерным вирусом или несанкционированным доступом.
• Изображение на принтере может отклеиться в результате попадания влаги от воздействия воды, дождя, пара и т.п. Для получения подробной информации обратитесь за консультацией к нашему местному представителю.
• Дополнительные продукты доступны не во всех странах. Для получения подробной информации обратитесь за консультацией к нашему местному представителю.
• Новейшие версии драйвера принтера, сканера, утилит и т.д. доступны на нашем официальном веб-сайте. (www.pantum.com)

Правовые вопросы

Товарный знак

Pantum и логотип Pantum являются зарегистрированными товарными знаками Zhuhai Pantum Electronics Co., Ltd.
Microsoft®, Windows®, Windows Server® и Windows Vista® являются товарными знаками корпорации Microsoft в США или других странах и регионах.
Mac, and macOS are trademarks of Apple Inc., registered in the U.S. and other countries.

Wi-Fi Direct、Wi-Fi Protected Setup(WPS)、WPA、WPA2、WPA3 и Wi-Fi Protected Access са

тьрговски марки на Wi-Fi Alliance.
Права владения на названия программного обеспечения, упомянутого в данном руководстве пользователя, принадлежат соответствующим компаниям согласно их лицензионным соглашениям. Эти названия упоминаются исключительно для инструкций.
Все остальные упомянутые здесь продукты и торговые названия могут быть зарегистрированными товарными знаками, товарными знаками или знаками обслуживания соответствующих владельцев и упоминаются исключительно для инструкций.

Авторское право

Авторское право на это руководство пользователя принадлежит Zhuhai Pantum Electronics Co., Ltd.
Запрещается копировать, переводить, изменять и передавать это руководство пользователя любыми средствами и в любой форме без предварительного письменного разрешения Zhuhai Pantum Electronics Co., Ltd.
Версия:V1.2

Заявление об ограничении ответственности

Для повышения качества услуг, предоставляемых пользователям, Zhuhai Pantum Electronics Co., Ltd. оставляет за собой право вносить изменения в это руководство пользователя. Информация, изложенная в этом руководстве, может изменяться без предварительного уведомления.
Ответственность за любые повреждения, возникшие из-за несоблюдения требований этого руководства, возлагается на пользователей. При этом, кроме явных гарантий, предоставленных в руководстве или соглашении по обслуживанию, компания Zhuhai Pantum Electronics Co., Ltd. не предоставляет никаких явных или подразумеваемых гарантий в дополнение к настоящему руководству пользователя (в том числе в отношении содержания или слов).
Использование данного продукта для копирования, печати, сканирования определенных документов или изображений либо другие операции могут быть запрещены местным законодательством. Если вы не уверены в законности использования данного устройства для работы с определенными документами или изображениями, вы должны заранее проконсультироваться с юристом.

Меры предосторожности

Меры предосторожности перед использованием принтера

1. Прочитайте все инструкции и убедитесь, что вы их поняли.
2. Вы должны иметь представление об основах работы с электрическими устройствами.
3. Придерживайтесь всех предупреждений и инструкций, указанных на устройстве или в прилагаемом руководстве для оборудования.
4. Если инструкции по эксплуатации противоречат информации по технике безопасности, повторно изучите последнюю, поскольку вы могли неправильно понять инструкции по эксплуатации. Если противоречие не удается устранить, позвоните по горячей линии службы поддержки пользователей или обратитесь за помощью к представителю сервисной службы.
5. Перед очисткой оборудования выньте кабель питания из розетки питания переменного тока. Не используйте жидкие чистящие средства и аэрозоли.
6. Убедитесь, что оборудование расположено на устойчивой поверхности, чтобы предотвратить серьезные повреждения, которые может вызвать падение оборудования.
7. Не размещайте оборудование вблизи радиаторов, кондиционеров или вентиляционных труб.
8. Не ставьте предметы на кабель питания. Не размещайте оборудование в месте, где люди будут наступать на кабель питания.
9. Не перегружайте напряжением розетки и удлинители. Это может отрицательно отразиться на производительности и привести к пожару или ударом электрическим током.
10. Следите, чтобы животные не грызли кабель питания переменного тока и интерфейсный USB кабель.
11. Не допускайте попадания острых предметов в гнезда оборудования, избегайте прикосновений к устройству под высоким напряжением, это может привести к пожару или поражению электрическим током. Будьте осторожны и не проливайте жидкости на оборудование.
12. Не разбирайте оборудование, чтобы избежать риска поражения электрическим током. Необходимый ремонт могут выполнять только профессиональные специалисты по техническому обслуживанию. Открытие или снятие крышки может привести к поражению электрическим током или другим опасным ситуациям. Неправильная разборка и сборка также может привести к поражению электрическим током при дальнейшем использовании.
13. Если случится что-либо из следующего, отсоедините оборудование от компьютера и выньте вилку кабеля питания из розетки, затем обратитесь к квалифицированным техническим специалистам за обслуживанием:
• внутрь оборудования попала жидкость.
• оборудование попало под дождь или на него пролили воду.
• оборудование упало или была повреждена крышка.
• производительность оборудования значительно изменилась, снизилась скорость печати.
14. Настраивайте только элементы управления, упоминаемые в инструкциях. Неправильная настройка других элементов управления может привести к повреждениям, на исправление которых у профессиональных специалистов технического обслуживания уйдет больше времени.

15. Не используйте оборудование во время грозы, чтобы предотвратить риск поражения электрическим током. По возможности, во время грозы вынимайте вилку кабеля питания.
16. При непрерывной печати нескольких страниц поверхность лотка сильно нагревается. Не трогайте эту поверхность и не давайте детям приближаться к ней.
17. Сигнальный провод устройства, подключаемый к принтеру, не предназначен для использования вне помещений.
18. Необходимо обеспечить регулярную вентиляцию в случае длительного использования или печати большого количества документов в плохо проветриваемом помещении.
19. В состоянии ожидания устройство автоматически переходит в режим экономии энергии (сна), если в течение некоторого времени (например, 1 минуты) не получает задание на печать; устройство не потребляет энергию только в том случае, если оно не подключено ни к одному внешнему источнику питания.
20. Устройство относится к классу оборудования 1 и в процессе эксплуатации должно быть подключено к электрической розетке с заземлением.
21. Данное устройство необходимо траспортировать в соответствии с транспортировочными метками на упаковке.
22. Это устройство является низковольтным оборудованием. При использовании этого устройства с напряжением ниже указанного диапазона, соблюдайте соответствующие меры предосторожности или обратитесь в центр послепродажного обслуживания Pantum, если тонер ложится на отпечатках или оборудование запускается медленно.
23. Устройство продается в полной комплектации. Компоненты устройства при необходимости можно приобрести в сервисном центре послепродажного обслуживания Pantum. Если комплектация приобретенного устройства не соответствует указанной в спецификации,обратитесь в организацию где был приобретено устройство для решения проблемы.

24. Устанавливайте это устройство в месте с температурой окружающей среды 10℃–32°C

и относительной влажностью 15 %–85 %.
25. По соображениям безопасности и другим причинам принтер может переключаться в режим прерывистой печати после непрерывной печати в течение определенного времени.
26. Во избежание возгорания или поражения электрическим током используйте только шнур питания, поставляемый вместе с данным изделием, или разрешенную производителем замену.
27. Шнур питания, поставляемый с данным продуктом, предназначается исключительно для данного продукта. Не используйте его с другими устройствами, поскольку это может вызвать пожар, электрический удар или привести к другим травмам.
28. Не используйте легковоспламеняющиеся спреи или горючие растворители возле или внутри машины. Кроме того, не размещайте их возле или внутри машины, поскольку это может вызвать пожар или электрический удар.
29. Сохраните настоящее руководство пользователя надлежащим образом.

Установка продукта


Для обеспечения хорошей работоспособности данного устройства, его следует использовать в следующих условиях окружающей среды: температура: 10 - 32°C, влажность: 15 - 85%. При установке продукта в помещении с низкой температурой, или же если температура в помещении резко повышается в связи с использованием обогревателя, внутри устройства будут образовываться капли воды, что повлечет частичную потерю данных печати или сканирования.
Отключите питание:Устройство должно быть расположено в близи источников электропитания для обеспечения легкого отключения питания!


Соответствие директивам Европейского сообщества (EC)
Этот продукт соответствует требованиям по защите, изложенным в директивах Совета Европейского сообщества 2014/30/EU и 2014/35/EU о сближении и согласовании законов стран-участниц в отношении электромагнитной совместимости и безопасности электрического оборудования, предназначенного для использования в определенных пределах напряжения.
Производитель этого продукта: Компания Zhuhai Pantum Electronics Co., Ltd., строение 02, 06 и 08, № 888 Шэнпин Авеню, административный центр Пинша, город Чжухай, провинция Гуаньдун, 519000 Китайская Народная Республика.
Заявление о соответствии требованиям директив предоставляется по запросу от уполномоченного представителя.
Данное изделие соответствует ограничениям Класса A EN 55032/EN 55035 и требованиям безопасности EN 62368-1.


Сертифицирован Таможенным Союзом России, Белоруссии и Казахстана.

Унифицированный символ: EAC.


Данный символ означает, что продукт предназначается для внутреннего использования, но не для наружного использования.


Этот символ означает, что по истечении срока службы продукта его нельзя утилизировать как бытовые отходы. Использованное оборудование необходимо доставить в специальный сборный пункт по утилизации отходов электрического и электронного оборудования. См.: Директива 2002/96/EC по отходам электрического и электронного оборудования (WEEE). Чтобы получить дополнительную информацию, обратитесь к своему продавцу или поставщику.

SDoC 中国RoHS自我声明

Размещение предупредительных маркировок

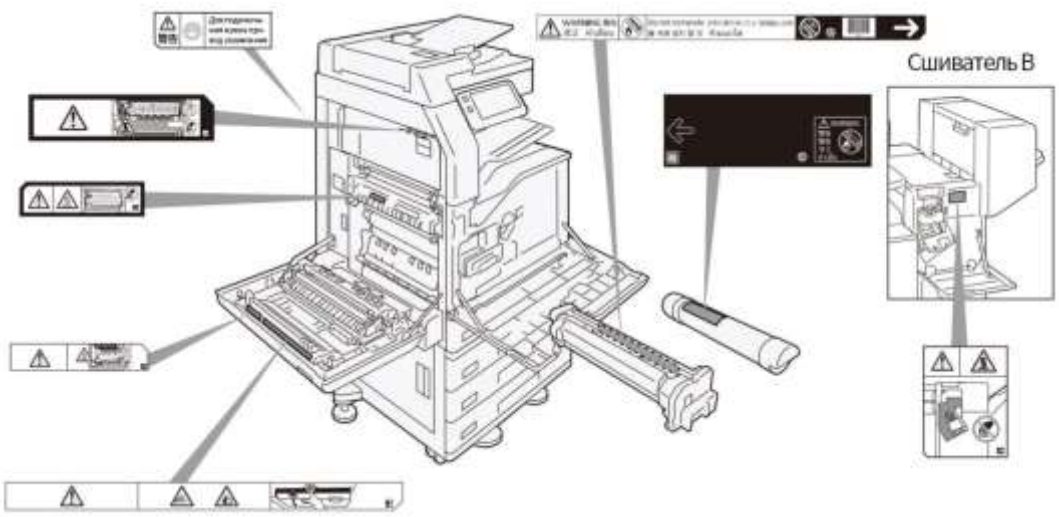

Об окружающей среде

• Для защиты окружающей среды и эффективного использования ресурсов Pantum перерабатывает картриджи с тонером и светочувствительные барабаны для изготовления перерабатываемых деталей, материалов или энергосбережения.

• С использованным блоком картриджа с тонером и светочувствительным барабаном следует обращаться надлежащим образом. Не открывайте блок картриджа с тонером и светочувствительным барабаном. Верните его местному представителю Pantum.

• Об эксплуатационном шуме

Устройство, шум которого во время эксплуатации превышает 63 дБ (A), рекомендуется устанавливать на относительно отделенном участке кабинета, во избежание помех во время работы в кабинете.

Вы можете запросить данные об уровне шума этого продукта нашей компании.

• Можно ли использовать бумагу вторичной переработки со 100% коэффициентом примеси макулатуры?

Да.

• Выньте сетевую вилку устройства из розетки, чтобы обеспечить нулевое потребление энергии. Трудно достичь нулевое потребление энергии, даже если этот продукт установлен в режим энергосбережения и режим ожидания.

• Продукт содержит батарейки, в целях защиты природных ресурсов и поощрения использования материалов, пожалуйста, отделите батарейки от других видов отходов и отправьте их на утилизацию в Вашу местную систему утилизации батареек.

Предупреждение:

1. Ненадлежащее обращение при замене батареек может привести к возгоранию и ожогам. Не перезаряжайте, не разбирайте, не разбивайте, не нагревайте и не сжигайте батарейки.
2. Храните батарейки в недоступном для детей месте во избежание проглатывания.

Список графических символов

	Внимание, опасно, предупреждение		Нельзя использовать конверты		Нельзя ставить картридж с тонером на открытый огонь
	Внимание! Высокая температура		Нельзя использовать почтовые открытки		Нельзя бросать бункер с отработанным тонером в открытый огонь
	Нельзя вставлять пальцы		Нельзя использовать сложенную, скомканную или скрученную бумагу		Кнопка питания/энергосбережения
	Не прикасаться		Нельзя использовать бумагу со скобами или скрепками		Замятие бумаги
	Нельзя вставлять пальцы		Нельзя копировать банкноты		Вес
		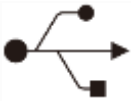	USB		Охлаждение

	Нельзя использовать бумагу с нанесенной краской	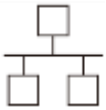	LAN		Истёкшее время
	Почистите сканер		Нельзя использовать сложенные, скомканные или порванные документы		Нельзя использовать сложенные, скомканные или порванные документы
	Нельзя использовать листы тонкой печатной бумаги		Нельзя использовать скрученные документы		Нельзя использовать разрезанные или склеенные документы

Запреты копирования/печати

Возможен запрет получения копий некоторых документов по законодательству вашей страны. Лица, незаконно владеющие такими копиями, могут получить штраф или лишиться свободы. Ниже приводятся примеры копий, которые запрещены по законодательству вашей страны:

• Валюта
• Банкноты и чеки
• Облигации и ценные бумаги, выпущенные банками и государством
• Паспорт и удостоверение личности
• Материалы, охраняемые авторским правом, или торговые знаки без разрешения владельца
• Печати и другие оборотные документы

Мы не несем ответственность за полноту и точность вышеуказанных пунктов в списке. Если у вас возникли вопросы, обратитесь к юристу.

Содержание

01До начала эксплуатации машины 1

Имя функции каждого компонента 1

Бумага 5

02Основные операции 6

Сенсорный дисплей 6

Информация о задании 10

Прервать копирование 12

Энергосбережение 13

03Основные операции устройства 14

Загрузка бумаги 14

Загрузите документы. 17

04Установка и загрузка драйвера 21

Как установить драйвер принтера в Windows 21

Метод установки драйвера 25

Установка драйвера в системе macOS 25

Добавить принтер в системе macOS 27

05Сшиватель 30

Имя функции каждого компонента 30

Картридж со скобами 31

Замятие бумаги 34

06Напечатать 36

Печать с компьютера заказчика 36

Печать сохраненных данных 37

Печать файла 38

07Копировать 40

Основные операции 40

Копия удостоверения личности 41

Список функций 42

08Сканировать 48

Основные операции (отправить по почте) 48

Сохранить в папку 49
Сканировать и отправить 50
Сохранить на USB 51
Импорт отсканированных данных 52
09 Папка 54
Зарегистрированная папка 54
Отправить из папки 57
10 Рабочий процесс 60
11 Контакты 61
Зарегистрировать контакт 61
Редактировать/Удалить контакт 63
12 Функции аутентификации и учета 64
Краткий обзор 64
13 Ежедневное управление 65
Расходные материалы 65
Чистка основной машины 67
Замятие бумаги 70
Поиск и устранение неисправностей 81

01 До начала эксплуатации машины

Имя функции каждого компонента

Передняя часть



№	Наименование	описание
1	Двойной автоподатчик документов	Загрузите документы.
2	Крышка для документа	Уплотните документы.
3	Экспозиционное стекло	Загрузите документы.
4	Панель управления	Кнопка вкл./выкл. Питания. Панель управления для операций.
5	Дополнительный центральный лоток (опция)	Бумага выброшена.
6	Центральный лоток	
7	Передняя дверь	Откройте при извлечении зажеванной бумаги и замене расходных материалов.
8	Лотки	Загрузите бумагу.
9	Левый выходной лоток (опция)	Бумага выброшена.
10	Лоток(ручной)	Загрузите бумагу.
11	Модуль выходного лотка с контейнером 1	

Левая сторона и задняя

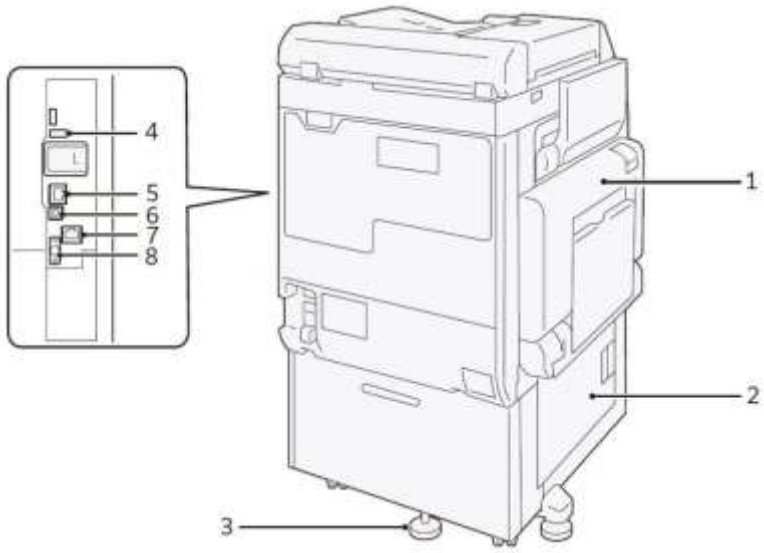

№	Наименование	описание
1	Верхняя левая крышка	Откройте эту крышку для извлечения зажеванной бумаги.
2	Нижняя левая крышка	
3	Регулируемая опорная ножка	Предупреждение опрокидывания устройства. Установите устройство на площадке для монтажа и поверните регулировочный механизм по часовой стрелке, так чтобы он коснулся пола.
4	Порт USB2.0	Подключите устройство для чтения карт памяти или подключите кабели дополнительных устройств и необходимых продуктов через USB.
5	Сетевой порт	Подсоедините сетевой кабель.
6	Порт USB3.0	Подсоедините кабель USB для принтера.
7	Сетевой порт (опция)	Подсоедините сетевой кабель.
8	Порт EP	Подсоедините комплектующие, такие как устройства выставления счетов и устройства аутентификации личности.

Подключение через LAN

Подключите к сетевому порту на выключенном устройстве.

Примечание: • В случае неправильного подключения, его можно скорректировать, установив >[Параметры]>[Параметры сети]>[Параметры протокола]>[Параметры Ethernet]>[Энергосберегающая сеть Ethernet] на [Отключить] в режиме системный администратор.

Подключение через порт USB

Подключите к порту USB на выключенном устройстве.

Внутренний

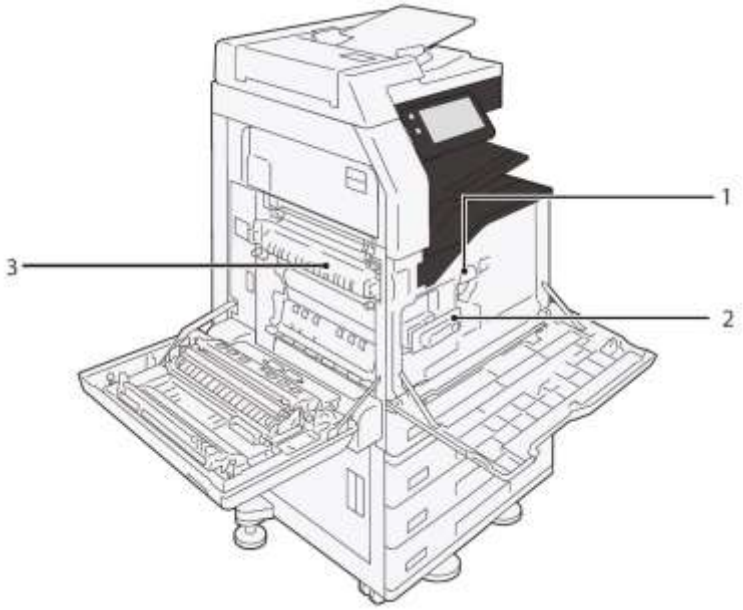

№	Наименование	описание
1	Картридж с тонером	Содержит тонер.
2	Светочувствительный барабан	Содержит светочувствительный проводник и модуль формирования изображений.
3	Термофиксатор (R8)	Компонент, который закрепляет краситель на бумаге. Компоненты сильно нагреваются. Не прикасайтесь к ним руками.

Панель управления

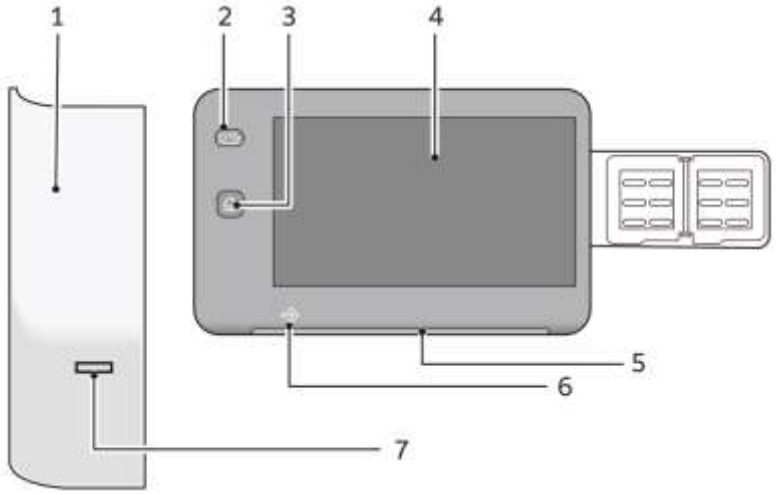

№	Наименование	описание
1	Считыватель смарт-карт, встроенный в хост-машину (опция)	Выполнить аутентификацию можно с помощью смарт-карты.
2	Кнопка питания/энергосбережения	Включить источник питания. **Примечание:** • Если появилась фраза «Пожалуйста, подождите.», это указывает, что в данный момент устройство прогревается. Данное устройство нельзя использовать в течение этого времени. • Если не удается включить питание, убедитесь, что сетевая вилка вставлена в розетку.
3	Клавиша возврата	Отображение главного экрана. **Примечание:** • После нажатия клавиши возврата настройки всех приложений в работе будут сброшены.
4	Сенсорный дисплей	Отображает информацию, требуемую для работы и относящуюся к каждой функциональной кнопке.
5	Индикатор состояния	В момент принятия в работу лампа загорается зеленым цветом. В случае возникновения ошибки лампа замигает оранжевым цветом.
6	Индикатор сохранения файла	Индикатор мигает при отправке данных с этого устройства или их получении с компьютера клиента. В дополнение к этому, индикатор загорается, если файл сохраняется на этом устройстве.

7	Порт USB-накопителя (опция)	Вставьте непосредственно USB-накопитель. **Примечание:** • Невозможность подключить устройство для чтения карт памяти или кабель USB-накопителя. Если подключен USB-накопитель, устройство для чтения карт памяти или USB-накопитель не распознаются, даже если они одновременно подключены к порту USB с задней стороны.

Бумага

Рекомендуемая бумага

Интерфейс телефонной линии

Название бумаги	Типы бумаги в лотке	Качество изображения обрабатывается в соответствии с типом бумаги	Вес бумаги (г/м^2)
Бумага C2	Документная бумага	Простая бумага (A)	70

Если вы хотите использовать другую бумагу, обратитесь за консультацией к нашему местному представителю.

Непригодная бумага

Не используйте следующую бумагу, в противном случае возможны поломки.

• Использование бумаги, на которой чернила ухудшаются по причине нагрева во время закрепления
• Бумага с нанесенной краской
• Бумага со складками или короблением
• Прозрачная пленка
• Влажная бумага, влажная бумага с волнообразными неровностями
• Бумага со скрученной частью более 12 мм
• Термобумага, бумага с термопечатью
• Конверт с прозрачным окошком

Также есть и другая бумага, которую нельзя использовать. Для получения подробной информации обратитесь за консультацией к нашему местному представителю.

02 Основные операции

Сенсорный дисплей

Главный экран

Экран ввода различных функций продуктов.
Отображает только часто используемые функции, или поменяйте настройки.

Примечание: • Изменение настроек по умолчанию главного экрана.



1. Область отображения приложений

Если на вкладке главного экрана выбрать [Приложения], отобразятся доступные приложения.
Когда системный администратор или аутентифицированный пользователь входит в систему, отображаемое приложение и конфигурацию можно изменить.

Имя приложения	Краткое описание функции	Справка
[Копировать]	Управление функцией копирования.	"Копировать"
[Сканировать и отправить]	Передача данных сканирования на компьютеры клиентов в сети. Также можно выполнить [Отправить URL], [Отправить по почте] и [Сохранить в мою папку].	"Сканировать и отправить"

[Копия удостоверения личности]	Документ, размер которого нельзя автоматически определить как удостоверение личности, следует копировать, расположив его лицевой и обратной сторонами на одном листе бумаги.	"Копия удостоверения личности"
[Сохранить в папку]	Сохраните данные сканирования в папку продукта.	"Сохранить в папку"
[Отправить электронное письмо]	Прикрепите данные сканирования к электронному письму для отправки.	"Основные операции (отправить по почте)"
[Отправить из папки]	Обратитесь к файлам, сохраненным в папке продукта.	"Папка"
[Рабочий процесс]	Сканировать с рабочим циклом (серией содержимого задания), зарегистрированным в продукте.	-
[USB]	Сохранить данные сканирования в памяти USB или печатать файл, сохраненный в памяти USB. **Примечание:** • Отображать [Сохранить на USB] или [Печать файла], когда недоступна какая-либо из этих двух функций.	"Сохранить на USB" "Печать файла"
[Сканировать WSD]	Сохраните отсканированные данные на указанный компьютер заказчика.	-
[Веб-приложение]	Сохранять и отображать данные посредством доступа к веб-серверу по сети из встроенного браузера продукта	-
[Личная печать]	Печать личных файлов.	"Личная печать"
[Печать с паролем]	Печать файлов с паролями для печати (файлы с заданными паролями)	"Печать с паролем"
[Пробная печать]	Печать оставшихся копий документа, указанных в пробной печати (печать только 1 экземпляра).	-
[Отложенная печать]	Можно запустить в печать файлы с отложенной печатью (файлы с указанным временем печати) до установленного времени.	-
[Печать с учетной записью]	Распечатать файлы печати аккаунта.	-

[Папка N]	Сохранить ярлык папки расположения, заданный каждой приемной линией. **Примечание:** • Часть «N» в имени приложения относится к номеру соответствующей папки. Номер и имя папки отображаются, когда задано имя папки.	-

2. Вкладка управления

Нажмите , чтобы открыть меню управления. Нажмите справа от экрана при его закрытии.

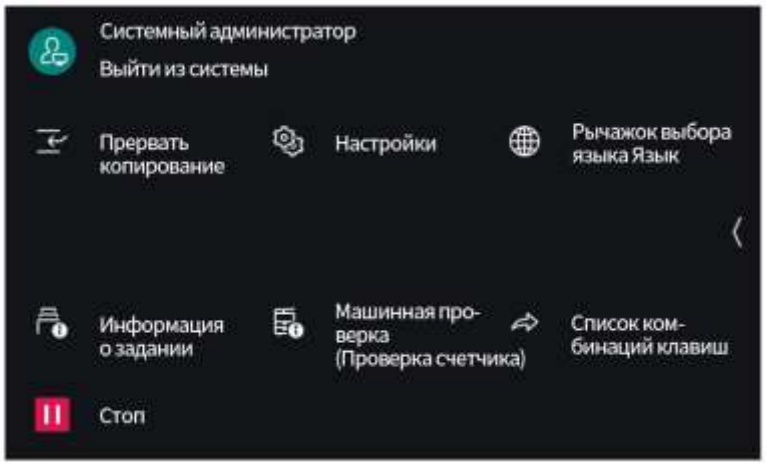

Имя функции	Справка/описание
[Прервать копирование]	“Прервать копирование”
[Информация о задании]	“Информация о задании”
[Стоп]	Поставить на паузу выполняемое задание.
[Настройки]	Настройки различных функций продуктов.
[Пользовательское отображение приложений]	Настройте отображение на экране (копирование и сканирование).
[Машинная проверка (Проверка счетчика)]	Подтверждается состояние продуктов или выводятся отчеты.
[Рычажок выбора языка Язык]	Выберите язык отображения и раскладку клавиатуры.
[Список комбинаций клавиш]	“［Список комбинаций клавиш］”
[Автоматическая печать]	Печать временно отключается при выборе [Отключить]. Печать разрешается при выборе [Разрешить].

Примечание: • Можно нажать значок функции, отображаемый в левом столбце, при закрытии меню управления.

[Список комбинаций клавиш]

Назначьте простым функциям комбинации клавиш, которые можно вызвать из >[Список комбинаций клавиш].

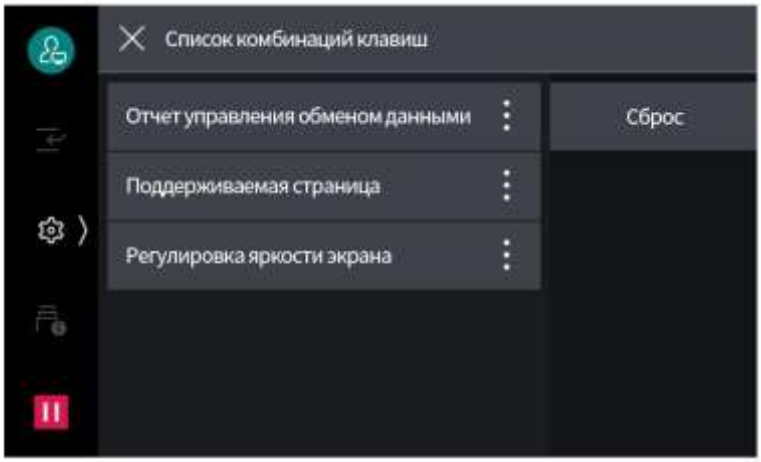

Примечание: • Нажмите , отображаемый справа от каждой функции в режиме системного администратора, чтобы изменить порядок функций или удалить их из списка. Нажмите [Сброс], чтобы восстановить заводские настройки.
• Добавьте в [Список комбинаций клавиш], коснувшись команды [Создать ярлык], отображаемой вверху справа на экране создаваемой функции.

Имя функции	Справка/описание
[Отчет управления обменом данными]	Напечатать отчеты или списки.
[Поддерживаемая страница]	-
[Регулировка яркости экрана]	Параметры экрана/кнопок.

3. Область отображения информации аутентификации
Аутентификация выполняется при вводе ID пользователя для входа.
Если вы коснетесь области отображения информации аутентификации в этом разделе, ваша учетная запись будет отменена и вы станете [Неаутентифицированным пользователем].

Примечание: • Если выбрано [Да] для [Параметры аутентификации]>[Параметры информации аутентификации]> [Показать экран подтверждения для отмены], то перед отменой появится экран подтверждения.

4. Вкладка главного экрана
Перейдите на главный экран.

Имя вкладки	Справка
[Приложения]	"Область отображения приложений"
[Крепление]	Нажмите [Исправить] в . Журналы заданий копирования и сканирования будут сохранены. Вы можете снова запустить приложение, выполняющее работу, из журнала заданий.
[Контакты]	"Контакты"

Информация о задании

Подтвердите задания, которые находятся в процессе выполнения, ожидания, завершены и т.д. Кроме того, можно приостановить процесс печати, ожидание печати и ожидание операции.
1. Нажмите ([Информация о задании]).

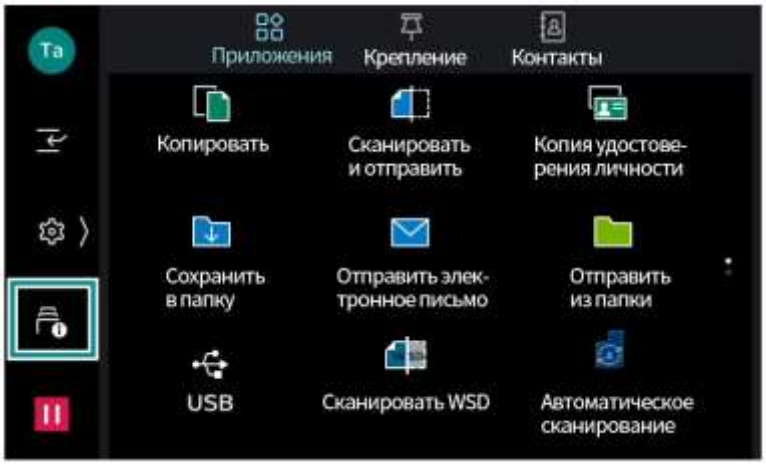

2. Нажмите [Все задания], чтобы просмотреть типы заданий для отображения.

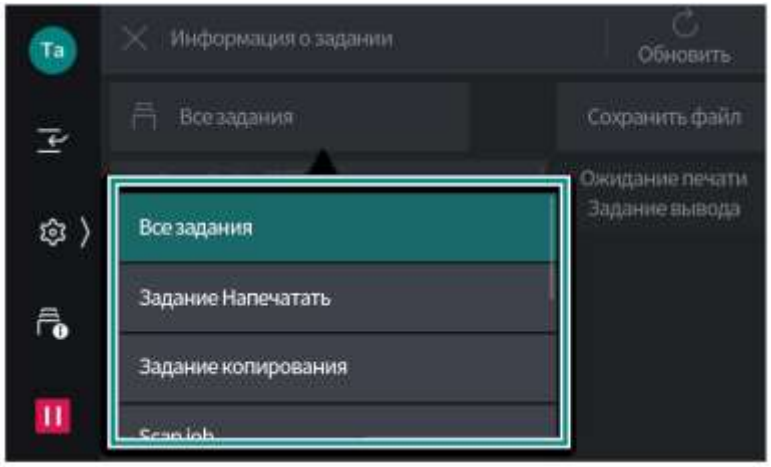

Примечание: • Команду [Сохранить файл] см. «Печать сохраненных данных».

3. Коснитесь задания, которое нужно выполнить.

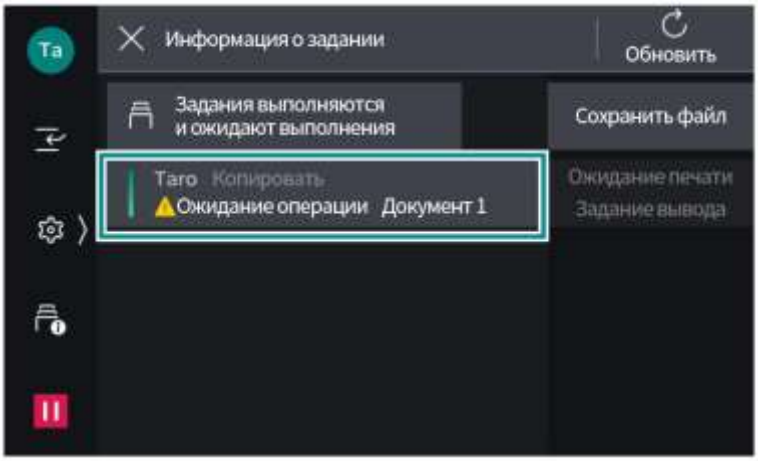

4. Выберите следующее действие для выполнения на появившемся экране.
• Если это задание находится в процессе выполнения или на паузе, можно дать команду о приостановке или возобновлении задания и т.д. Кроме того, нажав на [Приоритет], заданию будет присвоен приоритет выполнения.
• Если это завершенное задание, можно подтвердить результаты задания или вывести отчет.
• В процессе работы или при сохранении задания печати коснитесь команды [Подзадание], и появится список соответствующих заданий.

Прервать копирование

Во время выполнения продолжительных операций копирования или печати можно на время прервать выполнение этих операций, чтобы задать приоритет другим операциям. В качестве примера возьмем функцию прерывания копирования при непрерывном копировании.

Примечание: • В процессе копирования менее чем 10 копий на экспозиционном стекле, иногда невозможно прервать копирование.
•Функция [Прервать копирование] недоступна в процессе сканирования документа или при выполнении других работ.

1. Нажмите [Прервать копирование] в процессе копирования.

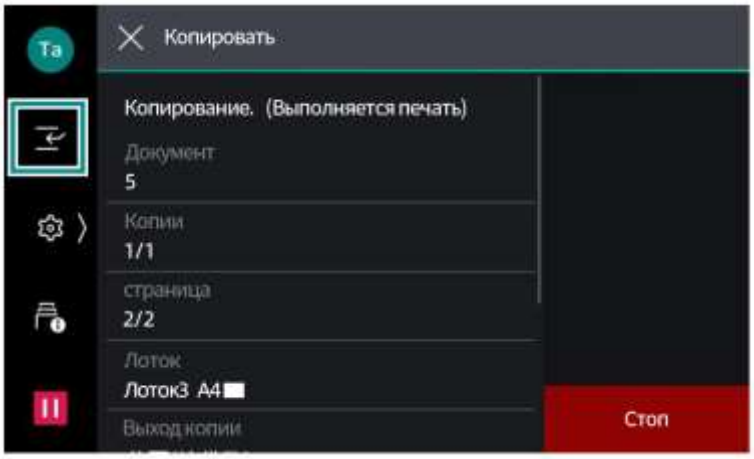

2. Поместите документ, который нужно скопировать.
3. Установите каждую функцию отдельно по необходимости.

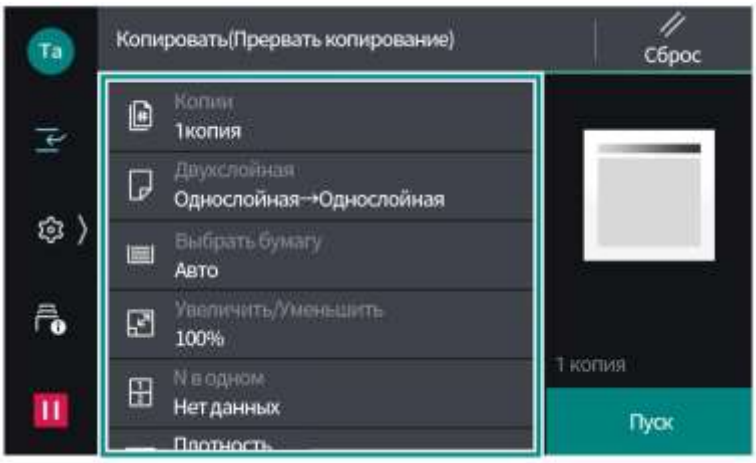

4. Нажмите [Пуск].
5. После завершения операции прерывания копирования нажмите «JPG-1» ([Прервать копирование Выкл.]) Возобновите выполнение прерванной работы.

Энергосбережение

Режим энергосбережения позволяет снизить энергопотребление.
Если устройство не используется в течение некоторого времени, оно перейдет в режим энергосбережения и после установленного периода времени перейдет в спящий режим.

Примечание: • Устройство не перейдет в спящий режим вовремя выполнения операций в режиме прогрева.

Состояние энергосбережения

После того как на экране отобразится состояние энергосбережения, загорится кнопка <Питание/Энергосбережение>.
• Нажмите на кнопку <Питание/Энергосбережение> при нажатии на [Войдите в режим энергосбережения]
• Прежде чем войти в состояние энергосбережения, если продуктом не пользуются, задание не выполняется и если задание печати не получено

Возобновить

• Если нажата кнопка < Питание/Энергосбережение >
• Если получено задание печати
• Если вы нажмете [Сохранить] в веб-инструменте Webtool
• Если документ помещен в податчик
• Если крышка для документа открыта

03 Основные операции устройства

Загрузка бумаги

После загрузки бумаги настройте лоток на главном экране.
Важно: Не загружайте бумагу и предметы в свободное пространство лотка. В противном случае, это приведет к замятию бумаги и поломке.

Примечание: • Не вытаскивайте лоток, используемый в работе, пока принтер обрабатывает задачу.
Перед загрузкой бумаги в лоток, пожалуйста, полностью просушите пачку бумаги. Листы разделяются, и предотвращается замятия бумаги.

Лотки

Режим подачи лотка (верхний слой) ~ (нижний слой) одинаков.
Верхняя поверхность загруженной бумаги - это поверхность, на которой производится печать.

Загружаемая бумага

Размер бумаги (мм)	Ширина	140 ~ 297
	Длина	182 ~ 432
Вес бумаги (г/м^2)	Если односторонний	60 ~ 256
Максимальное количество листов (бумага 80 г/м^2)		500

1. Вытяните лоток для бумаги до упора.
2. Если в лоток уже загружена бумага, выньте ее.

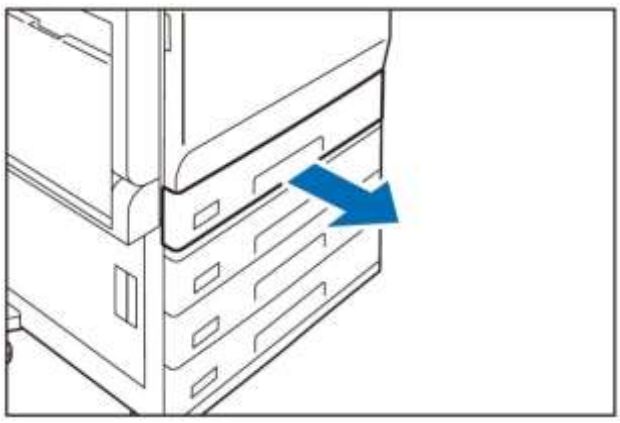

3. Придерживая пальцами 2 направляющих зажима, совместите их с размером бумаги.

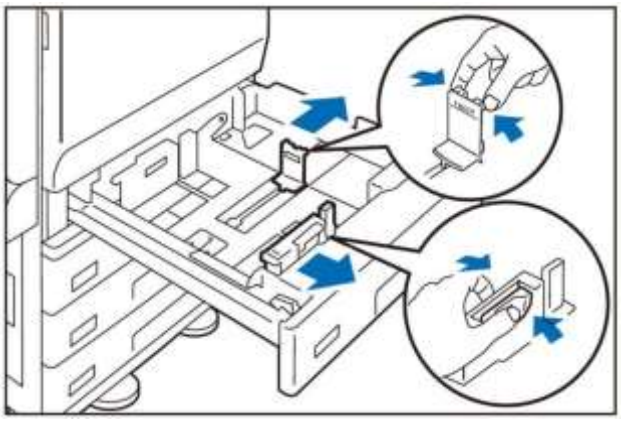

4. Просушите пачку бумаг феном, лицевой стороной печатной поверхности вверх, а затем загрузите бумагу, края которой выровнены в соответствии с направлением стрелки.
Важно: не загружайте листов больше верхнего предела количества. В противном случае, это приведет к замятию бумаги и поломке.

Примечание: • Пожалуйста, выровняйте направляющие по размеру бумаги надлежащим образом. Если положение направляющей смещено, бумага не может подаваться нормально, что иногда приводит к замятию бумаги.

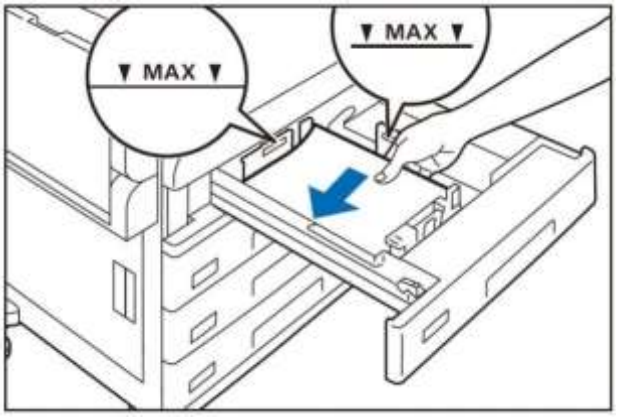

5. Задвиньте лоток.

Настройка специальной бумаги

• Перфорированная бумага

Ориентация бумаги: Загружайте бумагу с отверстиями, обращенными в левую сторону, если смотреть с передней стороны устройства.

Лоток (ручной)

Бумага, размер и тип которой не может быть использован в стандартном лотке, также может быть использована в лотке (ручной).
Нижняя поверхность загруженной бумаги - это поверхность, на которой производится печать.

Загружаемая бумага

Размер бумаги (мм)	Ширина	89 ~ 297
	Длина	99 ~ 432
Вес бумаги (г/м^2)	Если односторонний	60 ~ 216
Максимальное количество листов (бумага 80 г/м^2)		96

1. Откройте лоток.

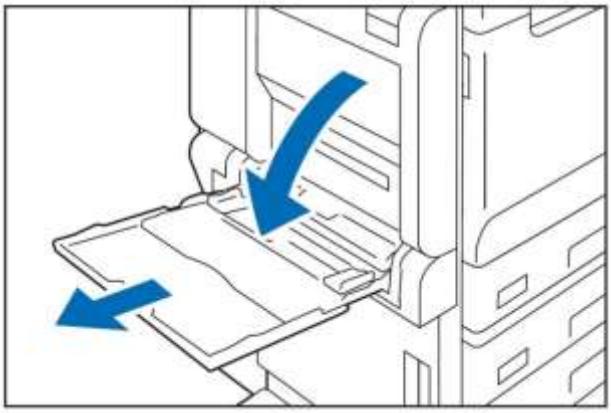

2. Просушите пачку бумаг феном, лицевой стороной печатной поверхности вниз и аккуратно вставьте бумагу до конца по направляющим для бумаги.
Важно: Не размещайте документ с количеством листов больше верхнего предела. В противном случае, это приведет к замятию бумаги и поломке.

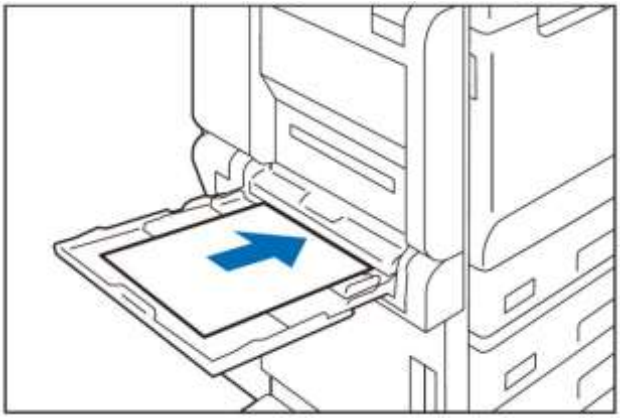

3. Переместите направляющую бумаги так, чтобы она совпала с размером бумаги.

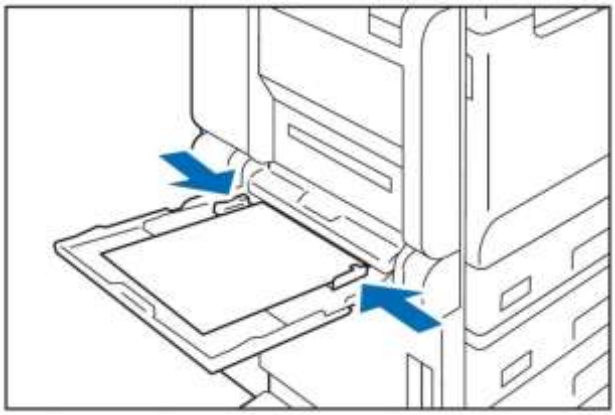

Настройка специальной бумаги

• **Перфорированная бумага**

Ориентация бумаги: Загружайте бумагу с отверстиями, обращенными в правую сторону, если смотреть с передней стороны устройства.

• **Почтовая открытка**

Ориентация бумаги: Подача длинным краем

• **Конверт**

Ориентация бумаги с открытым запечатывающим клапаном: Загрузите бумагу так, чтобы запечатывающий клапан был обращен в левую сторону, если смотреть с передней стороны устройства.

Ориентация бумаги с закрытым запечатывающим клапаном: Загрузите бумагу так, чтобы клапан был обращен в правую сторону, если смотреть с передней стороны устройства.

Загрузите документы.

Податчик документов

Загружаемая бумага

Размер бумаги (мм)	Ширина	125 ～ 297
	Длина	85 ～ 432
Вес бумаги (г/м^2)	Если односторонний	38 ～ 128
	Если двойной	50 ～ 128
Максимальное количество листов (бумага 80 г/м^2)		110

Примечание: • Размеры загружаемых визитных карточек: ширина ~ 55 мм, длина ~ 91 мм. Вес бумаги ~ 209 г/м^2.

1. Откройте крышку для документа.
2. Протрите тонкое стекло и белые пластмассовые части слева на экспозиционном стекле, чтобы удалить пятна.
3. Закройте крышку для документа.
4. Убедитесь в отсутствии приклеенных листков, лент, скоб и скрепок на документе, полностью расправьте документ, если на нем есть складки или коробления.
5. Чтобы правильно определить размер документа, следует выровнять его верхний левый угол.

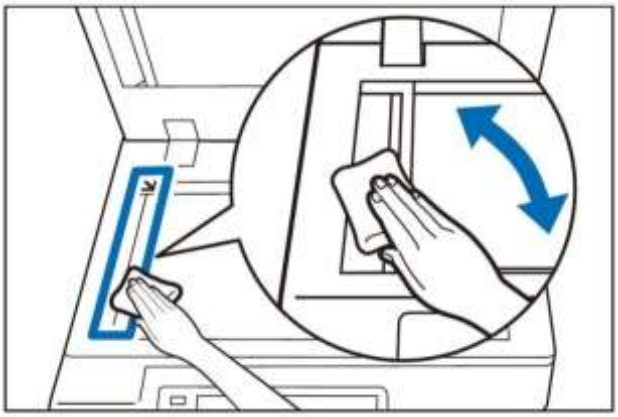

6. Положите документ стороной, которую необходимо отсканировать (лицевая у двухстороннего документа), вверх по центру устройства подачи.
Важно: Не размещайте документ с количеством листов больше верхнего предела. В противном случае, это приведет к замятию бумаги и поломке.

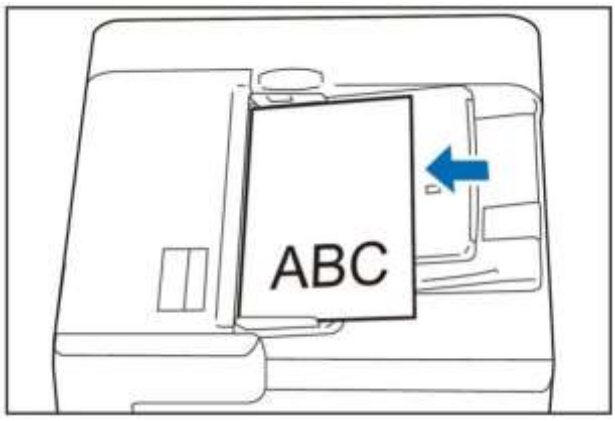

7. После включения индикатора подтверждения, передвиньте направляющую, чтобы она выровнялась с обеих сторон документа.

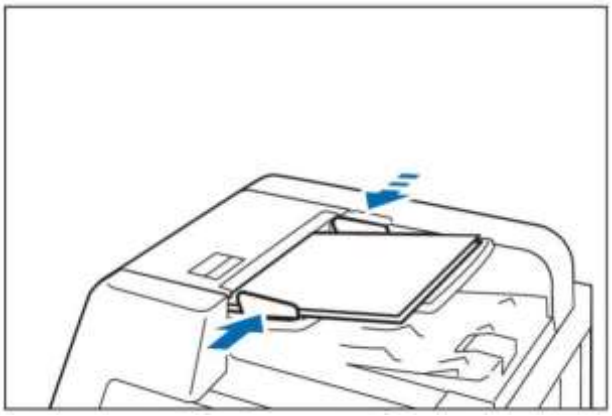

8. Откройте ограничитель бумаги.

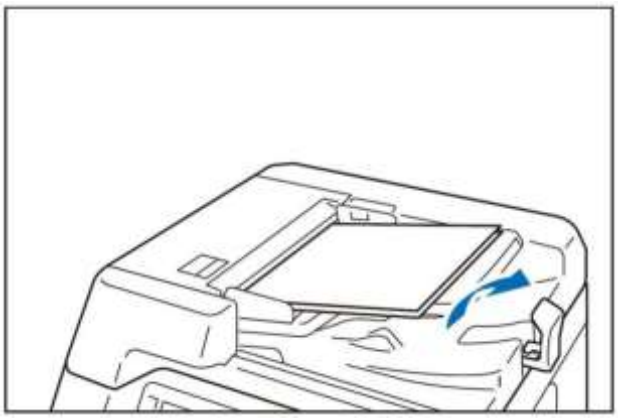

Экспозиционное стекло

Загружаемая бумага

Размер бумаги (мм)	Ширина	297
	Длина	432

1. Откройте крышку для документов, протрите экспозиционное стекло, чтобы удалить пятна.

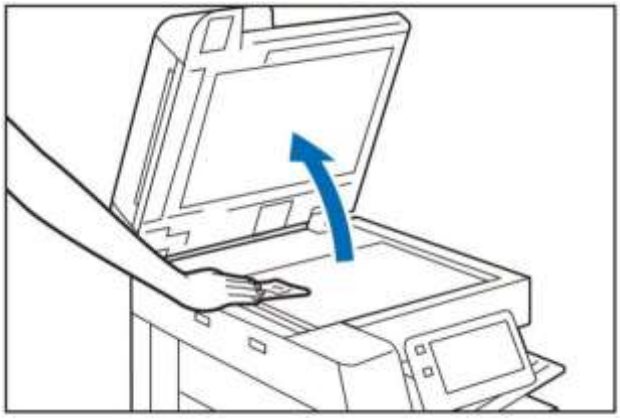

2. Поместите документ сканируемой стороной вниз и выровняйте его по верхнему левому углу экспозиционного стекла.

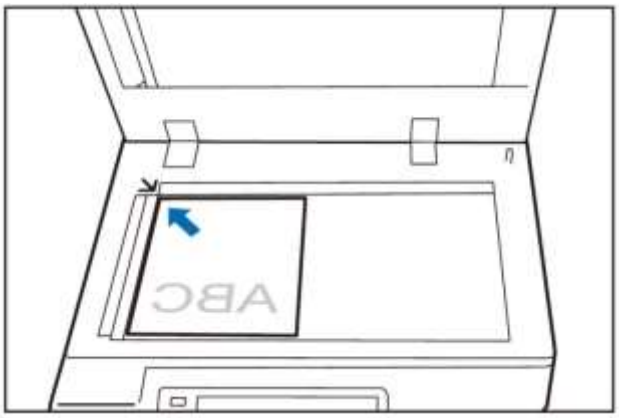

3. Закройте крышку для документа.

04Установка и загрузка драйвера

Как установить драйвер принтера в Windows

Примечание: • Существуют различные установочные пакеты для 32-битных и 64-битных систем. Если Вы хотите установить драйвер, выберите соответствующий установочный пакет.

Подключение принтера через USB-кабель

1. Соедините принтер с компьютером через USB-кабель, включите принтер и компьютер.
2. Откройте установочный пакет. Два раза щелкните файл средства запуска. Запустите установщик.



3. Прочитайте и примите условия Лицензионного соглашения, щелкните кнопку «Далее» в нижнем правом углу интерфейса, чтобы перейти к интерфейсу установки драйвера.



4. Выберите кнопку «Подключение USB», чтобы перейти к процессу установки. Для процесса установки потребуется некоторое время, что связано с конфигурацией компьютера. Пожалуйста, проявите терпение.

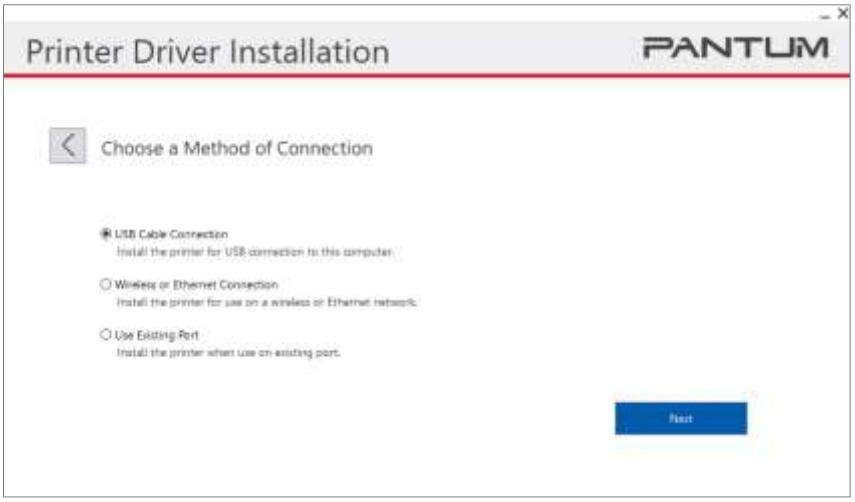

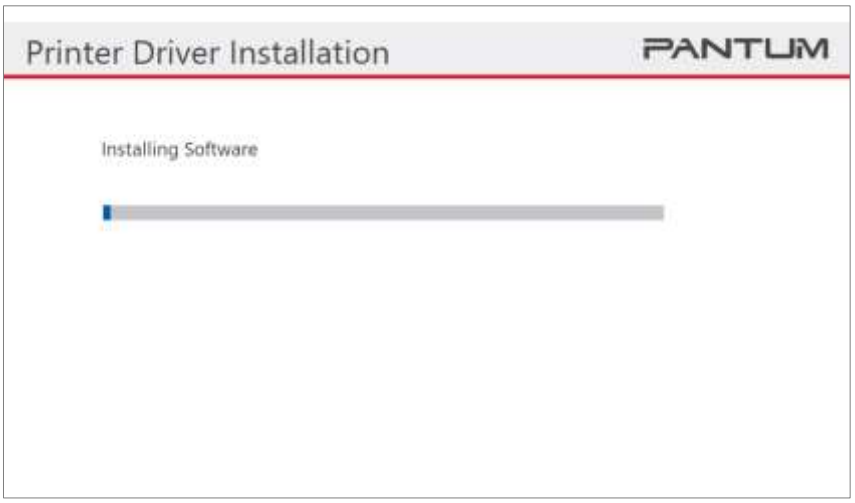

5. После установки нажмите на кнопку “Пробная печать”. Если ваш принтер распечатал тестовую страницу успешно, это значит, что драйвер установлен правильно.

Подключите принтер посредством проводной сети

1. Включить источники питания принтера и компьютера.
2. Соединять компьютер с проводной сетью.
3. Соединять Ethernet кабель со соединением сети, обеспечить подключение принтера к сети, которая подключена к компьютеру.
4. Откройте установочный пакет. Два раза щелкните файл средства запуска. Запустите установщик.
5. Прочитайте и примите условия Лицензионного соглашения, щелкните кнопку «Далее» в нижнем правом углу интерфейса, чтобы перейти к интерфейсу установки драйвера.

6. Чтобы установить программное обеспечение драйвера, выберите кнопку «Беспроводное подключение или подключение Ethernet».

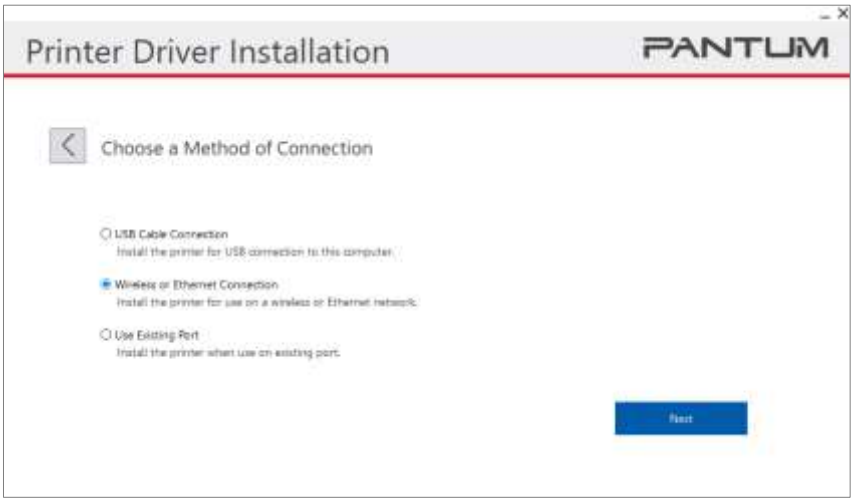

7. Выберите принтер, который необходимо установить. Щелкните кнопку «Далее», чтобы перейти к процессу установки. Для процесса установки потребуется некоторое время, что связано с конфигурацией компьютера. Пожалуйста, проявите терпение.

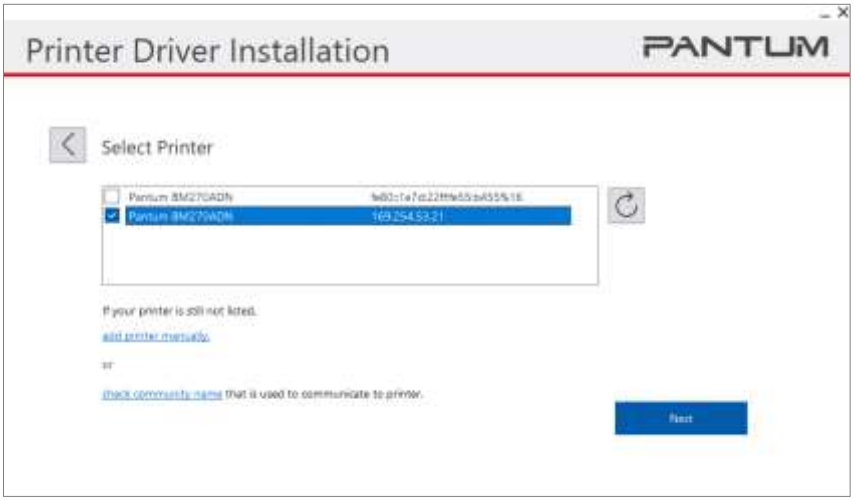

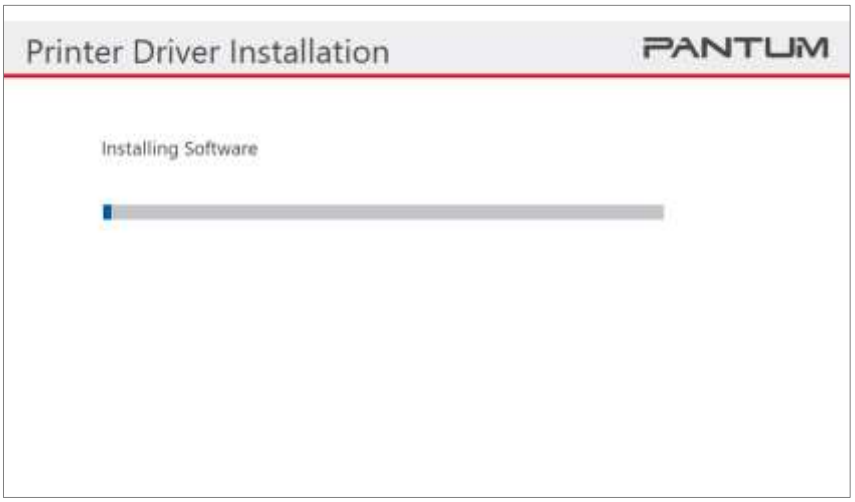

Примечание: • Если необходимый вам принтер не присутствует в списке, нажмите на кнопку “Обновить”, чтобы искать заново. Если принтер не найден, пожалуйста, проверьте, подсоединены ли принтер и компьютер к одной сети.

•Для установки драйвера вы также можете вручную добавить IP-адрес принтера. При установке вручную щелкните пункт «Добавить принтер вручную», выберите модель и порт, затем введите IP-адрес и имя порта, чтобы установить драйвер.



7. После установки нажмите на кнопку “Пробная печать”. Если ваш принтер распечатал тестовую страницу успешно, это значит, что драйвер установлен правильно.

Метод установки драйвера

Нижеследующие операции Windows 7 взят в пример, информации на экране вашего компьютера может иметь разницу из-за разных операционных систем.
1. Щелкните пункт «Панель управления»-«Просмотр устройств и принтеров», щелкните «Принтеры», затем щелкните правой кнопкой мыши, чтобы удалить печатающие устройства.
2. Возвратитесь на рабочий стол, щелкните пункт «Этот компьютер», щелкните правой кнопкой мыши и выберите «Управление», откройте «Диспетчер компьютера», перейдите в раздел служб и приложений-«Службы»-выберите пункт «Очередь печати принтера», затем щелкните правой кнопкой и выберите Перезапуск.
3. Возвратитесь к разделу «Устройства и принтеры»-«Печать свойств сервера»-«Драйверы», затем щелкните пункт «Удалить», чтобы удалить драйвер и пакет драйвера.

Установка драйвера в системе macOS

Нижеследующие операции возьмет macOS 10.14 в пример, информации в экране вашего компьютера могут существовать разницы из-за разных операционных систем.
1. Включить источники питания принтера и компьютера.
2. Вставьте прилагаемый установочный компакт-диск в дисковод компакт-дисков компьютера и дважды щелкните установочный пакет «Серия Pantum XXX». (XXX в Серии Pantum XXX означает модель изделия.)

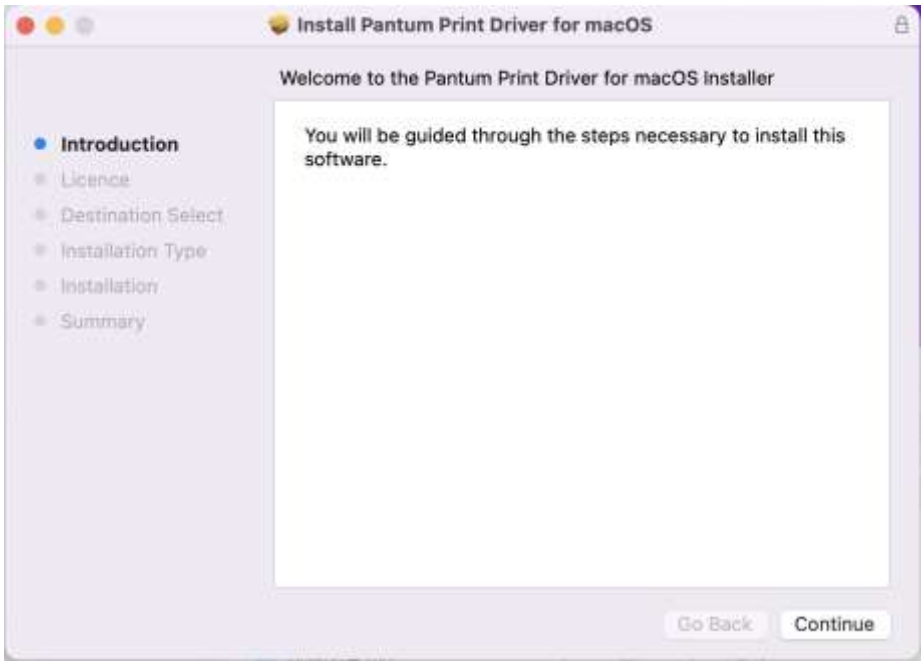

3. Щелкните пункт «Продолжить»
4. Прочитайте Лицензионное соглашение и щелкните пункт «Продолжить».

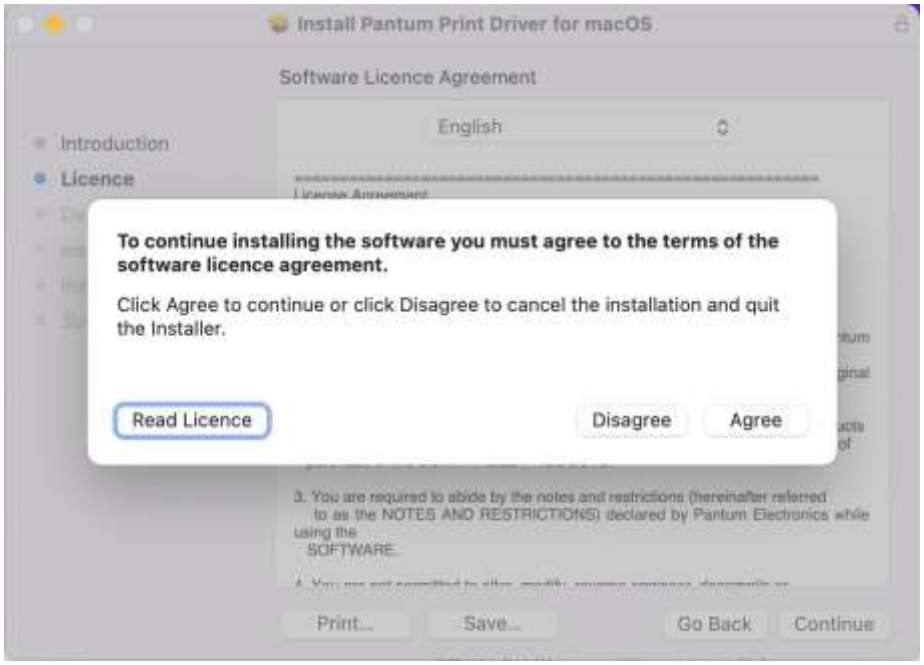

5. Во всплывающем окне подсказки щелкните пункт «Предоставляю согласие», чтобы принять лицензионное соглашение.

6. Щелкните пункт “Установить”。

7. Введите пароль компьютера и щелкните «Установить программное обеспечение».



8. Система автоматически выполнит установку драйвера.

Добавить принтер в системе macOS

Добавьте принтер через USB

1. Соединять принтер с компьютером путем кабель USB, включить источник питания.
2. Войдите в “Системные настройки” компьютера-“ Принтеры и сканеры”, просмотреть добавлеение ли принтера в списке принтера.

3. Кликните + на кнопку, выбирай “Добавить принтер или сканер ”.

4. Выберите принтер, затем выберите соответствующее программное обеспечение во всплывающем меню «Применить».

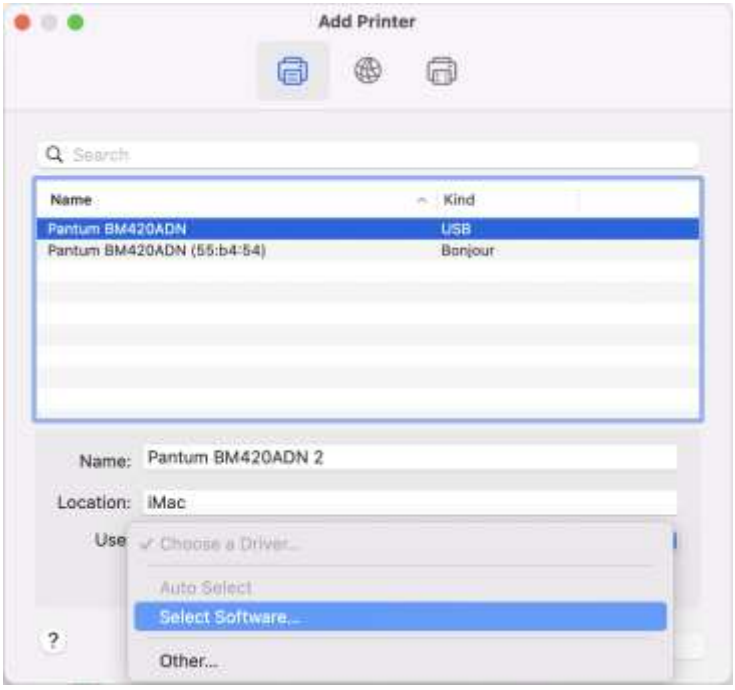

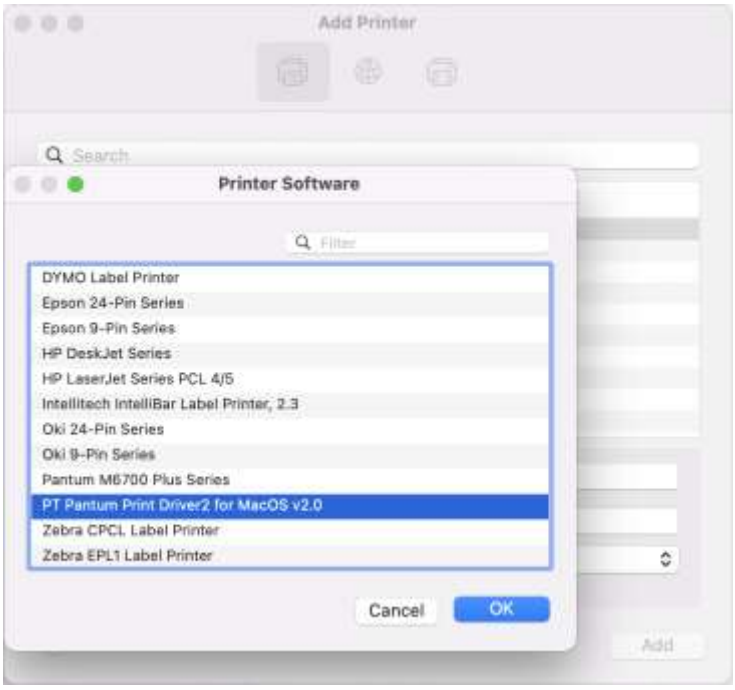

5. Щелкните «ОК», затем щелкните «Добавить».

Добавьте принтер через проводное соединение (только для устройств с ETHERNET)

1. Включить источники питания принтера и компьютера.
2. Соединять компьютер с проводной сетью.
3. Соединять Ethernet со соединением сети, обеспечивать, принтер соединя кабелья со сетью, которая соединяется с компьютером
4. Войдите в “Системные настройки” компьютера-“ Принтеры и сканеры”, просмотреть добавлеение ли принтера в списке принтера.

5. Кликните + на кнопку, выбирай “Добавить принтер или сканер ”.

6. Выберите принтер, затем выберите соответствующее программное обеспечение во всплывающем меню «Применить».

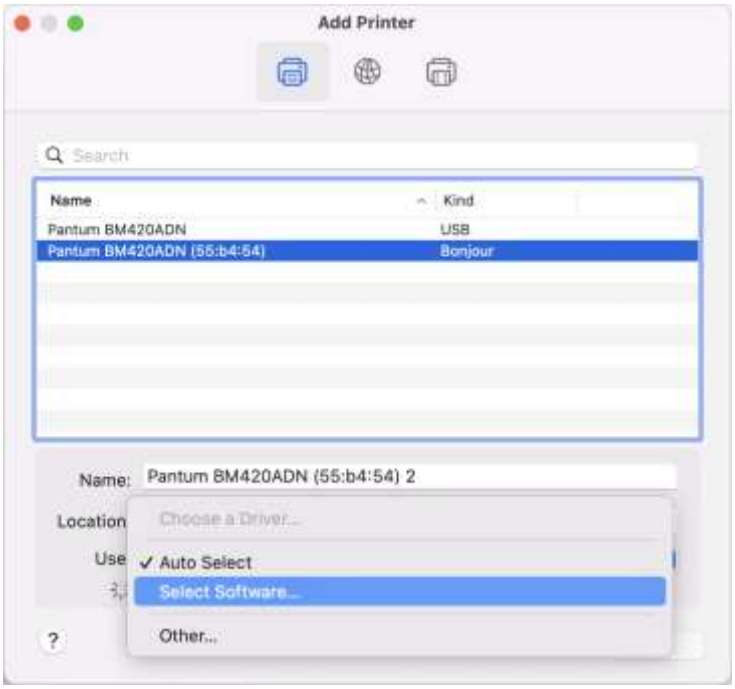

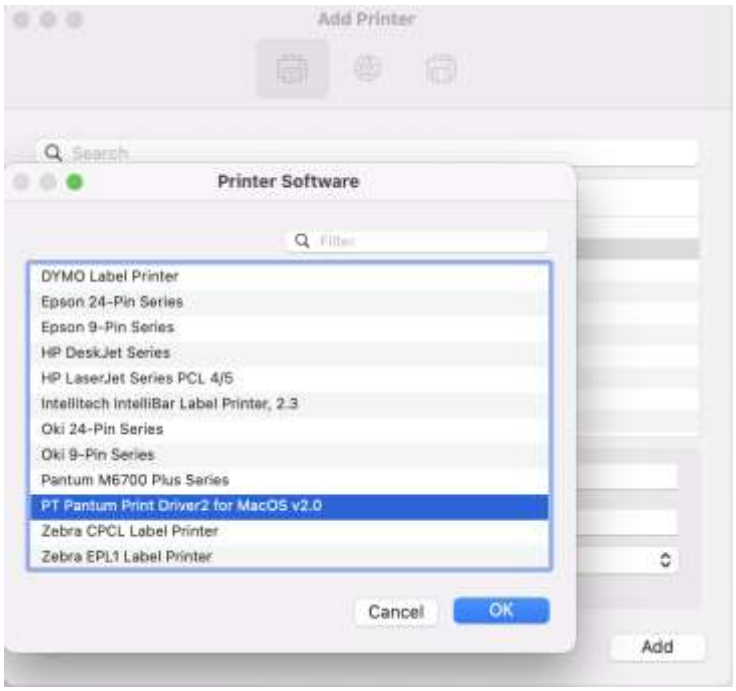

7. Щелкните «ОК», затем щелкните «Добавить».

05Сшиватель

Имя функции каждого компонента

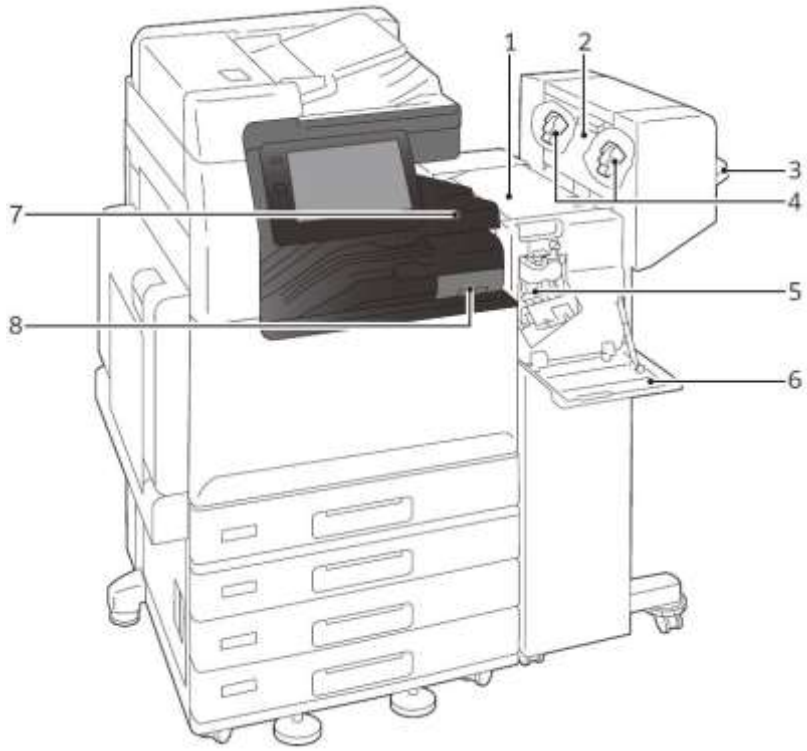

№	Наименование	описание
1	Верхняя крышка	Откройте эту крышку для извлечения зажеванной бумаги.
2	Боковая дверца	Откройте эту дверцу при замене скоб для скрепления внакидку.
3	Лоток сшивателя	Сшитая бумага выбрасывается.
4	Картридж со скобами для стежка внакидку	Это устройство используется для замены скоб для скрепления внакидку. Их два.
5	Картридж со скобами для стежка втачку	Это устройство используется для замены скоб для скрепления втачку.
6	Передняя дверь	Откройте эту дверцу, чтобы убрать замятую бумагу, заменить картридж со скрепками или извлечь застрявшие скрепки.
7	Крышка центрального лотка	Откройте эту крышку для извлечения зажеванной бумаги.
8	Контейнер для отходов при пробивании отверстий	Частицы от проколов попадают сюда.

Картридж со скобами

Замена картриджа

Расходные материалы, рекомендуемые нашей компанией, изготовлены в соответствии со стандартами, подходящими для данного устройства. Использование расходных материалов, не рекомендованных нашей компанией, может повлиять на качество печати или производительность, обеспечиваемую устройством. Используйте расходные материалы, рекомендованные нашей компанией для данного устройства.
Способ замены указан на прикрепленной к оборудованию этикетке.

Примечание: • Используйте все скобы, прежде чем производить замену.

Замятие скрепок

Если бумага не сшивается скрепками или если скрепки замяты, выполните процедуры, указанные на следующих страницах. Если проблема не решена даже после выполнения процедур, свяжитесь с нашим местным представителем для получения консультации.

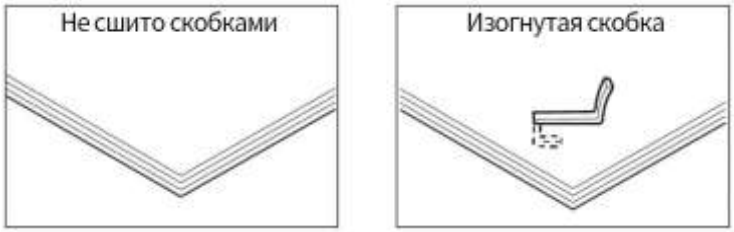

Если скоба выглядит так, как показано на изображениях ниже, обратитесь за консультацией к нашему местному представителю.



⚠**Предупреждение:** будьте осторожны, не повредите пальцы при извлечении застрявшей скобы.

Примечание: • В зависимости от условий использования, например, типа бумаги, скобы могу погнуться или погнутые скобы могут застрять внутри устройства, вызывая замятие бумаги.
• Если вы хотите открыть крышку картриджа со скобами, убедитесь, что все погнутые скобы отсутствуют. Если погнутые скобы не удалить, то они могут застрять. Открывайте крышку картриджа со скобами только после удаления всех застрявших скоб.

Картридж со скобами для стежка втачку

Примечание: • Если при использовании картриджа со скобами для скрепления внакидку у вас застряла скоба, обратитесь за консультацией к местному представителю.

1. При извлечении застрявших скоб в картридже со скобами, если функция [Сначала без скоб] установлена в > [Параметры] > [Техническое обслуживание] > [Регулировка сшивателя] > [Предпочтение скрепления], то нажмите [OK/Заполнить] на экране сообщения или [Машинная проверка (Проверка счетчика)] > [Подтвердить расходные материалы] > [Картридж со скобами (R1)], затем извлеките застрявшие скобы, следуя указаниям на экране.
2. Проверьте, что устройство не работает и откройте переднюю дверцу.

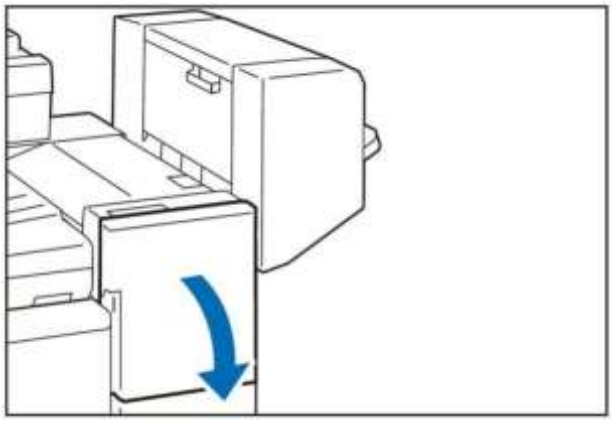

3. Удерживая [R1], извлеките устройство со скобами.

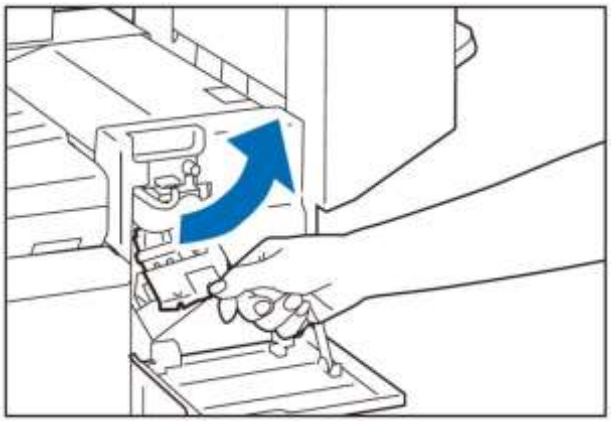

4. Извлеките картридж, придерживая рычаг.

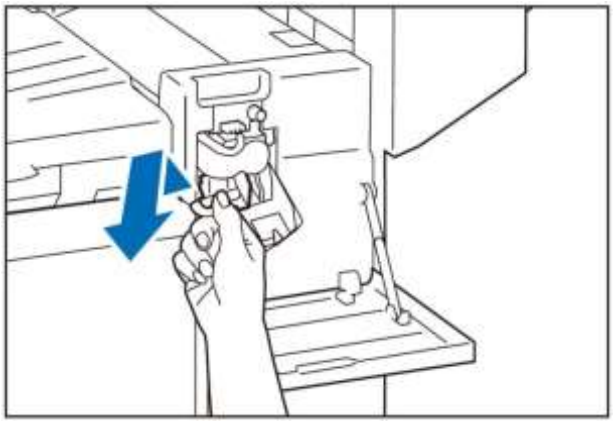

5. Проверьте, чтобы в сшивателе не было скоб.

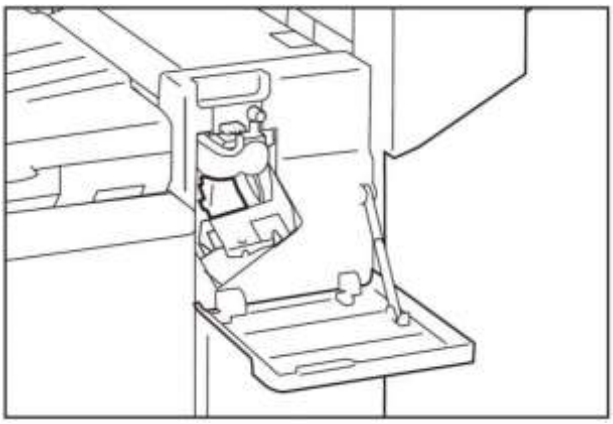

6. Поднимите металлическую часть картриджа вверх.

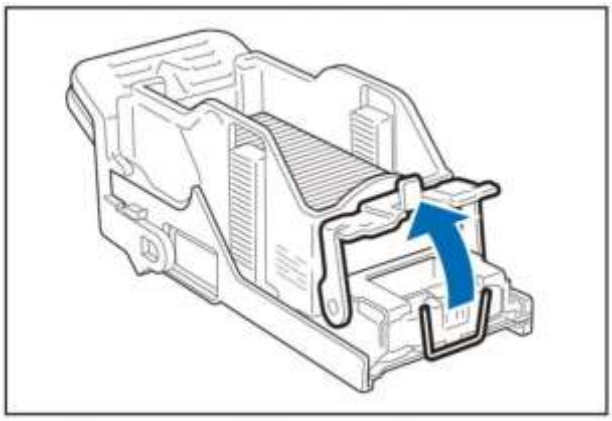

7. Извлеките застрявшую скобу (①) и верните поднятую металлическую часть в исходное положение (②).

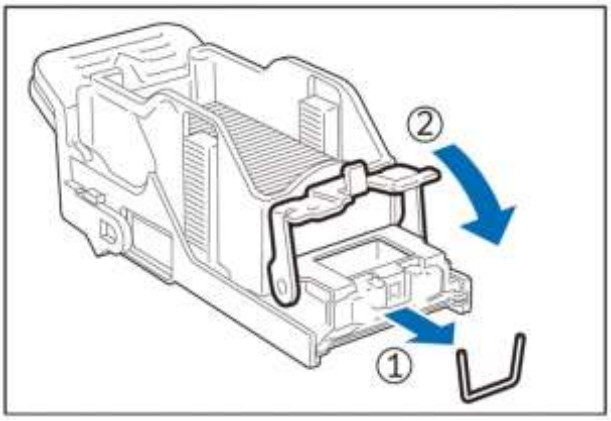

8. Установите картридж в исходное положение. Удерживая рычаг, слегка надавите на него вверх до щелчка.
9. Закройте крышку

Замятие бумаги

Если принтер замял бумагу, он останавливается и подает звуковой сигнал. Чтобы извлечь застрявшую бумагу, действуйте в соответствии с инструкциями на экране.
Осторожно извлеките бумагу, стараясь ее не порвать. Если бумага порвалась во время извлечения из устройства, удалите все порванные части бумаги и убедитесь, что ни одна из них не осталась внутри устройства.
После устранения замятия бумаги печать автоматически возобновится из состояния, которое предшествовало замятию бумаги. Если во время процесса копирования произошло замятие бумаги, нажмите кнопку [Пуск]. Копирование возобновляется из состояния, предшествующего замятию бумаги.

Примечание: • Устраните замятую бумагу на включенном устройстве.

Верхняя крышка

1. Откройте верхнюю крышку (①) и устраните замятую бумагу (②).

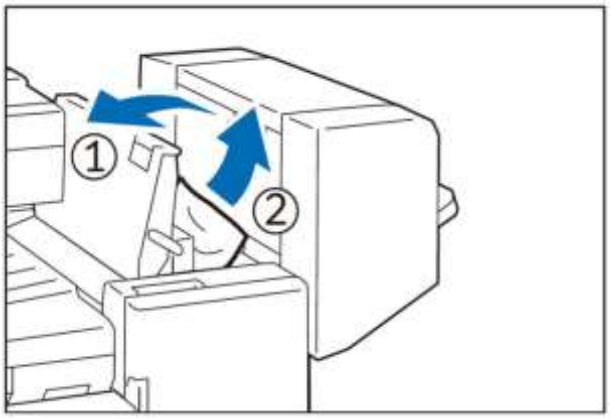

2. Закройте верхнюю крышку.

Крышка центрального лотка

1. Откройте крышку центрального лотка (①), чтобы извлечь застрявшую бумагу (②).

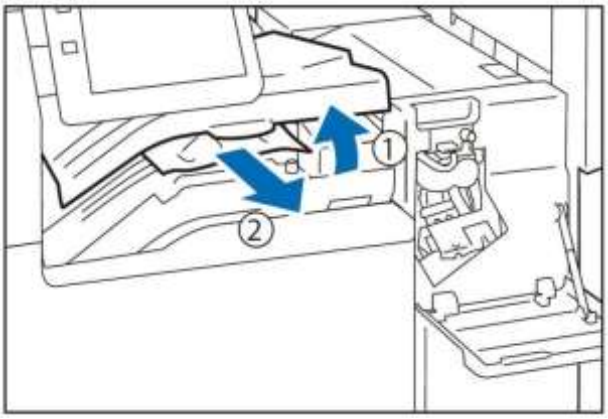

2. Закройте крышку центрального лотка.

06Напечатать

Печать по инструкциям компьютера заказчика
• Печать с помощью драйвера принтера
• Прямая печать
• Печать файла, вложенного в электронное письмо (печать полученного электронного письма)
Печать данных, сохраненных в продукте
• Пробная печать
• Отложенная печать
• Печать с паролем
• Печать с учетной записью
• Личная печать
Печать данных, сохраненных на USB-флеш-накопителе
• Печать файла

Печать с компьютера заказчика

Печать с помощью драйвера принтера

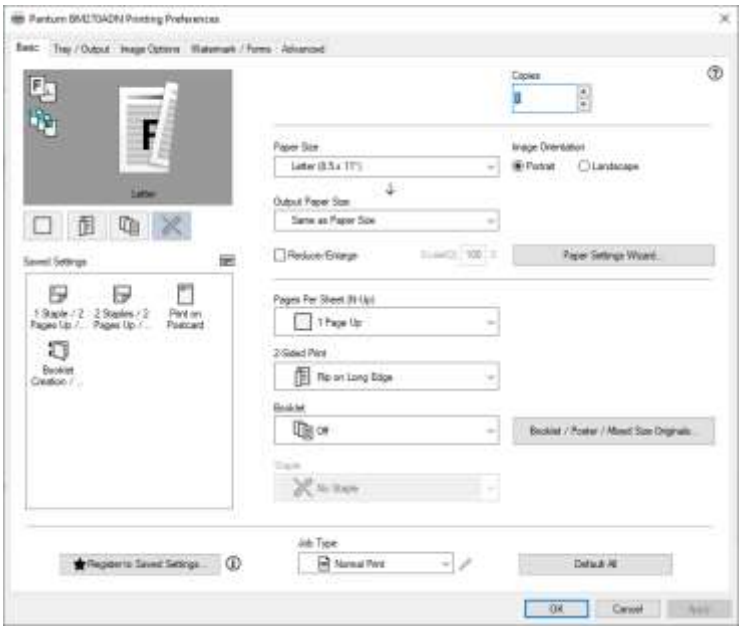

Примечание: • Метод печати см. в справочном сообщении драйвера принтера.

Печать сохраненных данных

Файлы, напечатанные в соответствии с инструкциями драйвера принтера, будут временно сохранены на устройстве, а затем будут напечатаны в соответствии с операциями на сенсорном дисплее.

Примечание: • Вы можете работать непосредственно из приложения при настройке каждого приложения на главном экране посредством персонализации.

Печать с паролем

Печать файлов с паролями для печати (файлы с заданными паролями).
1. Нажмите > [Информация о задании] > [Сохранить файл] > [Печать с паролем].
2. Коснитесь целевого пользователя.

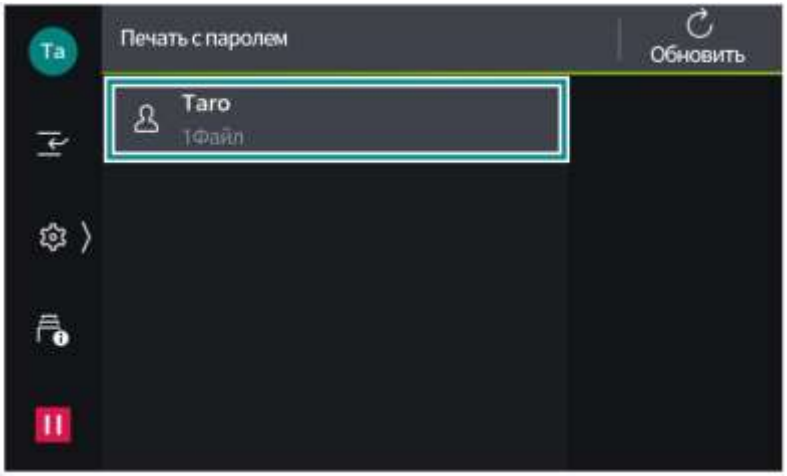

3. Введите указанный пароль в драйвере принтера и нажмите [OK].
4. Нажмите на документ для печати и проверьте его.
5. Измените число копий по необходимости.
6. Нажмите [Пуск].

Личная печать

Печать личных файлов. Файлы личной печати сохраняются в соответствии с ID аутентифицированного пользователя.

Примечание: • Если ID зарегистрированного пользователя используется для привязки подпользователей, то требуется другое приложение. Для получения подробной информации обратитесь за консультацией к нашему местному представителю.
• Также можно использовать файлы, сохраненные через функцию бессерверной печати по требованию.

1. Вход в режим аутентификации.
2. Нажмите > [Информация о задании] > [Сохранить файл] > [Личная печать].

Примечание: • Можно напечатать до 100 файлов в одном задании.

3. Нажмите на документ для печати и проверьте его.

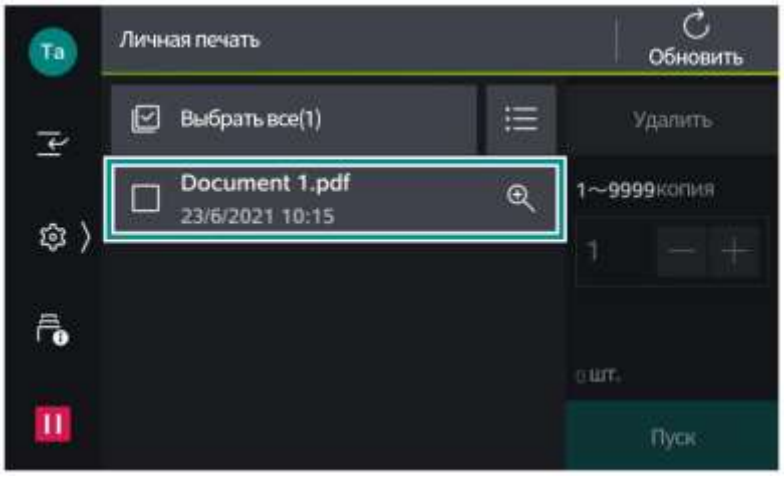

4. Измените число копий по необходимости.
5. Нажмите [Пуск].

Примечание: • Если печать файла выполняется с установленной недоступной функцией сшивания, то его можно напечатать после снятия установки.
• Ее нельзя использовать, если подключено другое устройство, отличное от устройства для считывания смарт-карт.

Печать файла

Печать файла, сохраненного на USB-флеш-накопителе.
1. Вставьте USB-флеш-накопитель.
2. Нажмите [OK].
3. Нажмите [Печать файла].

Примечание: • Эту функцию также можно использовать из [USB] > [Печать файла] или [Печать файла] на главном экране.

4. Коснитесь файла, который вы хотите напечатать, из целевой папки.
5. Нажмите , чтобы задать каждую функцию, как требуется.
6. Нажмите [Пуск].

Список функций

Проектные	описание
[Копии]	Введите количество копий.
[Выбрать бумагу]	Выберите лоток. После выбора [Авто] будет выбран соответствующий лоток.
[Двухслойная]	На бумаге можно печатать с обеих сторон.
[Скрепление]	Задать допуск расположения скоб.
[Прокол]	Задать расположение отверстий.
[N в одном]	Объединение нескольких документов в один лист для печати. Укажите макет и ориентацию документа при печати.
[Гладкая]	Коррекция изображения с помощью поворота и масштабирования изображения, чтобы установить, улучшится ли качество изображения или нет.

07 Копировать

Основные операции

1. Загрузите документы.

Примечание: • Способ размещения документов см. в разделе «Основные операции с устройством».

2. Нажмите [Копировать].
3. Задайте число копий и параметров.

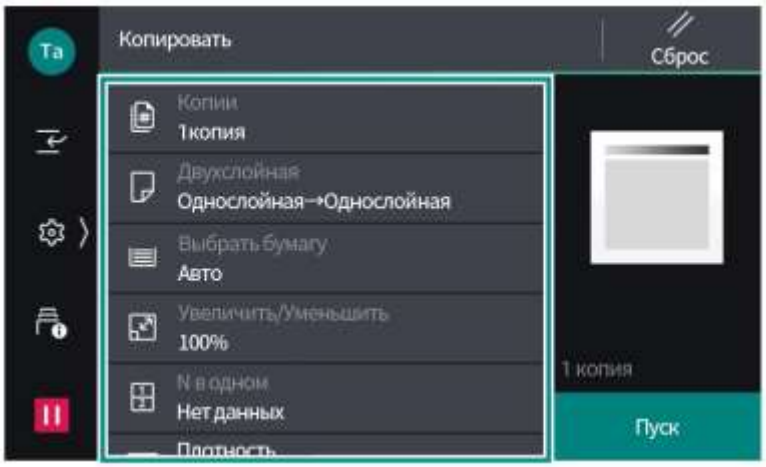

Примечание: • Нажмите ([Сброс]) при восстановлении настроек по умолчанию.
• Описание каждого параметра см. в «Списке функций».

4. Нажмите [Пуск].

Копия удостоверения личности

Документ, размер которого не может быть автоматически определен как удостоверение личности, может быть скопирован после размещения лицевой и оборотной сторон на одном листе бумаги.

1. Нажмите [Копия удостоверения личности].
2. Поднимите крышку для документов и поместите удостоверение лицевой стороной вниз.

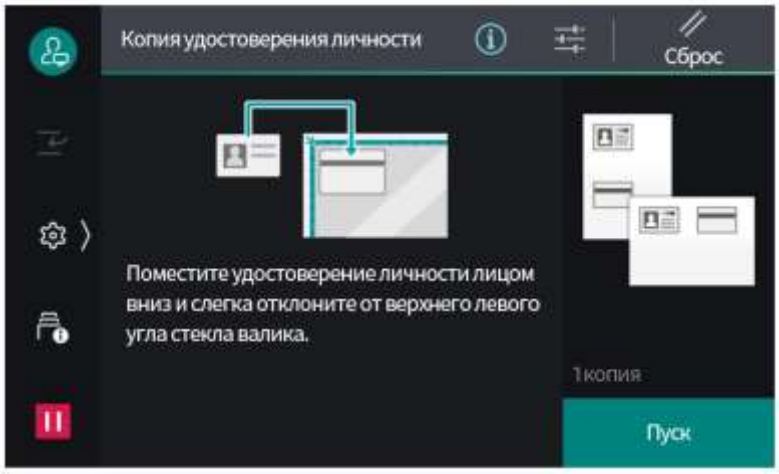

Примечание: • Разместите удостоверение на расстоянии минимум 5 мм от верхнего и левого края экспозиционного стекла.

3. Закройте крышку для документа.
4. Коснитесь вверху экрана, чтобы задать каждый параметр.

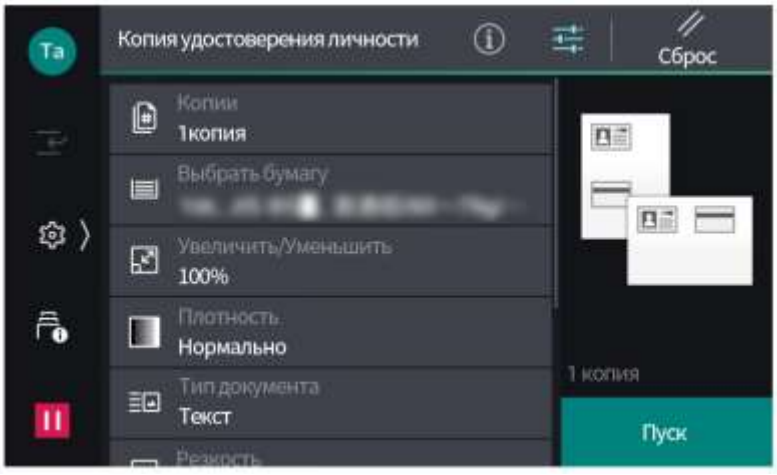

5. Нажмите [Пуск].
6. Поднимите крышку для документов и поместите удостоверение лицевой стороной вверх, как описано в Шаге 2.
7. Закройте крышку для документа.
8. Нажмите [Пуск].

Список функций

Проектные	описание
[Копии]	Введите количество копий.
[Двухслойная]	Задайте вариант сканирования документа с обеих сторон или печать документа с обеих сторон.
[Выбрать бумагу]	Выберите лоток. После выбора [Авто] будет выбран соответствующий лоток.
[Увеличить/Уменьшить]	Установите значение увеличения. Выберите [Авто %] и задайте нужное значение увеличения согласно размеру документа и размеру бумаги. После ввода значения вы можете производить копирование с указанным увеличением. Если включен параметр [Слегка уменьшить (Полностью)], то копия документа получится чуть меньше указанной величины, чтобы на копии сохранились все изображения.
[N в одном]	Объединение нескольких документов в один лист для копирования. Укажите макет и ориентацию документа при копировании.
[Плотность]	Настройте плотность копирования.
[Скрепление]	Задать допуск расположения скоб.
[Прокол]	Задать расположение отверстий.
[Сгибание]	Бумага, которую можно сложить для копирования. Если отображается [Положение печати], задайте положение внутри или снаружи. **Примечание:** • Ориентация бумаги ограничена до .
[Выход копии]	Установите способ вывода бумаги.
[Положение выхода/сдвиг]	Выберите лоток положения выхода. Кроме того, для удобства разделения бумаги положения ее выхода установлены в шахматном порядке.
[Тип документа]	Задайте тип качества изображения.
[Документы смешанных размеров]	Если выполняется сканирование документов смешанных размеров одновременно, их можно копировать смешанных размеров или все одного размера. **Примечание:** • Рекомендуемые комбинации A4 и A3, JIS B5 и JIS B4
[Ориентация документа]	Задайте ориентацию документа, который будет помещен на экспозиционное стекло или в податчик документов.

[Размер документа]	Размер можно задать при сканировании документа с пользовательским размером или при копировании документа разных размеров. **Примечание:** •Когда документ помещен в устройство подачи документов, базовая точка размера сканирования в портрете ([Y]) является центральным положением. Например, если размер сканируемого документа указан как 100 мм, размер сканирования составит 50 мм вверх и 50 мм вниз от половины документа.
[Резкость]	Настройте резкость.
[Удаление фона]	Копия после удаления цвета фона газеты или документа с цветными участками на фоне (внизу). **Примечание:** • Фон нельзя удалить, если для параметра [Тип документа] установлено значение [Изображение].
[Разделение страниц]	Скопируйте двухстраничный разворот книги и другой брошюры на разные листы бумаги в порядке номеров страниц.
[Двухсторонний буклет]	Чтобы скопировать двухстраничный разворот книги в буклет в том же состоянии двухстраничного разворота, что и документ, номера страниц присваиваются для двустороннего копирования. Кроме того, можно указать начальную и конечную страницы на левой и правой сторонах двухстраничного разворота или указать диапазон для удаления тени положения стежка внакидку.
[Нет границ]	При копировании с открытой крышкой документа или копировании документа в буклете иногда появляются темные тени вокруг бумаги или в месте стежка внакидку. В этом случае для копирования тень должна быть удалена. **Примечание:** • Если документ двусторонний, то для лицевой и оборотной сторон документа будет установлено одинаковое значение удаления границы. • Если задан параметр [Увеличить/Уменьшить], то значение удаления границ также уменьшится/увеличится пропорционально значению увеличения. • Если на экспозиционном стекле копируется двухсторонний документ, то параметр [Симметрично передней стороне] становится неактивным. При работе с документами, для которых используется автоматический податчик или его невозможно использовать, выберите параметр [Объединенное задание], чтобы изменить настройки Нет границ с лицевой/обратной стороны. • Даже если ширина Нет границ установлена на 0 мм, то невозможно сделать полную копию.

[Смена изображения]	Переместите положение схемы документа вверх, вниз, влево и вправо или переместите центр документа в центр бумаги для копирования. Кроме того, для копирования белые края можно поднять вверх, опустить вниз, передвинуть влево и вправо. Если выполняется печать с обеих сторон, соответственно задаются положения [Лицевая] и [Обратная], куда перемещен документ.
[Зеркальное изображение]	Копирование документа после отражения его схемы по горизонтали.
[Негатив]	Копирование документа после замены черного и белого для схемы. **Примечание:** • Если одновременно заданы [Негатив] и [Нет границ], область удаленных границ становится «белой».
[Автоповорот изображения]	Если ориентация размещенного документа отличается от бумаги, загруженной в лоток, повращайте схему документа и сделайте копию после их соответствия. Кроме того, если вместе используются Подача коротким краем и Подача длинным краем, то можно выбрать эталон поворота изображения.
[Создание буклета]	Чтобы сшить несколько документов в один буклет (буклет со скреплением внакидку), документы следует копировать после создания схемы по порядку номеров страниц. Кроме того, при создании буклета можно задать поле переплета или добавить титульную страницу. • [Переплет слева / Переплет сверху] 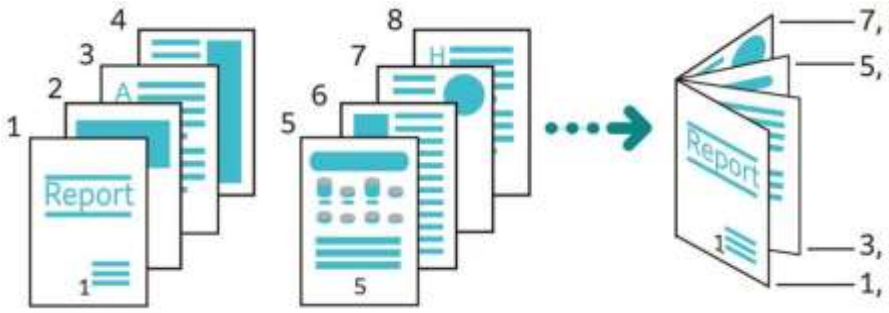 • [Титульный лист] [Нет копирования] / [Копирование с двух сторон] / [Копирование снаружи] 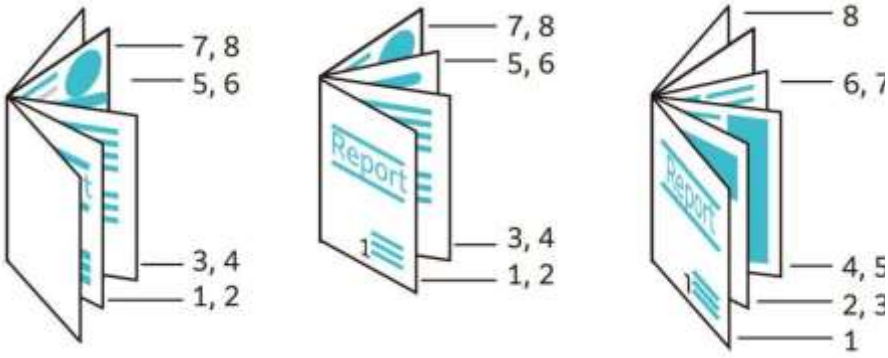

	Примечание: • Если при выполнении копирования на одном листе бумаги четырех документов страница документа не составляет произведение четырех, то оставшиеся страницы будут пустыми.
[Добавить страницу обложки]	Копирование с титульным листом. Для копирования первой страницы документа в качестве лицевой стороны титульного листа и обратной стороны титульного листа можно использовать другую бумагу (цветную/плотную и т.д.).
[Титульный лист]	• [Нет данных] Титульный лист не добавлен. • [Нет копий] Добавить пустую бумагу или сделать копию на бумаге, используемой для титульного листа. Указать добавляемое количество листов бумаги и используемую бумагу. • [Копирование на титульный лист 1 (Лицевая сторона)] Копирование первой страницы документа на лицевой стороне титульного листа. • [Копирование на титульный лист 2 (Обратная сторона)] Копирование первой страницы документа на обратной стороне титульного листа. • [Копирование на титульный лист 1 и титульный лист 2 (двухстороннее)] Копирование первой и второй страниц документа на обе стороны титульного листа.
[Обратная сторона титульного листа]	• [Нет данных] Титульный лист не добавлен. • [Нет копий] Добавить пустую бумагу или сделать копию на бумаге, используемой для титульного листа. Указать добавляемое количество листов бумаги и используемую бумагу. • [Копировать на обложку 3 (переднюю)] Копирование первой страницы документа на лицевой стороне титульного листа. • [Копировать на обложку 4 (заднюю)] Копирование первой страницы документа на обратной стороне титульного листа.

	• [Копировать на обложку 3 и обложку 4 (двусторонняя печать)] Копирование первой и второй страниц документа на обе стороны титульного листа. **Примечание:** • При добавлении титульного листа выберите для него лоток. • Сначала выполните сканирование обратной стороны титульного листа документа, если заданы обе стороны [Титульный лист] и [Обратная сторона титульного листа]. Выполните копирование со страницы, следующей за обратной стороной титульного листа в качестве сопроводительного документа.
[Плакат]	Разделите документ на несколько листов бумаги для увеличенной копии. Плакаты большого размера можно сделать, сшив разделенные копии. Склеиваемая часть остается для разреза и приклеивания к копируемой бумаге. Часть, оставшаяся для нанесения клея, фиксируется на расстоянии 10 мм.
[Повтор изображения]	Повторите копирование указанного числа схем документов на 1 листе бумаги. Если значение увеличения задано автоматически, то на выбранной бумаге копируется схема дубликата. Кроме того, можно указать метод конфигурации схемы документа.
[Повтор фиксированного изображения]	Разделите 1 лист бумаги для 1 документа на указанные части поровну и скопируйте одно и то же изображение несколько раз.
[Аннотация]	Соедините партию копий в любое положение бумаги. Задайте, если нужно прикрепить определенные партии, даты и номера страниц, например [Конфиденциально] и [Не подлежит копированию]. Такие детали, как местоположение и размер печати, также можно выбрать из предустановленных форматов. **Примечание:** • В ходе установки шаблона макета в [Ссылка на шаблон макета] раздела [Обязательная аннотация], установленная здесь аннотация будет повторно печататься на этом шаблоне.
[Водяной знак]	Установленные строки объединяются и многократно копируются на весь фон бумаги светлым цветом. При печати [Контрольного числа], например, если нумерация задана с «1», то «1» будет напечатана на всех страницах первой копии, а «2» будет напечатана на всех страницах второй копии. Чтобы контролировать воспроизведение конфиденциальных документов, выдаваемых на совещании, можно использовать порядковый номер в качестве связующего звена между экземпляром и лицом, которому предназначается этот документ.

	Примечание: • В ходе установки шаблона макета в [Ссылка на шаблон макета] раздела [Обязательная аннотация], установленные здесь данные водяного знака будут повторно печататься на этом шаблоне. • После выбора [Да] для параметра [Обязательный водяной знак - Ксерокопия], его уже нельзя изменить.
[Объединенное задание]	При том, что настройки документа меняются и сохраняются по номерам страниц или партиям, документ обобщается и копируется с разными настройками, и в результате получается одно окончательное задание. Кроме того, перед документом можно вставить страницу-разделитель.
[Пробное копирование]	Если заданы несколько экземпляров, то после завершения 1 экземпляра подтвердите завершение копирования, затем продолжите копирование оставшихся экземпляров. После подтверждения можно выбрать вариант продолжения копирования оставшихся экземпляров или остановить копирование. Кроме того, можно изменить количество копий. Один экземпляр копируемого образца включен в число экземпляров.
[Скопировать/удалить указанную область]	Копируйте только необходимые части документа. Укажите 2 точки в документе для разделения частей документа, чтобы удалить такую часть документа. Максимально можно выделить 3 области. Кроме того, можно указать это в качестве поверхности целевого документа.
[Оттиск формата]	Сохраните первый документ как формат документа для сбора, затем соедините его со второй и следующей страницами документа для копирования.
[Следующий документ]	Выполните эту настройку при копировании документа с большим количеством страниц, которые не могут войти вместе в податчик, или при копировании нескольких документов в 1 задании на экспозиционном стекле.

08 Сканировать

Основные операции (отправить по почте)

Примечание: • Кроме того, способы сканирования включают функции [Сохранить в папку], [Сканировать и отправить], [Сохранить на USB] и [Сканировать WSD].
• При отправке электронного письма обязательно предварительно задайте среду письма вашего устройства.

1. Загрузите документы.

Примечание: • Способ размещения документов см. в разделе «Основные операции с устройством».

2. Нажмите [Отправить по почте].

3. Введите с клавиатуры или нажмите Контакты , чтобы указать получателя.

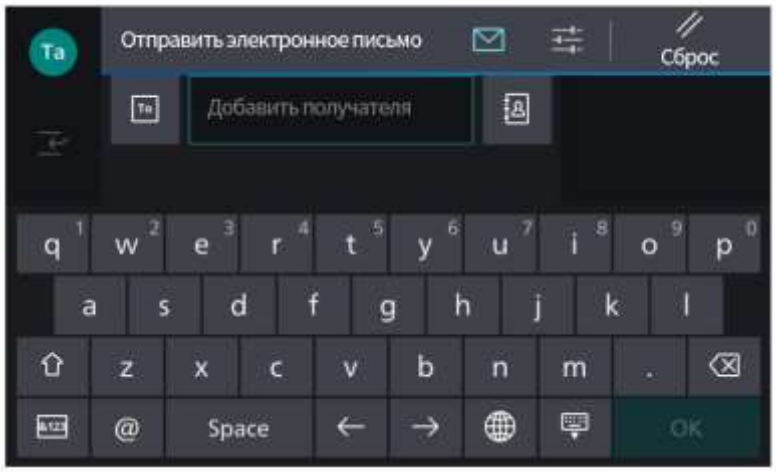

Примечание: • Чтобы изменить тип получателя (Кому/Копия/Скрытая копия), нажмите .

4. Коснитесь вверху экрана, чтобы задать каждый параметр.

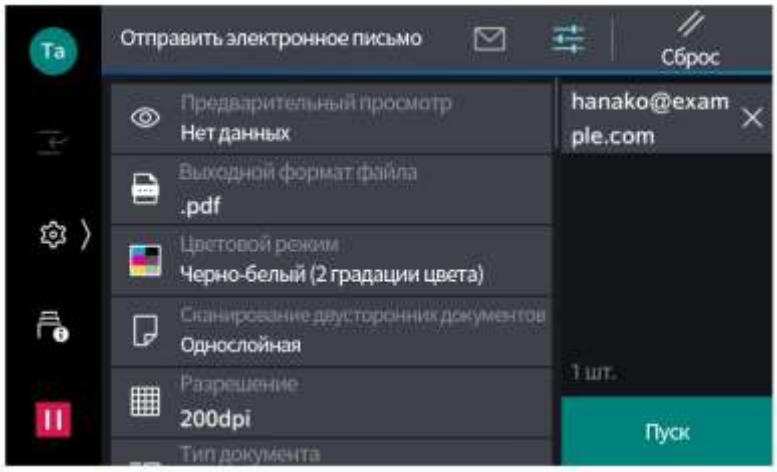

Примечание: • Нажмите ([Сброс]) при восстановлении настроек по умолчанию.

5. Нажмите [Пуск].

Сохранить в папку

1. Загрузите документы.
2. Нажмите [Сохранить в папку].
3. Нажмите на папку, куда будет выполнено сохранение.

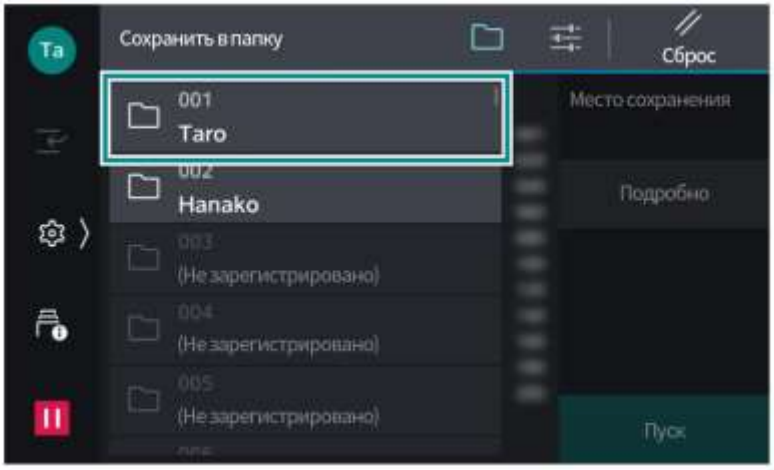

4. Коснитесь вверху экрана, чтобы задать каждый параметр.

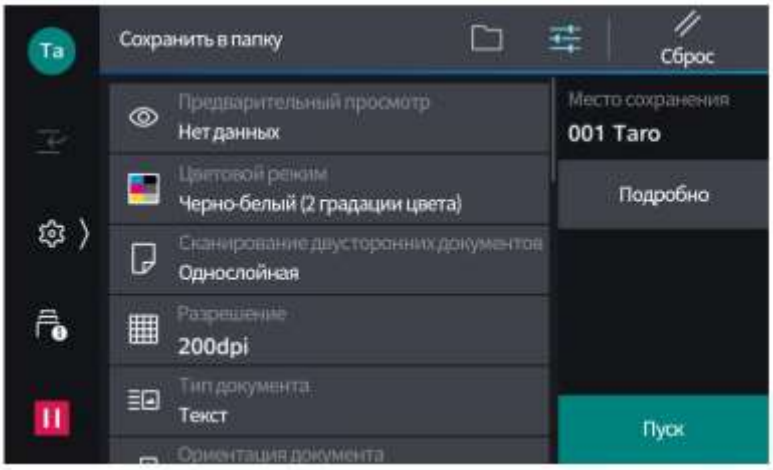

5. Нажмите [Пуск].

Сканировать и отправить

Отсканированные данные можно отправить несколькими способами. Их также можно отправить, используя несколько функций одновременно.

1. Загрузите документы.
2. Нажмите [Сканировать и отправить].
3. Выберите способ отправки.

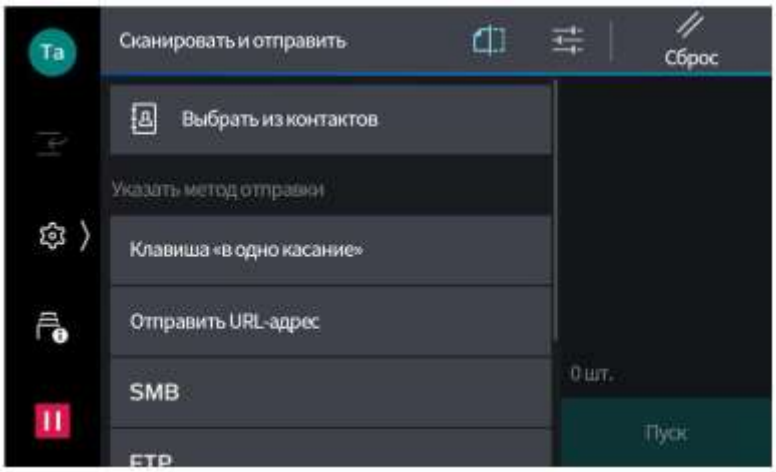

Проектные	Описание
[Выбрать из контактов]	Можно инициировать приложение у получателя.
[SMB] / [FTP] / [SFTP]	Передать данные сканирования на компьютер. Задать информацию о месте сохранения на экране, отображаемом после нажатия. Можно также выполнить поиск места сохранения в сети.
[Отправить электронное письмо]	Прикрепите данные сканирования к электронному письму для отправки.
[Сохранить в мою папку]	Отсканированные файлы передаются на разные участки передачи согласно зарегистрированным пользователям.
[Адрес электронной почты смарт-карты]	Данные сканирования отправляются на адрес электронной почты сертификата шифрования или сертификата подписи, зарегистрированного в смарт-карте.

Примечание: • Невозможно выполнять поиск получателей [SMB], если вы аннулировали сервер SMBv1. Необходимо вручную ввести получателя.
• Если функция SMB NetBIOS установлена как «недействительна» в Webtool, следующие действия не могут быть завершены.
-Поиск получателей через [SMB]. Выберите [Место сохранения] для ввода.
-В [SMB] можно отправить только определенному имени узла.

4. Последующие операции будут такими же, как описано после Шага 3, в «Основные операции (Отправить по почте)».

Сохранить на USB

1. Загрузите документы.
2. Вставьте USB-флеш-накопитель.
3. Нажмите [OK].
4. Нажмите [Сохранить на USB].

Примечание: • Данную функцию можно использовать через [USB] > [Сохранить на USB] или [Сохранить на USB] на главном экране.

5. Выберите папку, куда сохранить файл.

Примечание: • Если место сохранения не выбрано, просканированные данные будут сохранены в корневой каталог.

6. Коснитесь  вверху экрана, чтобы задать каждый параметр.

7. Нажмите [Пуск].

Примечание: • Чтобы изменить тип получателя (Кому/Копия/Скрытая копия), нажмите.

Импорт отсканированных данных

Приложение с поддержкой TWAIN

При импортировании с использованием приложений TWAIN, используйте подходящие драйверы.

Примечание: • При просмотре отсканированных файлов в формате TIFF, используйте TIFF Viewer.
• При установке внешнего Ethernet модуля, «Утилита сетевого сканера 3» не сможет работать, даже если указан IP адрес модуля Ethernet 2.

1. Запустите приложение.
2. Выберите команду выбора сканера (источника) из меню [Файл].
3. Нажмите [PANTUM Сетевой сканер 3 TWAIN]>[Выбор].
4. Используйте команду импорта отсканированных изображений в меню [Файл].
5. Нажмите на название сканера, который нужно подключить, из отображаемого списка и нажмите [Далее].

Примечание: • В случае, если ничего не отображено, нажмите [Искать снова].
• Будут отображены названия сканеров, находящихся в одной сети. Для отображения сканеров другой сети, нажмите [Параметры поиска/отображения] для регистрации IP-адреса и имени сканера.

6. Введите имя папки, куда необходимо сохранить файл в поле [Имя папки] и введите пароль в поле [Пароль].
7. Нажмите [OK].
8. Выберите из списка файл, который вы хотите импортировать, и нажмите [Импорт].

Сканировать

Примечание: • Если сканируемый документ является односторонним и функция Исключить пустые страницы не активирована, пустые страницы, расположенные горизонтально и вертикально, могут чередоваться друг с другом при преобразовании документа в формат PDF или DocuWorks. Для выравнивания направления необходимо перед сканированием повернуть документ на 90°.

1. При работе в режиме аутентификации введите данные аутентификации для входа в систему.

Примечание: • Если устройство используется в Режиме аутентификации и его использование без ввода данных пользователя разрешено в настройках администратора, автоматическое сканирование доступно без ввода информации об аутентификации.

2. Нажмите функцию [Автоматическое сканирование].

3. Введите с клавиатуры или нажмите на Контакты  или Записи , чтобы указать получателя. Отображать адрес электронной почты, если пользователь, прошедший аутентификацию, указал адрес электронной почты, или если администратор указал адрес электронной почты получателя в качестве адреса по умолчанию.

Примечание: • Не отображать  и , основываясь на настройках администратора.

4. Установите каждую функцию отдельно по необходимости.
5. Расположите документ как требуется и начните сканирование.

Примечание: • Функция Прервать копирование станет недоступной, если активирован процесс копирования.

09 Папка

Папки означают каталог с сохраненными отсканированными и распечатанными файлами, указанными ПК клиента.
К тому же вы можете подтверждать, отправлять электронные письма или распечатывать файлы, сохраненные в папке, или осуществлять поиск на ПК-клиента. Также вы можете регистрировать личные и общие папки отдельно для пользования.

Зарегистрированная папка

1. Нажмите [Отправить из папки].
2. Нажмите [Новая].

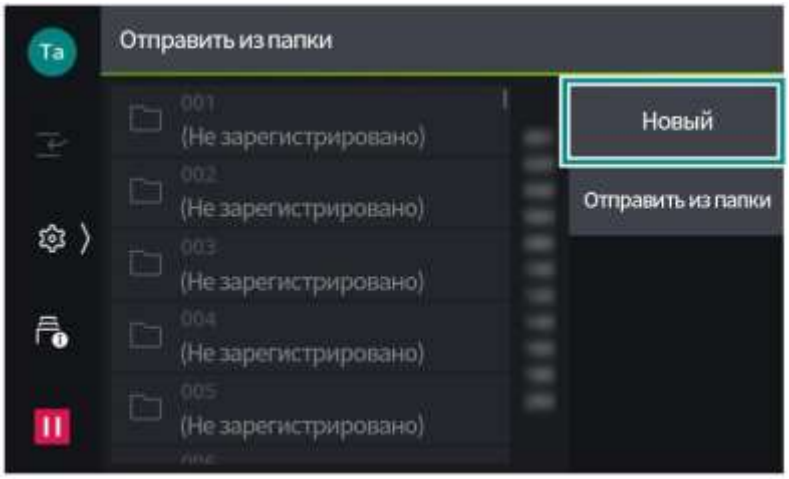

3. Нажмите на папку для регистрации.

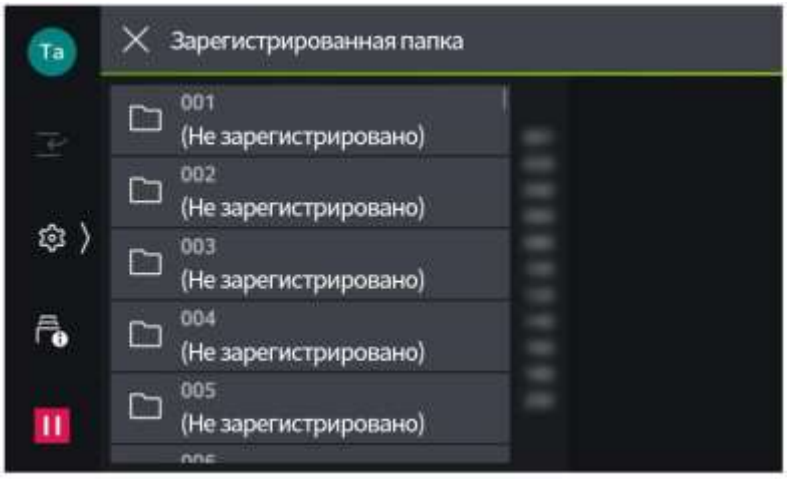

4. Введите имя папки.

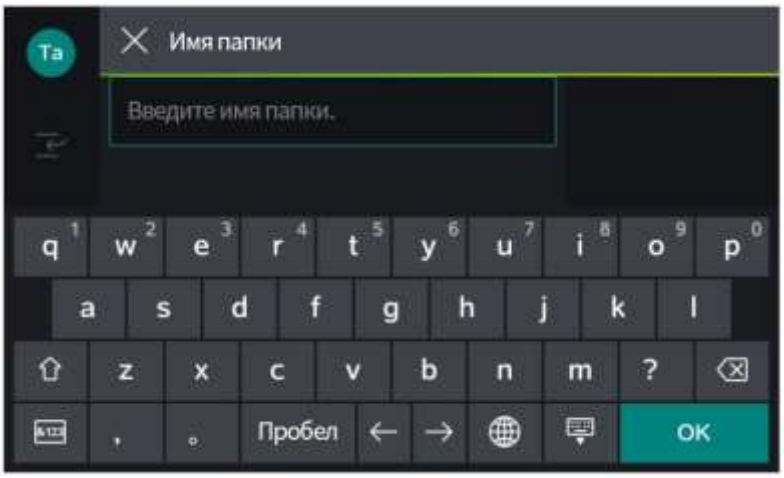

5. Нажмите [OK].
6. Следуйте шагам, приведенным ниже, чтобы установить ограничения доступа для папки.
   1) Нажмите [Ограничения доступа/пароль] > [Параметры].
   2) Установите каждую функцию отдельно по необходимости.

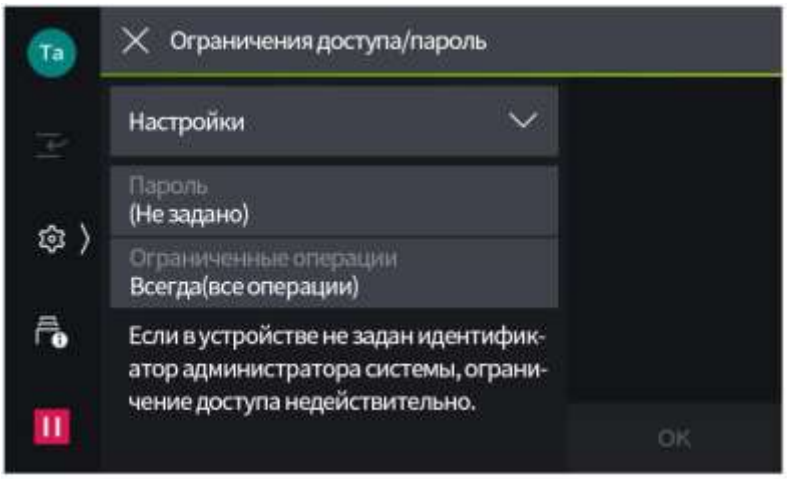

Проектные	**описание**
[Пароль]	Установите пароль для доступа к папке.
[Ограниченные операции]	Задайте операцию, для которой пароль необходим при доступе к папке.

   3) Нажмите [OK].

7. Установите элементы по необходимости.

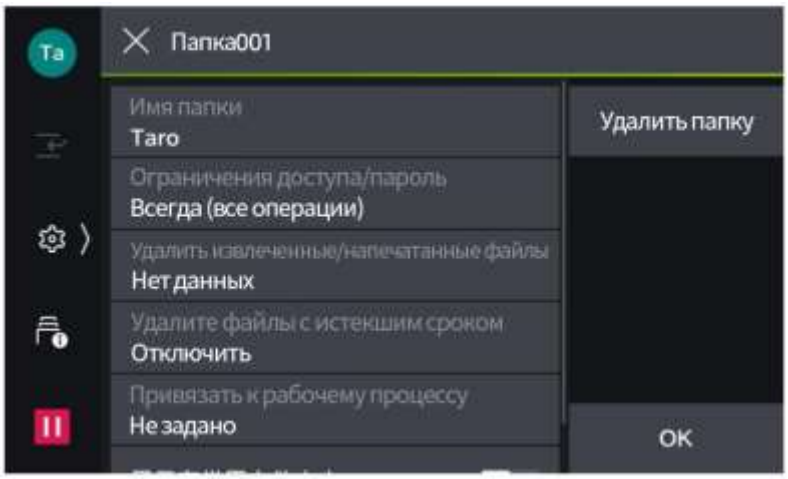

Проектные	**описание**
[Удалите извлеченные/распечатанные файлы]	Задайте возможность выбора удаления файла после получения пользователем или печати.
[Удалите файлы с истекшим сроком]	Файлы, сохраненные в папке, будут удалены по истечении заданного срока.
[Привязать к рабочему процессу]	Вы можете создать последовательность выполняемых действий, чтобы открыть папку. Чтобы создать последовательность выполняемых действий для регистрации через ссылку, нужно установить, каким образом будут сохранятся файлы в папке.
[Доступные сети]	Задайте адрес сети для сохранения и извлечения файлов. Если файл сохранен в папке, настройки не подлежат изменению.
[Отобразить в папке «Избранное»]	Если папка будет активна, она отобразится в [избранных папках] на экране [отправить из папки]. Можно установить до 10 папок.

8. Нажмите [OK].

Отправить из папки

1. Нажмите [Отправить из папки].
2. Нажмите на папку.

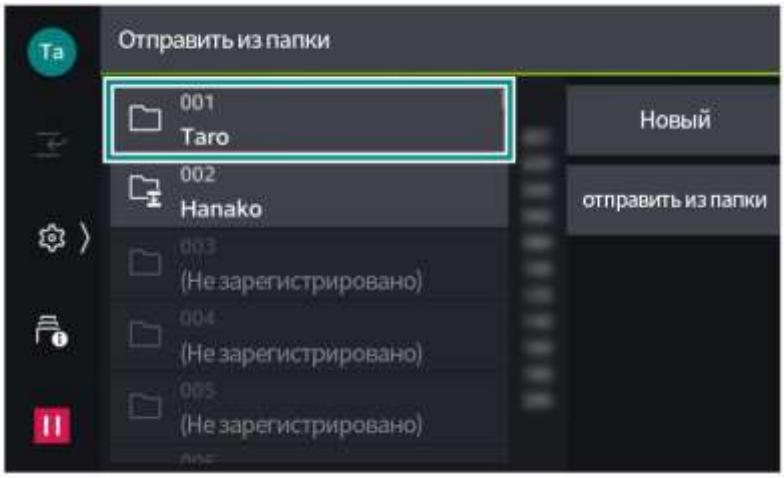

Примечание: • Папка, для которой создана ссылка с последовательностью действий, будет отображаться как .Если папка с автоматическим выполнением действий включена, она отображается как .

3. Если необходимо переключить представление и последовательность отображения файлов нажмите в верхнем углу.

Если в [Миниатюра] выбрано [Переключить вид]



Если в [Миниатюра] выбрано [Переключить вид]

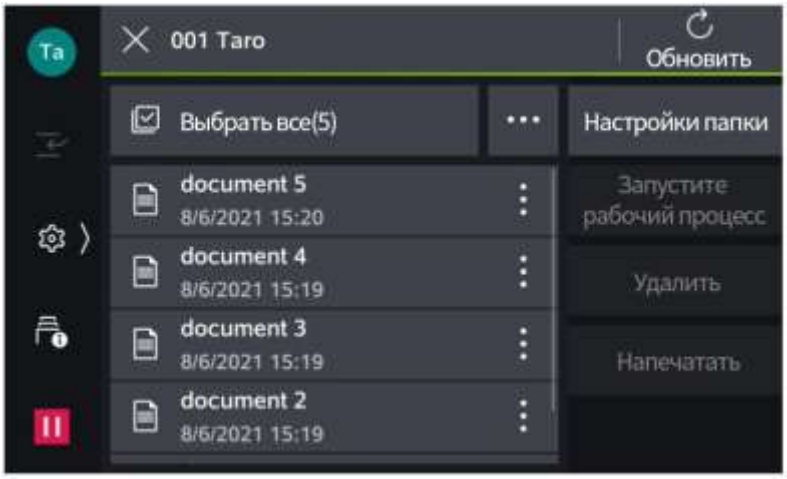

Проектные	описание
	Отобразить отсканированные файлы.
	Показать файлы, сохраненные с драйверов принтера.
	Показать файлы резервирования голосования.
	Нажмите, чтобы получить доступ к деталям и предпросмотру файла.

Примечание: • Нажмите [Настройки папки], чтобы изменить или удалить настройки папки.

4. Нажмите на файл, который нужно запустить, и проверьте настройки.

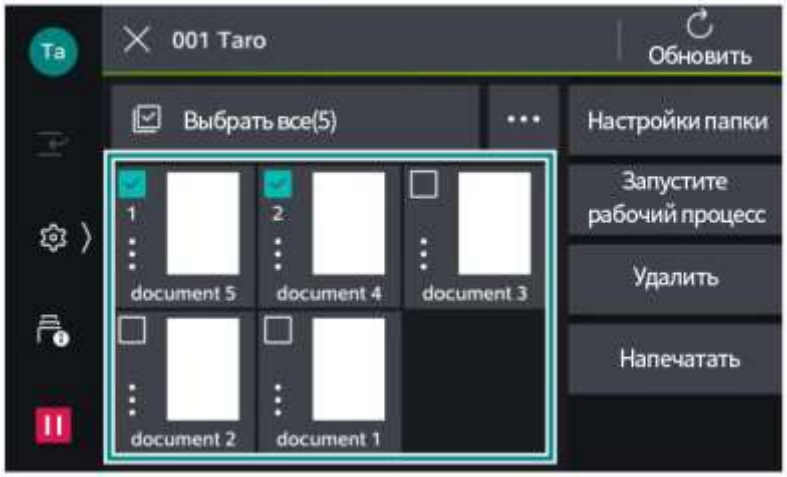

5. Совершить действия с выбранными файлами.

Удалить

1) Нажмите [Удалить].
2) Нажмите [Да (Удалить)].

Напечатать

1) Нажмите [Печать].
2) Установите элементы по необходимости.

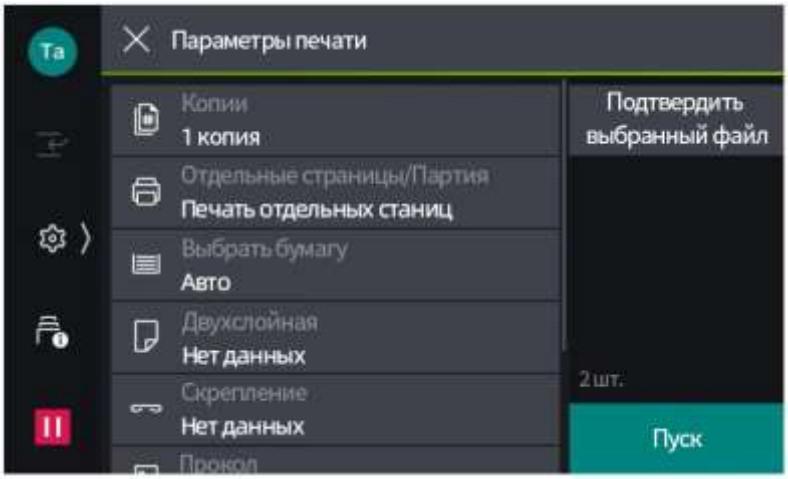

[**Индивидуально/пакетный режим**]

Если выбрано более одного файла, установите [Печать отдельных станиц] или [Печать партии]. Если задано значение Печать партии, печать файлов будет выполнена 1 файлом. Печать файлов будет выполнена в выбранной последовательности. Одна партия может содержать до 100 файлов.

Примечание: • Если партия содержит несколько файлов разного размера, они могут быть напечатаны не в нужном направлении.
•Для получения других сведений, обратитесь к списку соответствующих функций.

3) Нажмите [Пуск].
4) Нажмите [Да (Печать)].

10 Рабочий процесс

Рабочие процессы относятся к функции выполнения ряда зарегистрированных заданий. Можно зарегистрировать до 1000 заданий. Вы можете связать рабочие процессы в папке, распечатать сохраненные файлы или отправить их указанному получателю.
Создайте рабочий процесс, начав с создания папки на устройстве. Создайте рабочий процесс, начав со сканирования с помощью программы настройки параметров устройства.
Есть несколько способов назначить рабочий процесс.
• Автоматическое выполнение в соответствии с временем файла, сохраненного в папке.
• Выберите файл, сохраненный в папке, и вручную укажите его в качестве исполнительного файла, привязанного к рабочему процессу
• Выберите и вручную запустите сохраненные файлы и рабочий процесс в папке
• Выберите и вручную запустите рабочий процесс, созданный через программу настройки устройства

11 Контакты

Регистрация в контакты позволяет вам легко определить получателя и каталог передачи для электронных писем и экземпляров сканирования из контактов. Более того, также можно инициировать приложение от получателя контактов и отправлять его получателю контактов.

Зарегистрировать контакт

Вы можете зарегистрировать до 5000 контактов в разделе Контакты устройства. На один контакт может быть зарегистрирован 1 получатель с одним адресом электронной почты и сервером.

Примечание: • С помощью инструмента Webtool вы можете одновременно регистрировать большое количество адресов в формате CSV.

1. Нажмите [Контакты].
2. Нажмите > [Добавить контакт].

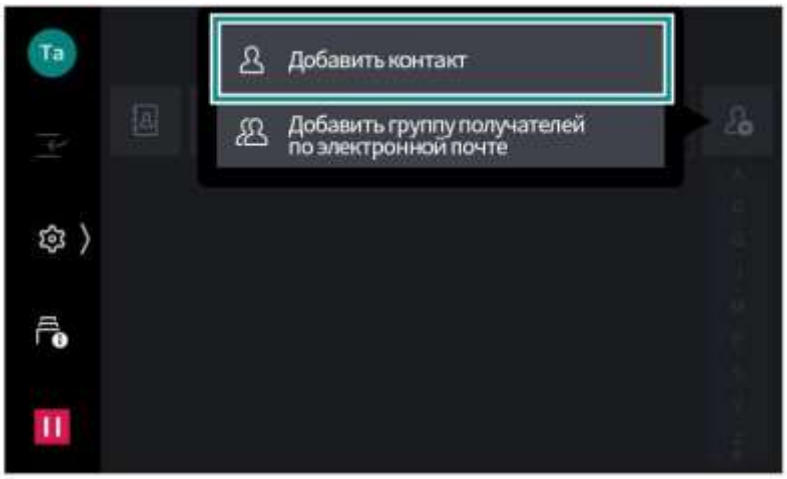

3. Нажмите параметр [Отобразить имя] и укажите имя, которое будет отображаться на экране.

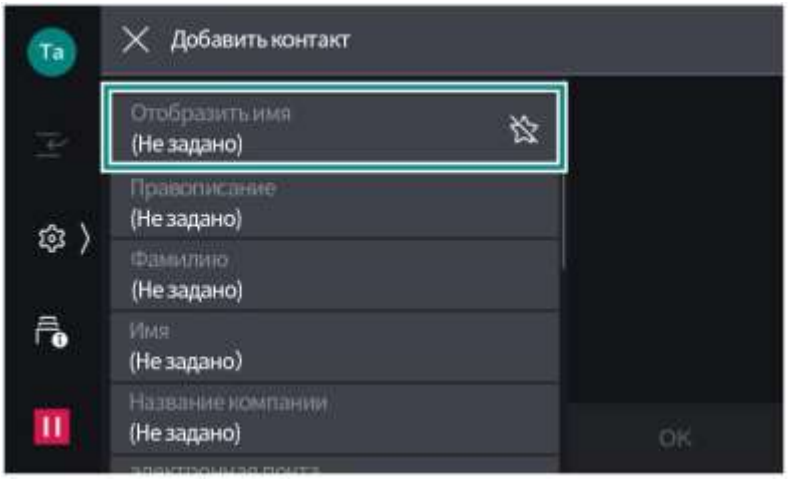

Примечание: • Для регистрации в [Избранное] нажмите .

4. Откорректируйте [Правописание] по мере необходимости или введите [Фамилию], [Имя] и [Название компании].

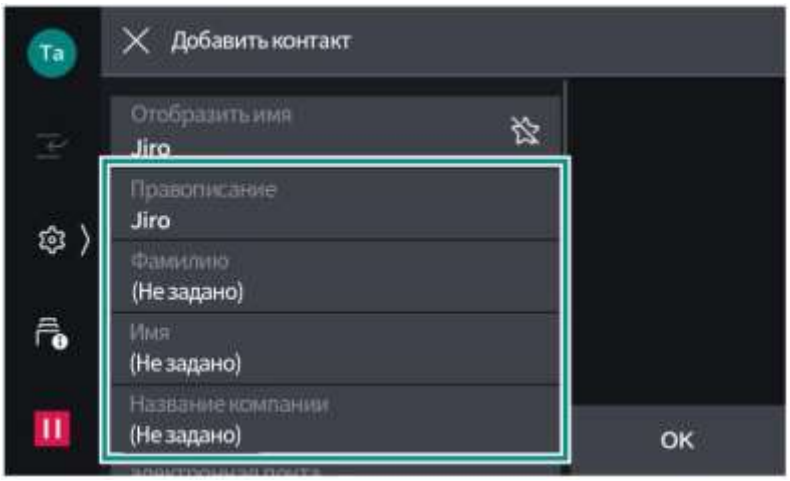

5. Выберите функцию и укажите получателя.

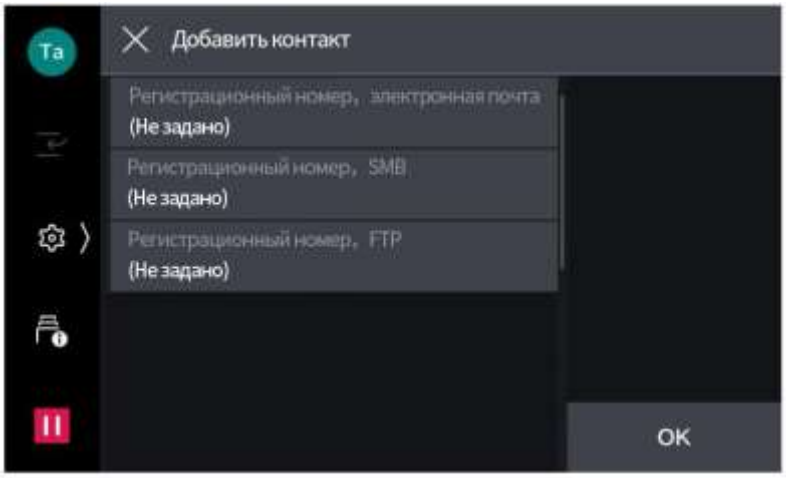

6. Нажмите [OK] или [Завершить].
7. Установите параметры для каждой функции и нажмите [OK].
8. Нажмите [OK].

Редактировать/Удалить контакт

1. Нажмите [Контакты].
2. Выберите контакт.
3. Нажмите [Редактировать] или [Удалить].
   После выбора [Редактировать] выполните те же действия, что и после шага 4 для функции «Регистрация контактов».

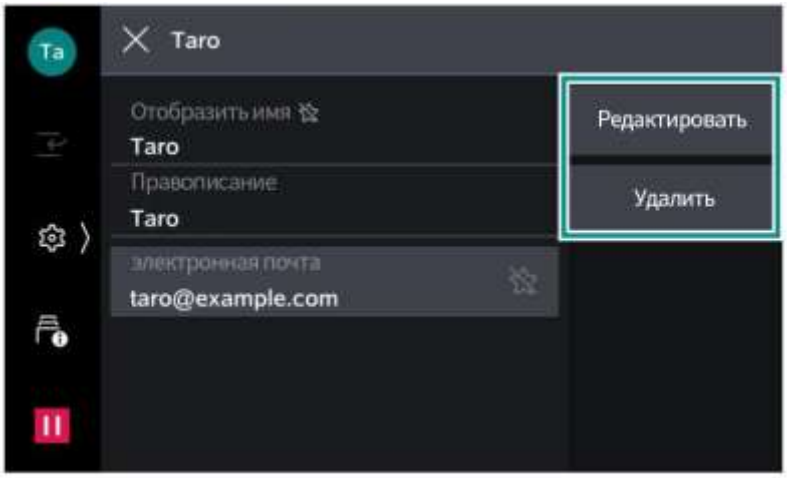

12 Функции аутентификации и учета

Краткий обзор

Функция аутентификации может быть использована для ограничения использования устройства и служб. Кроме того, можно вести учет использования служб каждым пользователем.

Тип пользователя

Пользователей можно классифицировать по следующим типам на основании функции аутентификации.

Системный администратор.

Пользователь, который может использовать настройки регистрации среды/изменения системы

Системный администратор использует ID системного администратора со специальным определением, как ID пользователя.

Зарегистрированный пользователь

Пользователь, зарегистрированный в продукте или на удаленном сервере. Авторизация с соответствующим ID пользователя.

ID зарегистрированного пользователя может быть привязано к подпользователям в зависимости от целевого использования. ID одного пользователя может быть привязано к ID максимум 10 подпользователей.

Примечание: • Для привязки к подпользователям требуется другое приложение. Для получения подробной информации обратитесь за консультацией к нашему местному представителю.

Пользователь, незарегистрированный для аутентификации

Пользователь еще не зарегистрирован.

Пользователь, не зарегистрированный для аутентификации, не может пользоваться службами, на которые наложено ограничение.

Ограничение использования

Ограничение использования в целом

В режиме аутентификации использование продукта и служб может быть ограничено. Для использования требуется аутентификация.

Ограничение использования для пользователей

Использование услуг пользователями, количество страниц, рабочий процесс, создание/изменение/использование папок могут быть ограничены.

13 Ежедневное управление

Расходные материалы

Расходные материалы, рекомендуемые нашей компанией, изготовлены в соответствии со стандартами, подходящими для данного устройства. Использование расходных материалов, не рекомендованных нашей компанией, может повлиять на качество печати или производительность, обеспечиваемую устройством. Используйте расходные материалы, рекомендованные нашей компанией для данного устройства.

Тип расходных материалов
Картридж с тонером
Светочувствительный барабан
Комплект замены штампа

Использование расходных материалов

• Не ставьте коробки с расходными материалами в вертикальное положение.
• Не распаковывайте расходные материалы заранее и не храните их в следующих местах.
- Места с высокой температурой и влажностью
- Места с источниками огня
- Места с прямым солнечным светом
- Запыленные места
- Держите картридж подальше от детей.
• При использовании расходных материалов ознакомьтесь с мерами предосторожности, указанными на коробке или контейнере расходного материала.
• Рекомендуется подготовить запасные части для расходных материалов.
• Для заказа расходных материалов, пожалуйста, подтвердите код продукта, а затем свяжитесь с нашим местным представителем для консультации.

Замена расходных материалов

Чтобы отобразить состояние расходных материалов, нажмите > [Машинная проверка (Проверка счетчика)] > [Проверка расходных материалов].

Когда придет время замены расходных материалов, на дисплее сенсорной панели появится сообщение. Замените указанный расходный материал.

Для выбора способа замены, пожалуйста, обратитесь к инструкциям, указанным на коробке с расходным материалом.

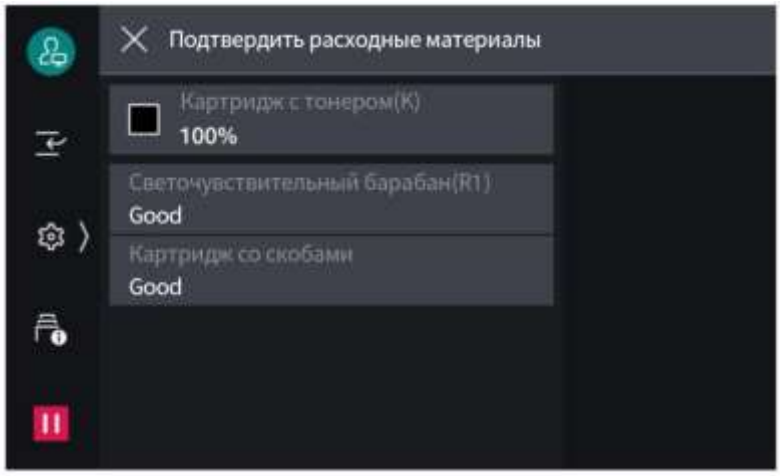

Примечание: • При замене картриджа с тонером держите устройство включенным.

• При замене картриджа тонер может вылиться и испачкать пол. Рекомендуется заранее расстелить бумагу на полу.

• Если на светочувствительный барабан попадает прямой солнечный свет или сильный свет от люминесцентных ламп в помещении, или на поверхности светочувствительного барабана образуются царапины в результате контакта, может возникнуть плохое качество изображения.

Чистка основной машины

• В качестве влажной салфетки для протирания используйте мягкую ткань, смоченную в воде и хорошо отжатую. Остаточная влага может повлечь нарушения в работе основной машины.
• Не используйте химические вещества, такие как бензиновый растворитель или банановую эссенцию. Они могут повредить краску, покрытие и т.п. пластмассовые детали.

Основная машина снаружи

Внешний вид
1. Протрите мягкой салфеткой, смоченной в воде и хорошо отжатой. Если пятна трудно удаляются, окуните мягкую ткань в небольшое количество разбавленного нейтрального моющего средства и аккуратно протрите.
2. Вытрите влагу мягкой салфеткой.
Сенсорный дисплей
Протирайте аккуратно мягкой сухой салфеткой.
В качестве влажной салфетки для аккуратного протирания используйте мягкую ткань, смоченную в воде и хорошо отжатую.
Примечание: при усиленном протирании возможны повреждения. Протирайте аккуратно.

Светодиодная печатающая головка

При замене светочувствительного барабана следует очистить светодиодную печатающую головку, чтобы избежать неравномерной плотности и цветовых пятен.
1. Проверьте, что устройство не работает и откройте переднюю дверцу.

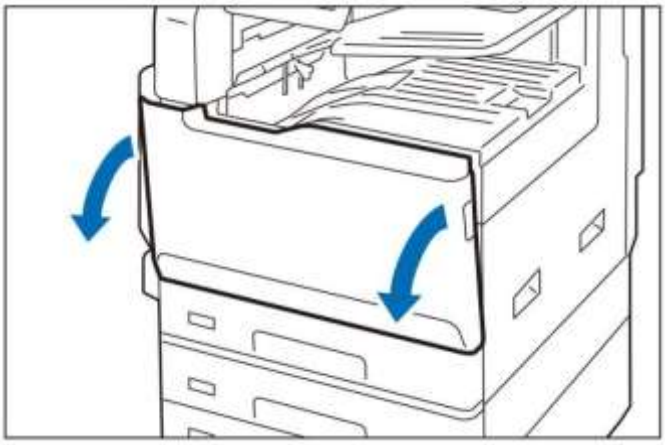

2. Извлеките палочку для прочистки, прикрепленную к задней стороне передней дверцы, и почистите отдельно светодиодную печатающую головку. Медленно вставляйте и извлекайте палочку для прочистки, соблюдая направление стрелки (↑). Чистите так каждый раз по 2-3 раза.

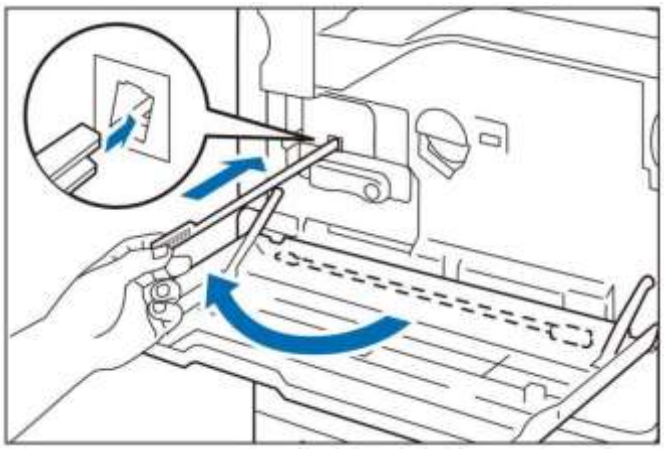

3. Установите палочку для прочистки на место.
4. Закройте переднюю дверцу

Сканер документов

Крышка для документов, экспозиционное стекло, пленка, стекло сканирования документов
Способы очистки см. на этикетке, прикрепленной к основной машине.
Протирайте начисто раз в месяц, используя прилагаемую мягкую салфетку.
Если пятна трудно удаляются, окуните мягкую ткань в небольшое количество разбавленного нейтрального моющего средства и аккуратно протрите.
1. Откройте крышку для документа.
2. Вытрите пятна на крышке для документов.

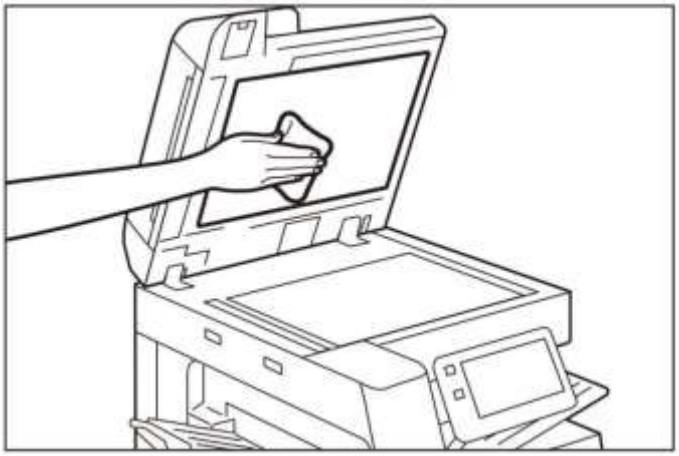

3. Вытрите пятна на экспозиционном стекле.

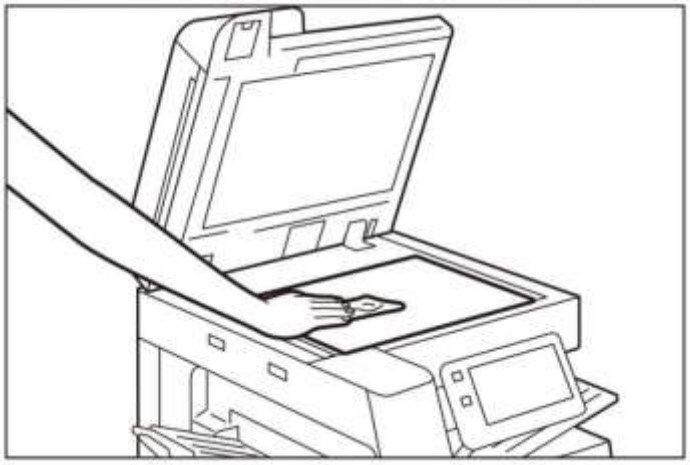

4. Вытрите пятна на пленке.

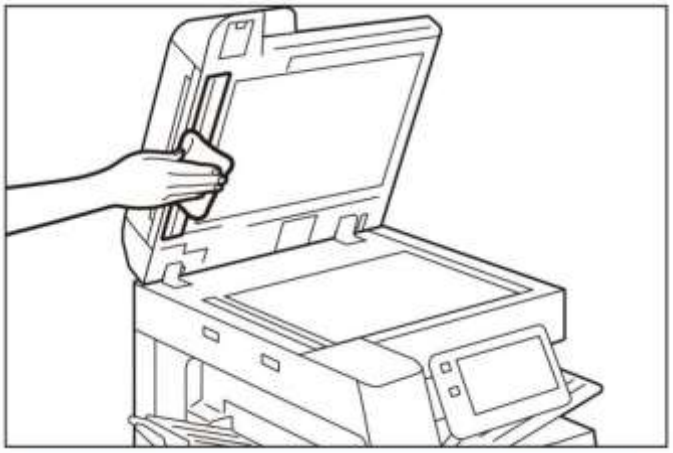

5. Протирайте оптическое стекло нормальной скорости с лицевой и обратной стороны, чтобы удалить все пятна.

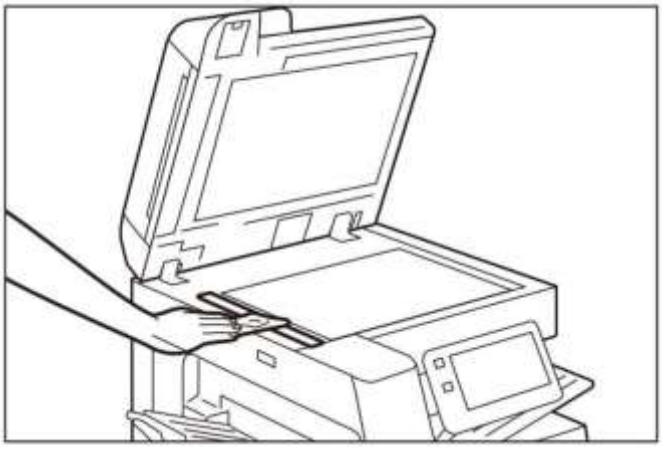

6. Закройте крышку для документа.

Роликовая секция податчика документов

Чистите ее раз в месяц.

1. Поднимите ручку на передней стороне верхней крышки податчика документов, затем откройте крышку до упора.

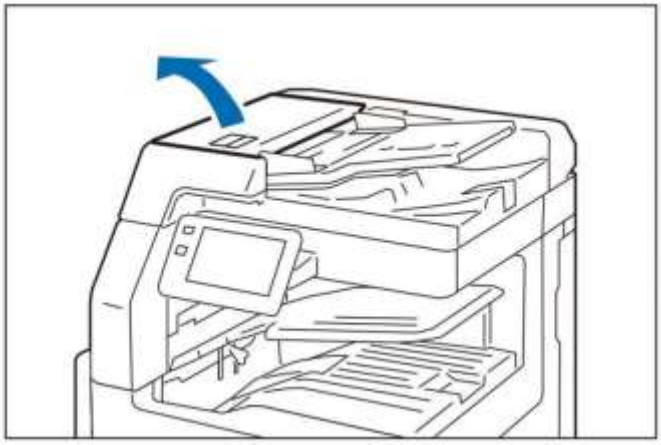

2. Проверните ролики и почистите их слегка увлажненной мягкой салфеткой.

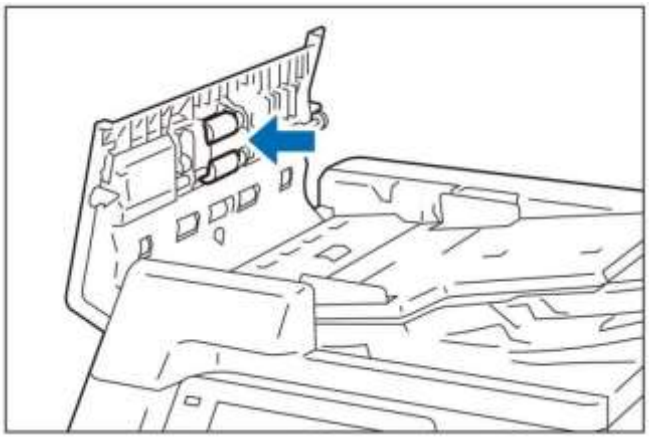

3. Закройте верхнюю крышку податчика документов и проверьте, чтобы лицевая и внутренняя сторона крышки не плавали.

Замятие бумаги

Если принтер замял бумагу, он останавливается и подает звуковой сигнал. Чтобы извлечь застрявшую бумагу, действуйте в соответствии с инструкциями на экране.
Осторожно извлеките бумагу, стараясь ее не порвать.Если бумага рвется при извлечении, извлеките всю бумагу, не оставляя ее внутри устройства.
После устранения замятия бумаги печать автоматически возобновится из состояния, которое предшествовало замятию бумаги. Если во время процесса копирования произошло замятие бумаги, нажмите кнопку [Пуск]. Копирование возобновляется из состояния, предшествующего замятию бумаги.

Примечание: • При замятии бумаги проверьте место замятия и вытащите лоток.
• Устраните замятую бумагу на включенном устройстве.
• Не прикасайтесь к деталям внутри устройства. Невыполнение этого требования может привести к некачественной печати.

Левый выходной лоток

1. Извлеките застрявшую бумагу.

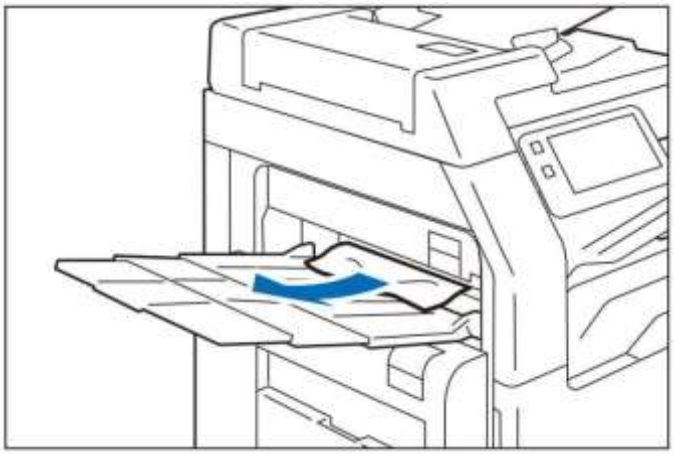

Внутри верхней левой крышки

⚠**Предупреждение:** Термофиксатор нагревается до высокой температуры. Он может вызвать ожоги. Не прикасайтесь к нему.
Примечание: При извлечении бумаги не касайтесь ленты переноса хоста (черная пленкоподобная полоса), расположенной внутри верхней левой крышки. В противном случае может ухудшиться качество изображения, или лента переноса может повредиться, что потребует ее замену.
1. Откройте лоток (ручной).

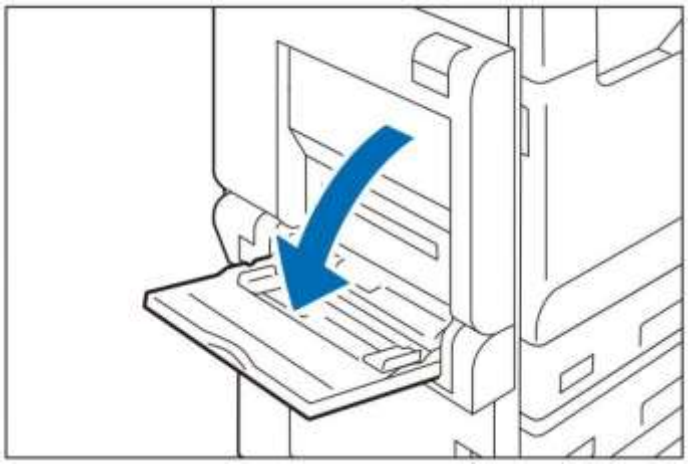

2. Поднимите рычаг фиксатора и откройте верхнюю левую крышку.

Примечание: • Если установлен левый выходной лоток, извлеките бумагу из левого выходного лотка и закройте левый выходной лоток перед открытием верхней левой крышки.

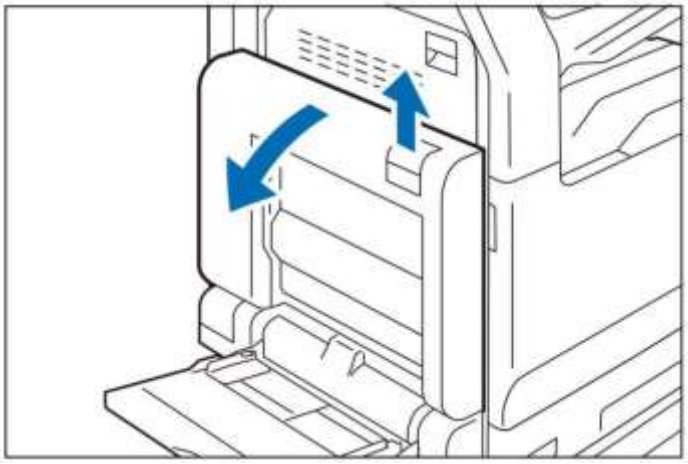

3. Извлеките застрявшую бумагу.

Примечание: • Если передний конец застрявшей бумаги не достигает термофиксатора, потяните его наружу, чтобы извлечь.

Термофиксатор

1) Потяните ручку [A1].

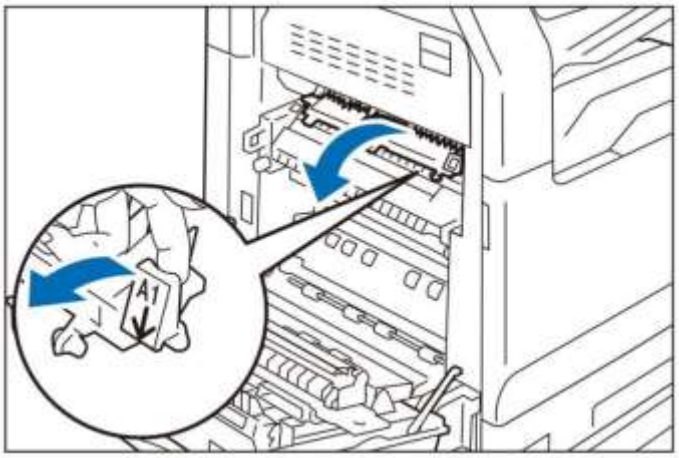

2) Извлеките застрявшую бумагу.

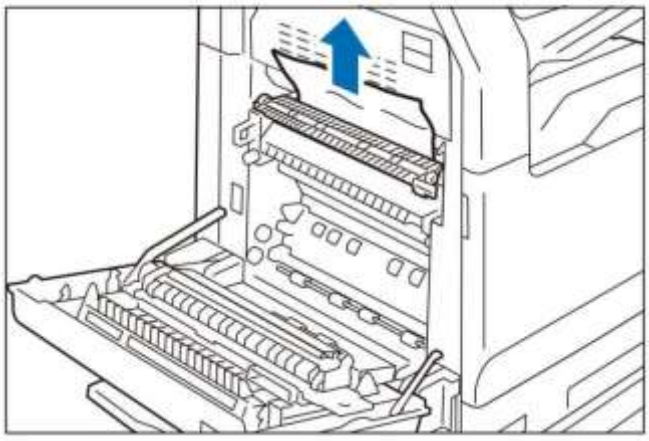

3) Потяните ручку [A1] обратно на свое место.

Двухсторонний модуль

1) Извлеките застрявшую бумагу.

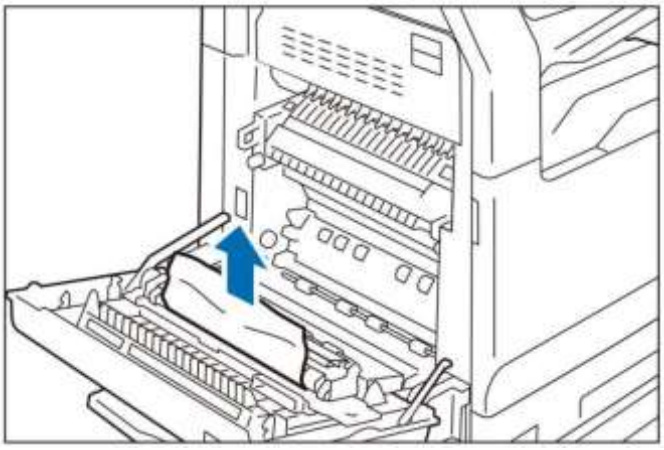

2) Удерживая ручку [A2], извлеките застрявшую бумагу.

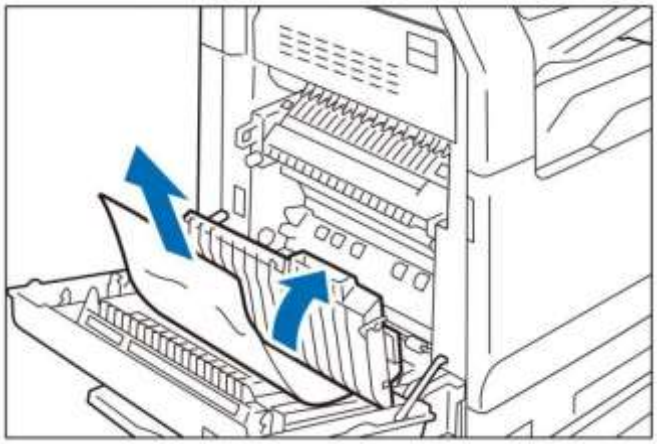

3) Потяните ручку [A2] обратно на свое место.

Верхняя крышка

1) Поднимите рычаг фиксатора и откройте верхнюю левую крышку.
2) Извлеките застрявшую бумагу.
3) Закройте верхнюю левую крышку.

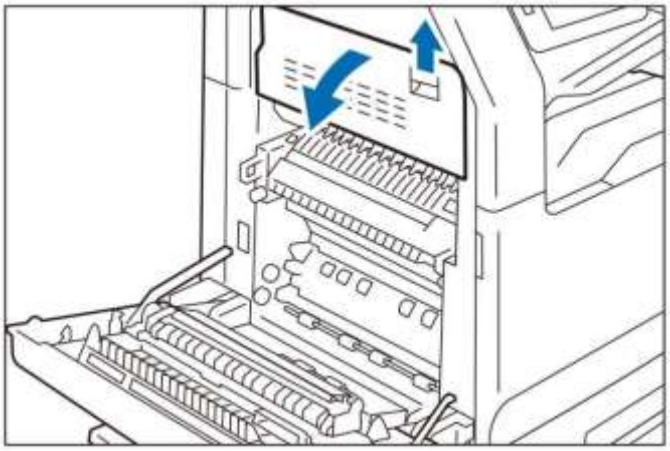

4. Закройте верхнюю левую крышку.

Внутри нижней левой крышки (для комплектации с 2 лотками)

1. Поднимите рычаг фиксатора и откройте нижнюю левую крышку.

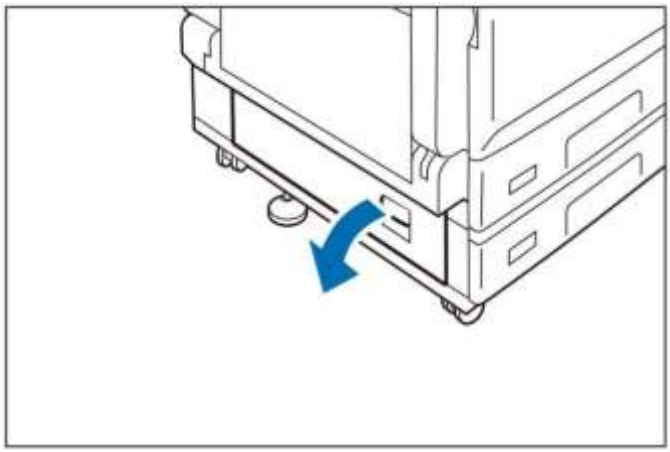

2. Извлеките застрявшую бумагу.

Примечание: • Возможно, замятие бумаги произошло в верхней части, где его нелегко заметить. Аккуратно проверьте.

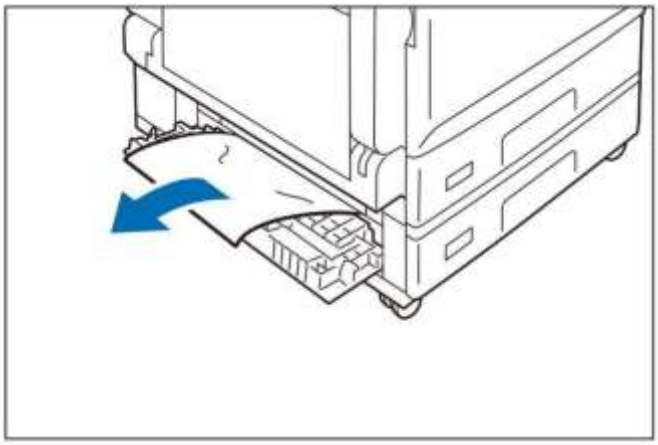

3. Закройте нижнюю левую крышку.

Внутри нижней левой крышки (для комплектации с 4 лотками)

1. Поднимите рычаг фиксатора и откройте нижнюю левую крышку.

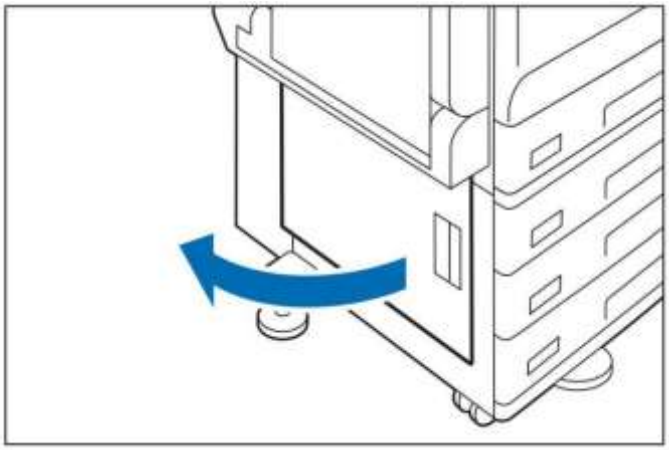

2. Извлеките застрявшую бумагу.

Примечание: • Возможно, замятие бумаги произошло в верхней части, где его нелегко заметить. Аккуратно проверьте.

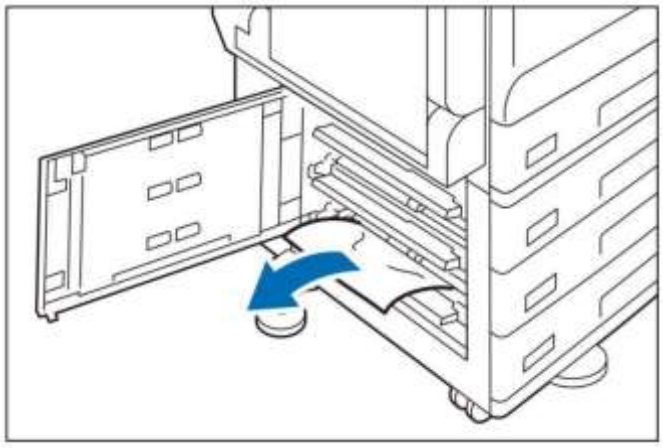

Лоток

1. Максимально выдвиньте застрявший лоток.

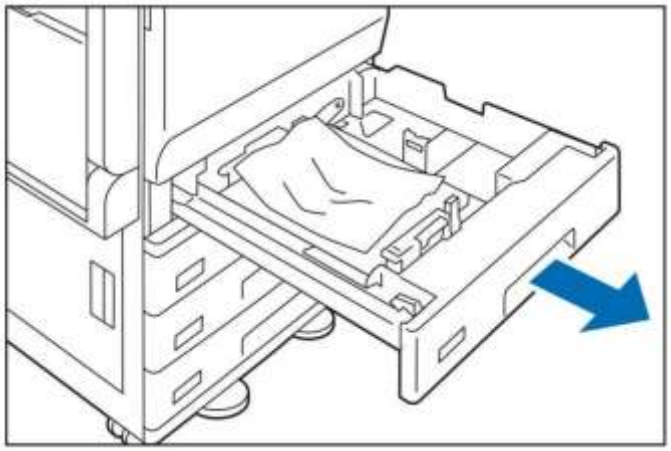

2. Извлеките застрявшую бумагу.

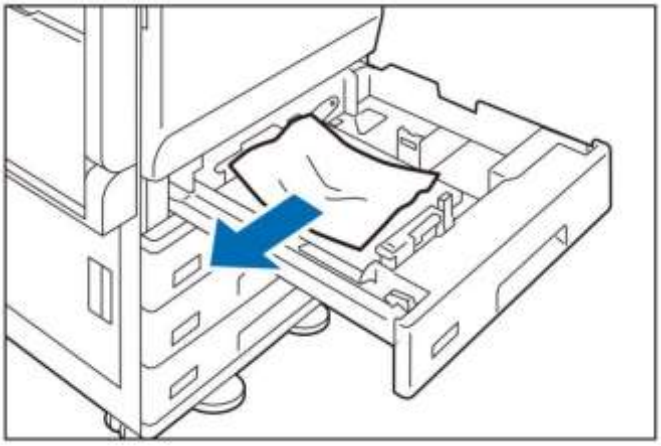

3. Задвиньте лоток.

Лоток (ручной)

1. Извлеките застрявшую бумагу.

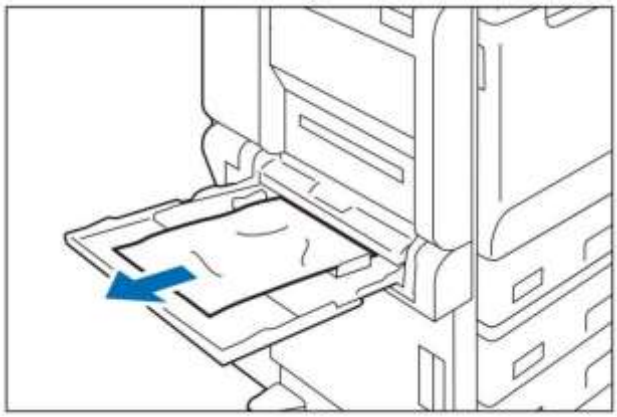

Двойной автоподатчик документов

1. Извлеките все документы из лотка.
2. Поднимите ручку на крышке и откройте крышку до упора.

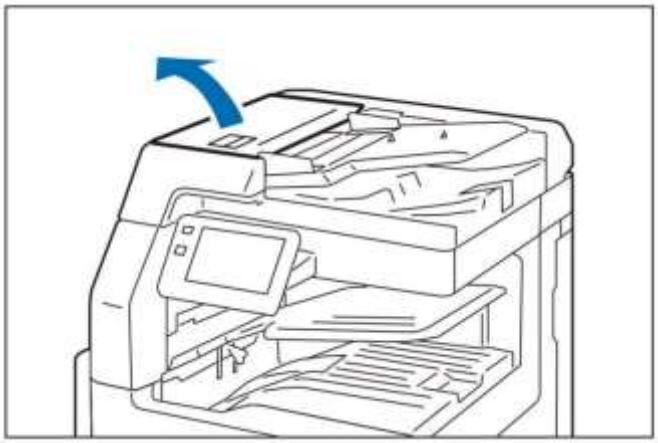

3. Извлеките документы

Если документ не входит в податчик документов

1) Вытащите документ.

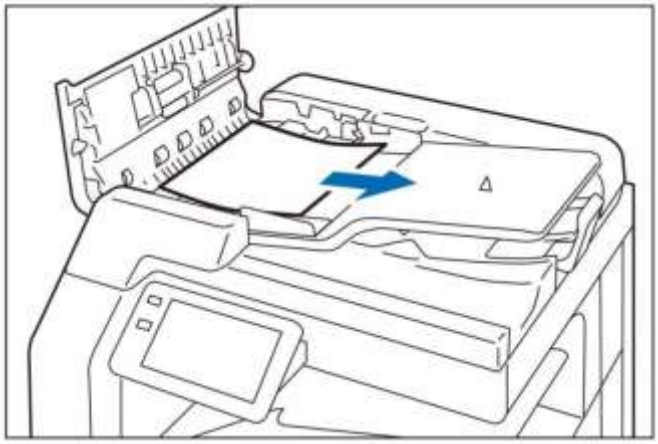

Если в сообщении на экране указано повернуть ручку

1) Поверните ручку, чтобы вытянуть бумагу вверх, затем извлеките ее.

Примечание: • Не вытаскивайте документ с силой, если он попал в податчик документов. Иначе документ можно повредить.

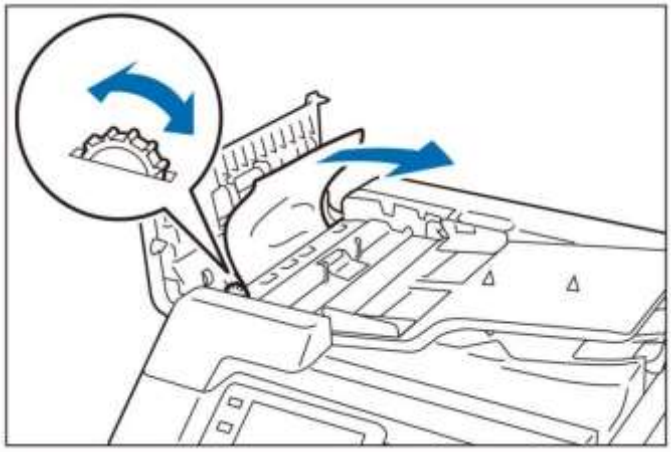

Если отображаемое на экране сообщение указывает на необходимость открыть внутреннюю крышку

1) Поднимите ручку и откройте внутреннюю крышку.

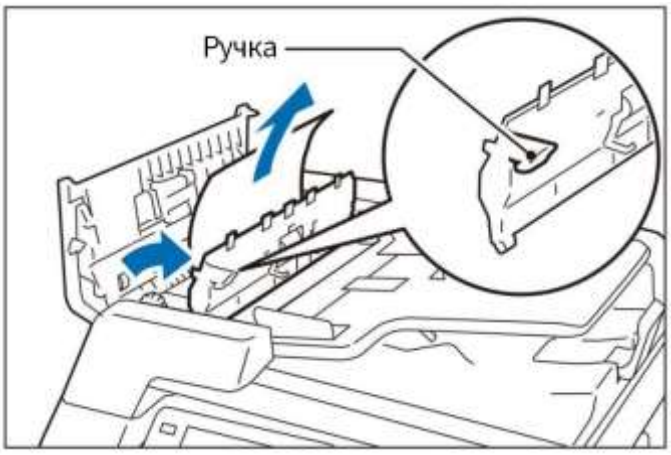

2) Поверните ручку, чтобы вытянуть бумагу вверх, затем извлеките ее.

Примечание: • Не вытаскивайте документ с силой, если он попал в податчик документов. Иначе документ можно повредить.

3) Закройте внутреннюю крышку.

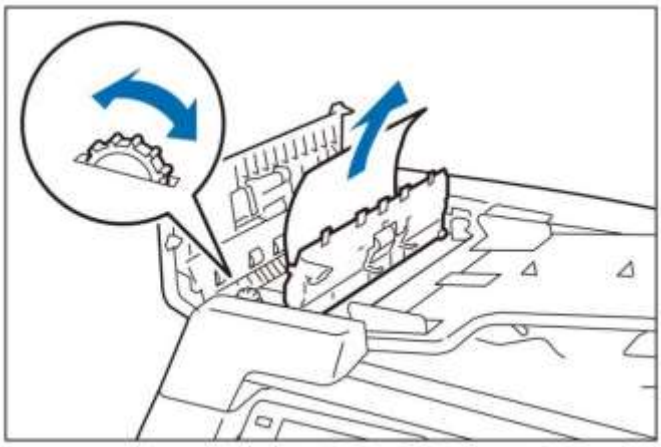

4. Закройте крышку

5. Если документ не обнаружен, аккуратно поднимите податчик документов, и, если он там есть, уберите документ. Затем закройте податчик.

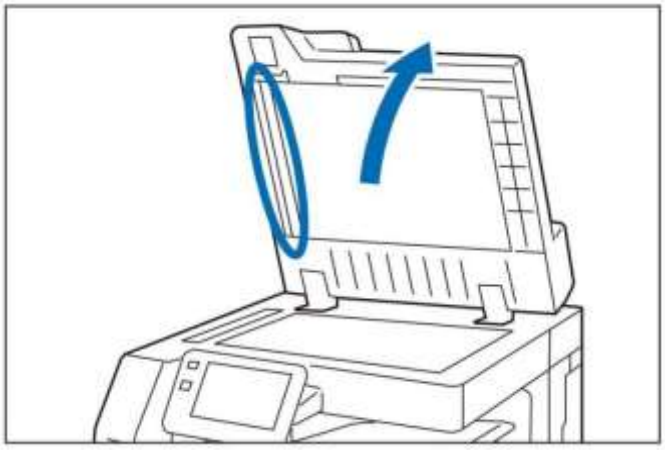

6. Поднимите лоток подачи и извлеките документ.
7. Установите лоток податчика на место.

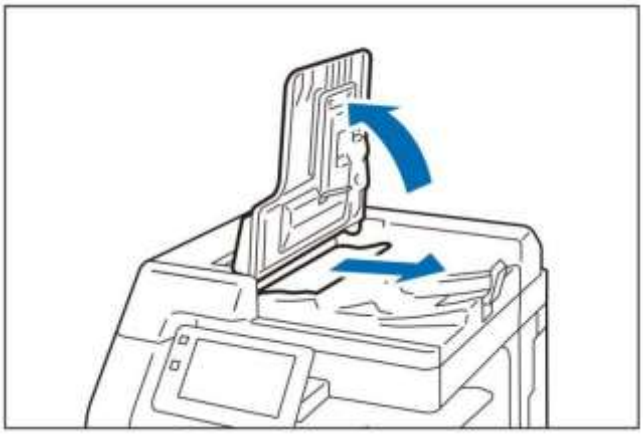

Поиск и устранение неисправностей

Если для многофункционального устройства EP-BB имеется подписанный сервисный контракт, то наш центр поддержки клиентов автоматически получит уведомление в случае необходимости проведения инспекции или ремонта устройства. После получения сообщения, при необходимости, на место будет назначен технический специалист заказчика.

Отказ основной машины

Признаки	Причина/меры по устранению
Сбой подключения к сети питания	Возможно, отсоединен или плохой контакт кабеля питания. Выключите питание на устройстве, затем вставьте кабель питания в сетевую розетку, чтобы снова подключить устройство. Затем включите питание на устройстве.
	Подключайте данное устройство к розетке с подходящим номинальным напряжением и током.
На панели мониторинга не отображается содержание	Оно может находиться в режиме энергосбережения. Нажмите кнопку питания на панели управления, чтобы отключить режим энергосбережения.
Посторонний звук	Установите устройство на плоскую поверхность.
	Вставьте лоток в устройство до упора.
	Есть вероятность попадания посторонних предметов в устройство. Выключите питание и удалите посторонние предметы из устройства. Если требуется разборка для удаления посторонних предметов, обратитесь за консультацией к нашему местному представителю.
Конденсат внутри устройства	Пожалуйста, установите время перехода в спящий режим более 60 минут, и оставьте его во включенном состоянии примерно на 60 минут. Пожалуйста, перед использованием полностью убедитесь, что внутри продукта (вал ролика, металлические части и т.д.) нет капель воды. Кроме того, в случае частого образования конденсата выберите [Вкл] на панели управления для > [Параметры] > [Параметры системы] >[Настройка системных часов/времени] > [Режим прогрева] и не выключайте питание. Проблема конденсата может быть решена.
Не включается режим энергосбережения	В следующих случаях система не будет переключаться в режим низкого энергопотребления или спящий режим для того, чтобы проинформировать заказчиков о явлении этого устройства или использовать его характеристики. • При выполнении операции с помощью панели управления • Если отображается сообщение о замене расходных материалов

	• При замятии бумаги, открытии крышки и т.д., когда требуется вмешательство заказчика • При возникновении такой ошибки, как неисправность •Когда устройство выполняет операции по предотвращению образования конденсата, если для параметра [Режим прогрева] выбрано [Вкл.]

Сбой качества изображения

Признаки	Причина/меры по устранению
Светлый цвет распечатки (нечеткий, неясный)  	Используется неподходящая бумага. Пожалуйста, подтвердите настройки лотка для бумаги и загрузите соответствующую бумагу.
	Бумага влажная. Пожалуйста, замените на новую бумагу.
	Перед печатью измените настройки других типов бумаги.
	В картридже может отсутствовать тонер. Проверьте оставшееся количество и замените картридж с тонером на новый.
	Светочувствительный барабан или блок термофиксатора изношен или поврежден. В зависимости от состояния светочувствительного барабана и блока термофиксатора может потребоваться их замена. Пожалуйста, свяжитесь с нашим местным представителем для консультации.
На распечатках появляются черные точки или черные линии и равномерно расположенные мазки  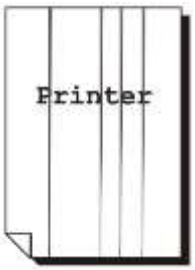 	На пути перемещения бумаги могут быть пятна. Распечатайте, пожалуйста, несколько экземпляров.
	Светочувствительный барабан или блок термофиксатора изношен или поврежден. В зависимости от состояния светочувствительного барабана и блока термофиксатора может потребоваться их замена. Пожалуйста, свяжитесь с нашим местным представителем для консультации.

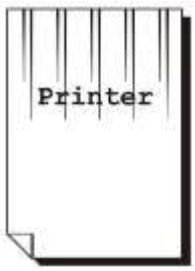	
Распечатанный экземпляр размазывается при проведении по нему пальцем, тонер не закрепляется Бумага испачкана тонером 	Неправильный тип бумаги в выбранном лотке. Перед печатью измените настройки других типов бумаги.
	На специальной бумаге закрепление может не получиться. Пожалуйста, замените на соответствующую бумагу.
	Бумага влажная. Пожалуйста, замените на новую бумагу.
	Блок термофиксатора изношен или поврежден. В зависимости от состояния блока термофиксатора может потребоваться его замена. Пожалуйста, свяжитесь с нашим местным представителем для консультации.
Распечатанный экземпляр в целом черный 	Светочувствительный барабан изношен или поврежден. В зависимости от состояния светочувствительного барабана может потребоваться его замена. Пожалуйста, свяжитесь с нашим местным представителем для консультации.
	Возможно, это сбой в сети из-за высокого напряжения. Пожалуйста, свяжитесь с нашим местным представителем для консультации.
Не печатает 	Одновременная подача нескольких листов бумаги. Просушите пачку бумаг феном, прежде чем загружать.
	Светочувствительный барабан изношен или поврежден. В зависимости от состояния светочувствительного барабана может потребоваться его замена. Пожалуйста, свяжитесь с нашим местным представителем для консультации.
	Возможно, это сбой в сети из-за высокого напряжения. Пожалуйста, свяжитесь с нашим местным представителем для консультации.

На распечатанных экземплярах появляются пустые полоски, белые линии  	Используется неподходящая бумага. Пожалуйста, поместите соответствующую бумагу.
	Бумага влажная. Пожалуйста, замените на новую бумагу.
	На светодиодной печатающей головке внутри устройства может быть грязь. Почистите светодиодную печатающую головку.
	В картридже может отсутствовать тонер. Проверьте оставшееся количество и замените картридж с тонером на новый.
	Светочувствительный барабан установлен неправильно. Установите его правильно.
	Светочувствительный барабан или блок термофиксатора изношен или поврежден. В зависимости от состояния светочувствительного барабана и блока термофиксатора может потребоваться их замена. Пожалуйста, свяжитесь с нашим местным представителем для консультации.
	Испортилась каретка. Если после очистки тонера улучшения не произошло, его необходимо заменить. Пожалуйста, свяжитесь с нашим местным представителем для консультации.
Часть изображения отсутствует и появляются белые точки. На части изображения появляются пустые полоски Тонер разбрызгивается по изображению Изображение в целом синеватого цвета 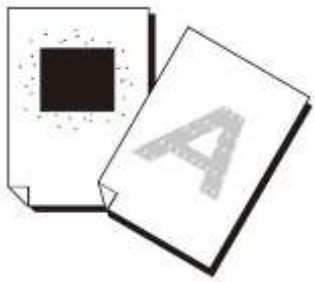	Перед печатью измените настройки других типов бумаги.
Неразборчивый почерк  	Используется неподходящая бумага. Пожалуйста, поместите соответствующую бумагу.
	Бумага влажная. Пожалуйста, замените на новую бумагу.

Непонятные символы Отображаемый экран не соответствует результату печати 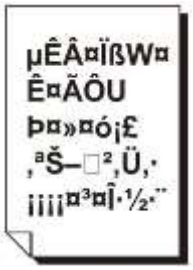 	В качестве шрифта печати установлен TrueType. Задайте [Всегда шрифт TrueType] как способ печати шрифтов TrueType в разделе [Указать шрифт] на вкладке [Расширенные] драйвера принтера.
Распечатанный экземпляр перекошен  	Направляющие для бумаги установлены в неправильном положении. Установите направляющие для бумаги надлежащим образом.
Почтовые открытки или конверты невозможно правильно распечатать	Был помещен тип открытки или конверта, который нельзя использовать с этим устройством. Пожалуйста, поместите соответствующую бумагу.
	Проверьте, правильно ли установлен тип бумаги в свойствах драйвера принтера или на панели управления.

Неисправность лотка или подачи бумаги

Признаки	Причина/меры по устранению
Бумага не подается и замята Подача нескольких листов бумаги под углом Бумага помята	Пожалуйста, разместите бумагу надлежащим образом. Дополнительно, при использовании плотной бумаги, такой как этикетки, почтовые открытки и конверты, просушите феном пачку бумаги, чтобы между листами попал воздух.
	Бумага влажная. Пожалуйста, замените на новую бумагу.
	Поместите имеющуюся бумагу. В зависимости от типа и состояния бумаги на ней могут образовываться складки.
	Вставьте лоток в устройство до упора.
	Установите устройство на плоскую поверхность.
	Установите направляющие для бумаги надлежащим образом.
	Не кладите дополнительную бумагу, пока не будет израсходована бумага, загруженная в лоток. Просушите пачку бумаг феном, прежде чем загружать. При пополнении бумаги пополняйте ее после использования загруженной бумаги.
Лоток выбран неправильно	Если положения направляющих для бумаги смещены, устройство может неправильно определить размер загруженной бумаги. Установите направляющие для бумаги надлежащим образом.
	Проверьте, правильно ли установлены лоток для бумаги, размер бумаги и тип бумаги в свойствах драйвера принтера или на панели управления.
Заломы бумаги в уголках	Если бумага согнута (свернута), могут появиться загибы. Если после принятия следующих мер не произошло улучшения, замените бумагу на новую. Выпрямите скрученность, чтобы бумага стала плоской. Пожалуйста, переверните бумагу. При использовании лотков от 1 до 4 используйте ручной лоток.
Бумага не подается из лотка вручную	Для параметра [Лоток] на вкладке [Лоток/Выход] драйвера принтера установлено значение [Автовыбор]. При выборе [Лотка 5 (ручной)], [Автоматический выбор] установите, чтобы автоматически был выбран ручной лоток.
При подаче бумаги из лотка для ручной подачи на переднем конце бумаги образуются зазубрины	Бумага влажная. Пожалуйста, замените на новую бумагу. Уменьшите число листов, загружаемых в ручной лоток, до 30 или меньше. Измените ориентацию загруженной бумаги. Используйте лотки 1-4 для подачи бумаги.

Сбой копирования

Признаки	Причина/меры по устранению
Документы не могут быть правильно переданы из устройства подачи документов	Пожалуйста, подтвердите минимальный размер документа, который можно поместить в устройство подачи документов, и поместите документы правильного размера.
	Не устанавливайте в податчик документов деформированные документы, визитки, пленку OHP, тонкие документы. Также, не используйте документы с клейким краем, скрепками, липкой лентой или скобами.
	Установите направляющую документа правильно в соответствии с размером документа.
	При размещении документов разных размеров может произойти замятие бумаги, если не установлен параметр [Документы смешанных размеров]. Выберите [Да] для параметра [Документы смешанных размеров].
Копии испачканы	Почистите крышку для документов, стекло пластины, пленку и стекло сканирования документов.
	Если сканируется очень прозрачный документ, такой как пленка для проектора, прежде чем сканировать документ, поместите на него пустой лист бумаги.
	Для цветной бумаги, черновой бумаги, чертежей и других документов на копии будет отображаться цвет фона бумаги. Удалите цвет фона, отрегулировав плотность или качество изображения, а затем выполните копирование.
	Глянцевая бумага для принтера может прилипать к экспозиционному стеклу, а ее тень может копироваться как пятно. Положите диапозитив, такой как пленка OHP, под документы для копирования.
Копии слишком темные или слишком светлые	Для получения светлого цвета копируемого черного текста выберите [Текст] в [Тип документа].
Копии воспроизводятся лишь частично	Если бумага стала влажной, замените ее на новую.
	Удалите из лотка смятую или скомканную бумагу или замените ее новой.
	При использовании склеенных или сложенных документов возможно отсутствие контакта склеенных или загнутых частей с экспозиционным стеклом. Пожалуйста, положите на документ немного белой бумаги и подержите ее в тесном контакте с экспозиционным стеклом.
На копиях появляются полосы	При создании увеличенных копий, в зависимости от увеличения могут появляться полосы. Настройте, пожалуйста, увеличение.
Невозможность копирования нужного размера	Почистите крышку для документов или экспозиционное стекло.
	Если сканируется очень прозрачный документ, такой как пленка для проектора, прежде чем сканировать документ, поместите на него пустой лист бумаги.
	Правильно разместите документ.

	Был использован документ нестандартного размера. Пожалуйста, введите размер документа перед созданием копии.

Неисправность принтера

Признаки	Причина/меры по устранению
Мигает индикатор состояния	Проверьте сообщение об ошибке, отображаемое на панели управления, и примите меры по устранению ошибки.
Не печатает	Убедитесь, что IP-адрес данного устройства установлен правильно.
	Пожалуйста, подтвердите состояние настройки ограничения приема.
	Возможно, что объем данных, передаваемых устройством за один раз, превышает верхний предел приемной способности этого устройства. Это явление может возникать, если ёмкости приемного буфера задана буферизация памяти. Пожалуйста, разделите данные печати на несколько частей, размер которых меньше максимальной приемной способности данного устройства. При наличии нескольких данных для печати, перед печатью уменьшите количество файлов для печати за один раз.
Печать занимает много времени	Может быть недостаточная емкость приемного буфера. При печати документов с высоким разрешением уменьшите объем памяти неиспользуемых элементов через [Параметры памяти] на панели управления, чтобы увеличить объем приемного буфера. Увеличение емкости приемного буфера может ускорить скорость обработки печати. Пожалуйста, отрегулируйте объем приемного буфера в соответствии с объемом данных печати. Кроме того, рекомендуется отключить неиспользуемые порты и выделить память для других целей.
	Сократите время печати, изменив значение параметра [Качество изображения] на [Стандартное] на вкладке драйвера принтера [Параметры изображения].
	В зависимости от способа печати шрифтов TrueType может потребоваться некоторое время для печати. Используйте [Указать шрифт] на вкладке [Расширенные] драйвера принтера, чтобы изменить способ печати шрифтов TrueType.
	В зависимости от типа бумаги, такой как плотная бумага, бумага с покрытием и т.д., скорость печати может замедлиться. Кроме того, когда температура внутри устройства поднимается до определенного уровня из-за непрерывной работы, скорость печати снижается. Если при непрерывной работе температура продолжает расти, произойдет ошибка, и работа будет остановлена. В это время, пожалуйста, отключите питание, подождите некоторое время, чтобы температура внутри принтера снизилась, а затем снова включите питание.

Отображается [Выполняется печать], пока на принтер не поступит команда. (при использовании порта USB)	При включении питания компьютера после включения питания устройства, пожалуйста, приостановите печать.
Верхняя часть напечатанного документа отсутствует и не напечатана в нужном положении	Установите направляющие для бумаги надлежащим образом.
	Проверьте правильность настроек полей в драйвере принтера.
	Пожалуйста, отрегулируйте положение печати в разделе > [Параметры] > [Техническое обслуживание] > [Настройка качества изображения] > [Регулировка выравнивания].

Неисправность сканера

Признаки	**Причина/меры по устранению**
Остановка движения при сканировании	Файл слишком большого размера. Пожалуйста, повторите сканирование после установки более низкого разрешения.
Отчет для вывода не представлен	Пожалуйста, проверьте колонку «Результат связи» у недоставленного отчета и примите меры. Если отображается код ошибки, пожалуйста, обратитесь к разделу «Поиск кода ошибки» на нашем сайте и примите меры.
Невозможно открыть многостраничные документы TIFF или отображается только первая страница	После сканирования многостраничного документа TIFF он становится многостраничным. Пожалуйста, установите программу TIFF Viewer, которая поддерживает многостраничный TIFF.
Документы не могут быть открыты после сканирования цветных документов.	Документ, сохраненный в формате TIFF, можно открыть с помощью программы TIFF Viewer. Если вы можете просматривать PDF, сохраните документ в формате PDF.
	Документ, полученный из Webtool, имеет формат TIFF, поэтому его можно открыть в программе TIFF Viewer. Если вы можете просматривать PDF, сохраните документ в формате PDF.
Невозможность передачи данных по сети	Укажите правильно [Сервер].
	Укажите правильно [Место сохранения].
	При выборе [SMB], введите правильное [Общее имя].
	Неверное регистрационное имя. Подтвердите введенное регистрационное имя.
	Неверный пароль. Подтвердите введенный пароль.
	При отправке в операционную систему Windows настройки времени данного устройства и Windows не совпадают. Пожалуйста, унифицируйте настройки времени данного устройства и Windows.

	При использовании операционной системы Windows была попытка передачи SMB пользователю, который не задал пароль. Пожалуйста, измените настройки доступа к сети следующим способом. Запустите Windows, нажмите [Панель управления] > [Администрирование] > [Локальная политика безопасности]. Нажмите [Параметры безопасности] > [Локальная политика] > [Параметры безопасности]. Установите [Отключить] для параметра [Учетная запись: Разрешить только авторизацию на консоли для локальных учетных записей с пустым паролем].
	Пространство имен DFS, указанное для передачи SMB, содержит более четырех корневых путей. Укажите пространство имен DFS, содержащее 3 корневых пути или меньше.
	Неверное право доступа для указанного места хранения. Задайте права доступа для чтения и записи файлов или папок в указанном месте хранения.
	Заблокирован номер порта SMB. Убедитесь, что порт SMB не заблокирован маршрутизатором между сервером объектов переноса, многофункциональным принтером, и сервером, или программой поиска вирусов и межсетевым экраном на сервере объектов передачи.
Черно-белый градиент отображается не так, как ожидалось	Выберите [Черно-белый (2 градации цвета)] в разделе [Цветовой режим]. Выберите [Серая шкала (256 градаций цветов)] в разделе [Цветовой режим].

Автоматическое сканирование на наличие неисправностей

При консультации, если вам необходимо предоставить информацию о содержании этой функции, пожалуйста, нажмите в левой части экрана и подтвердите информацию о содержании в разделе [Информация о версии системы].

Сообщение	Причина/меры по устранению
Эта функция недоступна. Внутри устройства или в данной функции возникло отклонение от нормы. Обратитесь к системному администратору.	Выключите питание на МФУ, затем снова включите после выключения сенсорного дисплея. Если улучшения по-прежнему нет, свяжитесь с нашим местным представителем для консультации.
Не удалось получить адреса электронной почты. Для использования этой функции требуется доступный адрес электронной почты для аутентификации.	Попросите системного администратора выбрать > [Параметры] > [Аутентификация/Учет] > [Параметры аутентификации/безопасности] > [Параметры аутентификации] > [Зарегистрировать пользователя/Подтвердить все данные] и задайте адрес электронной почты из параметра [Адрес электронной почты] пользователя.
Вам запрещено пользоваться этой функцией.	Попросите системного администратора выбрать > [Параметры] > [Аутентификация/Учет] > [Параметры аутентификации/безопасности] > [Параметры аутентификации] > [Зарегистрировать пользователя/Подтвердить все данные] и снимите ограничение на [Сканировать] через [Ограничения использования функций] пользователя.
Сбой при запуске. Накопленные вами отсканированные страницы достигли верхнего предела. Обратитесь к системному администратору.	Попросите системного администратора выполнить любое из следующих действий. Выбрать > [Параметры] > [Аутентификация/Учет] > [Параметры аутентификации/безопасности] > [Параметры аутентификации] > [Зарегистрировать пользователя/Подтвердить все данные] и сбросить накопленные страницы через [Сброс накопленных страниц] пользователя. Выбрать > [Параметры] > [Аутентификация/Учет] > [Параметры аутентификации/безопасности] > [Параметры аутентификации] > [Зарегистрировать пользователя/Подтвердить все данные] и сбросить накопленные страницы через [Ограничения использования функций] пользователя.

Сбой при запуске. Вам запрещено пользоваться этой функцией.	Попросите системного администратора выполнить любое из следующих действий. Выбрать > [Параметры] > [Аутентификация/Учет] > [Параметры аутентификации/безопасности] > [Параметры аутентификации] > [Зарегистрировать пользователя/Подтвердить все данные] и снять ограничение на [Сканировать] через [Ограничения использования функций] пользователя. Выбрать > [Параметры] > [Аутентификация/Учет] > [Параметры аутентификации/безопасности] > [Параметры аутентификации] > [Зарегистрировать пользователя/Подтвердить все данные] и зарегистрировать пользователя через [Сброс накопленных страниц] пользователя.

PANTUM