ТЕХНОЭВОЛАБ

Руководство по быстрому запуску

МФУ T2023

1 Распаковка и проверка комплектации

А Распакуйте устройство и проверьте содержимое коробки*

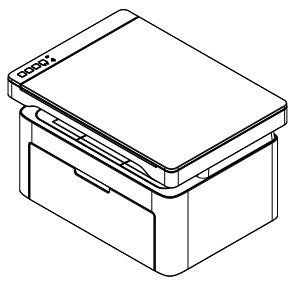

МФУ

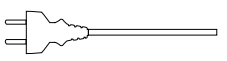

Шнур питания



Кабель
с интерфейсом USB

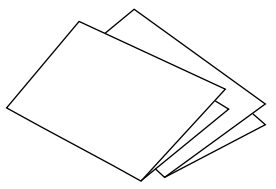

Руководство по быстрому запуску,
гарантийный талон

Б Удалите фиксаторы

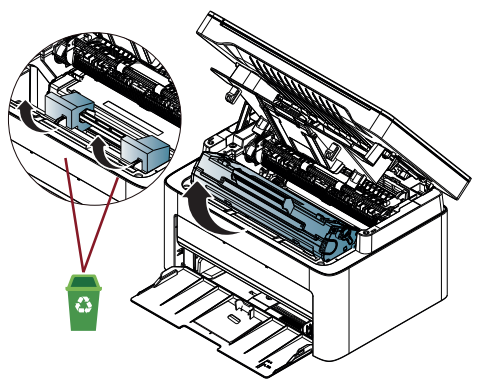

*В случае обнаружения неполной комплектации, свяжитесь с поставщиком.

2 Установка картриджа

5~6

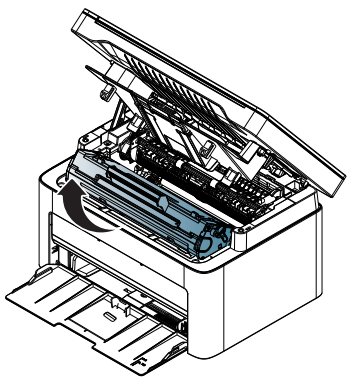

А Извлеките картридж из аппарата

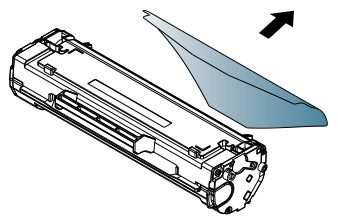

Б Снимите защитную бумагу
и удалите 2 защитные пломбы

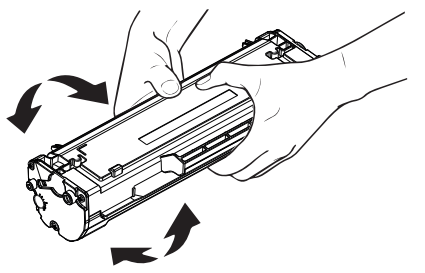

В Аккуратно встряхните картридж
5-6 раз

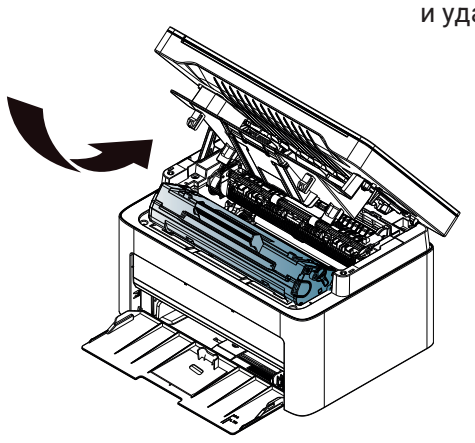

Г Вставьте картридж

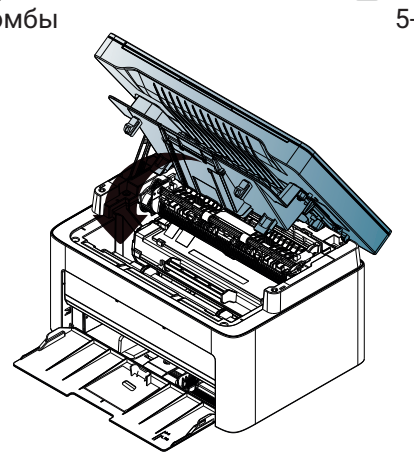

Д Закройте крышку

▲ Не прикасайтесь к поверхности фото-барабана. Впоследствии это может привести к снижению качества печати.
После установки картриджа не перемещайте его внутри устройства. Это может привести к просыпанию тонера и образованию дефектов при печати.

3 Загрузка бумаги и подключение к электрической сети

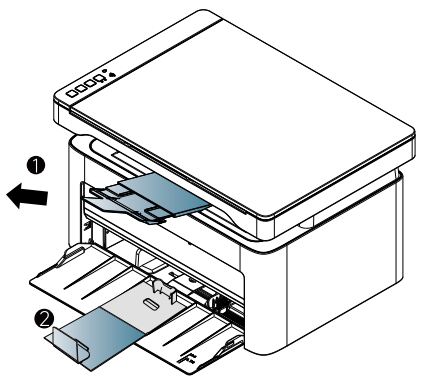

А Выдвиньте держатель бумаги
Б Откройте выдвижной лоток для бумаги

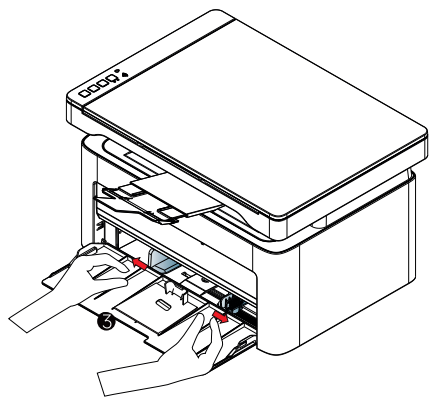

В Отрегулируйте направляющие

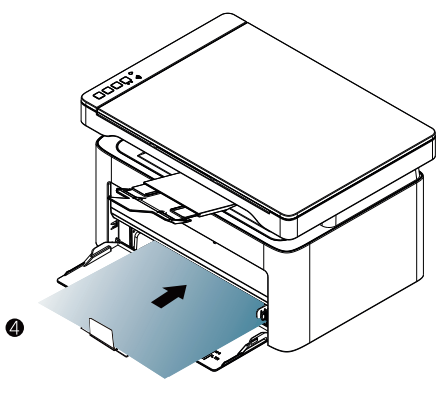

Г Вставьте бумагу

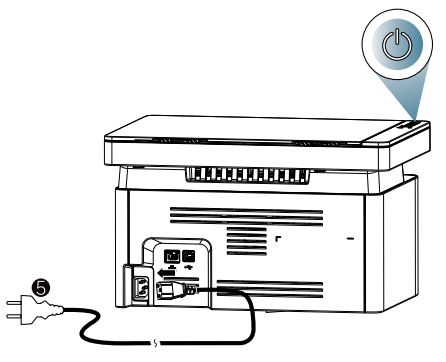

Д Подключите питание

4 Обзор оборудования

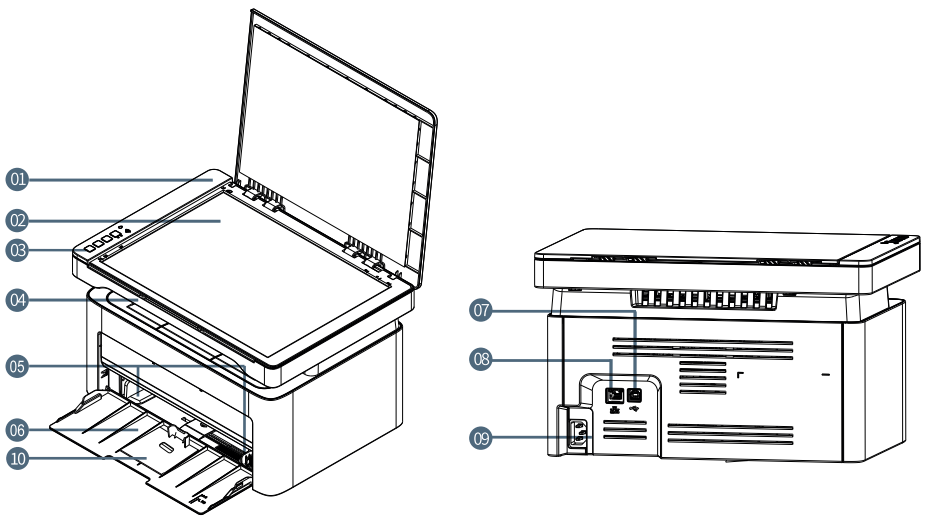

01	Сканер
02	Стекло сканера
03	Панель управления
04	Выходной лоток
05	Направляющие подачи бумаги

06	Лоток подачи
07	Порт с интерфейсом USB
08	Порт с интерфейсом Ethernet
09	Разъем питания
10	Выдвижной лоток для бумаги

Сеть Wi-Fi	Индикатор выключен: ожидается подключение
	Индикатор горит непрерывно: подключение выполнено
Отмена	Нажмите кнопку для отмены текущей работы печати/копирования
	Нажмите и удерживайте кнопку 3 секунды для печати информационной страницы
Питание	Нажмите кнопку для включения питания аппарата
	Нажмите и удерживайте 3 секунды для выключения питания аппарата
	Индикатор непрерывно горит красным: обнаружена критическая неисправность Требуется перезапуск
	Индикатор мигает красным: обнаружена неисправность
	Индикатор быстро мигает синим: идет печать
	Индикатор медленно мигает синим: спящий режим
	Индикатор непрерывно горит синим: режим готовности
Копирование удостоверения	Положите на стекло документ для копирования и нажмите кнопку копирования удостоверения один раз
	После того как индикатор перестанет мигать и начнет гореть непрерывно, переверните оригинал документа другой стороной и нажмите кнопку копирования удостоверения еще раз
	Индикатор мигает зеленым: идет сканирование
	Индикатор горит зеленым непрерывно: сканирование завершено
Копирование документов	Нажмите кнопку для копирования
	Нажмите кнопку несколько раз (до 9), чтобы увеличить количество копий
	Нажмите и удерживайте кнопку для копирования в режиме повышенной контрастности
Состояние картриджа	Индикатор выключен: достаточный уровень тонера
	Индикатор мигает желтым: недостаточный уровень тонера
	Индикатор непрерывно горит желтым: истекает срок службы фото-барабана

5 Загрузка и установка драйвера

А Системные требования

Windows 7 (32/64bit)
Windows 10 (32/64bit)
Windows 11 (64bit)
Linux (Ubuntu, Fedora)
Mac OS 12.x-15.x

Б Загрузка драйвера

Актуальная версия доступна на:
technoevolab.ru/downloads

В Установка драйвера

1. Распакуйте архив и запустите программу установки.
2. Нажмите кнопку «Установить».
3. После установки нажмите кнопку «Продолжить».
4. Подключите устройство.

6 Подключение устройства

А Подключение по интерфейсу USB

После завершения процесса установки драйвера, подключите МФУ к компьютеру с помощью кабеля с интерфейсом USB. МФУ определится автоматически.

Б Сетевое подключение

1. Убедитесь, что МФУ и компьютер подключены к одной и той же сети.
2. Откройте панель управления и добавьте соответствующее МФУ.
3. Если МФУ не опознано, нажмите «Необходимый принтер отсутствует в списке».
4. Выберите устройство с протоколом «TCP/IP» и введите IP-адрес МФУ (IP-адрес можно узнать, распечатав лист конфигурации).
5. Стандартный выбор типа устройства - GenericNetworkCard (опция по умолчанию).
6. Завершение установки.

В Подключение к беспроводной сети Wi-Fi

1. Установите драйвер.
2. Убедитесь, что МФУ включено и подключено к компьютеру по интерфейсу USB.
3. Откройте монитор состояния устройства.
4. Нажмите на кнопку «Сеть Wi-Fi».
5. Выберите беспроводную сеть Wi-Fi и введите пароль.
6. Дождитесь завершения подключения к сети.

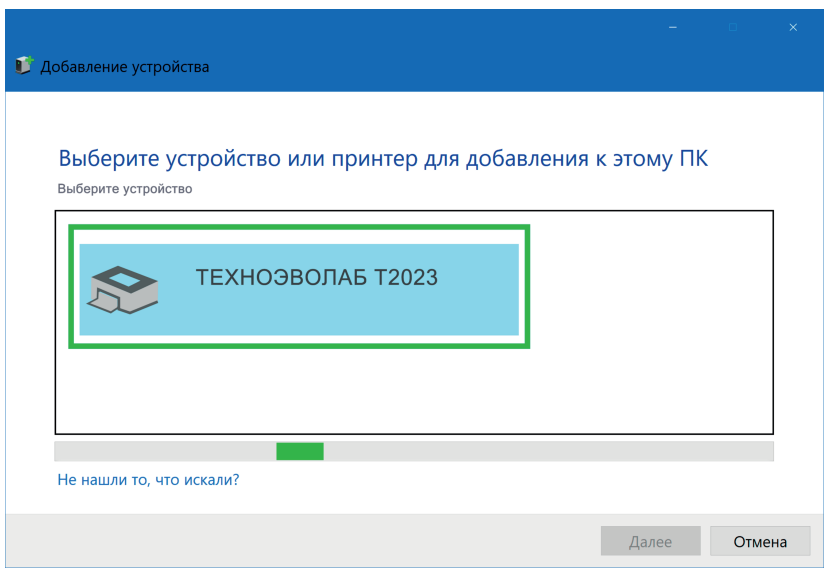

ООО «Техноэволаб»

129085, г. Москва, вн. тер. г. Муниципальный Округ Останкинский, ул. Годовикова, д. 9, стр. 3

www.technoevolab.ru

Горячая линия

Часы работы (время московское):
по будням с 8:00 до 18:00

8 (800) 700-88-82

hotline@technoevolab.ru

ТЕХНОЭВОЛАБ