EPSON

# ET-2950 Series L4360 Series

# Руководство пользователя


Печать

Копирование

Сканирование

Техническое обслуживание принтера

Устранение неполадок


NPD7491-01 RU

# Содержание


## Описание этого руководства

Общие сведения о руководствах. . . . . 7
- Важные правила техники безопасности (печатное руководство). . . . . 7
- Установка (печатное руководство). . . . . 7
- Руководство пользователя (цифровое руководство). . . . . 7
- Информация по актуальным руководствам. . . 7

Поиск информации. . . . . 7

Печать только нужных вам страниц. . . . . 8

Об этом руководстве. . . . . 8
- Символы и обозначения. . . . . 8
- Замечания о снимках экрана и иллюстрациях. . . . . 9
- Обозначение операционных систем. . . . . 9

Товарные знаки. . . . . 10

Авторское право. . . . . 10

## Важные инструкции

Инструкции по безопасности. . . . . 13
- Инструкции по безопасности при работе с чернилами. . . . . 13

Справочные данные и предупреждения при эксплуатации принтера. . . . . 14
- Настройка принтера: рекомендации и предупреждения. . . . . 14
- Использование принтера: рекомендации и предупреждения. . . . . 15
- Справочные данные и предупреждения при использовании ЖК-дисплея. . . . . 15
- Подключение к интернету: рекомендации и предупреждения. . . . . 15
- Справочные данные и предупреждения при использовании принтера с беспроводным подключением. . . . . 16
- Транспортировка и хранение принтера: рекомендации и предупреждения. . . . . 16
- Примечания относительно пароля администратора. . . . . 16

Защита личной информации. . . . . 17

## Названия деталей и их функции

Передняя сторона. . . . . 19

Внутренняя часть. . . . . 19

Задняя панель. . . . . 21

## Руководство по панели управления

Панель управления. . . . . 23

Конфигурация начального экрана. . . . . 24
- Описание значка сети. . . . . 25

Ввод символов. . . . . 25

## Загрузка бумаги

Меры предосторожности при работе с бумагой. 28

Настройки размера и типа бумаги. . . . . 29
- Список типов бумаги. . . . . 29

Загрузка бумаги. . . . . 30
- Меры предосторожности при загрузке печатных бланков. . . . . 30
- Загрузка бумаги в заднее устройство подачи бумаги. . . . . 30

Загрузка других различных типов бумаги. . . . . 32
- Загрузка конвертов. . . . . 32
- Загрузка перфорированной бумаги. . . . . 32
- Загрузка бумаги удлиненных форматов. . . . . 33

## Размещение оригиналов

Размещение оригиналов на стекле сканера. . . . . 35

## Печать

Печать документов. . . . . 38
- Печать с компьютера. . . . . 38
- Печать документов с мобильных устройств. . 53

Печать на конвертах. . . . . 55
- Печать конвертов с компьютера (Windows). . . 55
- Печать конвертов с компьютера (Mac OS). . . . 55

Печать веб-страниц. . . . . 56
- Печать веб-страниц с компьютера. . . . . 56
- Печать веб-страниц с мобильных устройств. . 56

Печать с использованием облачной службы. . . . 57

## Копирование

Доступные способы копирования. . . . . 59
- Копирование оригиналов. . . . . 59
- Двустороннее копирование. . . . . 60
- Копирование с изменением масштаба изображения. . . . . 60

Копирование нескольких оригиналов на один лист. . . . . 60
Копирование удостоверений. . . . . 62
Копирование без полей. . . . . 63
Параметры меню Подробнее для копирования. . 63
Количество копий. . . . . 63
Копия Идент. карт.. . . . . 63
Настройки. . . . . 63

## Сканирование

Основная информация о сканировании. . . . . 66
Что такое сканирование?. . . . . 66
Для чего можно использовать сканирование. .66
Доступные способы сканирования. . . . . 66
Форматы файлов, рекомендуемые для тех или иных целей. . . . . 69
Рекомендуемые разрешения для разных целей сканирования. . . . . .69
Сканирование оригиналов с сохранением на компьютер. . . . . 70
Сканирование из панели управления. . . . . 70
Сканирование с компьютера. . . . . 71
Сканирование с помощью WSD. . . . . .72
Настройка порта WSD. . . . . .73
Сканирование оригиналов с сохранением на мобильное устройство. . . . . .74
Расширенные функции сканирования. . . . . .75
Одновременное сканирование нескольких фотографий. . . . . 75

## Техническое обслуживание принтера

Проверка уровня чернил. . . . . 77
Улучшение качества печати, копирования и сканирования. . . . . .77
Регулировка качества печати. . . . . .77
Проверка и прочистка печатающей головки. . 78
Запуск Механич. чистка. . . . . .80
Запуск Технологическая очистка чернил. . . . . 81
Предотвращение засорения дюз. . . . . 82
Калибровка печатающей головки. . . . . 83
Очистка бумагопроводящего тракта от чернильных пятен. . . . . 83
Очистка Стекло сканера. . . . . 84
Очистка прозрачной пленки. . . . . 85
Чистка принтера. . . . . 88
Удаление расплескавшихся чернил. . . . . 89

## В таких ситуациях

При замене компьютера. . . . . .91
Энергосбережение. . . . . .91
Отключение Wi-Fi соединения. . . . . .91
Проверка общего числа страниц, пропускаемых через принтер. . . . . .92
Установка приложений по отдельности. . . . . .92
Проверка наличия оригинального драйвера принтера Epson — Windows. . . . . 93
Проверка наличия оригинального драйвера принтера Epson — Mac OS. . . . . 95
Повторная настройка подключения к сети. . . . . 95
Настройка подключения к компьютеру. . . . . .95
Настройка подключения к мобильному устройству. . . . . .96
Настройка Wi-Fi из панели управления. . . . . .96
Проверка состояния сетевого соединения принтера (отчет о сетевом соединении). . . . . 99
Сообщения и варианты решения проблем в отчете о сетевом подключении. . . . . 100
Подключение мобильного устройства напрямую к принтеру (Wi-Fi Direct). . . . . .106
Информация о Wi-Fi Direct. . . . . 106
Подключение устройств через Wi-Fi Direct. . 107
Отключение соединения в режиме Wi-Fi Direct (простая точка доступа). . . . . .108
Изменение параметров режима Wi-Fi Direct (простая точка доступа), таких как SSID. . . . . 109
Добавление или изменение подключения принтера. . . . . 110
Настройка принтера для использования на нескольких компьютерах. . . . . .110
Изменение способа подключения к сети — с Wi-Fi на USB. . . . . 111
Установка для принтера статического IP-адреса. . . . . .112
Транспортировка и хранение принтера. . . . . .114

## Устранение неполадок

Невозможно выполнить печать или сканирование. . . . . .121
Устранение неполадок. . . . . 121
Приложение или драйвер принтера работает некорректно. . . . . 122
Не удается подключить принтер к сети. . . . . 126
Бумага подается неправильно. . . . . 129
Низкое качество печати, копирования и сканирования. . . . . .132

Низкое качество печати. . . . . 132
Низкое качество копирования. . . . . 142
Проблемы со сканируемым изображением. . 149
Не удается выбрать тип бумаги или источник бумаги в драйвере принтера. . . . . 151
Не установлен оригинальный драйвер печати Epson.. . . . . 151
На ЖК-экране отображается код ошибки. . . . . 151
Бумага заминается. . . . . 153
Удаление застрявшей бумаги. . . . . 153
Предотвращение замятия бумаги. . . . . 156
Необходимо дозаправить чернила. . . . . 157
Меры предосторожности при работе с бутылками с чернилами. . . . . 157
Дозаправка контейнера для чернил. . . . . 158
Необходимо заменить контейнер для отработанных чернил. . . . . 162
Меры предосторожности при замене контейнера для отработанных чернил. . . . . 162
Замена контейнера для отработанных чернил. . . . . 163
Невозможно управлять принтером должным образом. . . . . 167
Принтер не включается или не выключается 167
Рабочие операции выполняются медленно. . 168
ЖК-дисплей гаснет. . . . . 170
Громкий шум при работе. . . . . 170
Необходимо обновить корневой сертификат 171
Не удается выполнить двустороннюю печать вручную (Windows). . . . . 171
Не отображается меню Настройки печати (Mac OS). . . . . 171
После пополнения чернил отображается сообщение о необходимости сброса уровня чернил. . . . . 171
Отображение уровня чернил не меняется после пополнения. . . . . 172
Проблема не устранена. . . . . 172
Не удается решить проблемы с печатью или копированием. . . . . 172

## *Сведения о продукте*

Сведения о бумаге. . . . . 175
Доступные форматы бумаги и емкость загрузки. . . . . 175
Недоступные типы бумаги. . . . . 178
Информация о расходных материалах. . . . . 178
Коды бутылок с чернилами. . . . . 178
Код емкости для отработанных чернил. . . . . 180
Информация по программному обеспечению. . 180
Приложение для печати с компьютера (Windows). . . . . 180
Приложение для печати с компьютера (Mac OS). . . . . 181
Приложение для управления сканером (Epson Scan 2). . . . . 182
Приложение для настройки работы принтера (Web Config). . . . . 182
Приложение для обновления программного обеспечения и встроенного ПО устройства (Epson Software Updater). . . . 183
Список меню настроек. . . . . 184
Техобслуживание. . . . . 184
Настройка принтера. . . . . 185
Параметры сети. . . . . 188
Службы Epson Connect. . . . . 189
Печ. лист сост.. . . . . 190
Счетчик копий. . . . . 190
Сбор инф. о клиен.. . . . . 190
Восстановление настроек. . . . . 190
Обн.микропрогр.. . . . . 191
Технические характеристики продукта. . . . . 191
Характеристики принтера. . . . . 191
Характеристики сканера. . . . . 193
Характеристики интерфейса. . . . . 193
Характеристики сети. . . . . 193
Поддерживаемые сервисы сторонних поставщиков. . . . . 196
Размеры. . . . . 197
Электрические характеристики. . . . . 197
Требования к условиям окружающей среды. 198
Системные требования. . . . . 198
Нормативная информация. . . . . 199
Стандарты и аттестации. . . . . 199
Запрет на копирование. . . . . 200
Паспортная табличка. . . . . 201

## *Помощь*

Веб-сайт технической поддержки. . . . . 203
Обращение в службу технической поддержки Epson. . . . . 203
Перед обращением в компанию Epson. . . . . 203
Помощь пользователям в Европе. . . . . 204
Помощь пользователям в Тайване. . . . . 204
Помощь пользователям в Австралии. . . . . 204
Поддержка для пользователей в Новой Зеландии. . . . . 205
Помощь пользователям в Сингапуре. . . . . 205
Помощь пользователям в Таиланде. . . . . 206

Помощь пользователям во Вьетнаме. . . . . 206
Помощь пользователям в Индонезии. . . . . 206
Помощь пользователям в Гонконге. . . . . 207
Помощь пользователям в Малайзии. . . . . 207
Помощь пользователям в Индии. . . . . 208
Помощь пользователям на Филиппинах. . . . 208

# Описание этого руководства

Общие сведения о руководствах. . . . . .7

Поиск информации. . . . . .7

Печать только нужных вам страниц. . . . . .8

Об этом руководстве. . . . . .8

Товарные знаки. . . . . .10

Авторское право. . . . . .10

# Общие сведения о руководствах

Вместе с принтером Epson предоставляются следующие руководства. В дополнение к руководствам справочную информацию можно найти на самом принтере и в программном обеспечении Epson.

Важные правила техники безопасности (печатное руководство)

Содержит инструкции по технике безопасности при использовании принтера.

Установка (печатное руководство)

Содержит информацию о настройке принтера и установке программного обеспечения.

Руководство пользователя (цифровое руководство)

Настоящее руководство. Доступно в формате PDF и в виде веб-руководства. Содержит подробные сведения и инструкции по эксплуатации принтера и устранению неполадок.

Информация по актуальным руководствам

- Печатные руководства

  Посетите веб-сайт службы технической поддержки Epson для Европы по адресу http://www.epson.eu/support или веб-сайт глобальной технической поддержки Epson по адресу http://support.epson.net/.

- Цифровые руководства

  Посетите следующий веб-сайт, введите наименование изделия и перейдите в **Поддержка**.

  https://epson.sn

# Поиск информации

PDF-руководство позволяет искать информацию по ключевым словам или переходить напрямую к определенным разделам с помощью закладок. В этом разделе объясняется, как использовать PDF-руководство, которое открывается на вашем компьютере с помощью Adobe Acrobat Reader DC.

### Поиск по ключевым словам

Щелкните **Правка** > **Расширенный поиск**. В окне поиска введите ключевое слово (текст), описывающее нужную вам информацию, затем щелкните **Поиск**. Результаты отображаются в виде списка. Щелкните один из отображаемых результатов, чтобы перейти на соответствующую страницу.

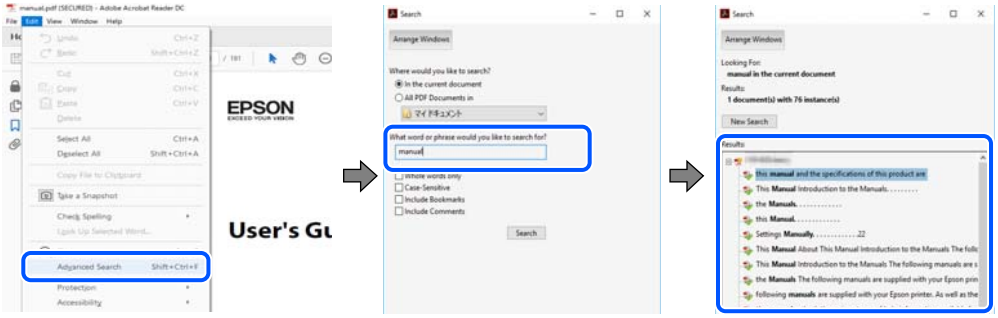

### Переход непосредственно по закладкам

Щелкните заголовок, чтобы перейти на соответствующую страницу. Щелкните значок + или > для просмотра заголовков более низкого уровня в этом разделе. Чтобы вернуться на предыдущую страницу, выполните следующие действия на клавиатуре.

❏ Windows: удерживая нажатой клавишу **Alt**, нажмите клавишу ←.

❏ Mac OS: удерживая нажатой клавишу Command, нажмите клавишу ←.

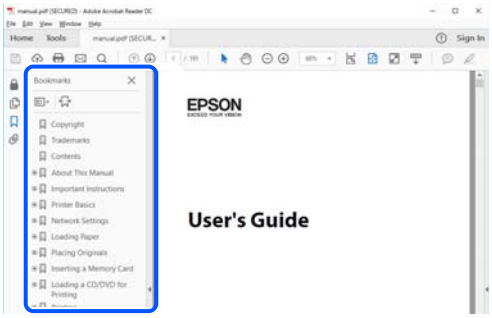


# Печать только нужных вам страниц

Вы можете найти и напечатать только нужные вам страницы. Щелкните **Печать** в меню **Файл**, затем укажите страницы, которые следует напечатать, в пункте **Страницы** раздела **Страницы для печати**.

❏ Чтобы указать последовательность страниц, введите дефис между начальной и конечной страницами.

Пример: 20-25

❏ Чтобы указать страницы, расположенные непоследовательно, разделяйте страницы запятыми.

Пример: 5, 10, 15

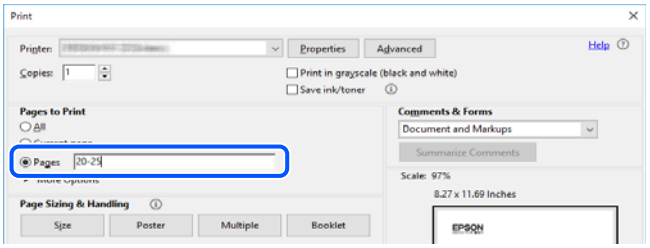


# Об этом руководстве

В этом разделе объясняется значение знаков и символов, используемых в этом руководстве, приводятся замечания к описаниям и изображениям в руководстве, а также дается справочная информация об операционных системах.

## Символы и обозначения

> ⚠ ***Предостережение:***
>
> *Инструкции, которые необходимо тщательно соблюдать во избежание телесных повреждений.*

> ***Важно:***
> *Инструкции, которые необходимо соблюдать во избежание повреждения оборудования.*

***Примечание:***
*Предоставляет дополнительную и справочную информацию.*

**Соответствующая информация**

➡ Ссылки на связанные разделы.

Предоставляет Видео-обучение инструкций по эксплуатации. См. ссылку на дополнительную информацию.

## Замечания о снимках экрана и иллюстрациях

- ❏ Снимки экранов драйвера принтера относятся к операционным системам Windows 10 или macOS High Sierra (10.13). Содержимое экранов может различаться в зависимости от модели и ситуации.
- ❏ Иллюстрации, используемые в этом руководстве, приведены исключительно в качестве примеров. Несмотря на то что могут существовать небольшие отличия между моделями, способы их эксплуатации одинаковы.
- ❏ Некоторые из элементов меню на ЖК-экране могут различаться в зависимости от модели устройства и настроек.
- ❏ QR-код можно прочитать с помощью специального приложения.

## Обозначение операционных систем

### Windows

В данном руководстве такие термины, как Windows 11, Windows 10, Windows 8.1, Windows 8, Windows 7, Windows Server 2022, Windows Server 2019, Windows Server 2016, Windows Server 2012 R2, Windows Server 2012, Windows Server 2008 R2 и Windows Server 2008, используются по отношению к следующим операционным системам. Кроме того, термин Windows используется по отношению ко всем версиям.

- ❏ Операционная система Microsoft® Windows® 11
- ❏ Операционная система Microsoft® Windows® 10
- ❏ Операционная система Microsoft® Windows® 8.1
- ❏ Операционная система Microsoft® Windows® 8
- ❏ Операционная система Microsoft® Windows® 7
- ❏ Операционная система Microsoft® Windows Server® 2022
- ❏ Операционная система Microsoft® Windows Server® 2019
- ❏ Операционная система Microsoft® Windows Server® 2016
- ❏ Операционная система Microsoft® Windows Server® 2012 R2
- ❏ Операционная система Microsoft® Windows Server® 2012
- ❏ Операционная система Microsoft® Windows Server® 2008 R2

❏ Операционная система Microsoft® Windows Server® 2008

**Mac OS**

В этом руководстве термин Mac OS используется для обозначения Mac OS X 10.9.5 или более поздней версии, а также macOS 11 или более поздней версии.

# Товарные знаки

❏ Microsoft, Microsoft Edge, Windows and Windows Server are trademarks of the Microsoft group of companies.

❏ Apple, Mac, macOS, OS X, Bonjour, Safari, AirPrint, iPad, iPhone, iPod touch, and App Store are trademarks of Apple Inc., registered in the U.S. and other countries.

❏ Use of the Works with Apple badge means that an accessory has been designed to work specifically with the technology identified in the badge and has been certified by the developer to meet Apple performance standards.

❏ IOS is a trademark or registered trademark of Cisco in the U.S. and other countries and is used under license.

❏ Chrome, Google Play, and Android are trademarks of Google LLC.

❏ Adobe, Acrobat, and Reader are either registered trademarks or trademarks of Adobe in the United States and/or other countries.

❏ QR Code is a registered trademark of DENSO WAVE INCORPORATED in Japan and other countries.

❏ Firefox is a trademark of the Mozilla Foundation in the U.S. and other countries.

❏ The Mopria™ word mark and the Mopria™ Logo are registered and/or unregistered trademarks of Mopria Alliance, Inc. in the United States and other countries. Unauthorized use is strictly prohibited.

❏ Wi-Fi® and Wi-Fi Direct® are registered trademarks of Wi-Fi Alliance®. Wi-Fi Protected Setup™, WPA™, WPA2™, WPA3™ are trademarks of Wi-Fi Alliance®.

❏ Общее уведомление: все остальные товарные знаки являются собственностью их владельцев и используются только для обозначения.

# Авторское право

Никакую часть данного документа нельзя воспроизводить, хранить в поисковых системах или передавать в любой форме и любыми способами (электронными, механическими, путем копирования, записи или иными) без предварительного письменного разрешения Seiko Epson Corporation. По отношению использования содержащейся здесь информации никаких патентных обязательств не предусмотрено. Равно как не предусмотрено никакой ответственности за повреждения, произошедшие вследствие использования содержащейся здесь информации. Содержащаяся здесь информация предназначена только для использования с этим продуктом Epson. Epson не несет ответственности за любое использование этой информации по отношению к другим продуктам.

Компания Seiko Epson Corporation и ее филиалы не несут ответственности перед покупателем данного продукта или третьими сторонами за понесенные ими повреждения, потери, сборы или затраты, произошедшие в результате несчастного случая, неправильного использования или нарушения эксплуатации данного продукта или его несанкционированной переделки, ремонта или внесения изменений в данный продукт, или (за исключением США) невозможности строгого следования инструкциям по эксплуатации и техническому обслуживанию Seiko Epson Corporation.

Seiko Epson Corporation не несет ответственности за любые повреждения или проблемы, возникшие из-за использования любых функций или расходных материалов, не являющихся оригинальными продуктами EPSON (Original EPSON Products) или продуктами, одобренными EPSON (EPSON Approved Products).

Seiko Epson Corporation не несет ответственности за любые повреждения, произошедшие в результате влияния электромагнитных помех при использовании любых соединительных кабелей, не содержащихся в реестре одобренных Seiko Epson Corporation продуктов (EPSON Approved Products).

© 2024-2025 Seiko Epson Corporation

Информация, содержащаяся в данном руководстве, и технические характеристики продукции могут быть изменены без предварительного уведомления.

# Важные инструкции

Инструкции по безопасности. . . . . 13

Справочные данные и предупреждения при эксплуатации принтера. . . . . 14

Защита личной информации. . . . . 17

# Инструкции по безопасности

Для обеспечения безопасности при использовании данного принтера прочитайте и соблюдайте приведенные ниже инструкции. Сохраните это руководство, чтобы при необходимости обратиться к нему в будущем. Также следуйте всем предупреждениям и инструкциям, которые нанесены на корпус устройства.

- ❏ На принтере нанесены знаки, которые помогают обеспечить безопасность и правильность работы принтера.Чтобы узнать смысл этих знаков, посетите следующий веб-сайт.

  http://support.epson.net/symbols/

- ❏ Необходимо использовать с принтером только входящий в комплект шнур питания. Нельзя использовать этот шнур с другим оборудованием.Использование других шнуров питания с данным принтером или использование предоставляемого шнура питания с другим оборудованием может привести к возгоранию или поражению электрическим током.
- ❏ Необходимо убедиться, что данный шнур питания переменного тока соответствует действующим местным стандартам безопасности.
- ❏ Запрещается самому разбирать, модифицировать или пытаться починить шнур питания, вилку, принтер, сканер или дополнительное оборудование, за исключением случаев, специально оговоренных в руководствах для принтера.
- ❏ Необходимо отключить принтер от питания и обратиться к обслуживающему персоналу в следующих ситуациях:

  шнур питания или вилка повреждены, в принтер попала жидкость, принтер упал (или был поврежден его корпус), принтер работает неправильно либо явно снизилась его производительность.Запрещается изменять настройки, которые не описаны в инструкции по эксплуатации.
- ❏ Необходимо устанавливать принтер недалеко от сетевой розетки так, чтобы из нее можно было легко вынуть вилку.
- ❏ Не устанавливайте и не храните принтер вне помещений, около источников грязи или пыли, воды и тепла, а также в местах, подверженных воздействию ударных нагрузок, вибраций, высоких температур и влажности.
- ❏ Не допускайте попадания жидкости на принтер и не касайтесь его влажными руками.
- ❏ Не допускайте приближения к принтеру кардиостимуляторов меньше чем на 22 см.Радиоволны, излучаемые принтером, могут нарушить их работу.
- ❏ Если ЖК-дисплей поврежден, необходимо обратиться в сервисный центр.При попадании жидкокристаллического раствора на руки необходимо тщательно вымыть их водой с мылом.При попадании жидкокристаллического раствора в глаза необходимо немедленно промыть их водой.Если после этого сохранятся неприятные ощущения или ухудшится зрение, необходимо немедленно обратиться к врачу.

## Инструкции по безопасности при работе с чернилами

- ❏ Прикасаясь к картриджам и крышкам картриджей, открытым бутылкам с чернилами и крышкам бутылок, будьте осторожны и избегайте контакта с чернилами.
  - ❏ При попадании чернил на кожу тщательно промойте ее водой с мылом.
  - ❏ При попадании чернил в глаза немедленно промойте их водой.Если после этого сохранятся неприятные ощущения или ухудшится зрение, немедленно обратитесь к врачу.
  - ❏ При попадании чернил в рот немедленно обратитесь к врачу.

- ❏ Не разбирайте контейнер для отработанных чернил, поскольку чернила могут попасть в глаза или на кожу.
- ❏ Не трясите бутылку с чернилами слишком сильно и не подвергайте ее излишнему механическому воздействию, поскольку это может привести к вытеканию чернил.
- ❏ Храните бутылки с чернилами и контейнер для отработанных чернил в недоступном для детей месте. Не позволяйте детям пить из бутылок с чернилами.

# Справочные данные и предупреждения при эксплуатации принтера

Во избежание повреждения принтера или другого имущества необходимо прочитать приведенные далее инструкции и следовать им. Данное руководство необходимо сохранять для дальнейшего пользования.

## Настройка принтера: рекомендации и предупреждения

- ❏ Не закрывайте воздухозаборники и отверстия принтера.
- ❏ Используйте только такие источники питания, тип которых соответствует указанному на этикетке принтера.
- ❏ Старайтесь не использовать розетки из сети, к которой подключены также фотокопировальные аппараты или системы кондиционирования воздуха, которые постоянно включаются и отключаются.
- ❏ Старайтесь не использовать электрические розетки, управляемые настенными выключателями или автоматическими таймерами.
- ❏ Все компоненты данной компьютерной системы должны располагаться на удалении от потенциальных источников электромагнитных помех, например акустических систем или баз радиотелефонов.
- ❏ Шнуры питания необходимо прокладывать так, чтобы они не могли перетираться, пережиматься, перегибаться и запутываться. Не ставьте на шнур питания предметы, не наступайте на него и не передавливайте его. Необходимо обращать особое внимание на то, чтобы шнуры питания не были перекручены на концах.
- ❏ При использовании удлинителя необходимо убедиться, что суммарный ток всех подключенных устройств не превышает разрешенного номинального тока удлинителя.Также необходимо следить за тем, чтобы общий номинальный ток подключенных к розетке устройств не превышал разрешенного номинального тока розетки.
- ❏ Если принтер планируется использовать в Германии, то электросеть здания должна быть защищена 10- или 16-амперными автоматическими выключателями, защищающими принтер от коротких замыканий и перегрузок.
- ❏ При подключении принтера к компьютеру или другому устройству необходимо убедиться в правильном расположении разъемов кабеля.У каждого разъема имеется только один правильный вариант подключения.Подключение разъема неправильной стороной может привести к повреждениям обоих устройств, соединенных этим кабелем.
- ❏ Необходимо установить принтер на плоской устойчивой поверхности, размеры которой во всех направлениях больше размеров основания принтера.Если устройство установлено под наклоном, оно будет работать неправильно.
- ❏ Над принтером необходимо оставить достаточно места, чтобы можно было полностью поднять крышку сканера.
- ❏ Оставляйте перед устройством пространство, достаточное для свободного выхода бумаги.

❏ При установке принтера следует избегать мест с быстрыми изменениями температуры и влажности.Также не следует подвергать принтер воздействию прямых солнечных лучей, яркого света и источников тепла.

## Использование принтера: рекомендации и предупреждения

❏ Запрещается вставлять в отверстия принтера посторонние предметы.

❏ Во время печати запрещается трогать руками внутренние поверхности принтера.

❏ Не прикасайтесь к белому плоскому кабелю и чернильным трубкам внутри принтера.

❏ Запрещается распылять аэрозоли, содержащие огнеопасные газы, внутри принтера или рядом с ним.Это может привести к возгоранию.

❏ Не перемещайте печатающую головку руками — это может повредить принтер.

❏ Закрывая блок сканера, будьте осторожны, чтобы не прищемить пальцы.

❏ При размещении оригиналов не надавливайте слишком сильно на стекло сканера.

❏ Длительное использование принтера в этом режиме может привести к повреждению устройства. Заполняйте контейнер для чернил до верхней линии при выключенном принтере. Сбросьте уровень чернил после заправки картриджей, чтобы уровень чернил отображался верно.

❏ Выключать принтер необходимо только кнопкой ⏻.Запрещается отключать принтер от сети или выключать питание розетки до того, как перестанет мигать индикатор ⏻.

❏ Если планируется длительный перерыв в работе принтера, необходимо отсоединить шнур питания от розетки.

## Справочные данные и предупреждения при использовании ЖК-дисплея

❏ ЖК-дисплей может иметь несколько небольших светлых и темных пятен; из-за свойств дисплея его яркость может быть неравномерна. Это нормально и не означает, что дисплей поврежден каким-либо образом.

❏ Для очистки необходимо использовать только сухую, мягкую ткань. Запрещается использование жидкости или химических чистящих средств.

❏ При сильном ударе внешняя крышка ЖК-экрана может разбиться. Обратитесь к местному представителю, если поверхность экрана раскололась или сломалась, и не касайтесь и не пытайтесь извлечь разбитые куски.

## Подключение к интернету: рекомендации и предупреждения

Не подключайте изделие к интернету напрямую. Выполните подключение через сеть, защищенную маршрутизатором или сетевым экраном.

# Справочные данные и предупреждения при использовании принтера с беспроводным подключением

❏ Радиоволны, излучаемые этим принтером, могут отрицательно сказаться на работе медицинского электронного оборудования и привести к его сбою. При использовании этого принтера в медицинских учреждениях или вблизи медицинских приборов следуйте инструкциям авторизованного персонала данного медицинского учреждения. Кроме того, следуйте всем предупреждениям и инструкциям, нанесенным на медицинские приборы.

❏ Радиоволны, излучаемые этим принтером, могут отрицательно сказаться на работе автоматизированных управляемых устройств, таких как автоматические двери и системы противопожарной сигнализации, что может привести к травмам вследствие выхода этого оборудования из строя. При использовании этого принтера вблизи автоматизированных управляемых устройств следуйте всем предупреждениям и инструкциям, нанесенным на эти устройства.

# Транспортировка и хранение принтера: рекомендации и предупреждения

❏ Во время хранения или перевозки не наклоняйте принтер, не устанавливайте вертикально и не переворачивайте его, поскольку это может привести к вытеканию чернил.

❏ Перед транспортировкой принтера убедитесь в том, что печатающая головка находится в начальном (крайнем правом) положении.

# Примечания относительно пароля администратора

Данный принтер позволяет установить пароль администратора для предотвращения несанкционированного доступа или изменения настроек устройства и сетевых настроек, сохраняемых в устройстве при подключении к сети.

## Значение пароля администратора по умолчанию

Значение пароля администратора по умолчанию напечатано на этикетке на самом устройстве, как показано на рисунке.

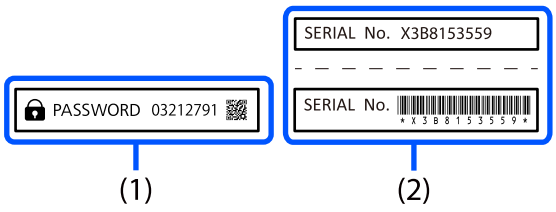


Если наклеены обе этикетки (1) и (2), значением по умолчанию будет то, которое написано рядом со словом PASSWORD на этикетке (1). В этом примере значение по умолчанию — 03212791.

***Примечание:***
*Так как этикетка (1) расположена в труднодоступном месте, уточните ее расположение по ссылке ниже.*

*https://support.epson.net/manu/adminpw/index.html*

Если вы не можете найти этикетку (1), то значением по умолчанию будет серийный номер, напечатанный на этикетке (2). В этом примере значение по умолчанию — X3B8153559.

## Изменение пароля администратора

В целях безопасности рекомендуем сменить первоначальный пароль.

Его можно сменить в Web Config и Epson Device Admin. При смене пароля используйте для его указания не менее 8 однобайтовых буквенно-цифровых знаков и символов.

### Соответствующая информация

➡ «Запуск Web Config в браузере» на стр. 183

## Операции, требующие ввода пароля администратора

Если при выполнении следующих операций вам будет предложено ввести пароль администратора, введите пароль администратора, установленный на принтере.

❏ При обновлении встроенного ПО принтера с компьютера или мобильного устройства

❏ При входе в расширенные настройки Web Config

❏ При настройке с помощью приложения, которое может изменять настройки принтера.

## Инициализация пароля администратора

Вы можете сбросить пароль администратора до значения по умолчанию посредством инициализации сетевых настроек.

### Соответствующая информация

➡ «Восстановление настроек» на стр. 190

# Защита личной информации

При передаче или утилизации принтера необходимо стереть всю личную информацию, хранящуюся в памяти принтера. Для этого на панели управления выберите **Настр.** > **Восстановление настроек** > **Удал.все данные и настр.**.

# Названия деталей и их функции

Передняя сторона. . . . . 19

Внутренняя часть. . . . . 19

Задняя панель. . . . . 21

# Передняя сторона

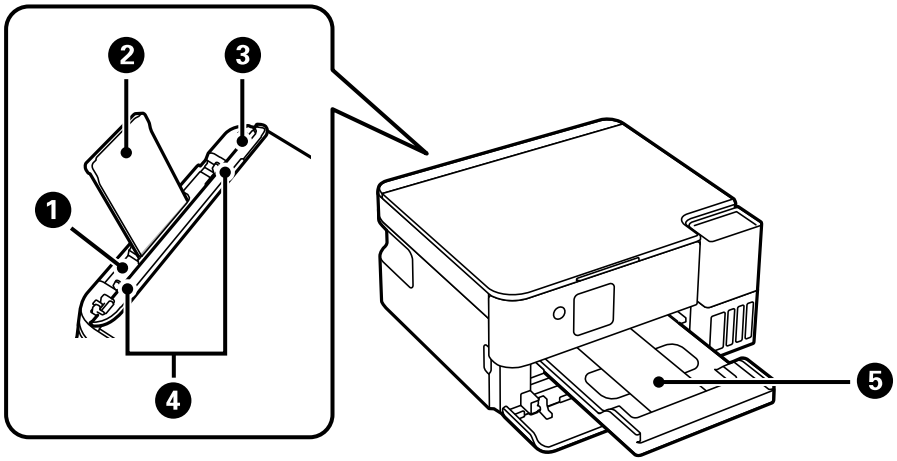


| | | |
|---|---|---|
| ❶ | Заднее устройство подачи бумаги | Служит для загрузки бумаги. |
| ❷ | Подставка для бумаги | Поддерживает загруженную бумагу. |
| ❸ | Защита механизма подачи | Защищает принтер от попадания инородных частиц.<br>Защита всегда должна быть закрыта. |
| ❹ | Боковая направляющая | Служит для подачи бумаги в принтер. Придвиньте боковые направляющие к краям бумаги. |
| ❺ | Выходной лоток (G) | Принимает листы бумаги, выходящие из устройства. |

# Внутренняя часть

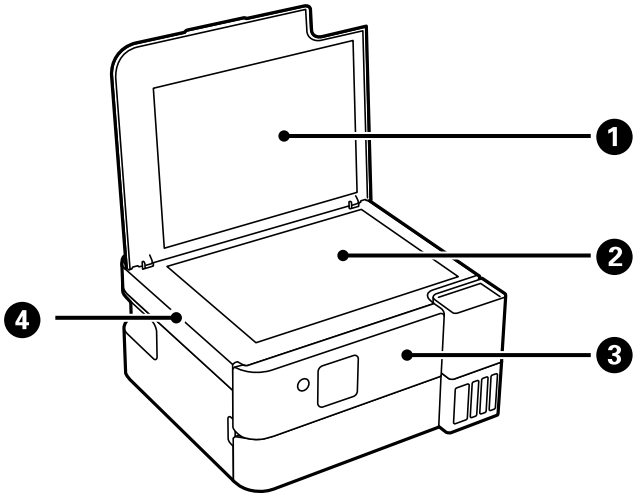


| | | |
|---|---|---|
| ❶ | Крышка сканера | Служит для защиты от внешнего освещения при сканировании. |
| ❷ | Стекло сканера | Разместите оригиналы. |

| | | |
|---|---|---|
| ❸ | Панель управления | Позволяет изменять настройки и выполнять операции с принтером. |
| ❹ | Модуль сканера | Сканирует размещенные оригиналы. |

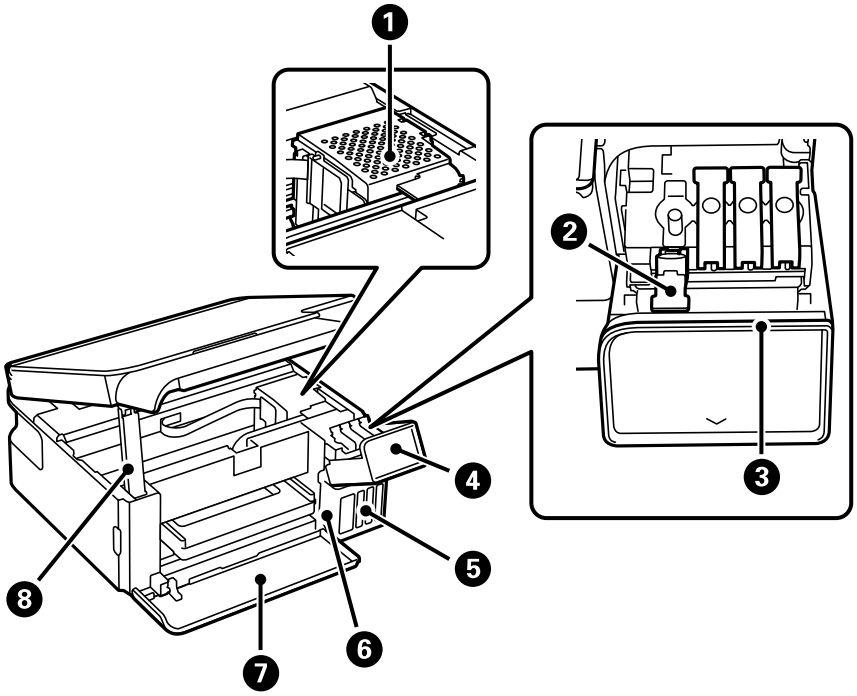


| | | |
|---|---|---|
| ❶ | Печатающая головка | Чернила подаются из дюз печатающей головки в нижней части. |
| ❷ | Крышка контейнера для чернил с колпачком | Откройте для заправки контейнера для чернил. |
| ❸ | Индикатор состояния | Индикатор, показывающий состояние принтера. Он мигает во время выполнения задания. Если он продолжает гореть после мигания, произошла ошибка. См. ниже инструкции по устранению неисправностей.<br>«На ЖК-экране отображается код ошибки» на стр. 151 |
| ❹ | Крышка контейнера для чернил | Откройте для заправки контейнера для чернил. |
| ❺ | Резервуар для чернил (контейнер для чернил) | Подает чернила в печатающую головку. |
| ❻ | Блок контейнеров для чернил | Содержит контейнеры для чернил. |
| ❼ | Передняя крышка (C) | Открывается автоматически при начале печати. |
| ❽ | Подставка сканера | Поддерживает модуль сканера при открытии. |

# Задняя панель

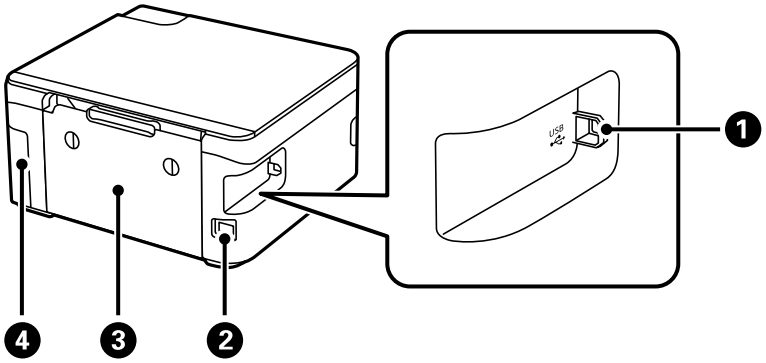


| | | |
|---|---|---|
| ❶ | USB-порт | Служит для подключения к компьютеру через USB-кабель. |
| ❷ | Разъем питания | Предназначен для подключения шнура питания. |
| ❸ | Задняя крышка (D) | Снимите при извлечении замятой бумаги. |
| ❹ | Крышка контейнера для отработанных чернил (L) | Снимите при замене контейнера для отработанных чернил. Контейнер для отработанных чернил — это емкость, в которой скапливаются излишки чернил во время печати или очистки. |

# Руководство по панели управления

Панель управления. . . . . 23

Конфигурация начального экрана. . . . . 24

Ввод символов. . . . . 25

# Панель управления

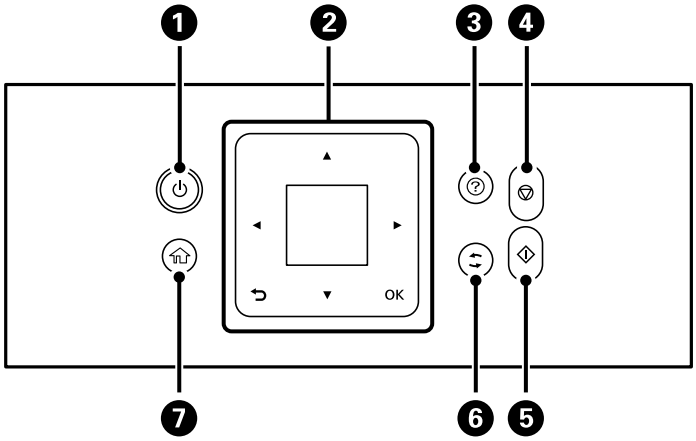


| | |
|---|---|
| ❶ | Служит для включения и выключения принтера.<br>Отключайте шнур питания только после того, как индикатор питания погаснет. |
| ❷ | Экран<br>Отображает меню и сообщения. Используйте кнопки на панели управления для выбора меню или настройки параметров. |
| | Кнопки ▲▼◀▶ и кнопка OK<br>Используйте кнопки ▲, ▼, ◀ и ▶ для выбора меню, а кнопку OK — для открытия выбранного меню. |
| | Кнопка ⮌<br>Служит для возврата на предыдущий экран. |
| ❸ | Служит для отображения решений при возникновении неполадок. |
| ❹ | Служит для остановки текущей операции. |
| ❺ | Запускает такие операции, как печать или копирование. |
| ❻ | Применяется к различным функциям в зависимости от ситуации. |
| ❼ | Отображает начальный экран. |

# Конфигурация начального экрана

Следующий главный экран будет отображаться, если вы включите принтер или нажмете кнопку ⌂ на панели управления. Вы можете легко копировать или печатать, включив меню и выбрав необходимый вам параметр.




| | |
|---|---|
|  | Позволяет копировать документы. |
|  | Позволяет сканировать документы и сохранять отсканированные изображения на компьютер. |
|  | Позволяет сканировать документы и сохранять их на компьютер с помощью функции WSD. |
|  | Отображение параметра **Тихий режим**, позволяющего снизить уровень шума при работе принтера. Учтите, что при этом может снизиться скорость печати. В зависимости от выбранного типа бумаги и настроек качества печати уровень шума может не измениться. |
|  | Позволяет задавать настройки технического обслуживания, настраивать принтер и рабочие операции. |
|  | Отображение экрана справки. Здесь можно посмотреть инструкции по выполнению операций с принтером и способы устранения проблем. |
|  | Отображение меню, которым рекомендуется пользоваться для повышения качества отпечатков (в нем, например, можно выполнять чистку дюз путем распечатки шаблона проверки дюз с последующей чисткой печатающей головки, а также устранять появление размытий и полос в отпечатках путем калибровки печатающей головки). |
| 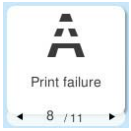 | Предоставление решений в случае невозможности печати в обычном порядке. |

| | |
|---|---|
| 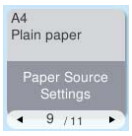 | Установка размера и типа загруженной бумаги. |
|  | Отображение меню, позволяющих настроить принтер для работы в беспроводной сети. |
|  | Закрывает выходной лоток. |

## Описание значка сети

| | |
|---|---|
|  | Принтер не подключен к беспроводной сети (Wi-Fi). |
|  | Принтер выполняет поиск SSID, IP-адрес сброшен, или возникла проблема с беспроводной сетью (Wi-Fi). |
|  | Принтер подключен к беспроводной сети (Wi-Fi).<br>Количество полосок указывает на мощность сигнала подключения. Чем больше полосок, тем лучше сигнал. |
|  | Принтер не подключен к беспроводной сети (Wi-Fi) в режиме Wi-Fi Direct (простая точка доступа). |
|  | Принтер подключен к беспроводной сети (Wi-Fi) в режиме Wi-Fi Direct (простая точка доступа). |

# Ввод символов

Для ввода символов при настройке сети с контрольной панели используйте кнопки ▲, ▼, ◀ и ▶ и экранную клавиатуру на ЖК-экране.Используйте кнопки ▲, ▼, ◀ и ▶ для выбора символа или используйте функциональные кнопки на клавиатуре, затем нажмите кнопку OK.После завершения ввода символов выберите **OK**, затем нажмите кнопку OK.



| Функциональная кнопка | Описание |
|---|---|
| ◀▶ | Перемещение курсора влево или вправо. |
| A 1 # | Служит для переключения между типами символов.Можно вводить буквы, цифры и символы.<br><br>Переключаться можно также с помощью кнопки ↻. |
| ␣ | Позволяет ввести пробел. |
| ⌫ | Удаление символа слева (стереть слева). |
| OK | Ввод выбранных символов. |

# Загрузка бумаги

Меры предосторожности при работе с бумагой. . . . . 28

Настройки размера и типа бумаги. . . . . 29

Загрузка бумаги. . . . . 30

Загрузка других различных типов бумаги. . . . . .32

# Меры предосторожности при работе с бумагой

- ❏ Прочтите инструкции, поставляемые вместе с бумагой.
- ❏ Чтобы добиться высококачественных отпечатков на подлинной бумаге Epson, используйте бумагу в среде, указанной на листах, поставляемых вместе с бумагой.
- ❏ Продуйте и выровняйте края бумаги перед загрузкой. Не продувайте и не сворачивайте фотобумагу. Это может повредить печатную сторону.

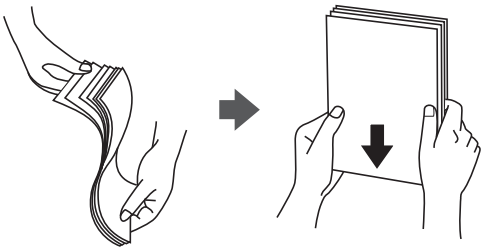

- ❏ Если бумага свернута или сложена, то перед загрузкой расправьте ее или слегка сверните в другом направлении. Печать на свернутой или сложенной бумаге может привести к проблемам с подачей бумаги или размазыванию чернил на отпечатках.



- ❏ Проблемы с подачей бумаги часто могут возникать при ручной двухсторонней печати, когда выполняется печать на одной стороне бумаги с предварительной печатью. Оставьте примерно половину (или чуть меньше половины) листов либо загружайте бумагу по одному листу, если замятие продолжается.
- ❏ Следует убедиться, что используется бумага с продольным расположением волокон. Если вы не уверены в том, какая у вас бумага, попробуйте найти соответствующую информацию на упаковке бумаги или свяжитесь с производителем для подтверждения характеристик бумаги.
- ❏ Перед загрузкой продуйте конверты и выровняйте края. Если сложенные конверты раздуваются, перед загрузкой нажмите на них, чтобы расправить.

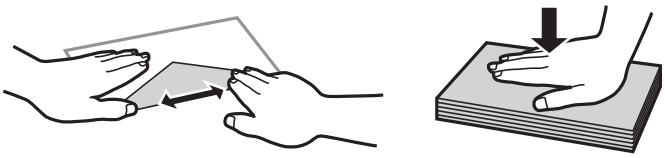

**Соответствующая информация**

➡ «Доступные форматы бумаги и емкость загрузки» на стр. 175

➡ «Недоступные типы бумаги» на стр. 178

# Настройки размера и типа бумаги

Если вы регистрируете размер и тип бумаги на экране, который отображается при загрузке бумаги, принтер выдает уведомление в случае, когда зарегистрированные сведения и настройки печати отличаются. Это позволяет избежать ненужной траты чернил и бумаги и не допускать ситуаций, когда печать выполняется на бумаге неправильного формата или неправильным цветом из-за того, что настройки не соответствуют типу бумаги.

Этот экран не отображается, если вы отключили параметр **Автоотобр.наст.бум.**. Если отключить эту функцию, печать с устройств iPhone, iPad или iPod touch с использованием технологии AirPrint будет невозможна.

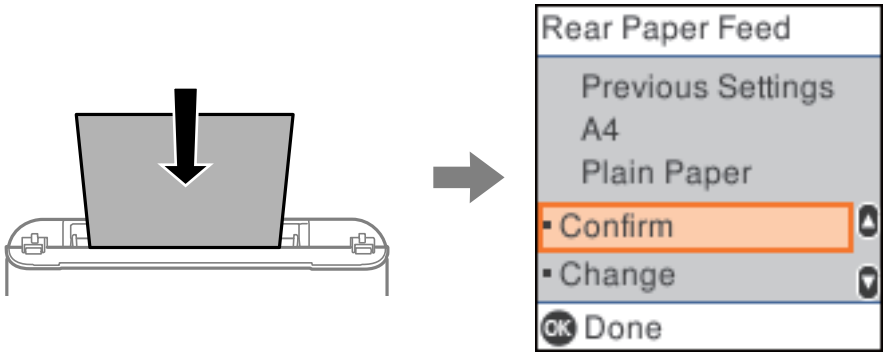


Если отображаемые размер и тип бумаги отличаются от загруженной бумаги, измените настройки размера и типа бумаги, а затем подтвердите их.

***Примечание:***
*Можно также отобразить экран настроек формата и типа бумаги, выбрав* ***Настр.*** *>* ***Настройка принтера*** *>* ***Настр. источн. бумаги*** *>* ***Наст. пар. бум.****.*

### Соответствующая информация

➡ «Автоотобр.наст.бум.» на стр. 186

## Список типов бумаги

Для получения оптимальных результатов печати необходимо выбрать в настройках тип бумаги, соответствующий используемой бумаге.

| Название носителя | Тип носителя | |
|---|---|---|
| | Панель управления | Драйвер принтера, мобильное устройство |
| Epson Bright White Ink Jet Paper | Прост. бумага | Простая бумага |
| Epson Ultra Glossy Photo Paper | Ultra Glossy | Epson Ultra Glossy |
| Epson Premium Glossy Photo Paper | Prem. Glossy | Epson Premium Glossy |
| Epson Premium Semigloss Photo Paper | Premium Semigloss | Epson Premium Semigloss |
| Epson Photo Paper Glossy | Глянцевая | Photo Paper Glossy |

| Название носителя | Тип носителя | |
|---|---|---|
| | Панель управления | Драйвер принтера, мобильное устройство |
| Epson Matte Paper-Heavyweight<br>Epson Double-Sided Matte Paper | Matte | Epson Matte |
| Epson Photo Quality Ink Jet Paper<br>Epson Double-sided Photo Quality Ink Jet Paper<br>Epson Photo Quality Self Adhesive Sheets | Photo Quality Ink Jet | Epson Photo Quality Ink Jet |

# Загрузка бумаги

## Меры предосторожности при загрузке печатных бланков

- ❏ Для печатных бланков в качестве типа бумаги выберите **Бланк письма**.
- ❏ Если вы выполняете печать на печатных бланках, размер которых меньше заданного в драйвере принтера, то печать может выходить за края бумаги, в результате чего чернила могут размазываться на отпечатках, а в принтере может скапливаться избыточный объем чернил. Убедитесь, что выбраны правильные настройки размера бумаги.
- ❏ Для печатных бланков двусторонняя печать и печать без полей недоступны. Кроме того, скорость печати может быть ниже.

## Загрузка бумаги в заднее устройство подачи бумаги

1. Откройте защиту механизма подачи и выньте подставку для бумаги.

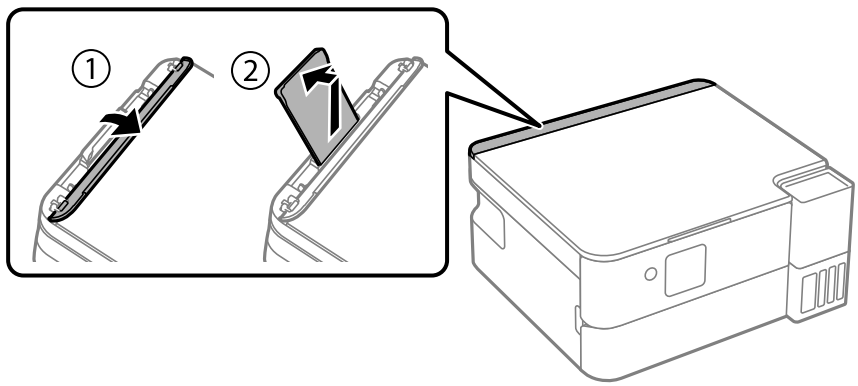

2. Разведите боковые направляющие в разные стороны.

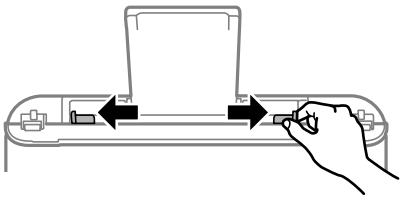

3. Загрузите бумагу по центру подставки для бумаги стороной для печати вверх.

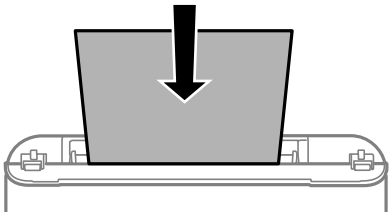

***Важно:***

- *При загрузке бумаги не превышайте максимально допустимое количество листов, установленное для этой бумаги. Не загружайте простую бумагу выше значка ▼ с внутренней стороны направляющей.*
- *Загружайте бумагу коротким краем вперед. Однако если длинный край указан в качестве ширины размера, определенного пользователем, то вперед должен быть направлен длинный край.*

4. Передвиньте боковые направляющие к краям бумаги.

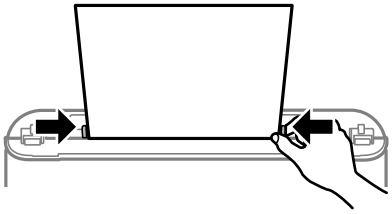

5. Выберите размер и тип бумаги.

***Примечание:***

- *Для печатных бланков в качестве типа бумаги выберите **Бланк письма**.*
- *Если вы выполняете печать на печатных бланках, размер которых меньше заданного в драйвере принтера, то печать может выходить за края бумаги, в результате чего чернила могут размазываться на отпечатках, а в принтере может скапливаться избыточный объем чернил. Убедитесь, что выбраны правильные настройки размера бумаги.*
- *Для печатных бланков двусторонняя печать и печать без полей недоступны. Кроме того, скорость печати может быть ниже.*

***Примечание:***

*Верните оставшуюся бумагу в упаковку. Если оставить ее в принтере, она может свернуться, при этом качество печати снизится.*

**Соответствующая информация**


- «Настройки размера и типа бумаги» на стр. 29
- «Доступные форматы бумаги и емкость загрузки» на стр. 175
- «Недоступные типы бумаги» на стр. 178


# Загрузка других различных типов бумаги

## Загрузка конвертов

Загрузите конверты коротким краем вперед и клапаном вниз по центру заднего устройства подачи бумаги, после чего передвиньте боковые направляющие к краям конвертов.

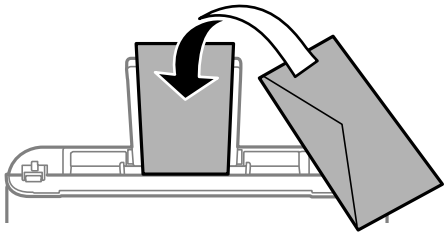

**Соответствующая информация**


- «Доступные форматы бумаги и емкость загрузки» на стр. 175
- «Недоступные типы бумаги» на стр. 178


## Загрузка перфорированной бумаги

Загрузите бумагу по центральной стрелке на подставке для бумаги стороной для печати вверх.

Загрузите один лист простой бумаги определенного размера с отверстиями для переплета слева или справа. Отрегулируйте положение печати для выбранного файла, чтобы предотвратить печать на отверстиях.

Для бумаги с готовыми отверстиями недоступна автоматическая двусторонняя печать.

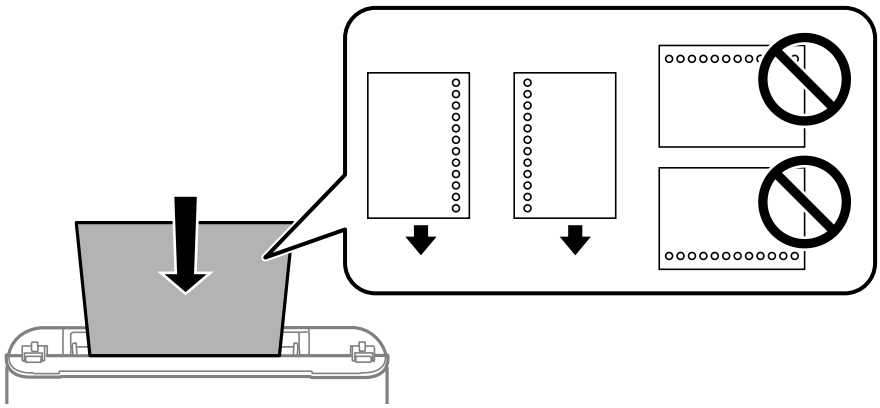

# Загрузка бумаги удлиненных форматов

При загрузке бумаги со стороной длиннее формата Legal снимите держатель бумаги и выходной лоток и распрямите передний край бумаги.

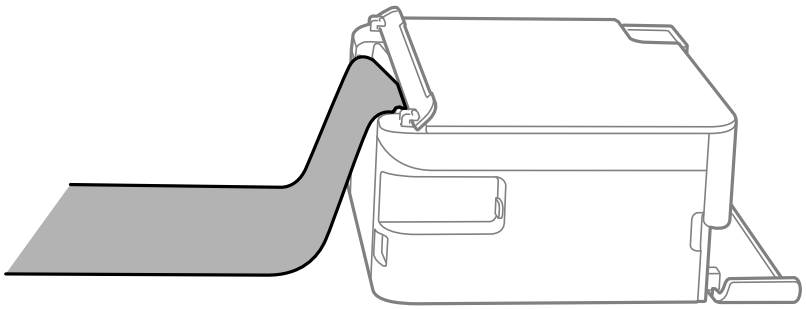

### Соответствующая информация

➡ «Доступные форматы бумаги и емкость загрузки» на стр. 175

➡ «Недоступные типы бумаги» на стр. 178

# Размещение оригиналов

Размещение оригиналов на стекле сканера. . . . . 35

# Размещение оригиналов на стекле сканера

1. Поднимите крышку сканера.

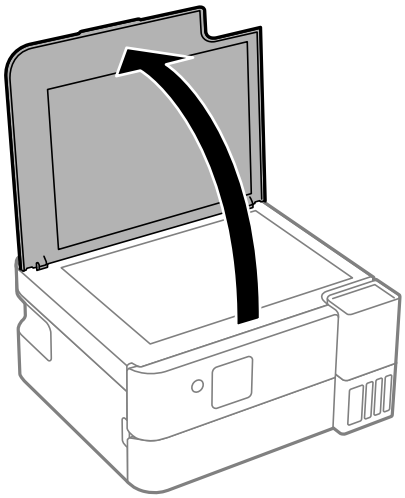

2. С помощью мягкой сухой чистой ткани удалите пыль и пятна со стекла сканера.

   ***Примечание:***
   *Если на стекле сканера присутствует грязь или мусор, область сканирования может расшириться, чтобы включить эти грязь и мусор, в результате чего оригинал может быть смещен или уменьшен.*

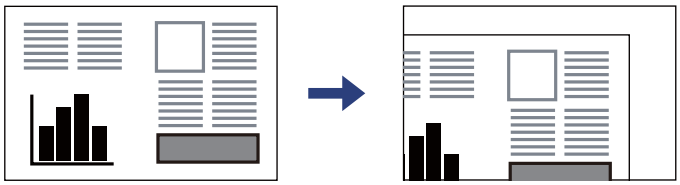

3. Поместите оригинал лицевой стороной вниз и передвиньте его до угловой отметки.

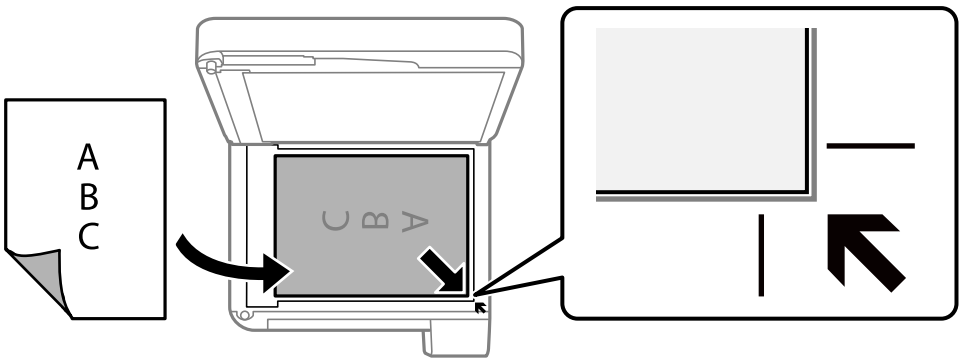

4. Аккуратно закройте крышку сканера.

> ***Важно:***
>
> ❏ *При размещении объемных оригиналов, например книг, не допускайте попадания на стекло сканера прямых лучей от внешних источников света.*
>
> ❏ *Не надавливайте слишком сильно на стекло сканера или крышку сканера. Это может привести к их повреждению.*

5. После сканирования извлеките оригиналы.

***Примечание:***
*Если оригиналы останутся на стекле сканера в течение длительного времени, они могут прилипнуть к поверхности стекла.*

### Соответствующая информация

➡ «Характеристики сканера» на стр. 193

# Печать

Печать документов. . . . . 38

Печать на конвертах. . . . . 55

Печать веб-страниц. . . . . 56

Печать с использованием облачной службы. . . . . 57

# Печать документов

## Печать с компьютера

В этом разделе поясняется процедура печати документа с компьютера. В качестве примера выбрана ОС Windows. На Mac OS процедура может отличаться, либо некоторые функции могут не поддерживаться.

### Печать с использованием простых настроек



***Примечание:***
*Действия могут отличаться в зависимости от приложения. Подробности см. в справке приложения.*

1. Загрузите бумагу в принтер.

   «Загрузка бумаги в заднее устройство подачи бумаги» на стр. 30

2. Откройте файл для печати.

3. Выберите **Печать** или **Настройка печати** в меню **Файл**.

4. Выберите свой принтер.

5. Чтобы открыть окно драйвера принтера, выберите **Параметры** или **Свойства**.

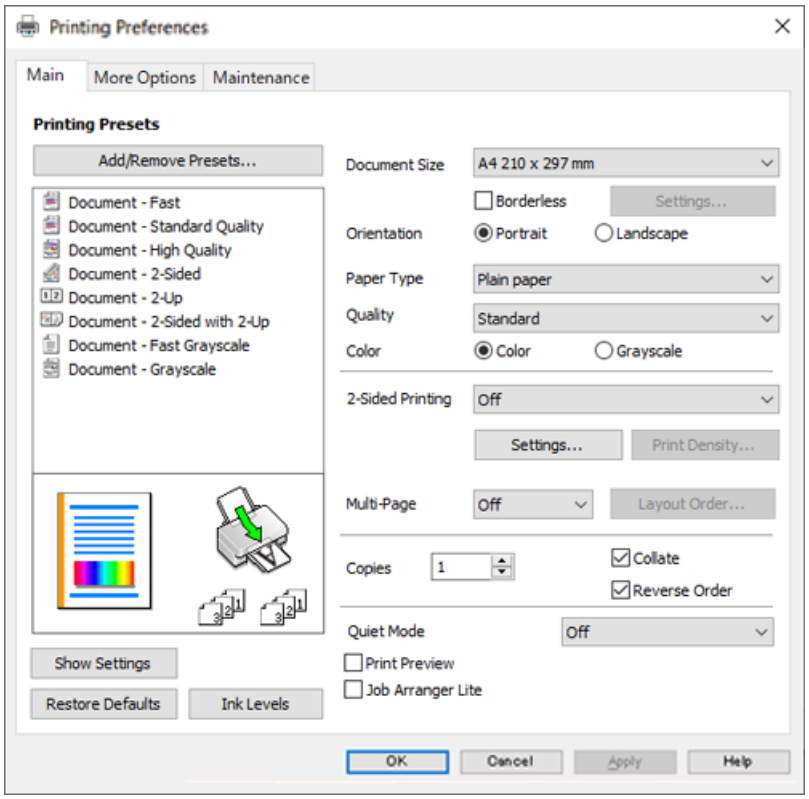


6. При необходимости измените настройки.

   Объяснение элементов настройки можно посмотреть в интерактивной справке. Если щелкнуть элемент правой кнопкой мыши, откроется меню **Справка**.

7. Нажмите **OK**, чтобы закрыть окно драйвера печати.

8. Нажмите **Печать**.

### Соответствующая информация

➡ «Список типов бумаги» на стр. 29

➡ «Доступные форматы бумаги и емкость загрузки» на стр. 175

## Добавление предустановок для упрощения процесса печати

Чтобы упростить процесс печати, можно создать собственную предустановку с часто используемыми настройками печати на драйвере принтера, а затем просто выбирать ее из списка.

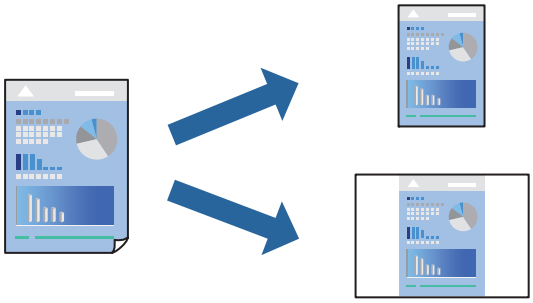

1. На вкладке **Главное** или **Дополнительные настройки** драйвера принтера настройте все необходимые параметры (например, **Размер документа** и **Тип бумаги**).
2. Нажмите **Добавить/Удалить предустановки** в **Предустановки печати**.
3. Введите значение **Название** и при необходимости добавьте комментарий.
4. Щелкните **Сохранить**.

   ***Примечание:***
   *Для удаления добавленной предустановки щелкните **Добавить/Удалить предустановки**, выберите имя предустановки, которую требуется удалить из списка, а затем удалите ее.*
5. Нажмите **Печать**.

Когда в следующий раз вы захотите использовать эти же настройки, выберите имя зарегистрированной настройки в разделе **Предустановки печати** и нажмите **OK**.

## Двусторонняя печать

Во время печати драйвер принтера будет автоматически разделять четные и нечетные страницы. После печати нечетных страниц переверните бумагу в соответствии с инструкциями и напечатайте четные страницы.

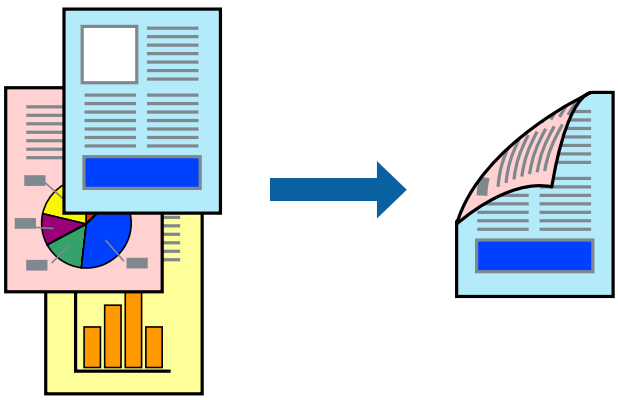

***Примечание:***
*При печати без полей эта функция недоступна.*

Войдите в драйвер принтера, а затем выполните следующие настройки.

Вкладка **Главное** > **Двусторонняя печать**

### Соответствующая информация

➡ «Бумага для двусторонней печати» на стр. 177

➡ «Не удается выполнить двустороннюю печать вручную (Windows)» на стр. 171

## Печать буклета

Также доступна функция печати буклета, который создается путем изменения порядка страниц и сгибания отпечатанных листов.

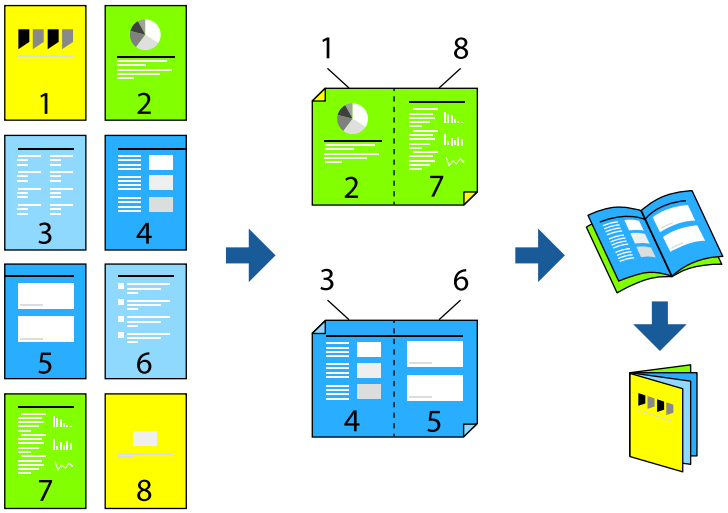


***Примечание:***
*При печати без полей эта возможность недоступна.*

Войдите в драйвер принтера, а затем выполните следующие настройки.

На вкладке **Главное** выберите метод 2-сторонней печати в **Двусторонняя печать**, а затем выберите **Настройки** > **Буклет**.

### Соответствующая информация

➡ «Бумага для двусторонней печати» на стр. 177

➡ «Не удается выполнить двустороннюю печать вручную (Windows)» на стр. 171

## Печать нескольких страниц на одном листе

На одном листе можно напечатать несколько страниц с данными.

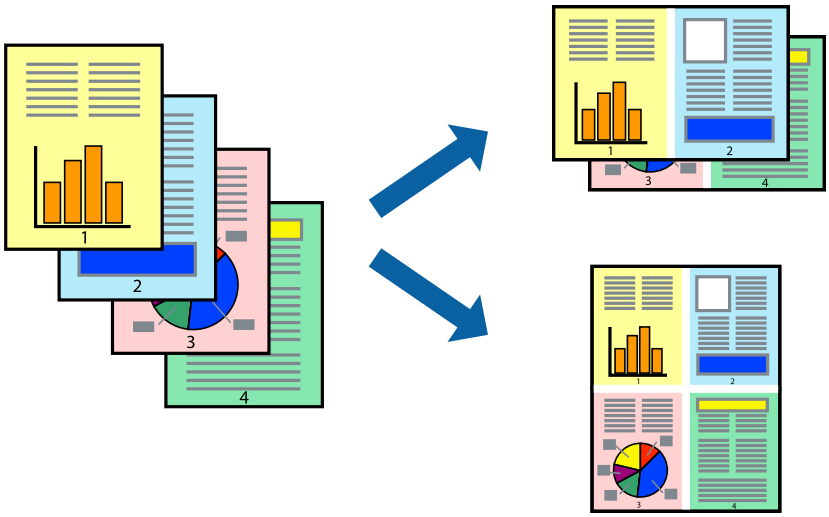

***Примечание:***
*При печати без полей эта возможность недоступна.*

Войдите в драйвер принтера, а затем выполните следующие настройки.

Вкладка **Главное** > **Многостр** > **2 сверху** и т. д.

## Печать под размер бумаги

Можно настроить печать под размер загруженной в принтер бумаги



***Примечание:***
*При печати без полей эта возможность недоступна.*

Войдите в драйвер принтера, а затем выполните следующие настройки.

На вкладке **Дополнительные настройки** > **Бумага на выходе** выберите размер загружаемой бумаги.

## Печать документа в уменьшенном или увеличенном размере с любой степенью масштабирования

Документы можно уменьшать и увеличивать на определенный процент.

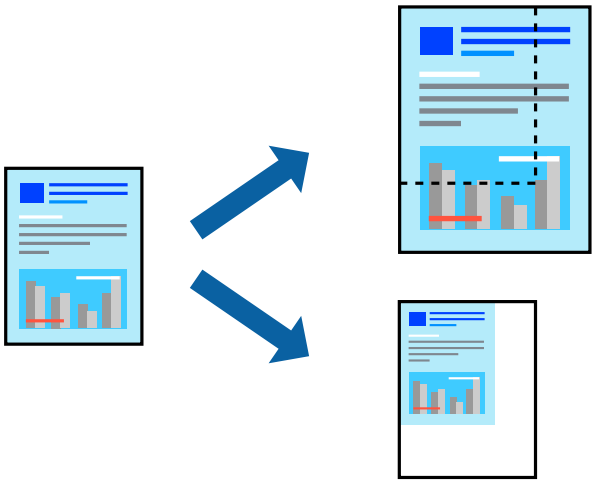

***Примечание:***
*При печати без полей эта возможность недоступна.*

1. На вкладке **Дополнительные настройки** драйвера принтера укажите размер документа в поле **Размер документа**.
2. Укажите формат бумаги в поле **Бумага на выходе**.
3. Выберите **Уменьшить/Увеличить**, **Масштаб**, после чего введите процент.

## Печать одного изображения на нескольких листах для увеличения (создания плаката)

Эта функция позволяет печатать одно изображение на нескольких листах бумаги. Можно создать плакат большого размера, соединив эти листы.

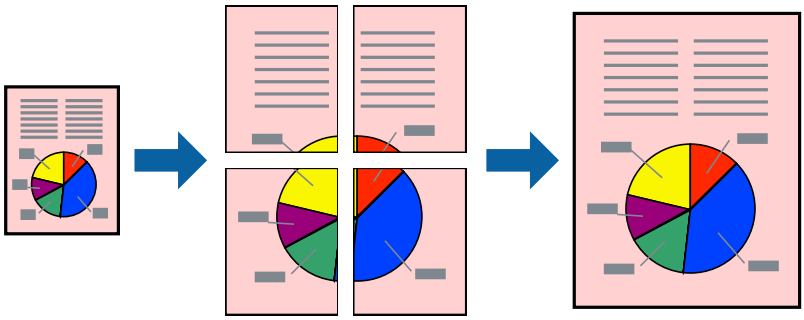

***Примечание:***
*При 2-сторонней печати эта возможность недоступна.*

Войдите в драйвер принтера, а затем выполните следующие настройки.

Вкладка **Главное** > **Многостр** > **Плакат 2x2** и т. д.

### *Создание плакатов с использованием перекрывающихся меток совмещения*

Ниже описан пример создания плаката в варианте **Плакат 2x2** с выбором значения **Метки перекрытия и выравнивания** для параметра **Печать направляющих**.

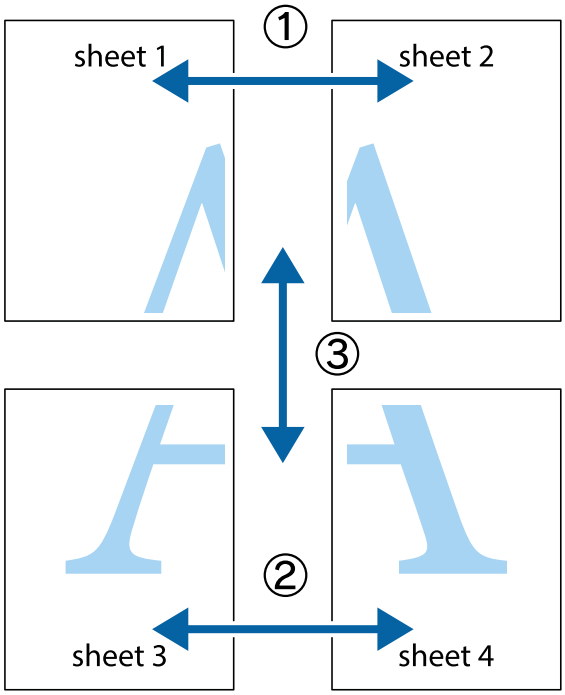


1. Подготовьте Sheet 1 и Sheet 2. Отрежьте поля Sheet 1 по синей вертикальной линии, проходящей через центр верхней и нижней метки пересечения.

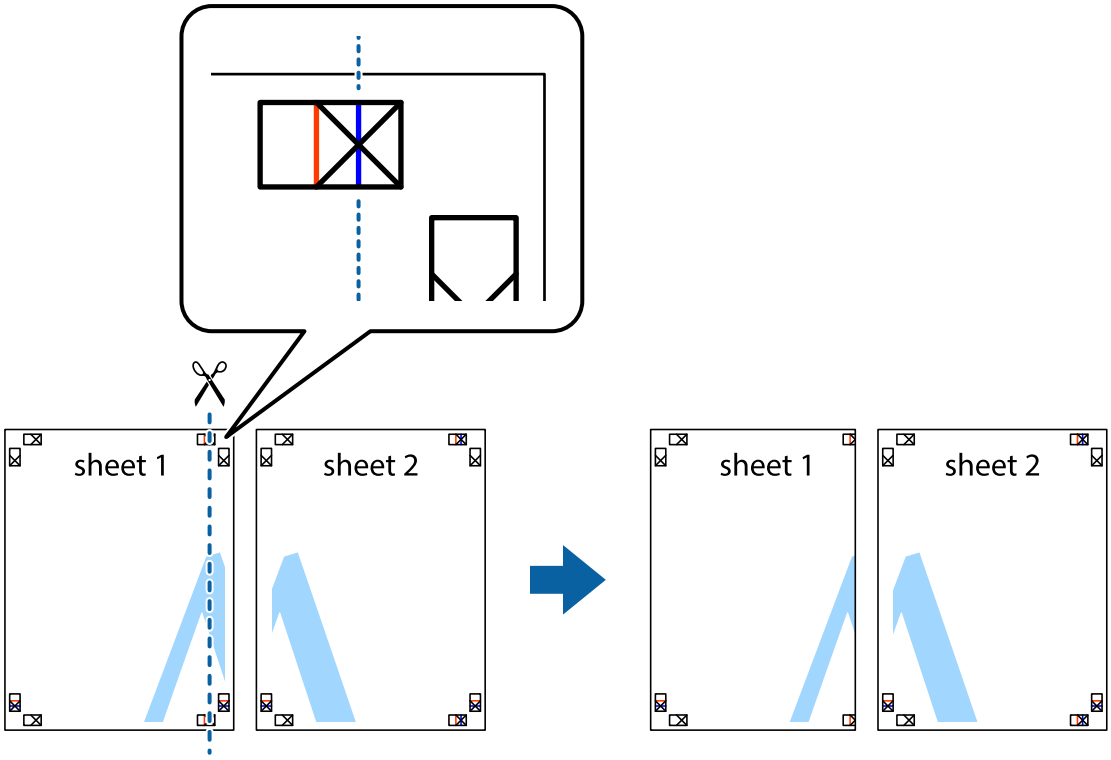

2. Положите край Sheet 1 сверху Sheet 2, совместите метки пересечения, а затем временно соедините два листа с обратной стороны липкой лентой.

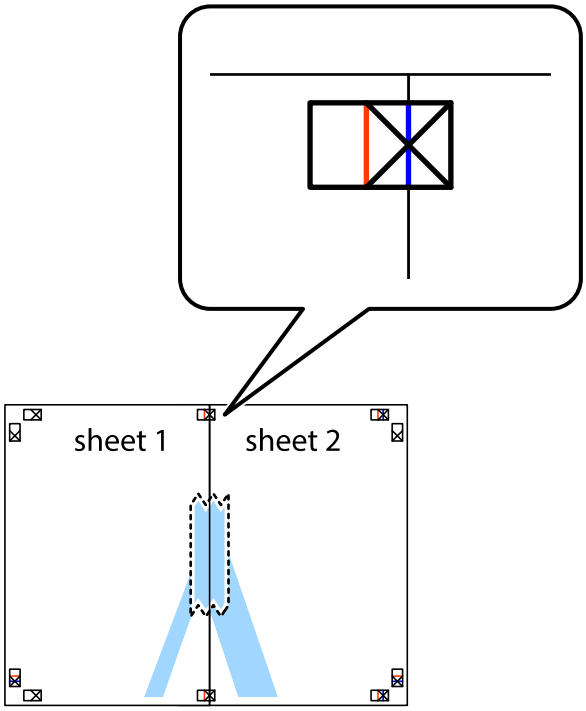


3. Отрежьте эти два листа вдоль красной вертикальной линии через метки приведения (в данном случае линии слева от меток пересечения).

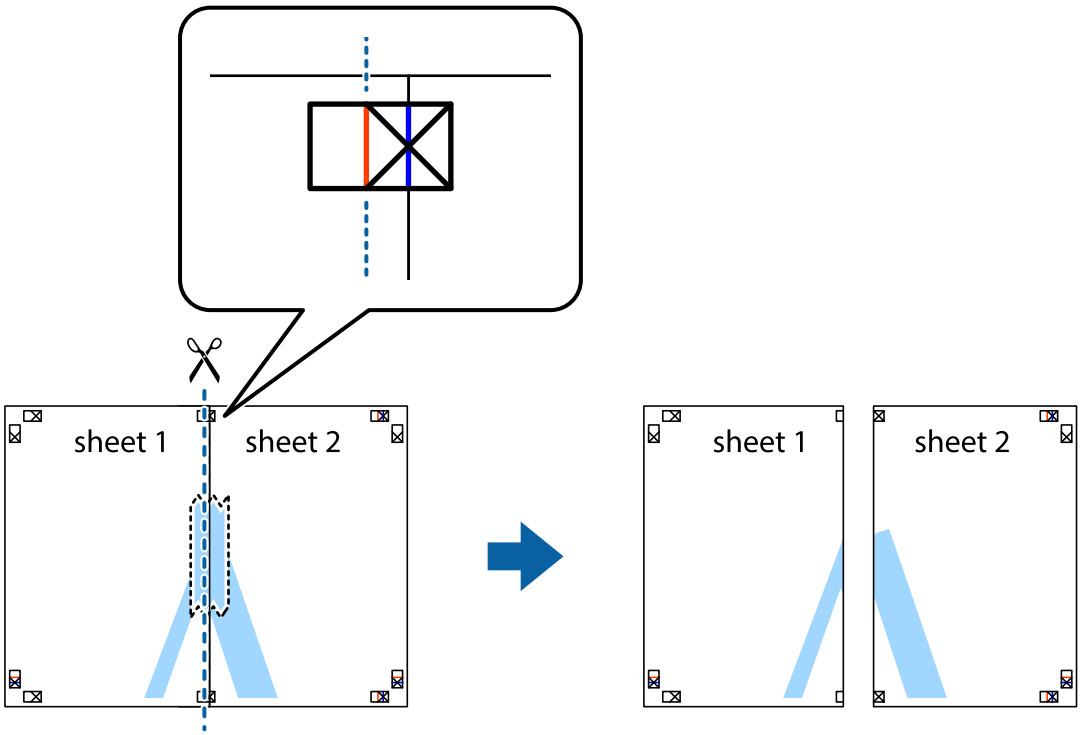

4. Соедините листы липкой лентой с обратной стороны.

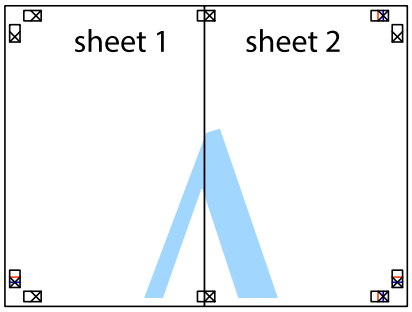


5. Повторите шаги 1–4 для склеивания Sheet 3 и Sheet 4.

6. Отрежьте поля Sheet 1 и Sheet 2 по синей горизонтальной линии, проходящей через центр левой и правой меток пересечения.

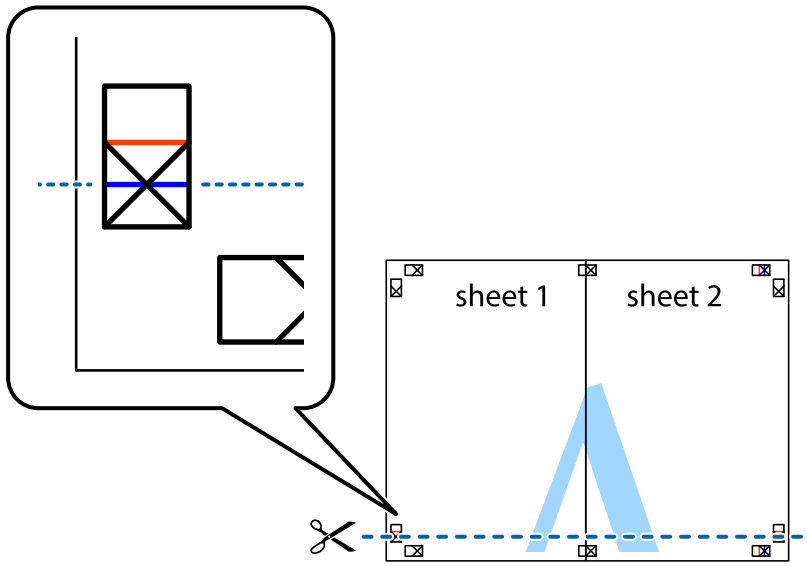

7. Положите край Sheet 1 и Sheet 2 сверху Sheet 3 и Sheet 4 и совместите метки пересечения, а затем временно соедините их вместе с обратной стороны липкой лентой.

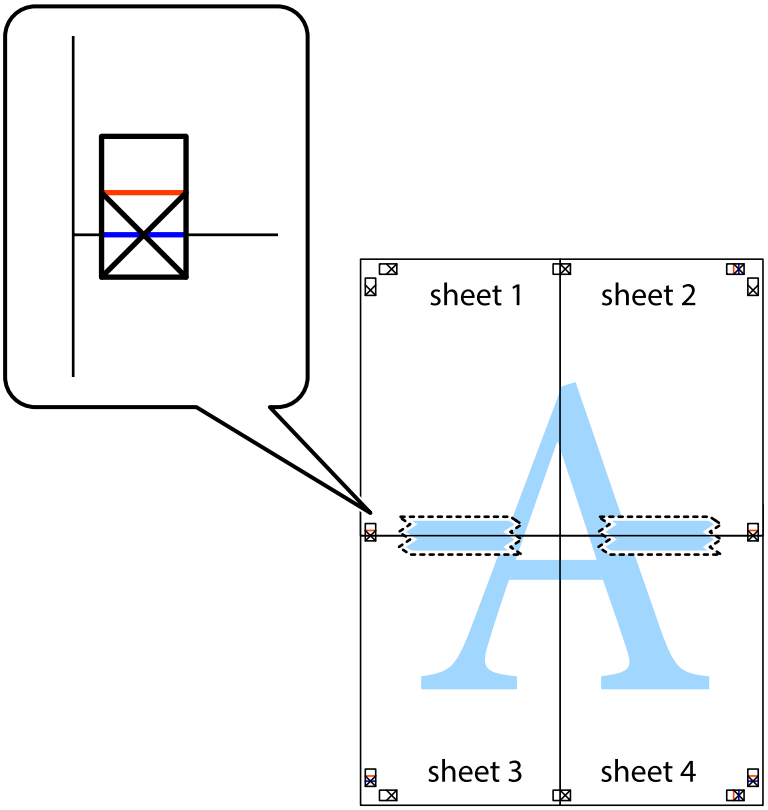

8. Разрежьте соединенные листы пополам вдоль красной горизонтальной линии, проходящей через метки для совмещения (в данном случае это линия над метками пересечения).

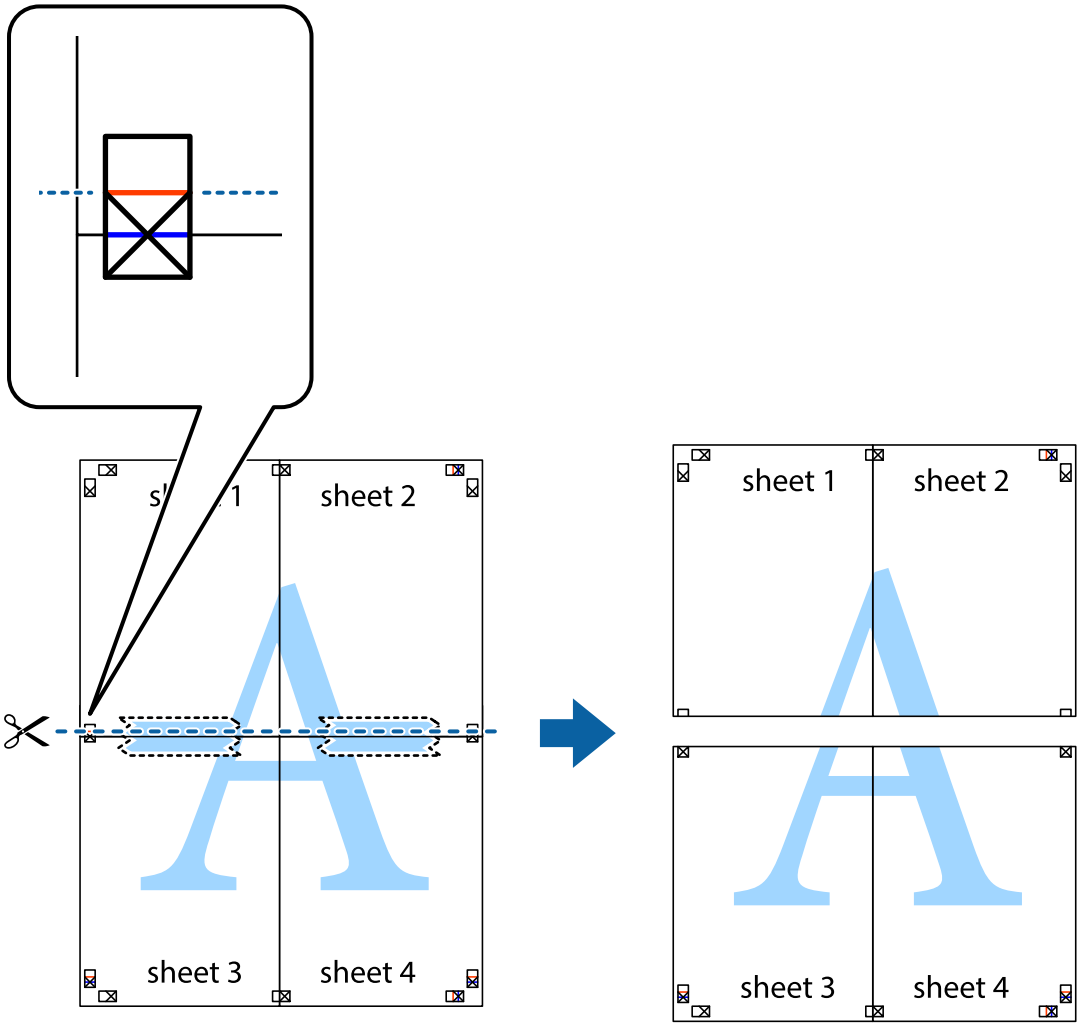


9. Соедините листы липкой лентой с обратной стороны.

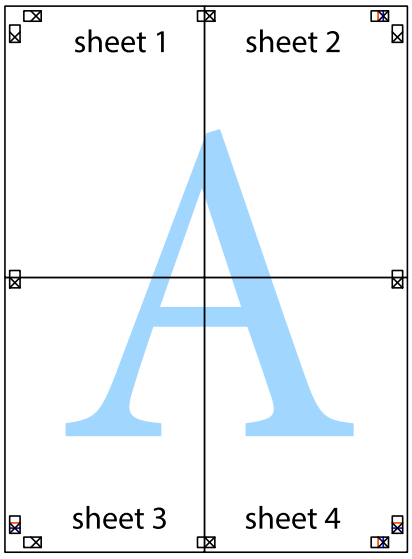

10. Обрежьте оставшиеся поля вдоль внешней направляющей.

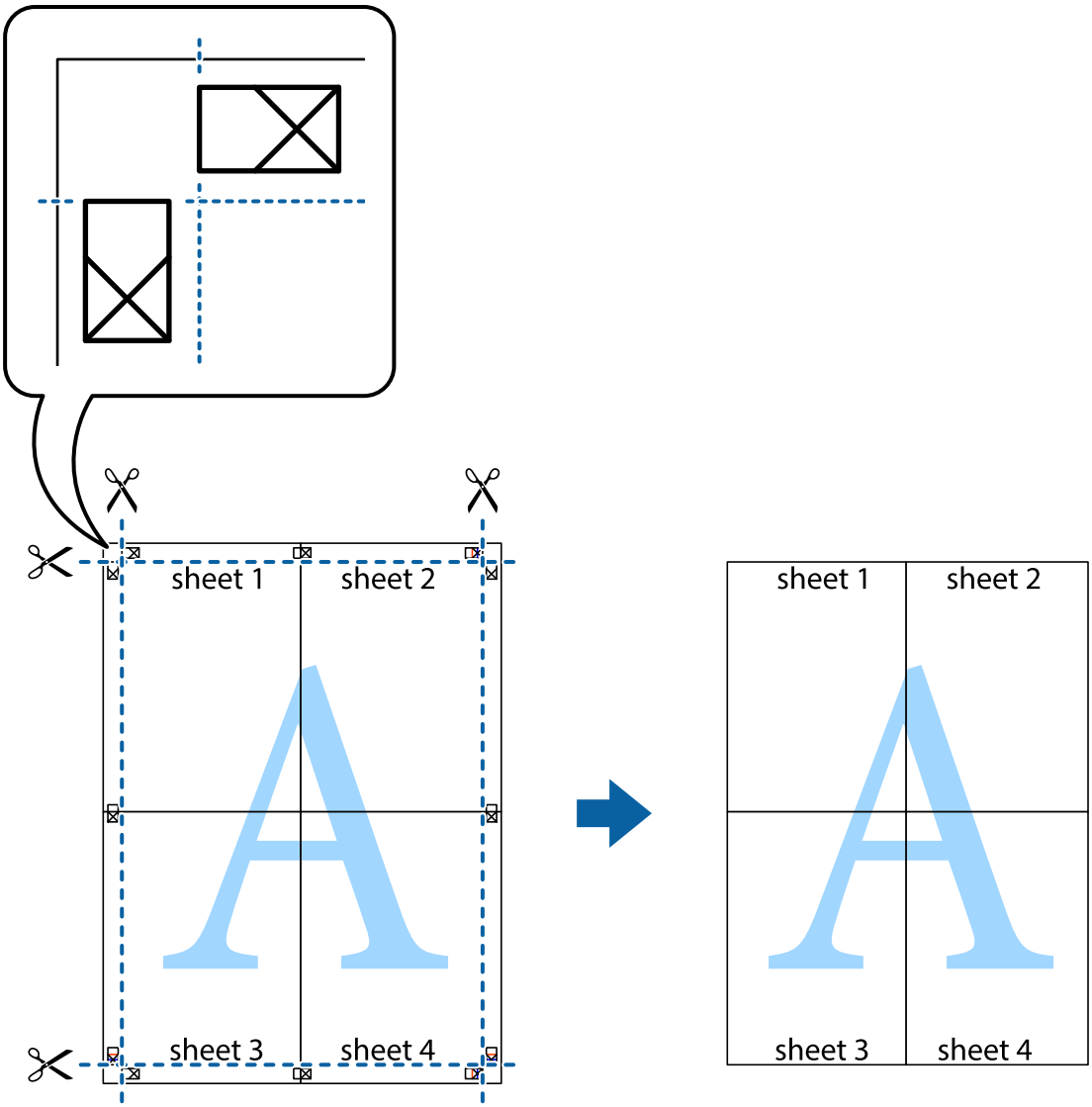


## Печать с верхним и нижним колонтитулами

Такие данные, как имя пользователя и дата печати, можно печатать в виде верхнего или нижнего колонтитула.

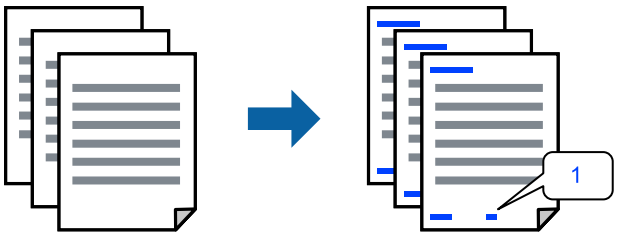


Войдите в драйвер принтера, а затем выполните следующие настройки.

Вкладка **Дополнительные настройки** > **Функции водяных знаков** > **Колонтитулы**

## Печать шаблона защиты от копирования

На своих отпечатках можно печатать шаблоны защиты от копирования. При печати буквы не печатаются, а ко всему отпечатку добавляется скринтон. Скрытые буквы появляются при ксерокопировании, позволяя просто отличать оригинал от копий.

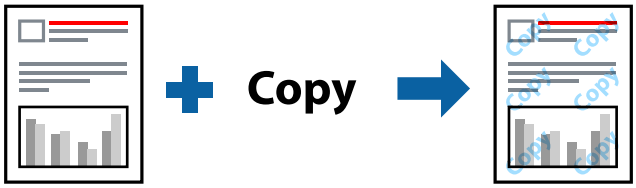


Защита от копирования доступен при выполнении следующих условий.

- ❏ Тип бумаги: Простая бумага, Бланк письма
- ❏ Качество: Стандартный
- ❏ Автоматическая двусторонняя печать: Выключить
- ❏ Без границ: не выбрано
- ❏ Цветокоррекция: Автоматический

Войдите в драйвер принтера, а затем выполните следующие настройки.

Вкладка **Дополнительные настройки** > **Функции водяных знаков** > **Защита от копирования**

## Печать водяного знака

На распечатках можно печатать водяные знаки, например «Конфиденциально». Можно также добавить свой собственный водяной знак.




***Примечание:***
*При печати без полей эта возможность недоступна.*

Войдите в драйвер принтера, а затем выполните следующие настройки.

Вкладка **Дополнительные настройки** > **Функции водяных знаков** > **Водяной знак**

## Печать нескольких файлов вместе

Упрощенный организатор заданий позволяет объединять несколько файлов, созданных в разных приложениях, и печатать их в одном задании на печать. Для объединенных файлов, например многостраничных макетов и двусторонней печати, можно задать настройки печати.

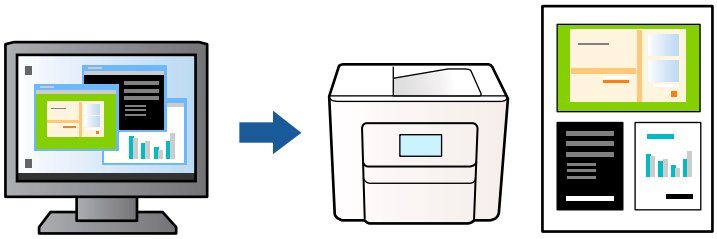

1. На вкладке драйвера принтера **Главное** выберите **Упрощенный организатор заданий**, затем щелкните **OK**.
2. Нажмите **Печать**.

   При начале печати отображается окно Упрощенный организатор заданий.
3. При открытом окне Упрощенный организатор заданий откройте файл для объединения с текущим файлом и повторите перечисленные выше шаги.
4. При выборе задания печати, которое добавлено в Печать проекта в окне Упрощенный организатор заданий, можно изменить макет страницы.
5. Щелкните **Печать** в меню **Файл**, чтобы начать печать.

   ***Примечание:***
   *Если закрыть окно Упрощенный организатор заданий перед добавлением всех данных печати в Печать проекта, задание печати, над которым вы в настоящее время работаете, отменяется. Щелкните* ***Сохранить*** *в меню* ***Файл*** *для сохранения текущего задания. Сохраненные файлы имеют расширение ECL.*

   *Чтобы открыть проект печати, щелкните* ***Упрощенный организатор заданий*** *на вкладке драйвера принтера* ***Сервис*** *и откройте окно Упрощенный организатор заданий. Для выбора файла выберите* ***Открыть*** *из меню* ***Файл****.*

## Печать с использованием функции универсальной цветной печати

Можно улучшить видимость текстов и изображений на отпечатках.

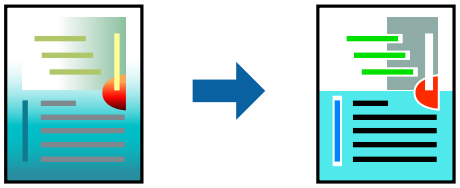

Функция Универсальная цветная печать доступна, только если выбраны следующие настройки.

❏ Тип бумаги: Простая бумага, Бланк письма

❏ Качество: Стандартный или более высокое качество

❏ Цветной: Цветной

❏ Приложения: Microsoft® Office 2007 или более поздняя версия

❏ Размер текста: 96 точек и меньше

Войдите в драйвер принтера, а затем выполните следующие настройки.

Вкладка **Дополнительные настройки** > **Цветокоррекция** > **Параметры изображения** > **Универсальная цветная печать**

## Корректировка цветов печати

Цвета, используемые в задании на печать, можно корректировать. Эти корректировки не применяются к исходным данным.

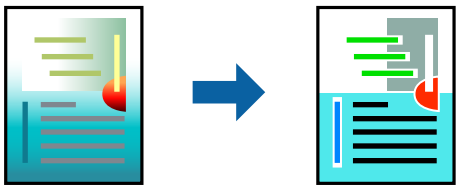

Функция **PhotoEnhance** делает изображения более четкими, а цвета более яркими за счет автоматической коррекции контрастности, насыщенности и яркости исходных данных изображения.

***Примечание:***
*Функция **PhotoEnhance** корректирует цвет на основе анализа местоположения объекта. Поэтому в случае изменения местоположения объекта из-за уменьшения, увеличения, обрезки или поворота изображения цвет может неожиданно измениться. Выбор печати без полей также изменяет местоположение объекта, что приводит к изменению цвета. Если изображение не в фокусе, тон может быть неестественным. Если цвет изменяется или становится неестественным, то печать следует выполнить в режиме, отличном от **PhotoEnhance**.*

1. На вкладке **Дополнительные настройки** драйвера принтера выберите способ цветокоррекции (параметр **Цветокоррекция**).
   - ❏ Автоматический: с помощью этой настройки тон автоматически корректируется в соответствии с типом бумаги и параметрами качества печати.
   - ❏ Настройка: нажмите **Расширенные**, чтобы задать собственные настройки.
2. При необходимости задайте другие параметры на вкладках **Главное** и **Дополнительные настройки**, затем нажмите **OK**.
3. Нажмите **Печать**.

## Печать для подчеркивания тонких линий

Можно сделать толще те линии, которые являются слишком тонкими для печати.

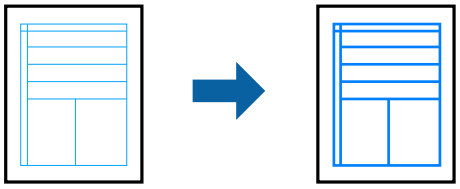

Войдите в драйвер принтера, а затем выполните следующие настройки.

Вкладка **Дополнительные настройки** > **Цветокоррекция** > **Параметры изображения** > **Выделять тонкие линии**

### Печать четких штрихкодов

Если напечатанные штрихкоды неправильно считываются, их можно напечатать более четко, используя функцию уменьшенного растекания чернил. Включите эту функцию, только если напечатанный штрихкод не удается отсканировать. В зависимости от обстоятельств уменьшение размытия не всегда возможно.

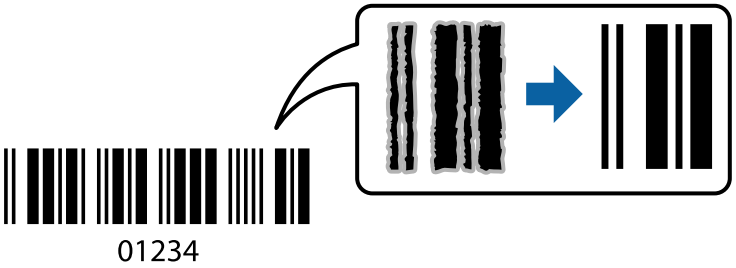


Можно использовать эту функцию для следующих типов бумаги и достижения качества печати.

Простая бумага, Конверты: Стандартный

Войдите в драйвер принтера, а затем выполните следующие настройки.

Вкладка **Сервис** > **Расширенные параметры** > **Режим штрих-кода**

## Печать документов с мобильных устройств

Документы можно печатать с мобильного устройства.

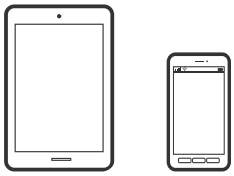

### Печать с помощью Epson Smart Panel

Приложение Epson Smart Panel позволяет легко выполнять операции на принтере (печать, копирование и сканирование) с мобильных устройств. Можно подключить принтер к мобильному устройству по беспроводной сети, проверить уровни чернил и состояние принтера, а также получить рекомендации по устранению возникших ошибок. Зарегистрировав настройки копирования, можно легко выполнять копирование.

Установите Epson Smart Panel, используя следующий URL-адрес или QR-код.

https://support.epson.net/smpdl/

Запустите Epson Smart Panel, а затем выберите меню печати на главном экране.

## Печать документов с помощью AirPrint

Технология AirPrint позволяет осуществлять моментальную беспроводную печать с устройств iPhone, iPad, iPod touch и Mac без необходимости устанавливать драйверы или загружать программное обеспечение.

***Примечание:***
*Если вы отключили сообщения о настройке бумаги на панели управления принтера, функция AirPrint будет недоступна. См. ссылку ниже для получения информации об активации сообщений.*

1. Настройте принтер для беспроводной печати. См. ссылку ниже.

   https://epson.sn

2. Подключите устройство Apple к той же беспроводной сети, к которой подключен принтер.

3. Выполните печать с этого устройства на принтере.

   ***Примечание:***
   *Дополнительные сведения см. на странице AirPrint веб-сайта компании Apple.*

### Соответствующая информация

➡ «Не удается выполнить печать даже после установки соединения (iOS)» на стр. 125

## Печать с помощью Epson Print Enabler

Можно выполнять печать документов, сообщений электронной почты, фотографий и веб-страниц по беспроводной связи прямо с телефона или планшета на базе Android (Android 7.0 или более поздних версий). С помощью нескольких нажатий ваше Android-устройство сможет обнаружить принтер Epson, подключенный к той же беспроводной сети.

Найдите и установите Epson Print Enabler через Google Play.

Перейдите в раздел **Настройки** устройства Android, выберите **Печать** и включите Epson Print Enabler. В приложении для Android (например, Chrome) нажмите значок меню и распечатайте документ, отображаемый на экране.

***Примечание:***
*Если принтер не виден, нажмите **Все принтеры** и выберите его.*

### Печать с помощью Mopria Print Service

Приложение Mopria Print Service позволяет осуществлять мгновенную беспроводную печать со смартфонов или планшетов на базе Android.

Приложение Mopria Print Service доступно в магазине Google Play.

Дополнительные сведения см. на веб-сайте Mopria по адресу https://mopria.org.

# Печать на конвертах

## Печать конвертов с компьютера (Windows)

1. Загрузите конверты в принтер.

   «Загрузка конвертов» на стр. 32

2. Откройте файл для печати.
3. Откройте окно драйвера принтера.
4. Выберите размер конвертов в разделе **Размер документа** на вкладке **Главное**, затем выберите **Конверты** в разделе **Тип бумаги**.
5. При необходимости задайте другие параметры на вкладках **Главное** и **Дополнительные настройки**, затем нажмите **OK**.
6. Нажмите **Печать**.

## Печать конвертов с компьютера (Mac OS)

1. Загрузите конверты в принтер.

   «Загрузка конвертов» на стр. 32

2. Откройте файл для печати.
3. Выберите **Печать** из меню **Файл** или другую команду для доступа к диалоговому окну печати.
4. Укажите размер в параметре **Размер бумаги**.
5. В раскрывающемся меню выберите **Настройки печати**.
6. Выберите значение **Конверт** для параметра **Тип носителя**.
7. При необходимости задайте другие параметры.

8. Нажмите **Печать**.

# Печать веб-страниц

## Печать веб-страниц с компьютера

ПО Epson Photo+ позволяет просматривать веб-страницы, обрезать нужные области этих страниц, редактировать и печатать их. Подробности см. в справке по приложению.

## Печать веб-страниц с мобильных устройств

Установите Epson Smart Panel, используя следующий URL-адрес или QR-код.

https://support.epson.net/smpdl/

В веб-браузере откройте страницу, которую нужно распечатать. Коснитесь **Поделиться** в меню веб-браузера, выберите **Smart Panel** и начните печать.

# Печать с использованием облачной службы

С помощью службы Epson Connect, доступной в Интернете, можно выполнять печать со смартфона, планшета или ноутбука когда угодно и практически откуда угодно. Чтобы воспользоваться этой службой, необходимо зарегистрировать пользователя и принтер в Epson Connect.

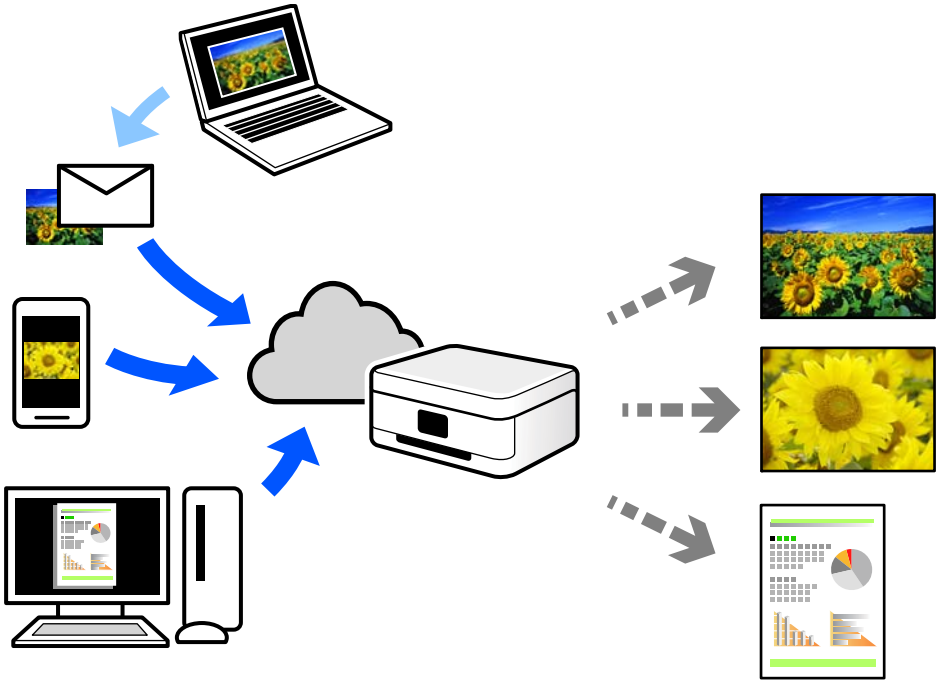

В Интернете доступны следующие функции.

❏ Email Print

При отправке сообщения эл. почты с вложениями, такими как документы или изображения, на адрес эл. почты, назначенный принтеру, можно напечатать это сообщение эл. почты и вложения из удаленных мест, например на принтере дома или в офисе.

❏ Epson Smart Panel

Это приложение работает в iOS и Android и позволяет выполнять печать или сканирование со смартфона или планшета. Вы можете печатать документы, изображения и веб-сайты, отправляя их непосредственно на принтер, находящийся в той же беспроводной локальной сети, что и ваше устройство.

❏ Remote Print Driver

Это общий драйвер, поддерживаемый драйвером удаленной печати. При печати с использованием принтера в удаленном месте можно выполнять печать, меняя принтер в окне обычных приложений.

На портале Epson Connect можно найти инструкции по настройке и печати.

https://www.epsonconnect.com/

http://www.epsonconnect.eu (только для Европы)

# Копирование

Доступные способы копирования. . . . . 59

Параметры меню Подробнее для копирования. . . . . 63

# Доступные способы копирования

Разместите оригиналы на стекле сканера, а затем выберите меню **Коп-ть** на главном экране.

## Копирование оригиналов

В данном разделе объясняются действия по цветному и монохромному копированию оригиналов.

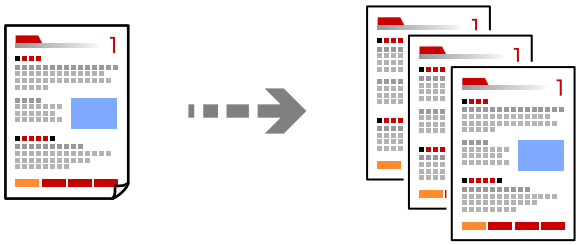

1. Загрузите бумагу в принтер.

   «Загрузка бумаги в заднее устройство подачи бумаги» на стр. 30

2. Разместите оригиналы.

   «Размещение оригиналов на стекле сканера» на стр. 35

3. Выберите **Коп-ть** на начальном экране.

   Для выбора элемента используйте кнопки ◀▶, а затем нажмите кнопку OK.

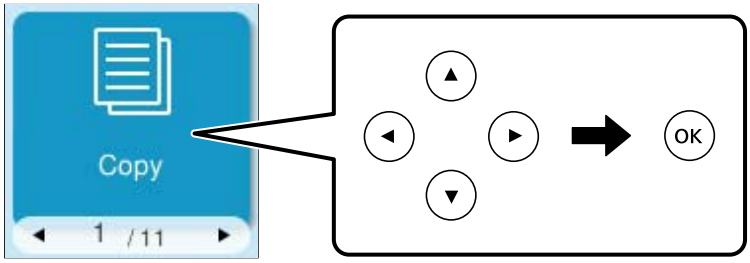


4. Выберите **Цвет** или **Ч/Б**.

5. Укажите необходимое количество копий.

6. Нажмите кнопку ⓘ.

   ***Примечание:***
   *Цвет, размер и поля скопированного изображения могут незначительно отличаться от оригинала.*

# Двустороннее копирование

Копирование нескольких оригиналов с их размещением на обеих сторонах листа.



**Коп-ть** > **Подробнее** > **Настройки** > **Настройки** > **2-сторонн.**

# Копирование с изменением масштаба изображения

Оригиналы можно копировать в необходимом вам масштабе.

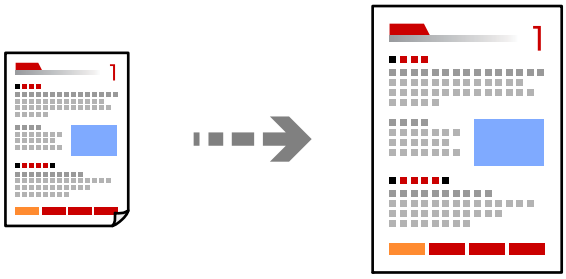

**Коп-ть** > **Подробнее** > **Настройки** > **Настройки** > **Масштаб**

### Соответствующая информация

➡ «Параметры меню Подробнее для копирования» на стр. 63

# Копирование нескольких оригиналов на один лист

На один лист можно скопировать несколько оригиналов.

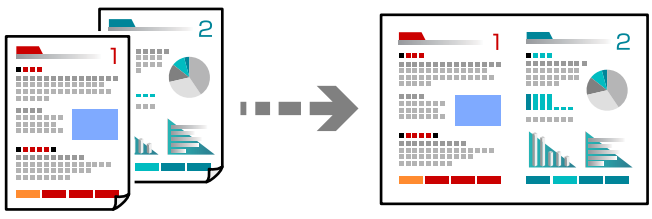

**Коп-ть** > **2 сверхЦвет**

Размещайте оригиналы лицевой стороной вниз, как показано ниже.

❏ Копирование оригиналов горизонтально

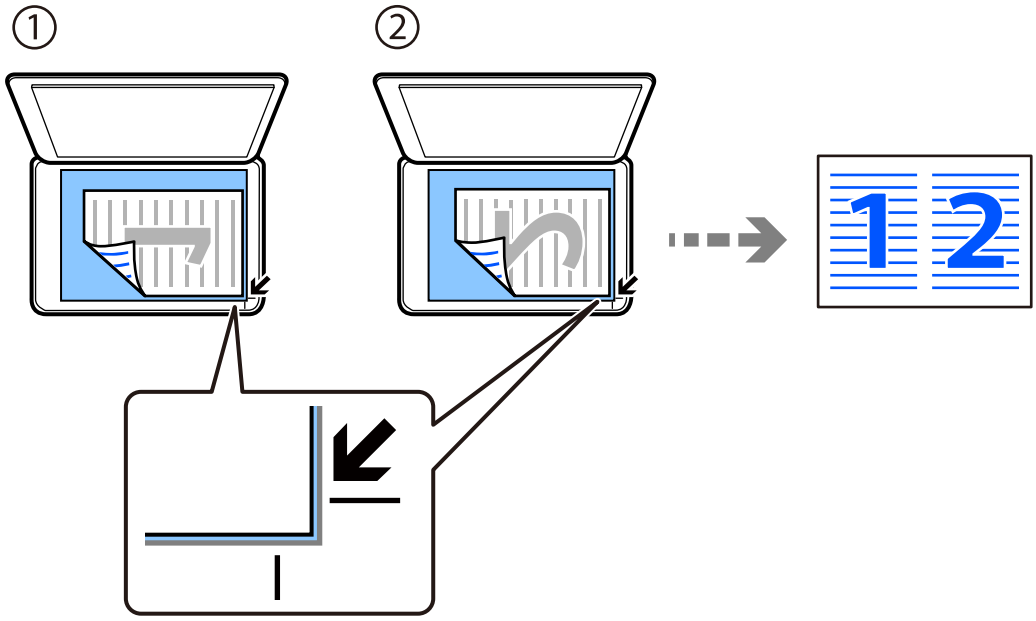


❏ Копирование оригиналов вертикально

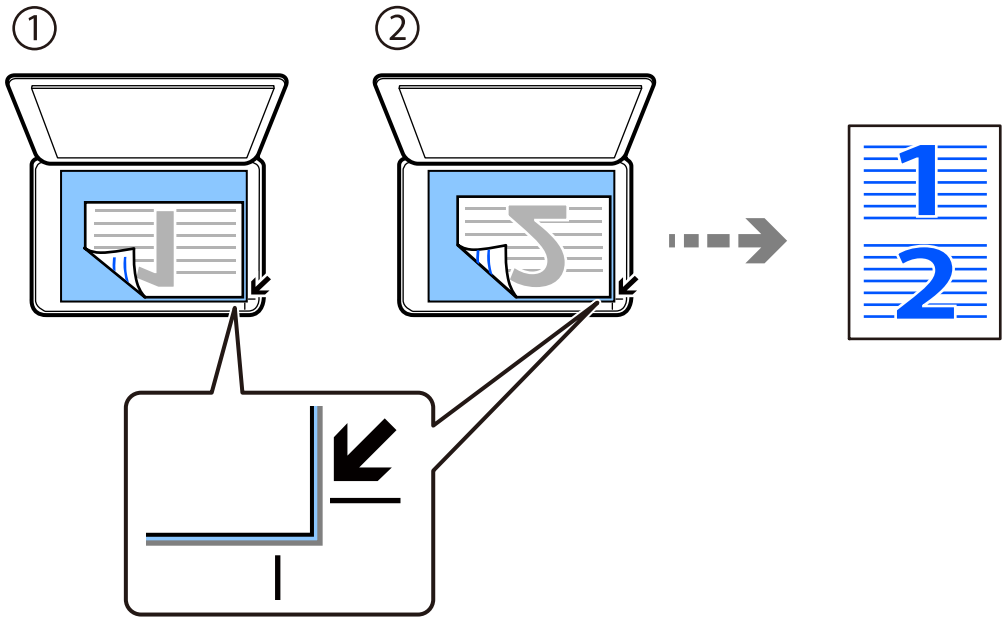


***Примечание:***
*Для изменения параметров можно также выбрать* ***Подробнее****. Соответствующая информация относительно элементов настройки приведена ниже.*

**Соответствующая информация**

➡ «Параметры меню Подробнее для копирования» на стр. 63

# Копирование удостоверений

Сканирование обеих сторон удостоверения и копирование на одну сторону листа формата A4.

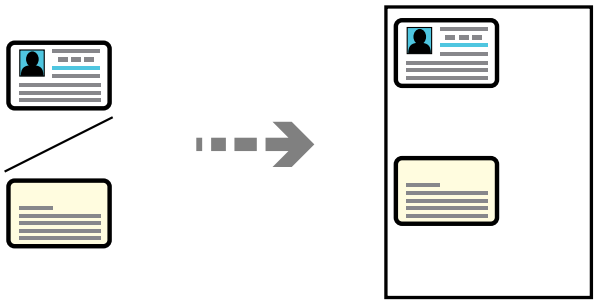

**Коп-ть** > **Подробнее** > **Настройки** > **Настройки** > **Копия Идент. карт.**

Поместите оригинал лицевой стороной вниз и передвиньте его до угловой отметки. Разместите удостоверение на расстоянии 5 мм от угловой отметки на стекле сканера.

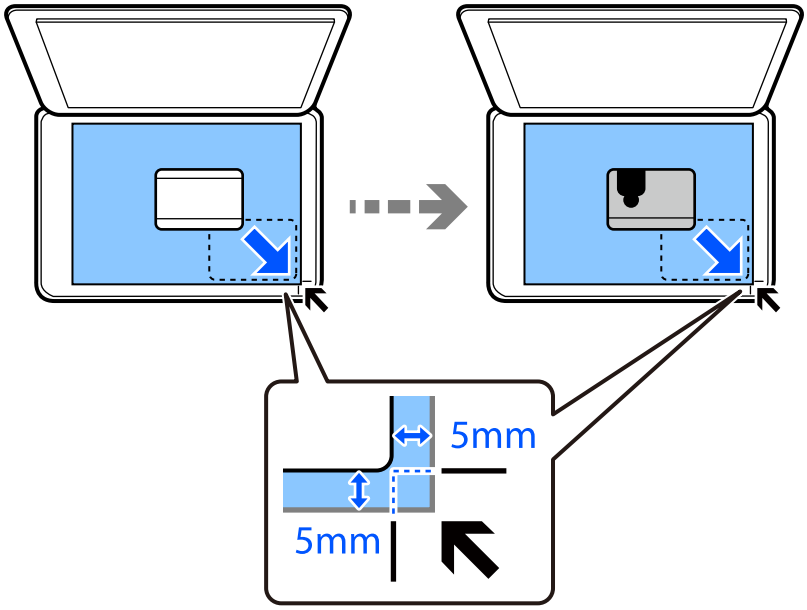


### Соответствующая информация

➡ «Параметры меню Подробнее для копирования» на стр. 63

## Копирование без полей

Копирование без полей по краям. Изображение немного увеличивается, чтобы исключить поля по краям бумаги.

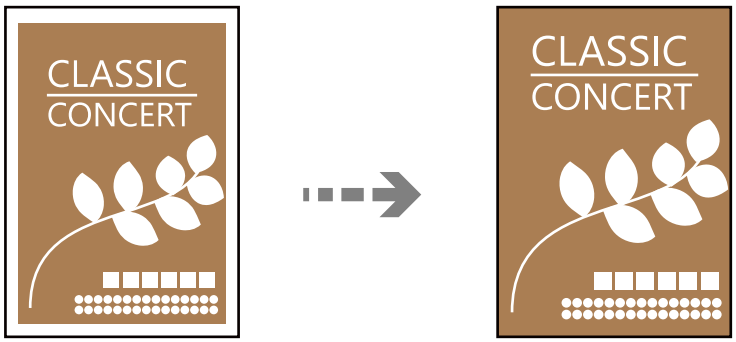


**Коп-ть** > **Подробнее** > **Настройки** > **Настройки** > **Коп. без рам.**

# Параметры меню Подробнее для копирования

Настройки можно выполнить в разделе **Коп-ть** > **Подробнее** на начальном экране.

Количество копий

Задайте число копий.

Копия Идент. карт.

Сканирование обеих сторон ID-карты и копирование их на одну сторону листа.

Настройки

Отображение экрана параметров печати. Чтобы изменить настройки, нажмите кнопку ▼.

Интенс.

Увеличьте уровень плотности, если копии слишком светлые. Уменьшите уровень плотности, когда чернила размазываются.

Наст.бум

Выбор размера и типа загруженной бумаги.

Масштаб

Настройка масштаба увеличения или уменьшения. Выберите увеличение из меню в соответствии с бумагой и печатаемым оригиналом.

Автоподгон:

Определение области сканирования и автоматическое увеличение или уменьшение оригинала для размещения на выбранном размере бумаги.

Раз.ориг

Выбор размера оригинала. При копировании оригиналов нестандартного размера выберите размер, наиболее близкий к оригиналу.

Многостр:

Выберите макет копирования.

❏ 1 стр.

Копирование одностороннего оригинала на один лист.

❏ 2 сверх

Копирование двух односторонних оригиналов на один лист бумаги в макете «2 на листе». Выберите порядок макета и ориентацию оригинала.

Качество

Выберите качество копий. При выборе параметра **Высокое** увеличивается качество печати, но ее скорость может уменьшиться.

# Сканирование

Основная информация о сканировании. . . . . 66

Сканирование оригиналов с сохранением на компьютер. . . . . 70

Сканирование с помощью WSD. . . . . 72

Сканирование оригиналов с сохранением на мобильное устройство. . . . . 74

Расширенные функции сканирования. . . . . 75

# Основная информация о сканировании

## Что такое сканирование?

Сканирование — это процесс преобразования оптической информации о данных на бумажных носителях (документах, журнальных вырезках, фотографиях, рисунках и т. д.) в цифровые изображения.

Отсканированные данные можно сохранить в виде цифровых изображений (например, в формате JPEG или PDF).

Затем это изображение можно распечатать, отправить по электронной почте и т. д.

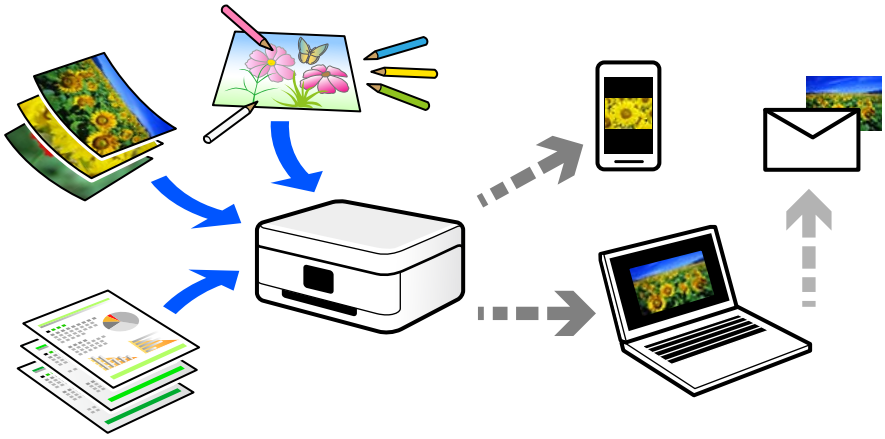

## Для чего можно использовать сканирование

Сканирование можно применять в различных случаях, чтобы сделать свою жизнь более удобной.

- ❏ Отсканировав бумажный документ и получив его в цифровом виде, вы можете просмотреть его на компьютере или мобильном устройстве.
- ❏ Отсканировав билеты или листовки и получив их в цифровом виде, вы можете избавиться от оригиналов и таким образом уменьшить объем бумажного хлама.
- ❏ Отсканировав важные документы, вы можете загрузить их в облачные службы или другую среду хранения данных, таким образом создав резервную копию этих документов на случай их потери.
- ❏ Отсканированные фотографии или документы можно отправить друзьям по электронной почте.
- ❏ Отсканировав выполненные от руки рисунки или другие изображения, вы можете опубликовать их в социальных сетях в гораздо более высоком качестве, чем если бы вы просто сфотографировали их с помощью мобильного устройства.
- ❏ Отсканировав избранные страницы газет и журналов, вы можете сохранить сканы и избавиться от бумажных оригиналов.

## Доступные способы сканирования

Для сканирования с помощью этого принтера можно использовать любой из указанных ниже способов.

## Сканирование на компьютер

Существует два способа сканирования оригиналов на компьютер: сканирование с помощью панели управления принтера и сканирование с самого компьютера.

Сканирование можно легко выполнить с панели управления.

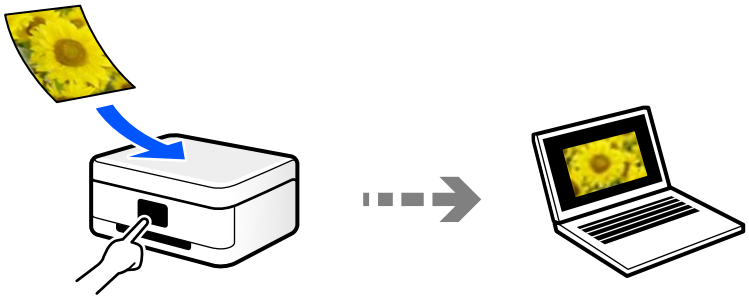

Для сканирования с компьютера используйте приложение Epson ScanSmart. После сканирования полученные изображения можно отредактировать.



## Сканирование с помощью WSD

С помощью функции WSD отсканированное изображение можно сохранить на компьютер, подключенный к принтеру.

При работе в Windows 7 перед сканированием необходимо изменить настройки WSD на компьютере.

## Настройка порта WSD

В этом разделе описана настройка порта WSD для Windows 7.

***Примечание:***
*В случае использования Windows 8 или более поздней версии порт WSD настраивается автоматически.*

Для настройки порта WSD должны выполняться следующие условия.

❏ Принтер и компьютер должны быть подключены к сети.

❏ На компьютере должен быть установлен драйвер принтера.

1. Включите принтер.

2. Нажмите «Пуск», потом щелкните **Сеть** на компьютере.

3. Щелкните правой кнопкой мыши по значку принтера и щелкните **Установить**.

   Щелкните **Продолжить** на экране **Управление учетными записями пользователей**.

   Щелкните **Удалить** и начните снова, если появится экран **Удаление**.

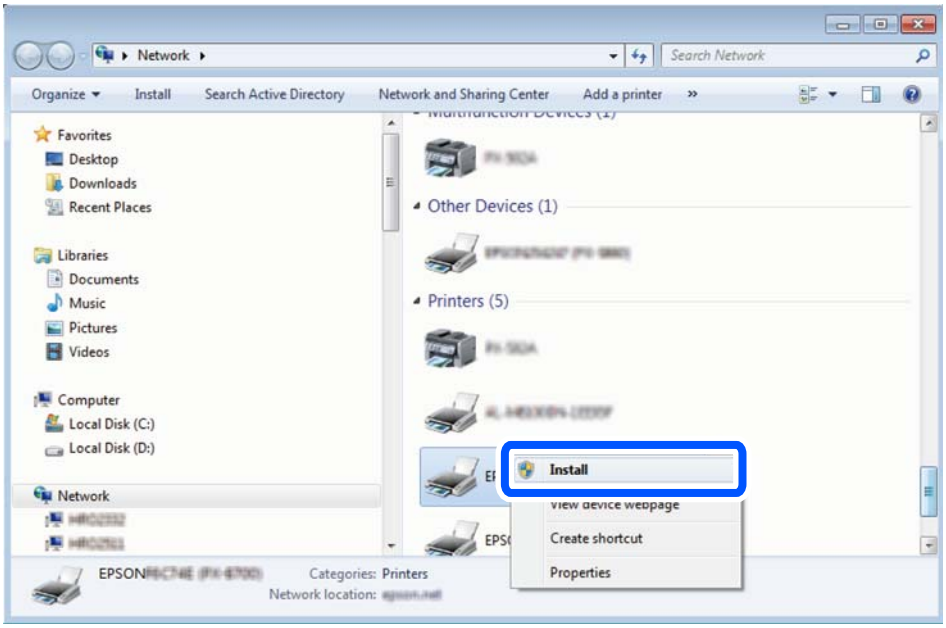


***Примечание:***
*На экране сети будут отображаться заданное сетевое имя принтера и наименование модели (EPSON XXXXXX (XX-XXXX)). Узнать сетевое имя принтера можно в листке состояния сети или с помощью панели управления принтером.*

4. Щелкните **Ваше устройство готово к использованию**.

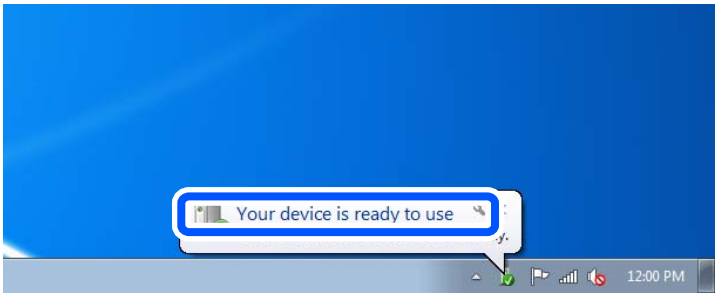


5. Прочтите сообщение, затем щелкните **Закрыть**.

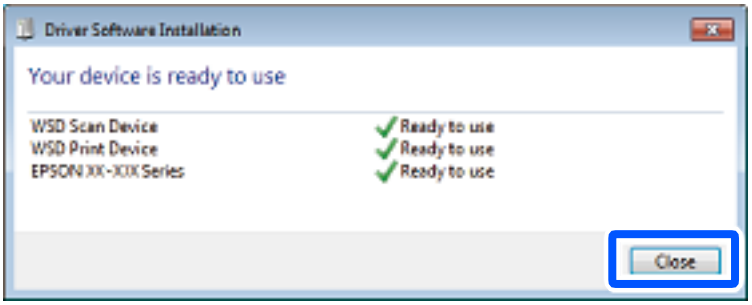

6. Откройте экран **Устройства и принтеры**.

   Windows 7

   Нажмите «Пуск» > **Панель управления** > **Оборудование и звук** (или **Оборудование**) > **Устройства и принтеры**.

7. Убедитесь, что в сети отображается значок с именем принтера.

   Выберите имя принтера при использовании WSD.

## Сканирование непосредственно с мобильных устройств

С помощью приложения Epson Smart Panel можно сохранять отсканированные изображения прямо на мобильное устройство.

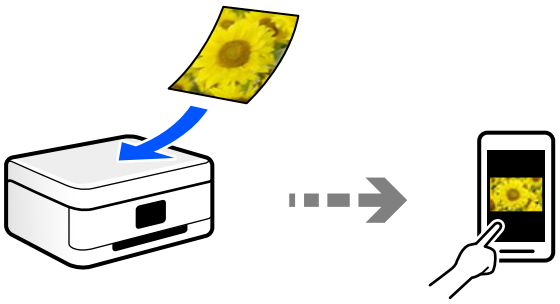

# Форматы файлов, рекомендуемые для тех или иных целей

Формат JPEG, как правило, подходит для сохранения фотографий, в то время как формат PDF больше подходит для сохранения документов.

Чтобы выбрать формат, лучше всего подходящий для ваших целей, см. описания ниже.

| Формат файла | Описание |
|---|---|
| JPEG (.jpg) | Файловый формат, позволяющий сжимать сохраняемые данные. При высокой степени сжатия качество изображения ухудшается без возможности возврата к исходному качеству.<br>Это стандартный формат сохранения изображений в цифровых камерах. Формат подходит для изображений с большим количеством цветов. |
| PDF (.pdf) | Файловый формат общего назначения, поддерживаемый различными операционными системами. Обеспечивает одинаковый уровень качества как при отображении данных на экране, так и при печати этих данных.<br>PDF-файлы можно просматривать с помощью специальных программ чтения PDF-файлов, а также в веб-браузерах. |

# Рекомендуемые разрешения для разных целей сканирования

Разрешение указывает количество пикселей (мельчайших элементов изображения) в одном дюйме (25,4 мм) и измеряется в точках на дюйм (т/д; dpi). Преимущество увеличения разрешения состоит в том, что повышается детализация изображения. Однако у этого могут быть следующие недостатки.

❏ Увеличивается размер файла
(При увеличении разрешения в два раза размер файла увеличивается примерно в четыре раза.)

❏ Увеличивается время сканирования, сохранения и чтения изображений

❏ Размер изображения становится слишком большим для размещения на экране или печати на бумаге

Обратитесь к таблице ниже для выбора подходящего для ваших целей разрешения.

| Цель | Разрешение (рекомендуемое) |
|---|---|
| Отображение на экране компьютера<br>Отправка по эл. почте | До 200 точек на дюйм |
| Печать на принтере | От 200 до 300 точек на дюйм |

# Сканирование оригиналов с сохранением на компьютер

Существует два способа сканирования оригиналов на компьютер: сканирование с помощью панели управления принтера и сканирование с самого компьютера.

## Сканирование из панели управления

Прежде чем использовать эту функцию, убедитесь, что на компьютере установлены следующие приложения.

| ОС | Необходимое для использования приложение | Проверка установленных приложений |
|---|---|---|
| Windows 11 | ❏ Epson ScanSmart<br>❏ Epson Scan 2 | Нажмите кнопку «Пуск» и проверьте наличие папки **All apps** > **Epson Software** > **Epson ScanSmart** и папки **EPSON** > **Epson Scan 2**. |
| Windows 10 | ❏ Epson ScanSmart<br>❏ Epson Scan 2 | Нажмите кнопку «Пуск» и проверьте наличие папки **Epson Software** > **Epson ScanSmart** и папки **EPSON** > **Epson Scan 2**. |
| Windows 8.1 / Windows 8 | ❏ Epson ScanSmart<br>❏ Epson Scan 2 | С помощью кнопки «Поиск» введите название приложения, затем проверьте появившийся значок. |
| Windows 7 | ❏ Epson ScanSmart<br>❏ Epson Scan 2 | Нажмите кнопку «Пуск» и выберите **Все программы**. Затем проверьте наличие папок **Epson Software** > **Epson ScanSmart** и **EPSON** > **Epson Scan 2**. |
| OS X El Capitan (10.11) или более поздней версии | ❏ Epson ScanSmart<br>❏ Epson Scan 2 | нажмите **Перейти** > **Приложения** > **Epson Software**. |
| OS X Yosemite (10.10) / OS X Mavericks (10.9.5) | ❏ Epson Event Manager<br>❏ Epson Scan 2 | нажмите **Перейти** > **Приложения** > **Epson Software**. |

Если приложение не установлено, загрузите и установите его с сайта Epson.

www.epson.com

***Примечание:***
*В операционных системах Windows Server вы не сможете использовать данную функцию.*

1. Разместите оригиналы.

   «Размещение оригиналов на стекле сканера» на стр. 35

2. На панели управления выберите **Сканиров. На компьютер**.

   Для выбора элемента используйте кнопки ◀▶, а затем нажмите кнопку OK.

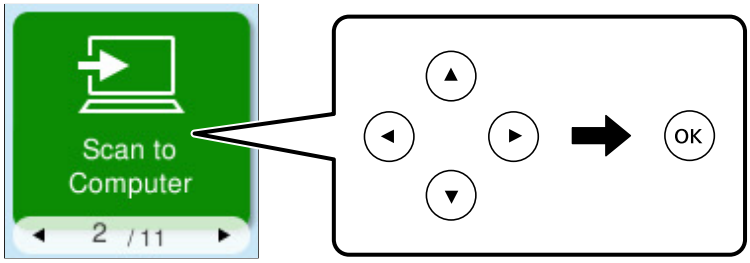


3. Выберите способ сохранения отсканированного изображения на компьютер.
   - ❏ Предвар. просмотр на компьютере (Windows или OS X El Capitan (10.11) или более поздней версии): предварительный просмотр отсканированного изображения на компьютере перед сохранением изображения.
   - ❏ Сохранить в JPEG: сохраняет отсканированное изображение в формате JPEG.
   - ❏ Сохранить в PDF: сохраняет отсканированное изображение в формате PDF.

4. Если отображается экран **Выбрать компьютер**, выберите компьютер для сохранения отсканированных изображений.

5. Нажмите кнопку ⓕ.

При использовании Windows или OS X El Capitan (10.11) или более поздней версии: Epson ScanSmart автоматически запускается на компьютере, после чего начинается сканирование.

***Примечание:***
- ❏ *Подробнее о работе с программой Epson ScanSmart см. в справке по ней. Для доступа к справке щелкните* ***Справка*** *в окне Epson ScanSmart.*
- ❏ *Цвет, размер и поля сканируемого изображения могут отличаться от оригинала.*

## Сканирование с компьютера

С помощью Epson ScanSmart можно выполнять сканирование с компьютера.

Это приложение позволяет легко отсканировать документы и фотографии и сохранить отсканированные изображения, выполнив ряд несложных действий.

***Примечание:***
*Операционные системы Windows Server не поддерживаются.*

1. Разместите оригиналы.

   «Размещение оригиналов на стекле сканера» на стр. 35

2. Запустите Epson ScanSmart.
   - ❏ Windows 11
     Щелкните кнопку «Пуск» и выберите **Все программы** > **Epson Software** > **Epson ScanSmart**.
   - ❏ Windows 10
     Нажмите кнопку «Пуск» и выберите **Epson Software** > **Epson ScanSmart**.
   - ❏ Windows 8.1/Windows 8
     С помощью кнопки «Поиск» введите название приложения, затем нажмите появившийся значок.
   - ❏ Windows 7
     Нажмите кнопку «Пуск» и выберите **Все программы** > **Epson Software** > **Epson ScanSmart**.
   - ❏ Mac OS
     Нажмите **Перейти** > **Приложения** > **Epson Software** > **Epson ScanSmart**.
3. При появлении окна Epson ScanSmart следуйте отображаемым на экране инструкциям по сканированию.

   ***Примечание:***
   *Для просмотра подробной информации о действиях щелкните* ***Справка****.*

# Сканирование с помощью WSD

С помощью функции WSD отсканированное изображение можно сохранить на компьютер, подключенный к принтеру.

- ❏ Данная функция доступна только для компьютеров на базе Windows 7 или более поздней версии.
- ❏ При использовании Windows 7 необходимо предварительно настроить свой компьютер с помощью этой функции.

  «Настройка порта WSD» на стр. 67

1. Разместите оригиналы.

   «Размещение оригиналов на стекле сканера» на стр. 35

2. На панели управления выберите **К WSD**.

   Для выбора элемента используйте кнопки ◀▶, а затем нажмите кнопку OK.

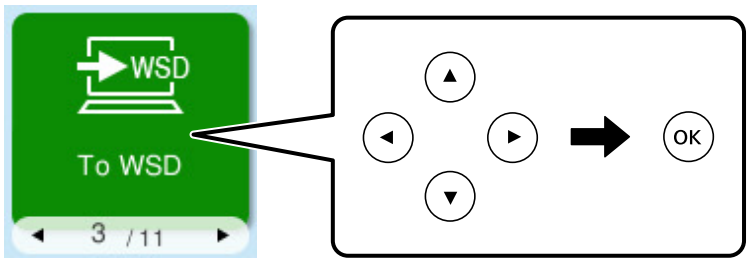


3. Выберите нужный компьютер.
4. Нажмите кнопку ⓘ.

# Настройка порта WSD

В этом разделе описана настройка порта WSD для Windows 7.

***Примечание:***
*В случае использования Windows 8 или более поздней версии порт WSD настраивается автоматически.*

Для настройки порта WSD должны выполняться следующие условия.

❏ Принтер и компьютер должны быть подключены к сети.

❏ На компьютере должен быть установлен драйвер принтера.

1. Включите принтер.
2. Нажмите «Пуск», потом щелкните **Сеть** на компьютере.
3. Щелкните правой кнопкой мыши по значку принтера и щелкните **Установить**.

   Щелкните **Продолжить** на экране **Управление учетными записями пользователей**.

   Щелкните **Удалить** и начните снова, если появится экран **Удаление**.

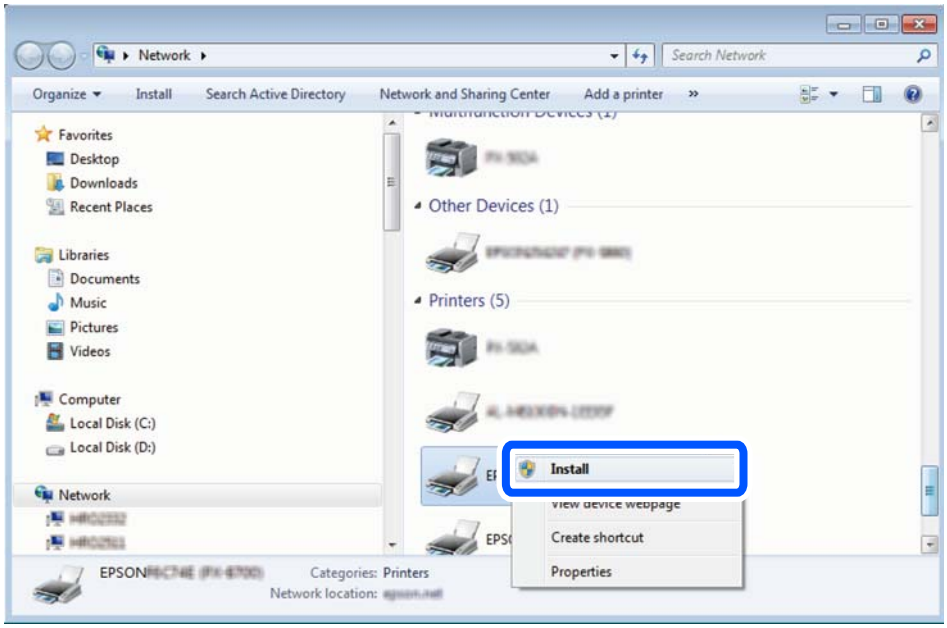


***Примечание:***
*На экране сети будут отображаться заданное сетевое имя принтера и наименование модели (EPSON XXXXXX (XX-XXXX)). Узнать сетевое имя принтера можно в листке состояния сети или с помощью панели управления принтером.*

4. Щелкните **Ваше устройство готово к использованию**.

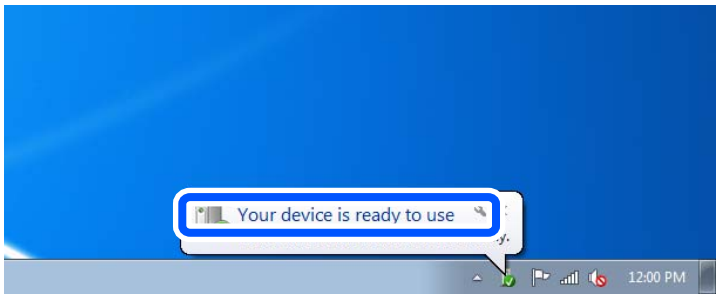


5. Прочтите сообщение, затем щелкните **Закрыть**.

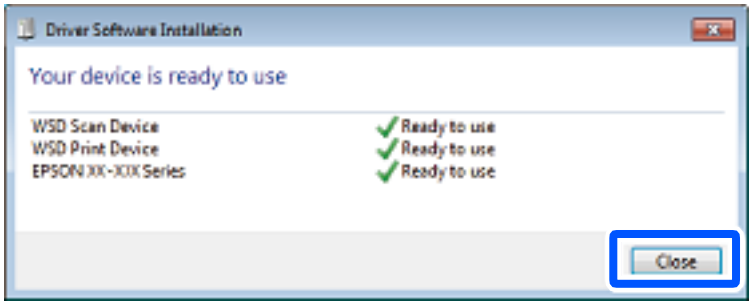


6. Откройте экран **Устройства и принтеры**.

   Windows 7

   Нажмите «Пуск» > **Панель управления** > **Оборудование и звук** (или **Оборудование**) > **Устройства и принтеры**.

7. Убедитесь, что в сети отображается значок с именем принтера.

   Выберите имя принтера при использовании WSD.

# Сканирование оригиналов с сохранением на мобильное устройство

***Примечание:***
*Перед началом сканирования установите приложение Epson Smart Panel на ваше мобильное устройство.*

1. Разместите оригиналы.

   «Размещение оригиналов» на стр. 34

2. На вашем мобильном устройстве запустите Epson Smart Panel.

3. Выберите меню сканирования на главном экране.

4. Чтобы отсканировать и загрузить изображения, выполните инструкции на экране.

# Расширенные функции сканирования

## Одновременное сканирование нескольких фотографий

С помощью Epson ScanSmart можно одновременно сканировать несколько фотографий и сохранять отдельно каждое из отсканированных изображений.

***Примечание:***
*Операционные системы Windows Server не поддерживаются.*

1. Расположите фотографии на стекле сканера. Поместите их на расстоянии 4,5 мм (0,2 дюйма) от горизонтальных и вертикальных краев стекла сканера и на расстоянии не менее 20 мм (0,8 дюйма) друг от друга.

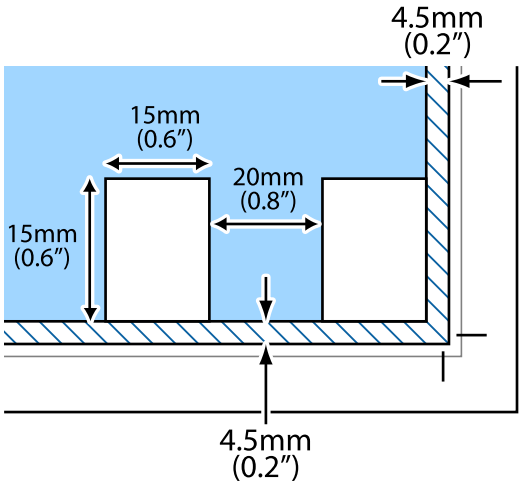


***Примечание:***
*Размер фотографий должен быть больше 15 × 15 мм (0,6× 0,6 дюйма).*

2. Запустите Epson ScanSmart.
   - ❏ Windows 11

     Щелкните кнопку «Пуск» и выберите **Все программы** > **Epson Software** > **Epson ScanSmart**.
   - ❏ Windows 10

     Нажмите кнопку «Пуск» и выберите **Epson Software** > **Epson ScanSmart**.
   - ❏ Windows 8.1/Windows 8

     С помощью кнопки «Поиск» введите название приложения, затем нажмите появившийся значок.
   - ❏ Windows 7

     Нажмите кнопку «Пуск» и выберите **Все программы** > **Epson Software** > **Epson ScanSmart**.
   - ❏ Mac OS

     Нажмите **Перейти** > **Приложения** > **Epson Software** > **Epson ScanSmart**.
3. При появлении окна Epson ScanSmart следуйте отображаемым на экране инструкциям по сканированию.

Отсканированные фотографии сохраняются как отдельные изображения.

# Техническое обслуживание принтера

Проверка уровня чернил. . . . . .77

Улучшение качества печати, копирования и сканирования. . . . . 77

Чистка принтера. . . . . 88

Удаление расплескавшихся чернил. . . . . 89

# Проверка уровня чернил

Чтобы убедиться в фактическом уровне оставшихся чернил, визуально проверьте уровни во всех картриджах принтера.

***Важно:***

*Длительное использование принтера в этом режиме может привести к повреждению устройства.*

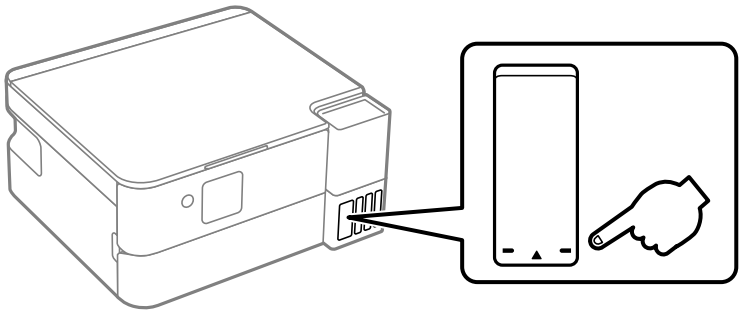

***Примечание:***

*Приблизительный уровень чернил также можно проверить на мониторе состояния драйвера принтера.*

❏ *Windows*

*Нажмите* ***EPSON Status Monitor 3*** *на вкладке* ***Сервис****.*

*Если утилита* ***EPSON Status Monitor 3*** *отключена, нажмите* ***Расширенные параметры*** *на вкладке* ***Сервис****, после чего выберите* ***Включить EPSON Status Monitor 3****.*

❏ *Mac OS*

*В меню Apple выберите* ***Системные настройки*** *>* ***Принтеры и сканеры*** *(или* ***Печать и сканирование****,* ***Печать и факс****) > Epson(XXXX) >* ***Параметры и принадлежности*** *>* ***Служебная программа*** *>* ***Открыть служебную программу принтера*** *>* ***EPSON Status Monitor***

### Соответствующая информация

➡ «Необходимо дозаправить чернила» на стр. 157

➡ «Необходимо заменить контейнер для отработанных чернил» на стр. 162

# Улучшение качества печати, копирования и сканирования

## Регулировка качества печати

Если вы заметили на выходе пустые страницы, неровные вертикальные линии, размытые изображения или горизонтальные полосы, попробуйте выполнить **Настройка качества печати**.

***Важно:***

*После выполнения **Настройка качества печати** может потребоваться очистка головки. Проверьте следующие пункты при выполнении очистки головки.*

- ❏ *При чистке головки потребляются чернила, и эту процедуру не следует выполнять чаще необходимого.*
- ❏ *При низком уровне чернил очистка печатающей головки будет невозможна.*
- ❏ *Не выключайте принтер во время очистки головки.Если очистка головки не будет завершена, принтер может перестать печатать.*

1. На панели управления принтера выберите **Техобслуживание**.
2. Выберите **Настройка качества печати**.
3. Следуйте инструкциям на экране, чтобы распечатать шаблон настройки и отсканировать его.

   ***Предостережение:***

   *Закройте крышку сканера перед сканированием.*

   Настройки меняются автоматически.

   ***Примечание:***

   - ❏ *Даже если выходит пустая страница, следуйте инструкциям на экране для сканирования. Если вы сканируете пустую страницу, сканирование не будет выполнено. В этом случае выберите **Отмена** и следуйте инструкциям на экране.*
   - ❏ *Если сканирование не выполнено, проверьте следующее.*
     - ❏ При размещении шаблона настройки на стекле сканера

       Проверьте бумагу, размещенную на стекле сканера, и выберите **Начало скан.**. Если бумага согнута или не выровнена по угловой метке, сканирование невозможно выполнить.
     - ❏ При размещении пустой страницы на стекле сканера

       Нажмите кнопку ⓥ и следуйте инструкциям на экране.
   - ❏ *Если проблема не устранена даже после выполнения **Настройка качества печати**, перейдите в раздел **Техобслуживание**, чтобы выполнить все доступные настройки печатающей головки (проверка дюз, очистка, настройка выравнивания). Подробнее см. в разделе сопутствующей информации.*

### Соответствующая информация

➡ «Проверка и прочистка печатающей головки» на стр. 78

➡ «Калибровка печатающей головки» на стр. 83

# Проверка и прочистка печатающей головки

При забитых дюзах отпечатки становятся бледными, появляются отчетливые полосы или неправильные цвета. Если дюзы сильно засорены, вместо печати будут выдаваться чистые листы. Если качество печати снизилось, для начала следует воспользоваться функцией проверки дюз и посмотреть, не засорились ли дюзы. Если дюзы засорены, необходимо прочистить печатающую головку.

***Важно:***

- ❏ *Не открывайте сканер и не выключайте принтер во время очистки головки.Если очистка головки не будет завершена, принтер может перестать печатать.*
- ❏ *При чистке головки потребляются чернила, и эту процедуру не следует выполнять чаще необходимого.*
- ❏ *При низком уровне чернил очистка печатающей головки будет невозможна.*
- ❏ *Если после повторной проверки дюз и трехкратного выполнения процедуры Прочистить или одного выполнения процедуры Механическая чистка качество печати не улучшилось, следует подождать не менее 12 часов, ничего не печатая, а затем снова запустить процедуру проверки дюз. Рекомендуется выключить принтер. Если качество печати остается неудовлетворительным, запустите Технологическая очистка чернил. Если качество печати остается неудовлетворительным, обратитесь в службу поддержки Epson.*
- ❏ *Во избежание высыхания печатающей головки не отсоединяйте шнур питания принтера от сети при включенном питании.*

Проверить и почистить печатающую головку можно с помощью панели управления принтера.

1. На панели управления принтера выберите **Техобслуживание**.

   Для выбора элемента используйте кнопки ◀▶, а затем нажмите кнопку OK.

2. Выберите **Проверка дюз**.

3. Следуйте инструкциям на экране, чтобы загрузить бумагу и напечатать шаблон проверки дюз.

4. Просмотрите шаблон печати, чтобы проверить, не засорены ли дюзы печатающей головки.

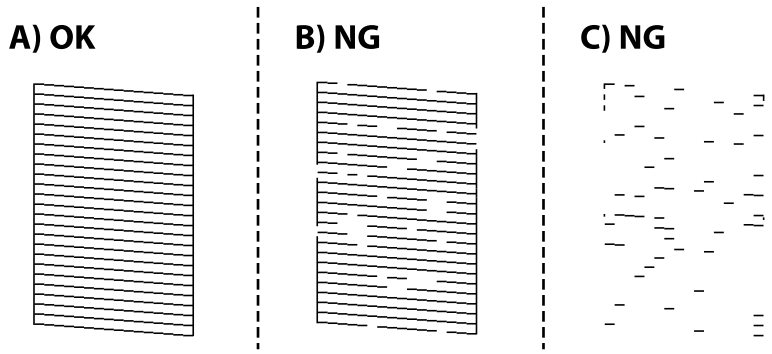


- ❏ A:

  все линии напечатаны. Выберите **Нет**. Дальнейшие действия не требуются.

- ❏ B или похоже на B:

  часть дюз засорена. Выберите **Да** – **очистка**, а затем, следуя инструкциям на экране, выполните очистку печатающей головки.

  После завершения очистки шаблон проверки дюз печатается автоматически.

❏ С или похоже на С:

Если отпечаток выходит чистым или на нем отсутствует более половины печатаемого материала, это говорит о том, что большая часть дюз засорена. Выберите **Да** — **Механич. чистка** и следуйте инструкциям на экране. После завершения очистки шаблон проверки дюз печатается автоматически.

Подробности см. ниже в разделе сопутствующей информации.

5. Повторяйте процедуры чистки головки и печати шаблона, пока не будут печататься все линии.

***Важно:***

*Если после повторной проверки дюз и 3-кратного выполнения процедуры очистка или выполнения одной процедуры Механич. чистка качество печати не улучшилось, следует подождать не менее 12 часов, ничего не печатая, а затем снова запустить процедуру проверки дюз. Рекомендуем выключить принтер, нажав кнопку ⏻. Если качество печати остается неудовлетворительным, запустите Технологическая очистка чернил.*

***Примечание:***
*Проверить и почистить печатающую головку можно с помощью драйвера принтера.*

❏ *Windows*

*Нажмите* ***Пров. дюз печат. гол.*** *на вкладке* ***Сервис****.*

❏ *Mac OS*

*В меню Apple выберите* ***Системные настройки*** *>* ***Принтеры и сканеры*** *(или* ***Печать и сканирование****,* ***Печать и факс****) > Epson(XXXX) >* ***Параметры и принадлежности*** *>* ***Служебная программа*** *>* ***Открыть служебную программу принтера*** *>* ***Пров. дюз печат. гол.***

### Соответствующая информация

➡ «Запуск Механич. чистка» на стр. 80

➡ «Запуск Технологическая очистка чернил» на стр. 81

## Запуск Механич. чистка

С помощью функции **Механическая чистка** в следующих случаях можно улучшить качество печати.

❏ Если засорена большая часть дюз.

❏ Когда отпечаток выходит чистым.

Перед выполнением этой функции воспользуйтесь функцией проверки дюз и посмотрите, не засорились ли дюзы, ознакомьтесь с приведенными ниже инструкциями.

***Важно:***

*При выполнении процедуры Механическая чистка потребляется больше чернил, чем при выполнении процедуры Прочистить.*

1. На панели управления принтера выберите **Техобслуживание**.

   Для выбора элемента используйте кнопки ◀▶, а затем нажмите кнопку OK.

2. Выберите **Проч. печ.гол.**, а затем выберите **Да**, и вы можете выполнить проверку дюз. Если выбрать **Нет**, вы сможете выбрать процедуру **Механич. чистка**.

3. Следуйте инструкциям на экране, чтобы запустить функцию Механич. чистка.

   ***Примечание:***
   *Если невозможно запустить эту функцию, устраните проблемы, о которых сообщается на экране. Затем повторите процедуру, начиная с шага 1.*

4. После работы с этой функцией выполните проверку дюз, чтобы убедиться в том, что они не засорены.

   Более подробную информацию о процедуре проверки дюз см. по соответствующей ссылке ниже.

> ***Важно:***
> *Если после выполнения процедуры Механич. чистка качество печати не улучшилось, следует подождать не менее 12 часов, ничего не печатая (рекомендуется выключить принтер), а затем выполнить проверку дюз. Если качество печати остается неудовлетворительным, запустите очистка и повторную проверку дюз. Если оно остается неудовлетворительным, запустите Технологическая очистка чернил.*

***Примечание:***
*Вы также можете запустить процедуру* ***Механич. чистка*** *из драйвера принтера.*

❏ *Windows*

*Вкладка* ***Сервис*** *>* ***Очистка печ. головки*** *>* ***Механическая чистка***

❏ *Mac OS*

*В меню Apple выберите* ***Системные настройки*** *>* ***Принтеры и сканеры*** *(или* ***Печать и сканирование****,* ***Печать и факс****) > Epson(XXXX) >* ***Параметры и принадлежности*** *>* ***Служебная программа*** *>* ***Открыть служебную программу принтера*** *>* ***Очистка печ. головки*** *>* ***Усиленная очистка***

### Соответствующая информация

➡ «Проверка и прочистка печатающей головки» на стр. 78

➡ «Запуск Технологическая очистка чернил» на стр. 81

## Запуск Технологическая очистка чернил

Утилита **Технологическая очистка чернил** позволяет заменить все чернила внутри чернильных трубок. Использование этой функции может улучшить качество печати в следующих случаях.

❏ Печать или очистка печатающей головки была выполнена при слишком низком уровне чернил (когда чернила не видны в окошках картриджей).

❏ Проверка дюз и очистка печатающей головки были выполнены 3 раза или один раз была выполнена процедура **Механическая чистка**, затем была выдержана пауза в печати продолжительностью не менее 12 часов, а потом снова выполнена процедура проверки дюз, но качество печати не улучшилось.

Перед запуском этой функции ознакомьтесь со следующими инструкциями.

> ***Важно:***
> *Убедитесь, что в картридже достаточно чернил.*
>
> *Осмотрите картриджи — они должны быть заполнены как минимум на треть. Низкий уровень чернил при выполнении процедуры Технологическая очистка чернил может привести к выходу принтера из строя.*

> ***Важно:***
>
> *Может потребоваться замена контейнера для отработанных чернил.*
>
> *Чернила могут сохраняться в контейнере для отработанных чернил. Если контейнер заполнен, подготовьте новый контейнер и установите его. После этого можно продолжить печать.*

***Примечание:***
*Если уровень чернил слишком низкий или в контейнере для отработанных чернил недостаточно места, запустить процедуру Технологическая очистка чернил нельзя. Однако даже в этом случае вы можете выполнять печать.*

1. На панели управления принтера выберите **Техобслуживание**.

   Для выбора элемента используйте кнопки ◀▶, а затем нажмите кнопку OK.

2. Выберите **Технологическая очистка чернил**.

3. Следуйте инструкциям на экране, чтобы запустить функцию Технологическая очистка чернил.

   ***Примечание:***
   *Если невозможно запустить эту функцию, устраните проблемы, о которых сообщается на экране. Затем повторите процедуру, начиная с шага 1.*

4. После работы с этой функцией выполните проверку дюз, чтобы убедиться в том, что они не засорены.

   Более подробную информацию о процедуре проверки дюз см. по соответствующей ссылке ниже.

> ***Важно:***
>
> *Если качество печати не улучшилось после запуска Технологическая очистка чернил, обратитесь в службу поддержки Epson.*

***Примечание:***
*Вы также можете запустить процедуру **Технологическая очистка чернил** из драйвера принтера.*

❏ *Windows*

*Нажмите **Технологическая очистка чернил** на вкладке **Сервис***

❏ *Mac OS*

*В меню Apple выберите **Системные настройки** > **Принтеры и сканеры** (или **Печать и сканирование**, **Печать и факс**) > Epson(XXXX) > **Параметры и принадлежности** > **Служебная программа** > **Открыть служебную программу принтера** > **Технологическая прочистка чернил***

### Соответствующая информация

➡ «Проверка и прочистка печатающей головки» на стр. 78

## Предотвращение засорения дюз

Для включения и выключения принтера всегда используйте кнопку питания.

Перед отсоединением шнура питания убедитесь, что индикатор питания погас.

Если чернила не закрыты, они могут высохнуть. Как и перьевая или масляная ручка, печатающая головка должна быть плотно закрыта, чтобы чернила не высыхали.

Если во время работы принтера произойдет отсоединение шнура питания или возникнет сбой в подаче электропитания, печатающая головка может оказаться не закрытой должным образом. Если печатающую головку оставить в этом состоянии, она высохнет, а дюзы (отверстия для подачи чернил) засорятся.

При возникновении вышеописанных ситуаций принтер следует как можно скорее включить, а затем снова выключить, чтобы закрыть печатающую головку.

## Калибровка печатающей головки

Если вы заметили несовпадение вертикальных линий или размытые изображения, выровняйте печатную головку.

1. На панели управления принтера выберите **Техобслуживание**.

   Для выбора элемента используйте кнопки ◀▶, а затем нажмите кнопку OK.

2. Выберите **Калиб. печат. головки**.

3. Выберите один из пунктов меню калибровки.

   ❏ Вертикальные линии выглядят неровными, или отпечатки кажутся размытыми: выберите **Выравнив. по высоте**.

   ❏ Через равные промежутки видны горизонтальные полосы: выберите **Выравнив. по гориз.**.

4. Следуйте инструкциям на экране.

## Очистка бумагопроводящего тракта от чернильных пятен

Если отпечатки получаются смазанными или потертыми, очистите внутренний ролик.

1. На панели управления принтера выберите **Техобслуживание**.

   Для выбора элемента используйте кнопки ◀▶, а затем нажмите кнопку OK.

2. Выберите **Очистка напр. бумаги**.

3. Следуйте инструкциям на экране, чтобы загрузить бумагу и очистить бумагопроводящий тракт.

4. Повторяйте данную процедуру, пока на бумаге не перестанут появляться следы чернил.

5. Если после очистки бумагопроводящего тракта проблема не устранена, это означает, что часть принтера, показанная на рисунке ниже, загрязнена. Выключите принтер и удалите чернила ватной палочкой.

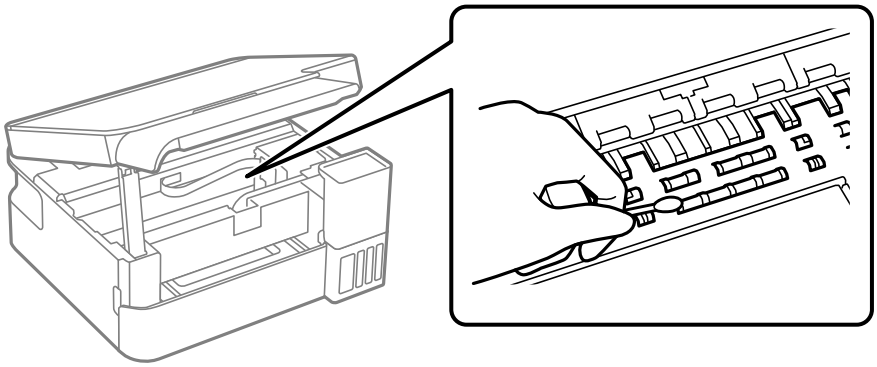

***Важно:***

- ❏ *Для очистки внутренней части принтера запрещается использовать бумагу санитарно-гигиенического назначения. Волокна могут забить дюзы печатающей головки.*
- ❏ *Не касайтесь компонентов, показанных на следующей иллюстрации. Это может привести к сбою в работе устройства.*

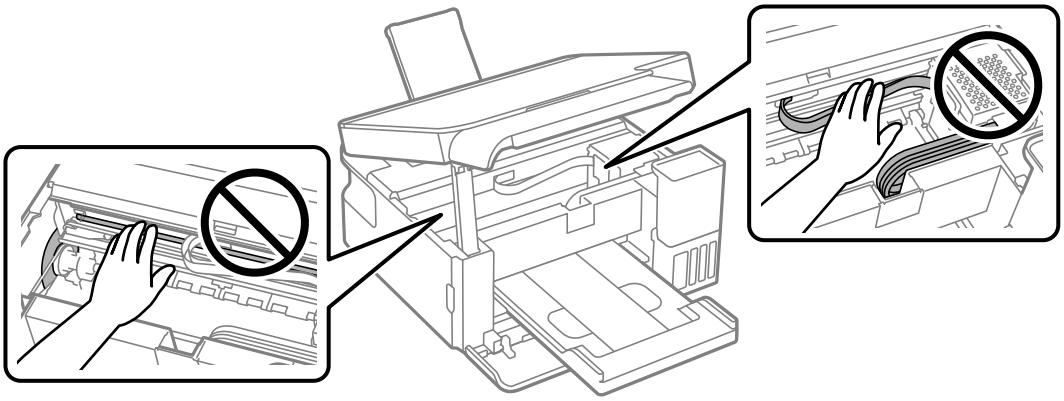

## Очистка Стекло сканера

Если на копиях или отсканированных изображениях появились потертости, произведите очистку стекло сканера.

***Важно:***

*Для очистки принтера запрещается использовать спиртосодержащие жидкости и растворители. Эти химические продукты могут повредить принтер.*

1. Поднимите крышку сканера.

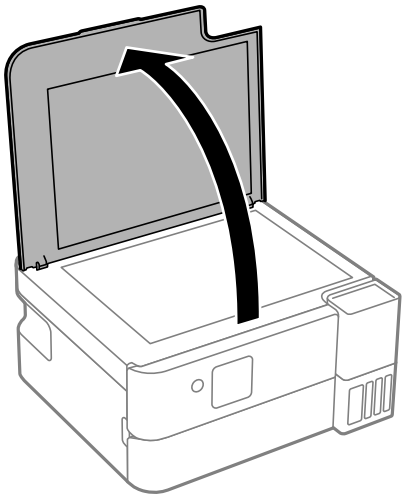

2. Для очистки поверхности стекло сканера необходимо использовать мягкую, сухую, чистую ткань.

> ***Важно:***
>
> ❏ *Если стеклянная поверхность загрязнена жиром или другим трудноочищаемым веществом, рекомендуется воспользоваться небольшим количеством моющей жидкости для стекла и мягкой тканью. Вытрите всю оставшуюся жидкость.*
>
> ❏ *Не нажимайте на стеклянную поверхность слишком сильно.*
>
> ❏ *Необходимо обратить особое внимание на то, чтобы не поцарапать и не повредить стекло. Поврежденная стеклянная поверхность может снизить качество сканирования.*

## Очистка прозрачной пленки

Если после выравнивания печатной головки и очистки бумагопроводящего тракта качество печати не улучшилось, возможно, загрязнилась прозрачная пленка внутри принтера.

Потребуется следующее.

❏ Несколько ватных палочек

❏ Вода с несколькими каплями моющего средства (2–3 капли на 1/4 чашки воды)

❏ Источник света

> ***Важно:***
>
> *Не используйте другие чистящие средства, помимо указанных.*

1. Выключите принтер нажатием кнопки ⏻.

2. Закройте крышку сканера, если она открыта.

3. Поднимите панель управления.

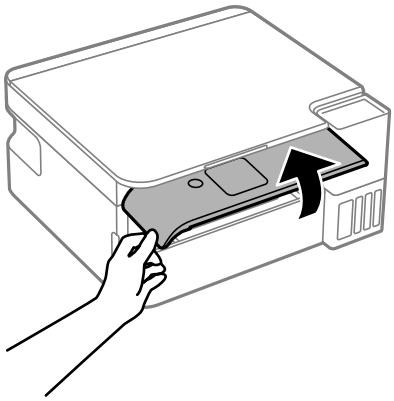

4. Откройте модуль сканера до щелчка.

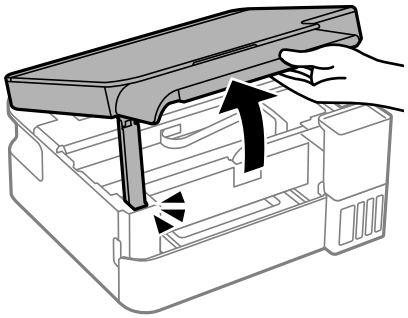

5. Проверьте, есть ли на прозрачной пленке загрязнения. Это легче сделать, если направить на пленку источник света.

   При наличии загрязнений (например, отпечатков пальцев или масла) на пленке (A) перейдите к следующему шагу.

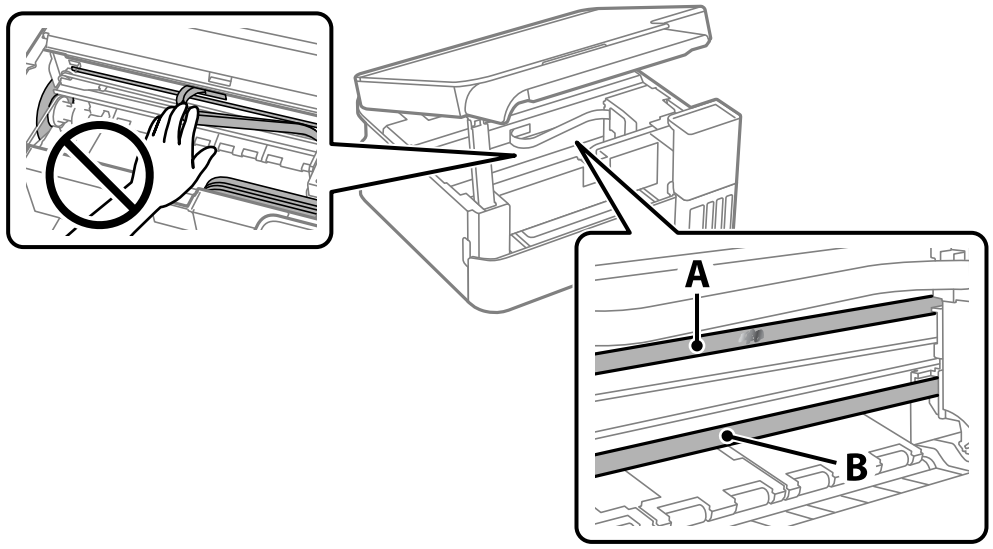


A. Прозрачная пленка

B. Направляющая

> ***Важно:***
>
> *Не касайтесь направляющей (B). В противном случае принтер может перестать печатать. Не стирайте масло с направляющей, поскольку это необходимо для работы принтера.*

6. Слегка смочите ватную палочку в воде с несколькими каплями моющего средства и очистите загрязнения.

   Внимание! Не прикасайтесь в чернилам, прилипшим к внутренней части принтера.

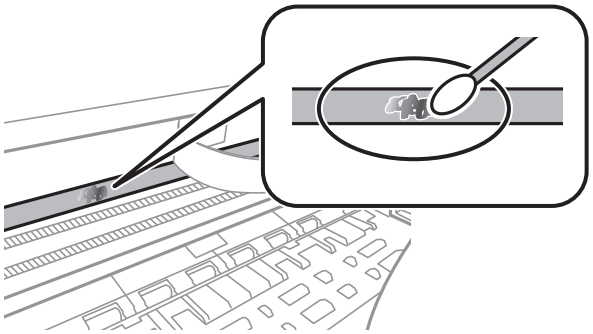

> ***Важно:***
>
> *Удалять загрязнения нужно осторожно. Если прижать ватную палочку к пленке слишком сильно, пружины могут сместиться, что приведет к повреждению принтера.*

7. Используя сухую ватную палочку, еще раз протрите пленку.

> ***Важно:***
>
> *Следите, чтобы на пленке не оставалось посторонних волокон.*

***Примечание:***
*Чтобы предотвратить размазывание грязи, меняйте ватные палочки как можно чаще.*

8. Повторяйте шаги 5 и 6 до полной очистки пленки.

9. Проведите повторный визуальный осмотр пленки на наличие загрязнений.

10. Закройте модуль сканера.

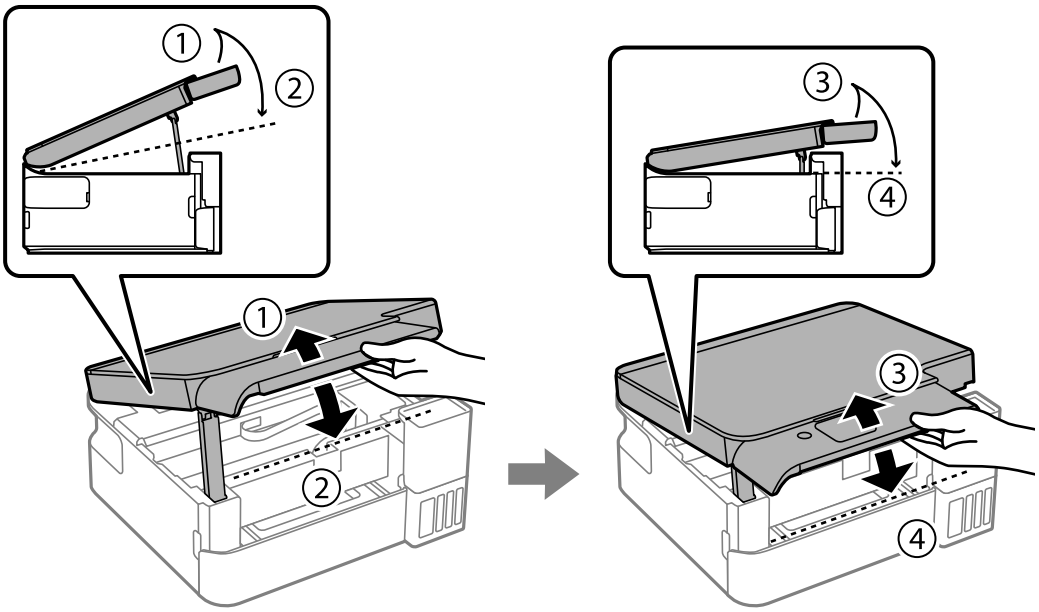


***Примечание:***
*Модуль сканера закрывается медленно и с некоторым сопротивлением — это мера предосторожности, защищающая вас от защемления пальцев. Продолжайте закрывать сканер, даже если чувствуете некоторое сопротивление.*

# Чистка принтера

Если компоненты и корпус принтера загрязнены или покрыты пылью, выключите принтер и протрите их мягкой чистой увлажненной тканью. Если убрать грязь не удается, попробуйте добавить в увлажненную ткань небольшое количество мягкого моющего средства.

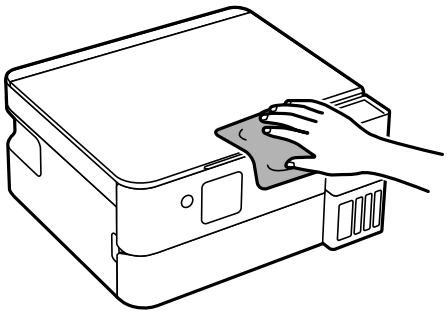

***Важно:***

- ❏ *Не допускайте проливания жидкости на механизм или электронные компоненты принтера. В противном случае это может привести к порче устройства.*
- ❏ *Для чистки деталей и корпуса принтера нельзя использовать спиртосодержащие жидкости и растворители. Эти химические вещества могут повредить детали и корпус устройства.*
- ❏ *Не прикасайтесь к деталям, показанным на следующем рисунке. Это может привести к сбою в работе устройства.*

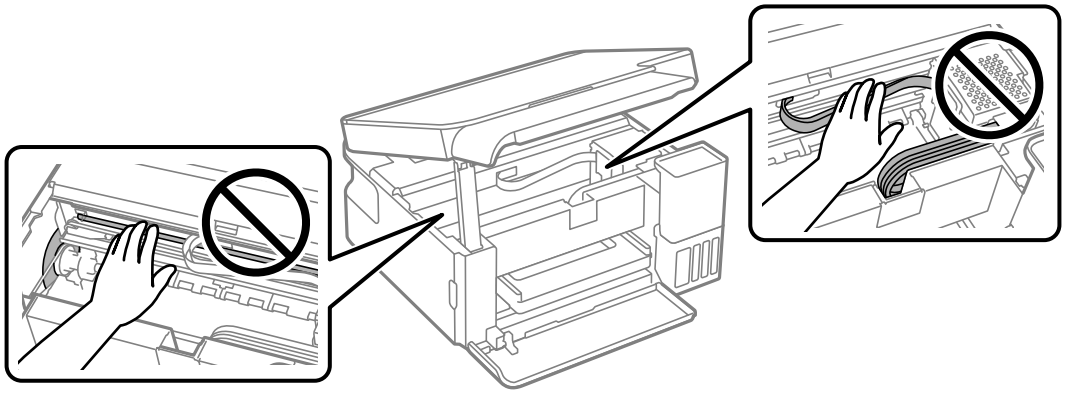

# Удаление расплескавшихся чернил

Если чернила расплескались, удалите их, следуя приведенным ниже инструкциям.

- ❏ Если чернила попали на область вокруг картриджа, вытрите их с помощью чистой мягкой ткани или ватной палочки без ворса.
- ❏ Если чернила пролились на стол или на пол, сразу же вытрите их. После засыхания удалить чернильное пятно будет сложно. Чтобы чернильное пятно не размазывалось, промокните его сухой тканью и удалите остатки влажной тряпкой.
- ❏ При попадании чернил на кожу рук вымойте их водой с мылом.

# В таких ситуациях

При замене компьютера. . . . . 91

Энергосбережение. . . . . 91

Проверка общего числа страниц, пропускаемых через принтер. . . . . .92

Установка приложений по отдельности. . . . . 92

Повторная настройка подключения к сети. . . . . .95

Подключение мобильного устройства напрямую к принтеру (Wi-Fi Direct). . . .106

Добавление или изменение подключения принтера. . . . . 110

Транспортировка и хранение принтера. . . . . 114

# При замене компьютера

Необходимо установить драйвер принтера и другое программное обеспечение на новый компьютер.

Откройте следующий веб-сайт и введите имя продукта. Откройте **Настройка**, затем начните настройку. Следуйте инструкциям на экране.

https://epson.sn

# Энергосбережение

Принтер переходит в спящий режим или отключается автоматически, если в течение заданного времени не проводилось никаких действий. Можно задать период времени, после которого будут применяться настройки управления энергопотреблением. Любое увеличение этого значения повлияет на энергоэффективность устройства. Перед изменением этого параметра следует учесть факторы окружающей среды.

1. Выберите **Настр.** на начальном экране.

   Для выбора элемента используйте кнопки ◀▶, а затем нажмите кнопку OK.

2. Выберите **Настройка принтера**.

3. Сделайте следующее.

   ❏ Выберите **Таймер отключения**, или **Настройки выкл.** > **Выключение при простое**, или **Выключение при отключении**.

   ❏ Выберите **Таймер отключения** или **Таймер выключения**.

   ***Примечание:***
   *В устройстве может применяться функция **Настройки выкл.** или **Таймер выключения** (в зависимости от места приобретения).*

4. Выберите нужный режим.

## Отключение Wi-Fi соединения

Если раньше вы использовали Wi-Fi (беспроводную локальную сеть), но больше не нуждаетесь в этом из-за изменения режима подключения и т. д., вы можете отключить Wi-Fi соединение.

Отключив ненужный сигнал Wi-Fi, вы также можете снизить нагрузку на аккумулятор в режиме ожидания.

1. Выберите **Настройка беспров. ЛВС** на главном экране принтера.

   Для выбора элемента используйте кнопки ◀▶, а затем нажмите кнопку OK.

2. Выберите **Wi-Fi**.

3. Нажмите кнопку OK.

4. Выберите **Другие** > **Отключить беспроводную ЛВС**.

   Следуйте инструкциям на экране.

# Проверка общего числа страниц, пропускаемых через принтер

Можно проверить общее число страниц, пропускаемых через принтер. Эти сведения печатаются вместе с шаблоном проверки дюз.

1. На панели управления принтера выберите **Техобслуживание**.

   Для выбора элемента используйте кнопки ◀▶, а затем нажмите кнопку OK.

2. Выберите **Проверка дюз**.

3. Следуйте инструкциям на экране, чтобы загрузить бумагу и напечатать шаблон проверки дюз.

***Примечание:***
*С помощью драйвера принтера также можно узнать общее число страниц, прошедших через принтер.*

❏ *Windows*

*Нажмите **Информация о принтере и опциях** на вкладке **Сервис**.*

❏ *Mac OS*

*В меню Apple выберите **Системные настройки** > **Принтеры и сканеры** (или **Печать и сканирование**, **Печать и факс**) > Epson(XXXX) > **Параметры и принадлежности** > **Служебная программа** > **Открыть служебную программу принтера** > **Информация о принтере и опциях***

# Установка приложений по отдельности

Подключите свой компьютер к сети и установите последние версии приложений с веб-сайта. Выполните вход на компьютер в качестве администратора. Если компьютер запросит пароль, введите его.

***Примечание:***
❏ *При повторной установке приложения необходимо сначала удалить его.*

❏ *Последние версии приложений можно загрузить на веб-сайте Epson.*

*http://www.epson.com*

❏ *Пользователи операционных систем Windows Server не могут воспользоваться ПО Epson Software Updater. Загрузите последние версии приложений на веб-сайте Epson.*

1. Убедитесь, что принтер и компьютер подключены друг к другу и у принтера есть доступ к Интернету.

2. Запустите Epson Software Updater.

   Ниже приведен снимок экрана в ОС Windows.

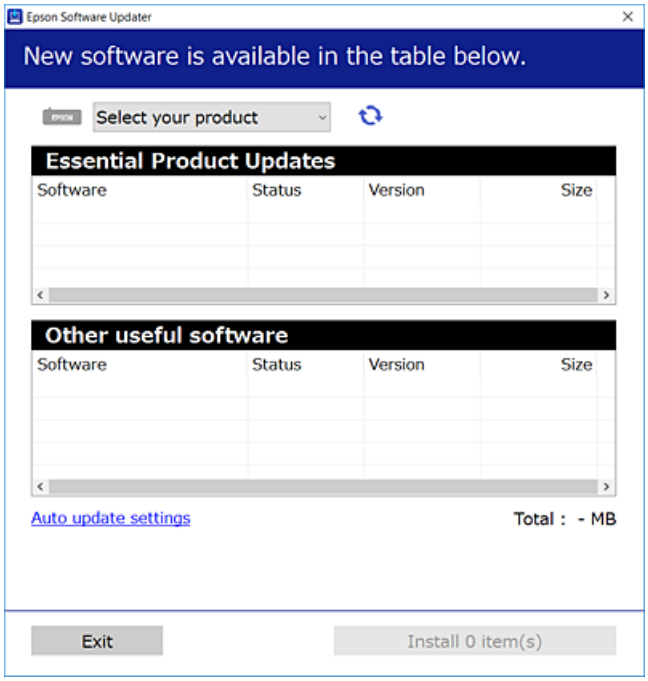


3. В ОС Windows выберите ваш принтер, затем щелкните значок , чтобы проверить наличие доступных приложений.

4. Выберите приложения, которые необходимо установить или обновить, и нажмите кнопку «Установить».

> ***Важно:***
>
> *Не выключайте принтер и не отключайте его от сети до тех пор, пока не завершится обновление. В противном случае принтер может перестать работать.*

### Соответствующая информация

➡ «Приложение для обновления программного обеспечения и встроенного ПО устройства (Epson Software Updater)» на стр. 183

## Проверка наличия оригинального драйвера принтера Epson — Windows

Чтобы проверить, установлен ли на компьютере оригинальный драйвер принтера Epson, используйте один из следующих способов.

❏ Windows 11

Нажмите кнопку «Пуск», затем выберите **Настройки** > **Bluetooth и устройства** > **Принтеры и сканеры**, а затем нажмите **Свойства сервера печати** в разделе **Связанные настройки**.

❏ Windows 10/Windows 8.1/Windows 8/Windows 7/Windows Server 2022/Windows Server 2019/Windows Server 2016/Windows Server 2012 R2/Windows Server 2012/Windows Server 2008 R2

Выберите **Панель управления** > **Просмотр устройств и принтеров** (**Принтеры**, **Принтеры и факсы**) в разделе **Оборудование и звук**, щелкните значок принтера, а затем нажмите **Свойства сервера печати** в верхней части окна.

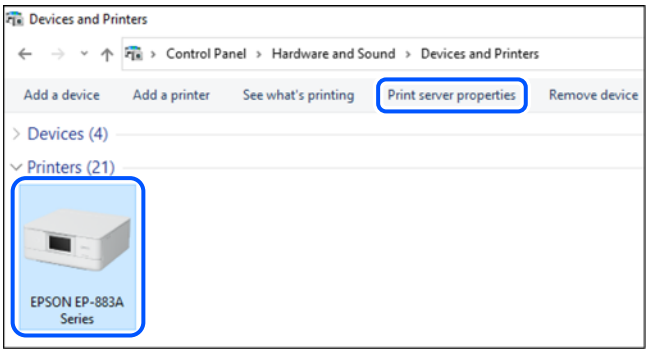


❏ Windows Server 2008

Щелкните правой кнопкой мыши папку **Принтеры**, затем щелкните **Выполнить от имени администратора** > **Свойства сервера**.

Перейдите на вкладку **Драйверы**. Если имя принтера отображается в списке, значит, на компьютере установлен подлинный драйвер принтера Epson.

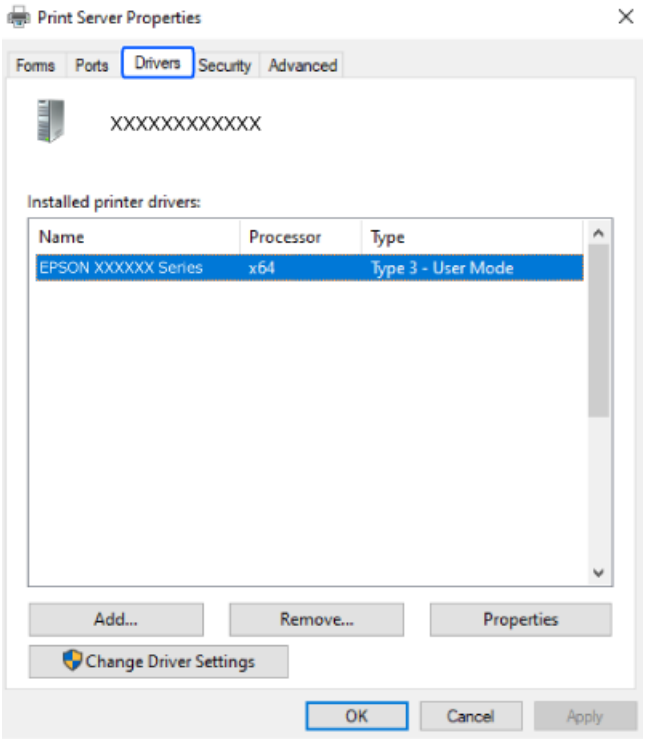


### Соответствующая информация

➡ «Установка приложений по отдельности» на стр. 92

## Проверка наличия оригинального драйвера принтера Epson — Mac OS

Чтобы проверить, установлен ли на компьютере оригинальный драйвер принтера Epson, используйте один из следующих способов.

Выберите **Системные настройки** (или **Настройки системы**) в меню Apple > **Принтеры и сканеры** (или **Печать и сканирование**, **Печать и факс**), а затем выберите принтер. Щелкните **Опции и расходные материалы**: если вкладки **Опции** и **Утилита** отображаются в окне, это означает, что на компьютере установлен подлинный драйвер принтера Epson.




### Соответствующая информация

➡ «Установка приложений по отдельности» на стр. 92

# Повторная настройка подключения к сети

Сетевое окружение принтера необходимо настроить в следующих случаях.

❏ При использовании принтера с сетевым подключением

❏ При изменении сетевой среды

❏ При замене беспроводного маршрутизатора

❏ При изменении способа подключения к компьютеру

## Настройка подключения к компьютеру

Вы можете запустить установщик с помощью одного из следующих методов.

### Настройка с веб-сайта

Откройте следующий веб-сайт и введите имя продукта. Откройте **Настройка**, затем начните настройку.

https://epson.sn

Процедуру также можно посмотреть в Видео-обучение. Зайдите на следующий веб-сайт.

https://support.epson.net/publist/vlink.php?code=NPD7415

#### Настройка с использованием диска с программным обеспечением

Если с принтером поставлялся диск с программным обеспечением и вы используете компьютер с ОС Windows и дисководом, вставьте диск в компьютер и следуйте инструкциям на экране.

## Настройка подключения к мобильному устройству

Принтером можно управлять с мобильного устройства через беспроводной маршрутизатор, если принтер подключен к той же сети, что и беспроводной маршрутизатор.

Для настройки нового подключения зайдите на указанный ниже веб-сайт с мобильного устройства, которое вы хотите подключить к принтеру. Введите имя продукта, перейдите к Настройка и начните настройку.

https://epson.sn

Процедуру можно посмотреть в Видео-обучение. Зайдите на следующий веб-сайт.

https://support.epson.net/publist/vlink.php?code=VC00006

***Примечание:***
*Если соединение между мобильным устройством и принтером уже установлено, но необходима перенастройка, ее можно выполнить в приложении, например Epson Smart Panel.*

## Настройка Wi-Fi из панели управления

Если компьютер или мобильное устройство не используется для настройки соединения с принтером, это можно сделать на панели управления.

Изменить настройки сети на панели управления принтера можно несколькими способами. Выберите метод подключения, который соответствует среде и условиям использования.

Если вам известны SSID и пароль беспроводного маршрутизатора, можно установить их вручную.

#### Соответствующая информация

➡ «Настройка сети Wi-Fi посредством ввода идентификатора SSID (имени сети) и пароля» на стр. 96
➡ «Настройка Wi-Fi с помощью кнопки (WPS)» на стр. 98
➡ «Настройка Wi-Fi с помощью настройки PIN-кода (WPS)» на стр. 99

### Настройка сети Wi-Fi посредством ввода идентификатора SSID (имени сети) и пароля

Можно настроить сеть Wi-Fi, введя с панели управления принтера сведения, необходимые для подключения к беспроводному маршрутизатору. Для этого необходимо знать идентификатор SSID и пароль беспроводного маршрутизатора.

***Примечание:***
*Если вы используете беспроводной маршрутизатор с настройками по умолчанию, SSID и пароль указаны на ярлыке. Если вы не знаете SSID и пароль, обратитесь к работнику, выполнявшему настройку беспроводного маршрутизатора, или к документации на этот беспроводной маршрутизатор.*

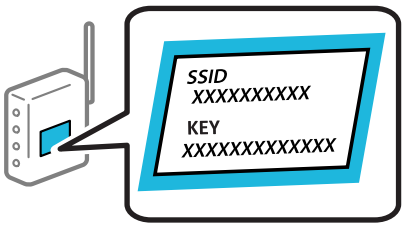


1. Выберите **Настройка беспров. ЛВС** на начальном экране.

   Для выбора элемента используйте кнопки ◀▶, а затем нажмите кнопку OK.

2. Выберите **Wi-Fi**.

3. Для продолжения нажмите кнопку OK.

4. Выберите **Мастер настройки Wi-Fi**.

5. Выберите идентификатор SSID для беспроводного маршрутизатора на панели управления принтера и нажмите кнопку OK.

   ***Примечание:***

   ❏ *Если требуемый SSID не отображается на панели принтера, нажмите кнопку для обновления списка. Если он все равно не отображается, выберите **Другие SSID** и введите SSID вручную.*

   ❏ *Если вы не знаете идентификатор SSID, проверьте, не написан ли он на ярлыке беспроводного маршрутизатора. Если вы используете беспроводной маршрутизатор с настройками по умолчанию, используйте идентификатор SSID, указанный на ярлыке.*

   ❏ *Если SSID, к которому вы хотите подключиться, не отображается, настройте Wi-Fi с помощью программного обеспечения или приложений на вашем компьютере или мобильном устройстве. Для получения дополнительной информации введите https://epson.sn в браузере, чтобы открыть веб-сайт, введите название вашего продукта и перейдите в раздел **Настройка**.*

6. Введите пароль.

   Выберите, следует ли распечатать отчет о сетевом соединении после установки настроек.

   ***Примечание:***

   ❏ *Пароль чувствителен к регистру.*

   ❏ *Если вы не знаете идентификатор SSID (имя сети), проверьте, не содержится ли информация о нем на ярлыке беспроводного маршрутизатора. Если вы используете беспроводной маршрутизатор с настройками по умолчанию, используйте идентификатор SSID, указанный на ярлыке устройства. Если не удалось найти никакой информации, обратитесь к документации на беспроводной маршрутизатор.*

7. После завершения нажмите кнопку OK.

   ***Примечание:***

   *Если вы не можете выполнить подключение, загрузите бумагу и нажмите кнопку для вывода на печать отчета о сетевом соединении.*

**Соответствующая информация**

➡ «Проверка состояния сетевого соединения принтера (отчет о сетевом соединении)» на стр. 99

## Настройка Wi-Fi с помощью кнопки (WPS)

Можно автоматически настроить сеть Wi-Fi, нажав соответствующую кнопку на беспроводном маршрутизаторе. Если выполняются следующие условия, вы можете использовать этот способ.

❏ Беспроводной маршрутизатор поддерживает режим WPS (защищенную настройку Wi-Fi).

❏ Текущее соединение Wi-Fi было установлено путем нажатия кнопки на беспроводном маршрутизаторе.

1. Выберите **Настройка беспров. ЛВС** на начальном экране.

   Для выбора элемента используйте кнопки ◀▶, а затем нажмите кнопку OK.

2. Выберите **Wi-Fi**.

3. Для продолжения нажмите кнопку OK.

4. Выберите **Уст-ка нажимной кнопкой (WPS)**.

5. Удерживайте кнопку [WPS] на беспроводном маршрутизаторе до тех пор, пока не начнет мигать индикатор безопасности.

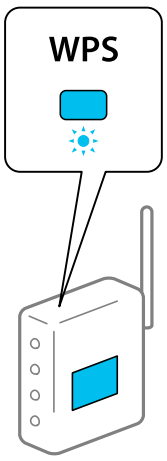


   Если вы не знаете, где находится кнопка [WPS], либо на беспроводном маршрутизаторе нет кнопок, обратитесь к документации на беспроводной маршрутизатор.

6. Нажмите кнопку OK на панели управления принтера. Далее следуйте инструкциям на экране.

   ***Примечание:***
   *Если установить соединение не удается, перезапустите беспроводной маршрутизатор, переместите его ближе к принтеру и повторите попытку. В случае неудачи выведите на печать отчет о сетевом соединении и выберите решение проблемы.*

**Соответствующая информация**

➡ «Проверка состояния сетевого соединения принтера (отчет о сетевом соединении)» на стр. 99

## Настройка Wi-Fi с помощью настройки PIN-кода (WPS)

К беспроводному маршрутизатору можно автоматически подключиться с помощью PIN-кода. Этот способ можно применять, если беспроводной маршрутизатор имеет функцию WPS (защищенная настройка Wi-Fi). Для установки PIN-кода на беспроводном маршрутизаторе используйте компьютер.

1. Выберите **Настройка беспров. ЛВС** на начальном экране.

   Для выбора элемента используйте кнопки ◀▶, а затем нажмите кнопку OK.

2. Выберите **Wi-Fi**.

3. Для продолжения нажмите кнопку OK.

4. Выберите **Другие**.

5. Выберите **PIN-код (WPS)**.

6. С помощью компьютера введите PIN-код (восьмизначное число), отображаемый на панели управления принтера, в беспроводной маршрутизатор (процедура не должна продолжаться более двух минут).

   ***Примечание:***
   *Для получения более подробной информации о вводе PIN-кода обратитесь к документации на беспроводной маршрутизатор.*

7. Нажмите кнопку OK на сканере.

   После завершения установки появится соответствующее сообщение.

   ***Примечание:***
   *Если установить соединение не удается, перезапустите беспроводной маршрутизатор, переместите его ближе к принтеру и повторите попытку. В случае неудачи выведите на печать отчет о соединении и выберите решение проблемы.*

### Соответствующая информация

➡ «Проверка состояния сетевого соединения принтера (отчет о сетевом соединении)» на стр. 99

# Проверка состояния сетевого соединения принтера (отчет о сетевом соединении)

Для проверки состояния связи между принтером и беспроводным маршрутизатором можно распечатать отчет о сетевом соединении.

1. Загрузите бумагу.

2. Выберите **Настр.** на начальном экране.

   Для выбора элемента используйте кнопки ◀▶, а затем нажмите кнопку OK.

3. Выберите **Параметры сети** > **Проверка подключения**.

   Запускается проверка соединения.

4. Следуйте инструкциям на экране принтера, чтобы напечатать отчет о сетевом подключении.

   При возникновении ошибки ознакомьтесь с отчетом о сетевом подключении и следуйте рекомендациям по ее устранению.

## Сообщения и варианты решения проблем в отчете о сетевом подключении

Проверьте сообщения и коды ошибок в отчете о сетевом подключении и выполните предлагаемые действия по решению проблем.

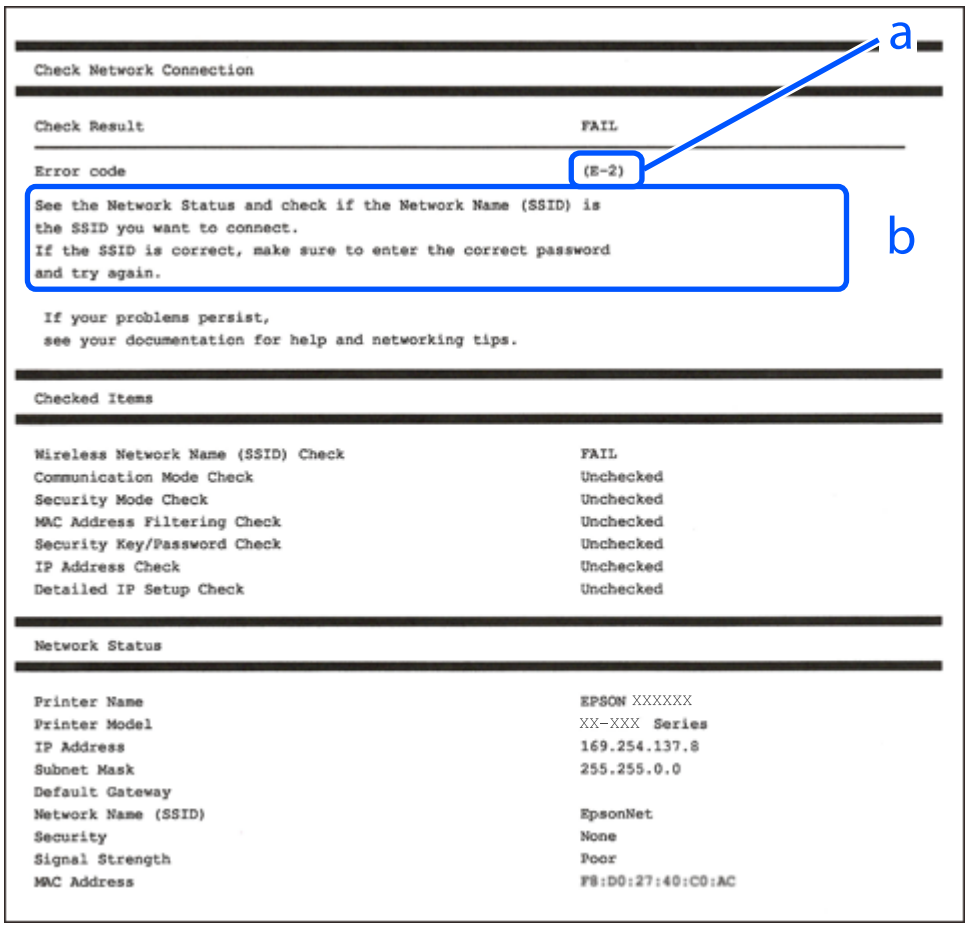


А. Код ошибки

Б. Сообщения в сетевом окружении

### Соответствующая информация


- «E-1» на стр. 101
- «E-2, E-3, E-7» на стр. 101
- «E-5» на стр. 102
- «E-6» на стр. 102
- «E-8» на стр. 103
- «E-9» на стр. 103
- «E-10» на стр. 104

➡ «E-11» на стр. 104
➡ «E-12» на стр. 105
➡ «E-13» на стр. 105
➡ «Сообщение в сетевом окружении» на стр. 106

## E-1

### Решения

❏ Убедитесь, что концентратор или другое сетевое устройство включены.

❏ Если вы хотите подключить принтер через Wi-Fi, снова задайте параметры Wi-Fi для принтера, так как он отключен.

### Соответствующая информация

➡ «Настройка Wi-Fi из панели управления» на стр. 96

## E-2, E-3, E-7

### Решения

❏ Убедитесь, что беспроводной маршрутизатор включен.

❏ Проверьте правильность подключения компьютера или других устройств к беспроводному маршрутизатору.

❏ Выключите беспроводной маршрутизатор. Примерно через 10 секунд включите его.

❏ Разместите принтер ближе к беспроводному маршрутизатору и уберите препятствия между ними.

❏ Если вы вводили SSID вручную, проверьте правильность ввода. Сравните введенное значение с значением SSID, указанным в разделе **Статус сети** отчета о сетевом соединении.

❏ Если беспроводной маршрутизатор имеет несколько идентификаторов SSID, выберите отображаемый SSID. Если идентификатор SSID использует несовместимую частоту, принтер не отображает его.

❏ Если для установки сетевого соединения используется настройка по нажатию кнопки, убедитесь, что беспроводной маршрутизатор поддерживает WPS. Если беспроводной маршрутизатор не поддерживает WPS, настройку по нажатию кнопки использовать нельзя.

❏ Для подключения к беспроводному маршрутизатору нужно знать SSID и пароль. Если вы используете беспроводной маршрутизатор с настройками по умолчанию, SSID и пароль указаны на ярлыке беспроводного маршрутизатора. Если вы не знаете свой SSID и пароль, обратитесь к работнику, выполнявшему настройку беспроводного маршрутизатора, или к документации на этот беспроводной маршрутизатор.

❏ Если вы хотите подключиться к сети, идентификатор SSID которой был создан на мобильном устройстве в режиме маршрутизатора, узнайте SSID и пароль из документации на это мобильное устройство.

❏ Если Wi-Fi-соединение внезапно обрывается, проверьте, не выполняются ли следующие условия. Если выполняется любое из этих условий, сбросьте настройки сети, загрузив и запустив программное обеспечение со следующего веб-сайта.

https://epson.sn > **Настройка**

- ❏ Другое мобильное устройство было добавлено в сеть с использованием настройки с помощью кнопки.
- ❏ Сеть Wi-Fi была настроена без использования настройки с помощью кнопки.
- ❏ При замене беспроводного маршрутизатора.

**Соответствующая информация**

➡ «Повторная настройка подключения к сети» на стр. 95
➡ «Настройка Wi-Fi из панели управления» на стр. 96

## E-5

**Решения:**

❏ Удостоверьтесь, что на маршрутизаторе беспроводной сети установлен один из указанных ниже режимов защиты. Если для него установлены другие параметры, измените режим защиты на беспроводном маршрутизаторе.

- ❏ WEP — 64 бита (40 бит)
- ❏ WEP — 128 бит (104 бита)
- ❏ WPA PSK (TKIP/AES)*
- ❏ WPA2 PSK (TKIP/AES)*
- ❏ WPA3-SAE (AES)

* WPA PSK также именуется WPA Personal. WPA2 PSK также называется WPA2 Personal.

❏ Выключите маршрутизатор беспроводной сети. Подождите примерно 10 секунд и снова его включите.

❏ Снова выполните сетевые настройки принтера.

## E-6

**Решения**

❏ Проверьте, отключена ли фильтрация MAC-адресов. Если фильтрация включена, зарегистрируйте MAC-адрес принтера, чтобы он не попадал под действие фильтра. За более подробной информацией обратитесь к документации по беспроводному маршрутизатору. Проверить MAC-адрес принтера можно в столбце **Статус сети** отчета о сетевом соединении.

❏ Если в беспроводном маршрутизаторе используется распределенная авторизация с типом безопасности WEP, убедитесь, что ключ и индекс авторизации верны.

❏ Если число подключаемых устройств для беспроводного маршрутизатора меньше числа сетевых устройств, которые требуется подключить, увеличьте число подключаемых устройств в настройках маршрутизатора. Информацию об изменении настроек см. в документации на беспроводной маршрутизатор.

❏ Выключите беспроводной маршрутизатор. Примерно через 10 секунд включите его.

❏ Снова настройте сетевые параметры принтера.

**Соответствующая информация**

➡ «Настройка подключения к компьютеру» на стр. 95

## E-8

**Решения:**

❏ Если протокол DHCP беспроводного маршрутизатора включен, установите значение «Авто» для параметров TCP/IP принтера.

❏ Если для параметра «Получение IP-адреса» принтера установлено значение «Ручное», возможно, введенный вручную IP-адрес недопустим, так как находится вне диапазона (например: 0.0.0.0). Установите допустимый IP-адрес с помощью панели управления принтера.

❏ Выключите маршрутизатор беспроводной сети. Подождите примерно 10 секунд и снова его включите.

❏ Снова задайте сетевые настройки принтера.

**Соответствующая информация**

➡ «Установка для принтера статического IP-адреса» на стр. 112

## E-9

**Решения:**

Проверьте перечисленные ниже пункты.

❏ Устройства должны быть включены.

❏ На устройствах, которые необходимо подключить к принтеру, должен быть доступ к Интернету и другим компьютерам или сетевым устройствам в одной сети.

Если после выполнения указанной выше проверки принтер и сетевые устройства подключить не удается, выполните следующие действия.

❏ Выключите маршрутизатор беспроводной сети. Подождите примерно 10 секунд и снова его включите.

❏ Настройте сетевые параметры компьютера в одной сети с принтером с помощью программы установки. Загрузить программу можно с одного из указанных ниже веб-сайтов.

https://epson.sn > **Настройка**

Если проблема не устранена, проверьте IP-адрес принтера, указанный в отчете о сетевых подключениях, и обратитесь к производителю маршрутизатора.

**Соответствующая информация**

➡ «Настройка подключения к компьютеру» на стр. 95

## E-10

### Решения

Проверьте, выполняются ли следующие условия.

❏ Другие устройства в сети включены.

❏ Сетевые адреса (IP-адрес, маска подсети и шлюз по умолчанию) заданы верно, если параметр принтера «Получить IP-адрес» имеет значение «Вручную».

Если сетевые адреса заданы неверно, сбросьте их значения. Вы можете проверить IP-адрес, маску подсети и шлюз по умолчанию в разделе **Статус сети** отчета о сетевом соединении.

Если включена функция DHCP, для параметра принтера «Получить IP-адрес» задайте значение «Автоматически». Если вы хотите задать IP-адрес вручную, посмотрите IP-адрес принтера, указанный в разделе **Статус сети** отчета о сетевом соединении и выберите «Вручную» на экране настроек сети. Установите значение маски подсети на [255.255.255.0].

Если после проверки указанных выше условий принтер и сетевые устройства не подключаются, попробуйте выполнить следующее.

❏ Выключите беспроводной маршрутизатор. Примерно через 10 секунд включите его.

❏ Установите настройки сети на компьютере, находящемся в той же сети, что и принтер, с помощью программы установки. Вы можете запустить ее со следующего веб-сайта.

https://epson.sn > **Настройка**

### Соответствующая информация

➡ «Установка для принтера статического IP-адреса» на стр. 112

## E-11

### Решения

Проверьте, выполняются ли следующие условия.

❏ Правильно ли задан адрес шлюза по умолчанию, если для параметра «Установка TCP/IP» установлено значение «Вручную».

❏ Устройство, установленное как шлюз по умолчанию, включено.

Установите правильный адрес шлюза по умолчанию. Проверить адрес шлюза по умолчанию можно в разделе **Статус сети** отчета о сетевом соединении.

Если после проверки указанных выше условий принтер и сетевые устройства не подключаются, попробуйте выполнить следующее.

❏ Выключите беспроводной маршрутизатор. Примерно через 10 секунд включите его.

❏ Установите настройки сети на компьютере, находящемся в той же сети, что и принтер, с помощью программы установки. Вы можете запустить ее со следующего веб-сайта.

https://epson.sn > **Настройка**

### Соответствующая информация

➡ «Установка для принтера статического IP-адреса» на стр. 112

## E-12

### Решения

Проверьте, выполняются ли следующие условия.

- ❏ Другие устройства в сети включены.
- ❏ Сетевые адреса (IP-адрес, маска подсети и шлюз по умолчанию) заданы верно при вводе их вручную.
- ❏ Сетевые адреса для других устройств (маска подсети и шлюз по умолчанию) идентичны.
- ❏ IP-адрес не конфликтует с другими устройствами.

Если после проверки указанных выше условий принтер и сетевые устройства не подключаются, попробуйте выполнить следующее.

- ❏ Выключите беспроводной маршрутизатор. Примерно через 10 секунд включите его.
- ❏ Снова задайте параметры сети с помощью установщика. Вы можете запустить ее со следующего веб-сайта.

  https://epson.sn > **Настройка**
- ❏ На беспроводном маршрутизаторе, использующем тип безопасности WEP, можно зарегистрировать несколько паролей. Если на точке доступа зарегистрированы несколько паролей, проверьте, установлен ли на принтере первый из зарегистрированных паролей.

### Соответствующая информация

➡ «Установка для принтера статического IP-адреса» на стр. 112

## E-13

### Решения

Проверьте, выполняются ли следующие условия.

- ❏ Сетевые устройства, такие как беспроводной маршрутизатор, концентратор и маршрутизатор, включены.
- ❏ На сетевых устройствах не производилась ручная настройка TCP/IP. (Если настройка TCP/IP принтера производилась автоматически, в то время как настройка TCP/IP других устройств в сети производилась вручную, сеть принтера может отличаться от сети других устройств.)

Если ничего не помогает, попробуйте выполнить следующую процедуру.

- ❏ Выключите беспроводной маршрутизатор. Примерно через 10 секунд включите его.
- ❏ Установите настройки сети на компьютере, находящемся в той же сети, что и принтер, с помощью программы установки. Вы можете запустить ее со следующего веб-сайта.

  https://epson.sn > **Настройка**
- ❏ На беспроводном маршрутизаторе, использующем тип безопасности WEP, можно зарегистрировать несколько паролей. Если на точке доступа зарегистрированы несколько паролей, проверьте, установлен ли на принтере первый из зарегистрированных паролей.

### Соответствующая информация

➡ «Настройка подключения к компьютеру» на стр. 95

➡ «Установка для принтера статического IP-адреса» на стр. 112

### Сообщение в сетевом окружении

| Сообщение | Решение |
|---|---|
| Необходимо улучшить соединение Wi-Fi. Выключите и включите беспроводной маршрутизатор. Если соединение не улучшится, ознакомьтесь с документацией к беспроводному маршрутизатору. | Переместив принтер ближе к беспроводному маршрутизатору и убрав препятствия между ними, выключите беспроводной маршрутизатор. Примерно через 10 секунд включите его. Если соединения по-прежнему нет, обратитесь к документации на беспроводной маршрутизатор. |
| *Подключение дополнительных устройств невозможно. Отключите одно из подключенных устройств для добавления другого. | Компьютер и мобильные устройства, которые могут быть подключены одновременно, подключаются с использованием соединения Wi-Fi Direct (простая точка доступа). Для добавления еще одного компьютера или мобильного устройства сначала отключите одно из устройств или подключите его к другой сети.<br>На листке состояния сети или панели управления принтера можно посмотреть количество беспроводных устройств, которые могут быть подключены одновременно, и количество уже подключенных устройств. |
| В среде существует SSID, идентичное Wi-Fi Direct. Если не удается подключить интеллектуальное устройство к принтеру, измените имя SSID для Wi-Fi Direct. | С панели управления принтера перейдите на экран настройки Wi-Fi Direct и выберите меню изменения параметра. Вы можете изменить часть имени сети после символов DIRECT-XX-. Введите не более 22 символов. |

# Подключение мобильного устройства напрямую к принтеру (Wi-Fi Direct)

Режим Wi-Fi Direct (простая точка доступа) позволяет подключить мобильное устройство к принтеру напрямую, без использования беспроводного маршрутизатора, и печатать прямо с мобильного устройства.

## Информация о Wi-Fi Direct

Используйте этот способ подключения, если не используете Wi-Fi дома или в офисе или когда хотите напрямую соединить принтер и компьютер или мобильное устройство. В этом режиме принтер выступает в роли беспроводного маршрутизатора, к нему можно подключать устройства без использования

обычного беспроводного маршрутизатора. Однако устройства, подключенные к принтеру, не могут обмениваться данными между собой через принтер.

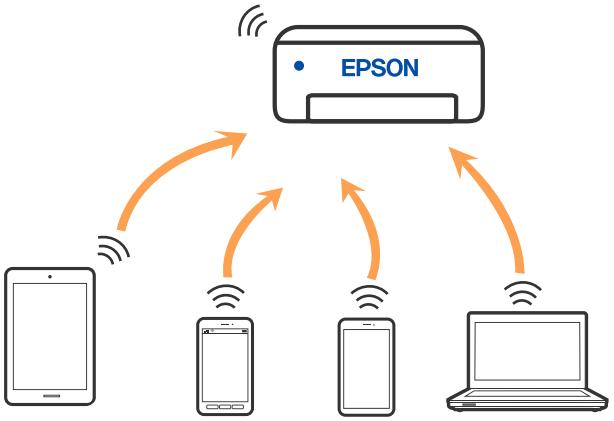


Принтер может иметь подключение к Wi-Fi и подключение Wi-Fi Direct (простая точка доступа) одновременно. Однако если вы начнете передачу по сети с помощью подключения Wi-Fi Direct (простая точка доступа), если принтер подключен к сети Wi-Fi, то сеть Wi-Fi будет временно отключена.

## Подключение устройств через Wi-Fi Direct

Этот способ позволяет подключить принтер напрямую к мобильным устройствам без использования беспроводного маршрутизатора.

***Примечание:***
*Для пользователей iOS и Android этот режим удобно будет настроить с помощью приложения Epson Smart Panel.*

*Эти настройки для принтера и мобильного устройства, к которому выполняется подключение, необходимо задать только один раз. Вам не потребуется снова задавать эти настройки, если вы не отключаете Wi-Fi Direct и не восстанавливаете настройки сети по умолчанию.*

1. Выберите **Настройка беспров. ЛВС** на начальном экране.

   Для выбора элемента используйте кнопки ◀▶, а затем нажмите кнопку OK.

2. Выберите **Wi-Fi Direct**.

3. Просмотрите сообщение и нажмите кнопку OK для продолжения.

4. Просмотрите сообщение и нажмите кнопку OK для продолжения.

5. Нажмите ◀.

6. Выберите **Устройства на базе других ОС**.

7. Прокрутите экран с помощью кнопки ▼ и проверьте информацию о подключении Wi-Fi Direct.

8. На экране подключения Wi-Fi мобильного устройства выберите имя сети (SSID), отображаемое на панели управления принтера, затем введите пароль.

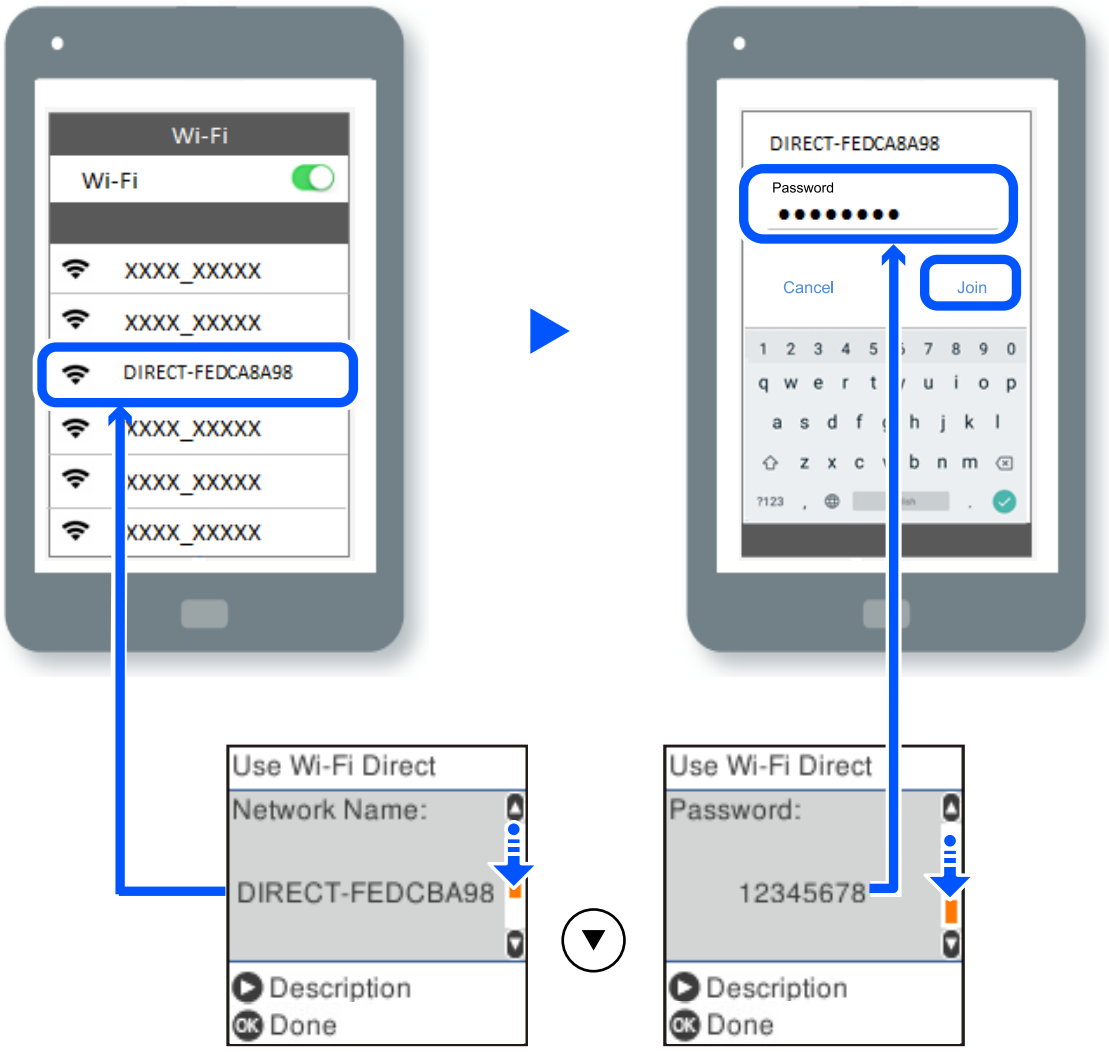


9. Нажмите кнопку OK на панели управления принтера.

10. На экране приложения для печати в мобильном устройстве выберите принтер, к которому требуется подключиться.

Если мобильное устройство ранее было подключено к принтеру, для повторного подключения выберите имя сети (SSID) на экране подключения Wi-Fi этого мобильного устройства.

***Примечание:***
*Если вы используете устройство на базе iOS, вы можете установить подключение, отсканировав QR-код стандартной камерой iOS. См. ссылку ниже: https://epson.sn.*

## Отключение соединения в режиме Wi-Fi Direct (простая точка доступа)

Доступны два способа отключения соединения Wi-Fi Direct (простая точка доступа). Можно отключить все соединения с помощью панели управления принтера либо отключить каждое соединение с компьютера или мобильного устройства. В этом разделе описывается, как отключить все соединения.

***Важно:***

*При отключении соединения Wi-Fi Direct (простая точка доступа) все компьютеры и мобильные устройства, подключенные к принтеру через соединение Wi-Fi Direct (простая точка доступа), будут отключены.*

***Примечание:***
*Если вы хотите отключить конкретное устройство, выполните отключение на этом устройстве, а не на принтере. Для отключения соединения Wi-Fi Direct (простая точка доступа) с устройства используйте один из указанных ниже способов.*

❏ *Отключите подключение по Wi-Fi к имени сети (SSID) принтера.*

❏ *Выполните подключение к другому имени сети (SSID).*

1. Выберите **Настройка беспров. ЛВС** на начальном экране.

   Для выбора элемента используйте кнопки ◀▶, а затем нажмите кнопку OK.

2. Выберите **Wi-Fi Direct**.

3. Для продолжения нажмите кнопку OK.

4. Для продолжения нажмите кнопку OK.

5. Для отображения экрана настроек нажмите кнопку ↺.

6. Выберите **Откл. Wi-Fi Direct**.

7. Просмотрите сообщение и нажмите кнопку OK.

## Изменение параметров режима Wi-Fi Direct (простая точка доступа), таких как SSID

Если включен режим Wi-Fi Direct (простая точка доступа), вы можете изменить параметры Wi-Fi Direct, например имя сети и пароль.

1. Выберите **Настройка беспров. ЛВС** на начальном экране.

   Для выбора элемента используйте кнопки ◀▶, а затем нажмите кнопку OK.

2. Выберите **Wi-Fi Direct**.

3. Для продолжения нажмите кнопку OK.

4. Для продолжения нажмите кнопку OK.

5. Для отображения экрана настроек нажмите кнопку ↺.

6. Выберите элемент меню, который нужно изменить.

   Для выбора доступны следующие элементы меню.

❏ **Сменить имя сети**

Изменение имени сети (идентификатора SSID), используемого в режиме Wi-Fi Direct (простая точка доступа) для подключения к принтеру, на произвольное значение. Для имени сети (идентификатора SSID) можно использовать символы ASCII с экранной клавиатуры на панели управления.

При изменении имени сети (SSID) все подключенные устройства отключаются. Чтобы снова подключить эти устройства, используйте новое имя сети (SSID).

❏ **Изменить пароль**

Изменение пароля подключения к принтеру по Wi-Fi Direct (простая точка доступа) на произвольное значение. В пароле можно использовать символы ASCII с экранной клавиатуры на панели управления.

При изменении пароля все подключенные устройства отключаются. Чтобы снова подключить эти устройства, используйте новый пароль.

❏ **Изменить частотный диапазон**

Измените частотный диапазон Wi-Fi Direct, используемый для подключения к принтеру. Можно выбрать диапазон 2,4 или 5 ГГц.

При изменении частотного диапазона все подключенные устройства отключаются. Повторно подключите устройство.

Учтите, что при выборе частотного диапазона 5 ГГц вы не сможете повторно подключить устройства, не поддерживающие этот частотный диапазон.

❏ **Откл. Wi-Fi Direct**

Отключение параметров режима Wi-Fi Direct (простая точка доступа) на принтере. При отключении этого режима также будут отключены все устройства, подключенные к принтеру в режиме Wi-Fi Direct (простая точка доступа).

❏ **Восст. настр. по ум.**

Возврат всех параметров режима Wi-Fi Direct (простая точка доступа) к значениям по умолчанию.

Удаляется сохраненная в принтере информация о подключении мобильного устройства в режиме Wi-Fi Direct (простая точка доступа).

7. Следуйте инструкциям на экране.

# Добавление или изменение подключения принтера

## Настройка принтера для использования на нескольких компьютерах

Несмотря на то, что несколько компьютеров могут быть подключены к одному и тому же беспроводному маршрутизатору, каждому компьютеру может быть назначен свой SSID.

Если SSID, назначенные беспроводным маршрутизатором, не входят в одну сеть, то каждый компьютер фактически подключен к другой сети. Если начать настройку принтера с компьютера A, принтер добавляется в ту же сеть, что и компьютер A, что позволяет компьютеру A печатать с него.

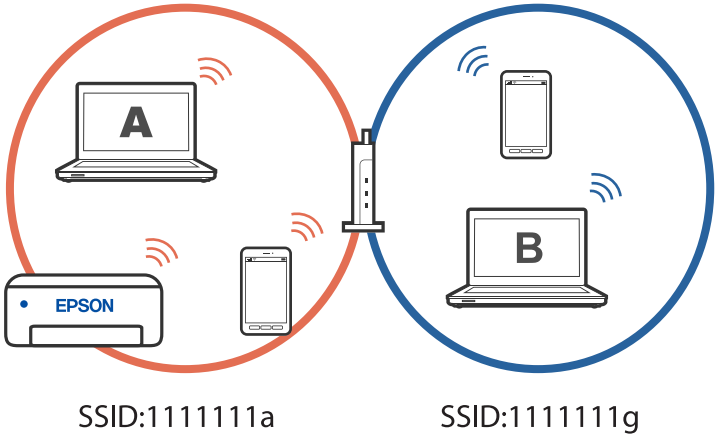


Однако если начать настройку принтера с компьютера B в конфигурации, показанной выше, принтер будет настроен в сети компьютера B, что позволит компьютеру B печатать на нем, но не компьютеру A.

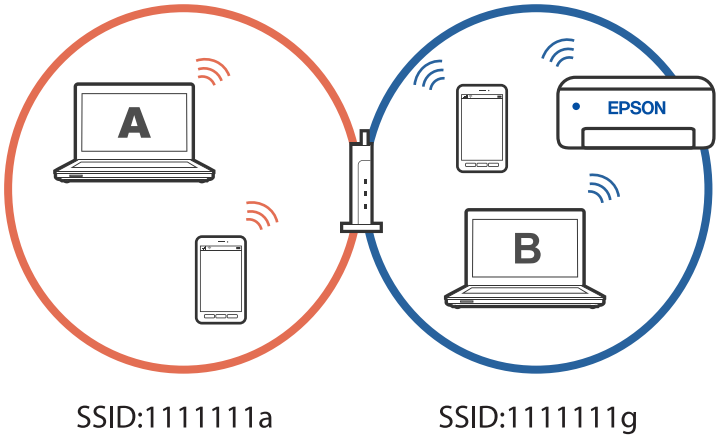


Чтобы этого избежать, когда необходимо настроить сетевой принтер со второго компьютера, запустите программу установки на компьютере, подключенном к той же сети, что и принтер. Если принтер находится в той же сети, он не будет перенастроен для работы в другой сети, а будет готов к использованию.

## Изменение способа подключения к сети — с Wi-Fi на USB

Выполните следующие действия при стабильности используемой сети Wi-Fi или для перехода на более стабильное USB-соединение.

1. Соедините принтер и компьютер с помощью USB-кабеля.
2. Выберите принтер без маркировки (XXXXX) при печати с использованием USB-соединения.

   Имя вашего принтера или «Сеть» отображается в XXXX в зависимости от версии операционной системы.

Пример Windows 11

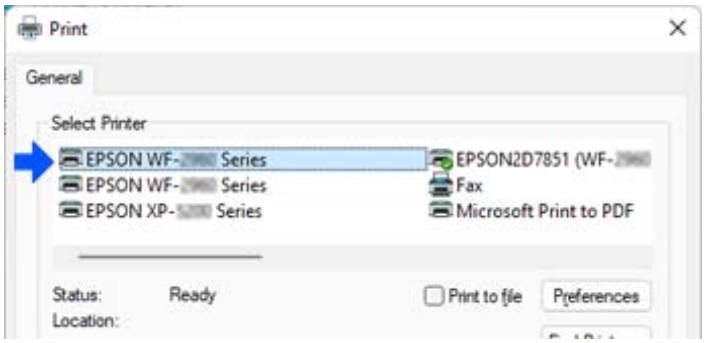


Пример Windows 10

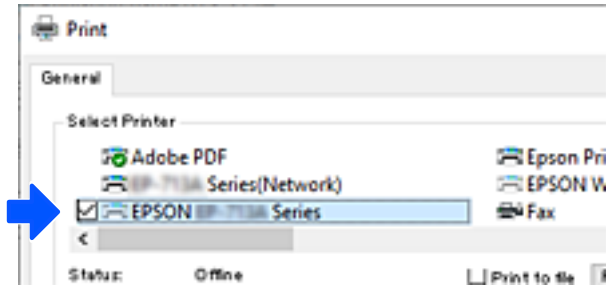


## Установка для принтера статического IP-адреса

Можно установить статический IP-адрес для принтера с помощью Web Config.

1. Доступ к Web Config.

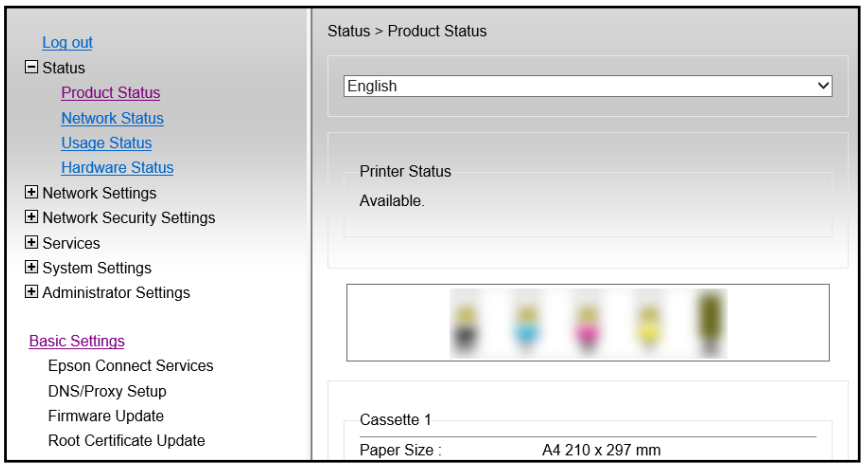

***Примечание:***
*Отображаемые на экране данные и элементы Web Config отличаются в зависимости от модели.*

*Если вы видите следующий экран, выберите* ***Доп. Настройки*** *из списка в верхней части окна.*

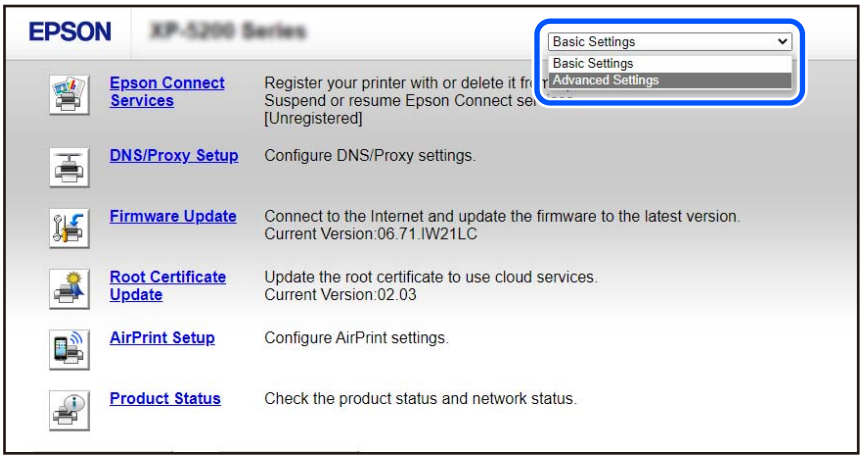


2. Войдите в систему под учетной записью администратора.

***Примечание:***
*Пароль администратора задается заранее в* ***Доп. Настройки*** *в Web Config. Подробная информация о пароле администратора приведена по ссылке ниже.*

3. Выберите **Параметры сети**.

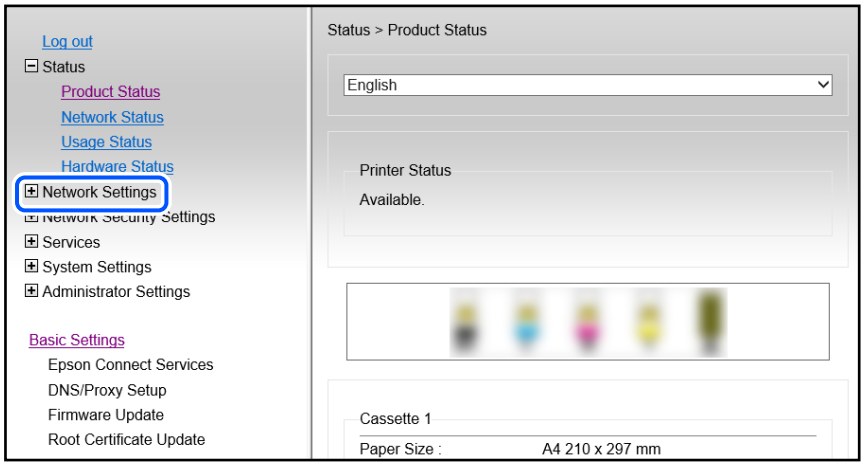

4. Выберите **Основное**.

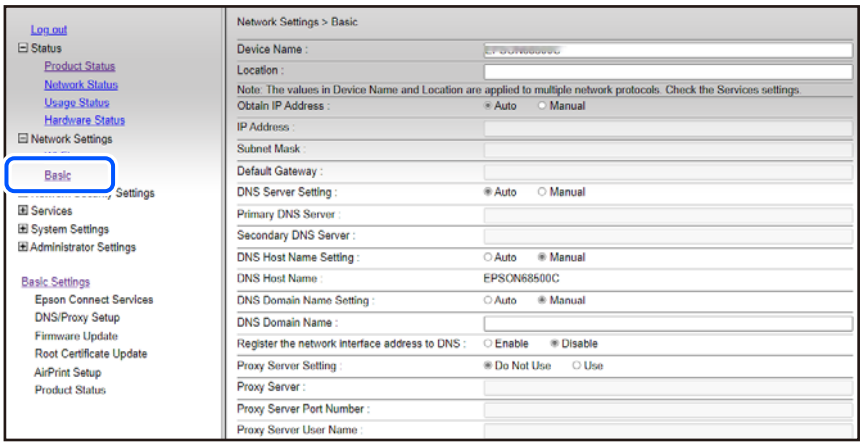


5. Выберите значение **Вручную** для параметра **Получение IP-адреса**.

6. Введите IP-адрес, который вы устанавливаете, в **IP-адрес**.

   Задайте маску подсети, шлюз по умолчанию, DNS-сервер и т. д. в соответствии с сетевым окружением.

7. Щелкните **Следующий**.

8. Щелкните **ОК**.

   Настройки применены.

   Для повторного доступа к Web Config укажите установленный IP-адрес.

### Соответствующая информация

➡ «Приложение для настройки работы принтера (Web Config)» на стр. 182

# Транспортировка и хранение принтера

Чтобы упаковать принтер перед хранением, транспортировкой или отправкой в ремонт, сделайте следующее.

1. Выключите принтер нажатием кнопки ⏻.

2. Убедитесь, что индикатор питания погас, затем отсоедините шнур питания.

> ***Важно:***
>
> *Отключайте шнур питания только после того, как индикатор питания погаснет. В противном случае печатающая головка не возвращается в исходное положение, из-за чего чернила высыхают и печать становится невозможной.*

3. Отсоедините все кабели, в том числе шнур питания и кабель USB.

4. Извлеките из принтера всю бумагу.

5. Убедитесь, что в принтере не размещены оригиналы.

6. Закройте крышку сканера, если она открыта.

7. Поднимите панель управления.

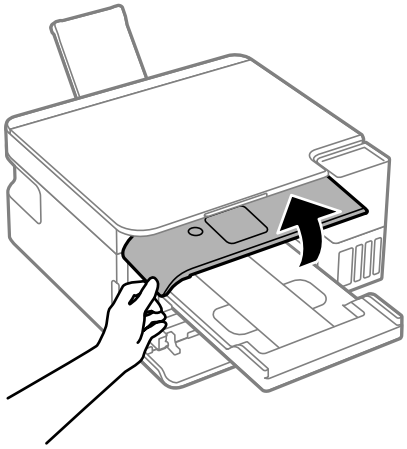

8. Откройте модуль сканера до щелчка.

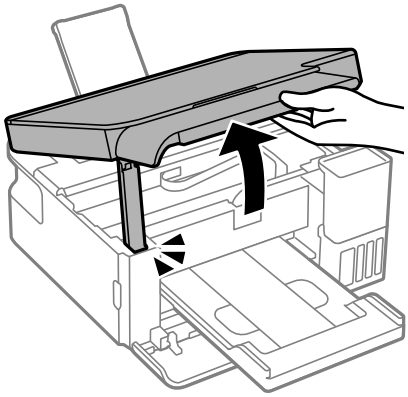

9. Прикрепите печатающую головку к корпусу с помощью клейкой ленты.

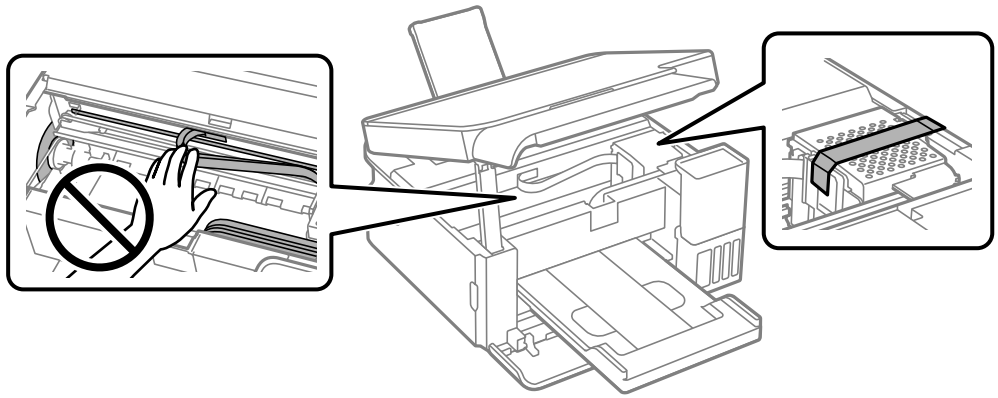

***Примечание:***
*Обязательно наклейте ленту, как показано ниже, не закрывая отверстия, иначе вы не сможете закрыть модуль сканера.*

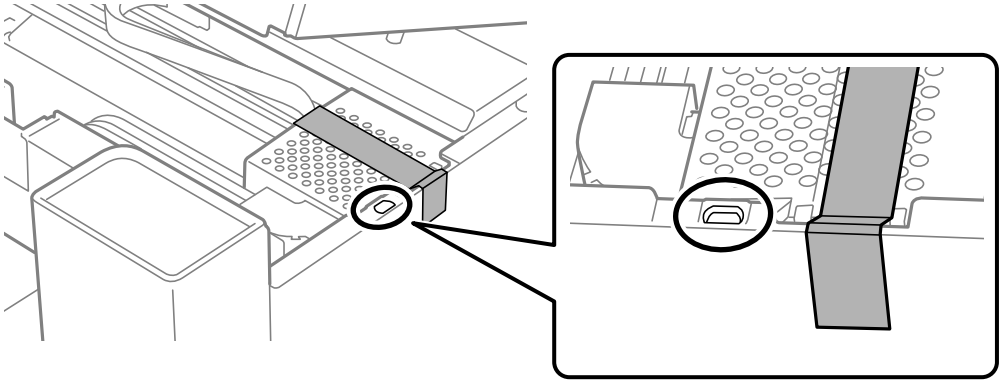

10. Убедитесь, что крышка надежно закрывает контейнер для чернил.

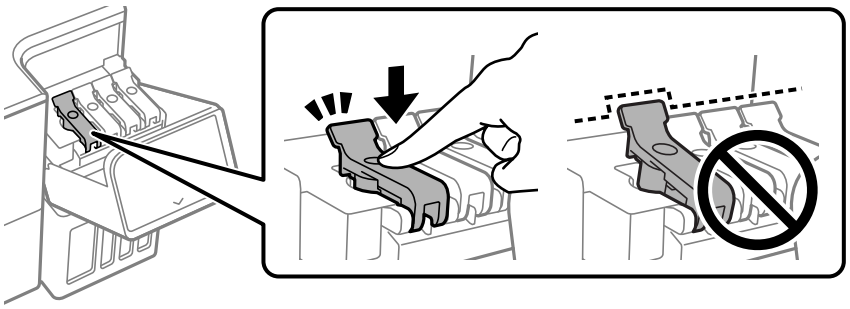

11. Плотно закройте крышку контейнера для чернил.

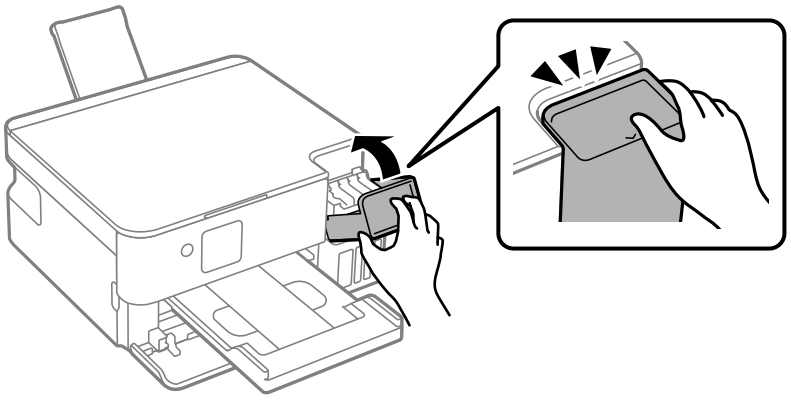

12. Закройте модуль сканера.

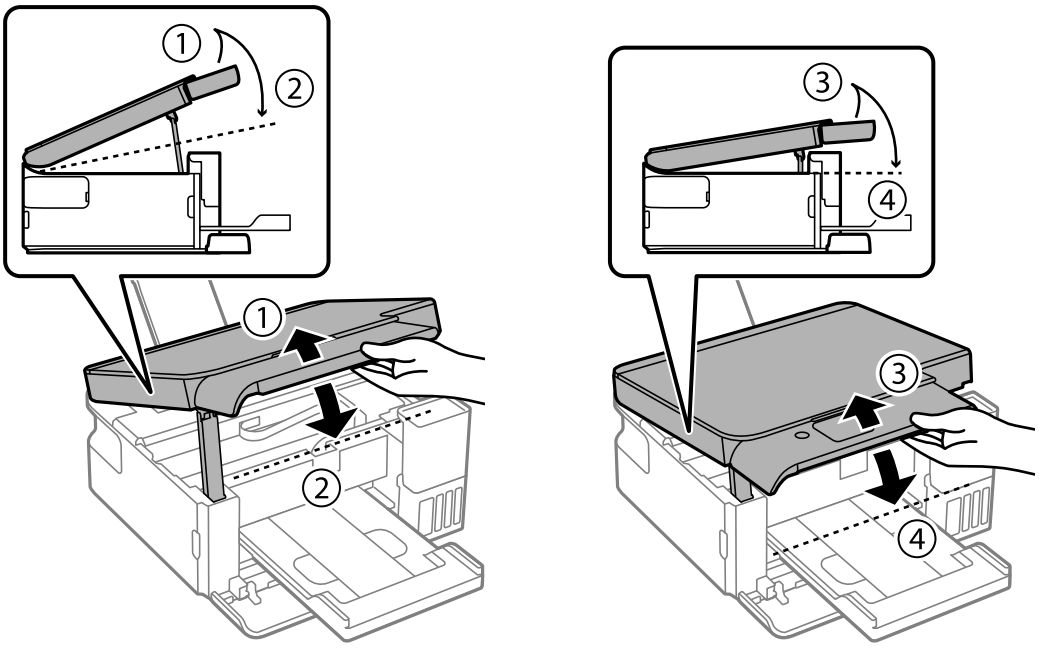


***Примечание:***
*Модуль сканера закрывается медленно и с некоторым сопротивлением — это мера предосторожности, защищающая вас от защемления пальцев. Продолжайте закрывать сканер, даже если чувствуете некоторое сопротивление.*

13. Подготовьте принтер к упаковке, как показано ниже.

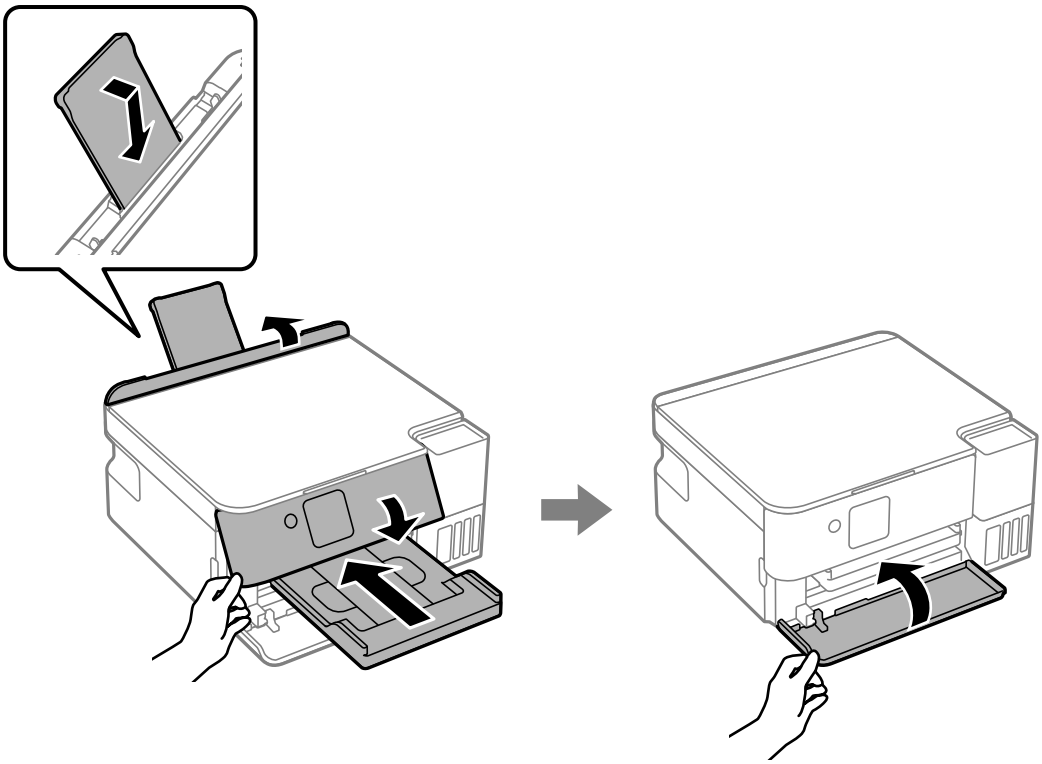

14. Поместите принтер в пластиковый пакет, загнув края пакета.

15. Упакуйте принтер в коробку, используя защитные материалы.

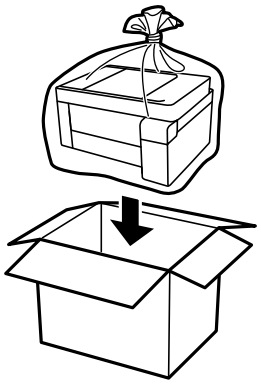

***Важно:***

❏ *Перед хранением или транспортировкой принтера поместите его в пластиковый пакет, загнув края пакета. Не наклоняйте принтер, не ставьте его вертикально и не переворачивайте. Это может привести к вытеканию чернил.*

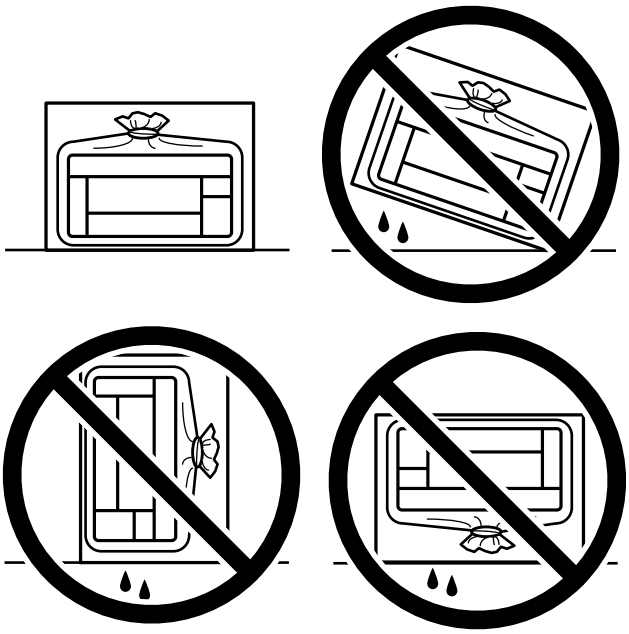

❏ *При хранении и транспортировке бутылок с чернилами не наклоняйте бутылки и не подвергайте их ударам или изменению температур. В противном случае чернила могут вытечь из бутылки даже при плотно закрытой крышке. Держите бутылку с чернилами строго вертикально, когда закрываете крышку, и принимайте соответствующие меры предосторожности для предотвращения вытекания чернил при транспортировке.*

❏ *Не помещайте открытые бутылки с чернилами в одну упаковку вместе с принтером.*



Перед следующим использованием принтера обязательно снимите клейкую ленту, закрепляющую печатающую головку. Если качество печати снизилось, почистите и откалибруйте печатающую головку.

### Соответствующая информация

➡ «Проверка и прочистка печатающей головки» на стр. 78

➡ «Калибровка печатающей головки» на стр. 83

# Устранение неполадок

Невозможно выполнить печать или сканирование. . . . . .121

Низкое качество печати, копирования и сканирования. . . . . 132

Не удается выбрать тип бумаги или источник бумаги в драйвере принтера. . . .151

На ЖК-экране отображается код ошибки. . . . . .151

Бумага заминается. . . . . .153

Необходимо дозаправить чернила. . . . . 157

Необходимо заменить контейнер для отработанных чернил. . . . . 162

Невозможно управлять принтером должным образом. . . . . .167

Проблема не устранена. . . . . 172

# Невозможно выполнить печать или сканирование

## Устранение неполадок

Прочитайте этот раздел в случае ненадлежащего качества печати или сканирования, либо возникновения неполадок. Решения ряда распространенных проблем см. далее.

### Принтер включен?

❏ Убедитесь, что принтер включен.

❏ Проверьте правильность подключения шнура питания.

#### Соответствующая информация

➡ «Питание не включается» на стр. 167

➡ «Проблема не устранена» на стр. 172

### Произошло замятие бумаги в принтере?

При замятии бумаги печать невозможна. Извлеките замятую бумагу из принтера.

#### Соответствующая информация

➡ «Бумага заминается» на стр. 153

### Принтер как таковой работает правильно?

❏ При отображении сообщения об ошибке на ЖК-экране проверьте ошибку.

❏ Выполните печать листа состояния и проверьте правильность печати принтера как такового.

#### Соответствующая информация

➡ «На ЖК-экране отображается код ошибки» на стр. 151

### Имеются ли проблемы с соединением?

❏ Проверьте правильность подключения всех кабелей.

❏ Проверьте правильность работы сетевого устройства и USB-концентратора.

❏ При наличии соединения Wi-Fi проверьте правильность настроек соединения Wi-Fi.

❏ Проверьте сети, к которым подключены компьютер и принтер, и убедитесь, что их имена совпадают.

#### Соответствующая информация

➡ «Не удается подключить принтер к сети» на стр. 126

➡ «Не удается подключить принтер через USB» на стр. 125
➡ «Проверка состояния сетевого соединения принтера (отчет о сетевом соединении)» на стр. 99

### Данные отправлены на печать?

❏ Убедитесь в отсутствии оставшихся после выполнения предыдущей задачи данных печати.

❏ Проверьте драйвер принтера и убедитесь, что принтер не находится оффлайн.

#### Соответствующая информация

➡ «По-прежнему присутствует задание, ожидающее печати.» на стр. 123
➡ «Принтер находится в режиме ожидания или автономном режиме.» на стр. 123

## Приложение или драйвер принтера работает некорректно

### Не удается выполнить печать даже после установки соединения (Windows)

Это может быть вызвано следующими причинами.

#### Возникла проблема с программным обеспечением или данными.

**Решения**

❏ Удостоверьтесь, что установлен оригинальный драйвер принтера Epson (EPSON XXXXX). Если оригинальный драйвер печати Epson не установлен, то набор доступных функций будет ограничен. Рекомендуем использовать оригинальный драйвер печати Epson.

❏ При печати большого по объему изображения компьютеру может не хватить памяти. Напечатайте это изображение с более низким разрешением или в меньшем формате.

❏ Если вы испробовали все решения, но не смогли устранить проблему, попробуйте удалить и повторно установить драйвер принтера.

❏ Проблему можно попытаться устранить, обновив программное обеспечение до самой последней версии. Чтобы проверить состояние программного обеспечения, используйте инструмент обновления программного обеспечения.

➡ «Проверка наличия оригинального драйвера принтера Epson — Windows» на стр. 93
➡ «Проверка наличия оригинального драйвера принтера Epson — Mac OS» на стр. 95
➡ «Установка приложений по отдельности» на стр. 92
➡ «Приложение для обновления программного обеспечения и встроенного ПО устройства (Epson Software Updater)» на стр. 183

#### Возникла проблема с состоянием принтера.

**Решения**

Щелкните **EPSON Status Monitor 3** на вкладке **Сервис** драйвера печати и проверьте состояние принтера. Если утилита **EPSON Status Monitor 3** отключена, нажмите **Расширенные параметры** на вкладке **Сервис**, после чего выберите **Включить EPSON Status Monitor 3**.

## По-прежнему присутствует задание, ожидающее печати.

### Решения

Щелкните **Очередь на печать** на вкладке драйвера печати **Сервис**. Если остались ненужные данные, выберите команду **Отменить все документы** в меню **Принтер**.

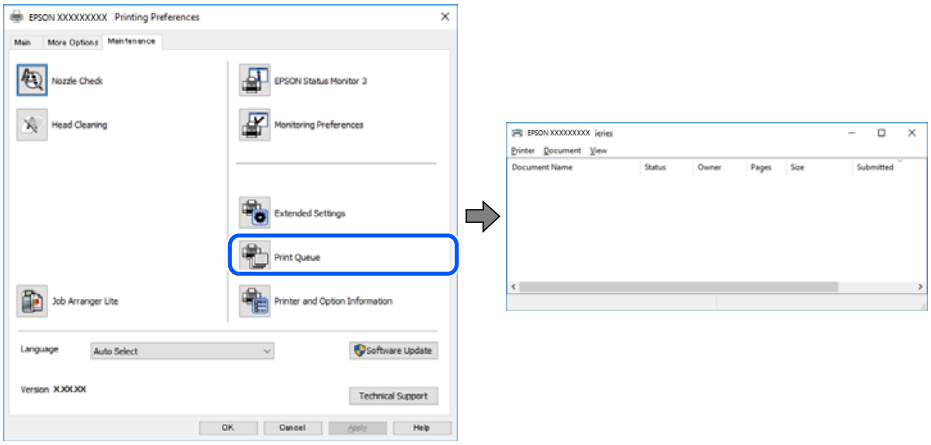


## Принтер находится в режиме ожидания или автономном режиме.

### Решения

Щелкните **Очередь на печать** на вкладке драйвера печати **Сервис**.

Если принтер находится в автономном режиме или режиме ожидания, отмените эти режимы в меню **Принтер**.

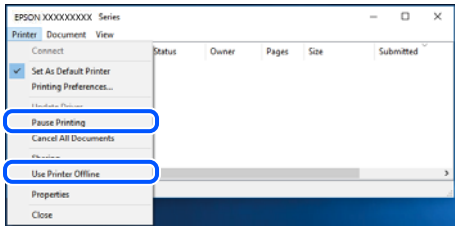


## Принтер не выбран в качестве принтера по умолчанию.

### Решения

Щелкните правой кнопкой мыши значок принтера в разделе **Панель управления** > **Просмотр устройств и принтеров** (или **Принтеры**, **Принтеры и факсы**), затем выберите пункт **Установить в качестве принтера по умолчанию**.

***Примечание:***
*Если имеется несколько значков принтеров, см. ниже инструкции по выбору правильного принтера.*

Примеры

USB-соединение: серия EPSON XXXX

Сетевое соединение: серия EPSON XXXX (сеть)

Если драйвер принтера был установлен несколько раз, то могло быть создано несколько копий этого драйвера. Если созданы копии вида «Серия EPSON XXXX (копия 1)», щелкните правой кнопкой мыши значок драйвера и выберите **Удалить устройство**.

### Порт принтера задан неправильно.

#### Решения

Щелкните **Очередь на печать** на вкладке драйвера печати **Сервис**.

В меню **Принтер** убедитесь, что порт принтера правильно задан в разделе **Свойства** > **Порт**, как показано ниже.

Подключение по USB: **USBXXX**, сетевое подключение: **EpsonNet Print Port**

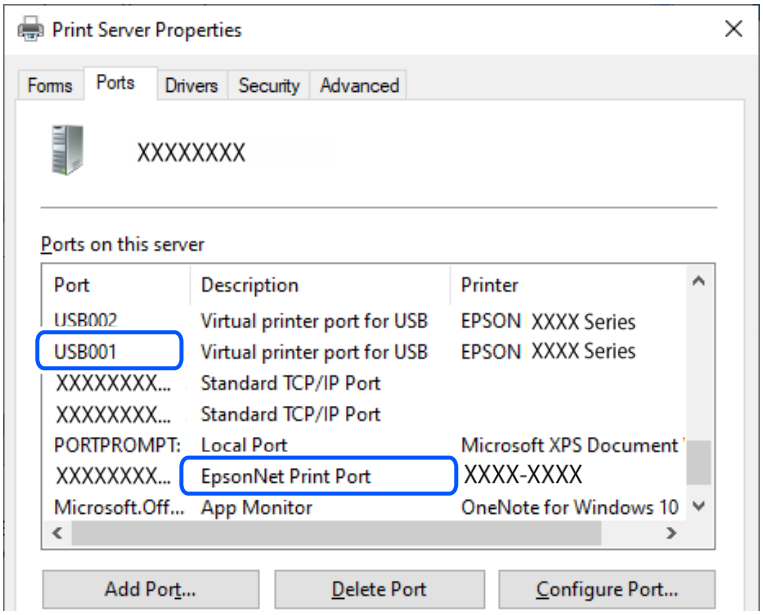


## Не удается выполнить печать даже после установки соединения (Mac OS)

Это может быть вызвано следующими причинами.

### Возникла проблема с программным обеспечением или данными.

#### Решения

- ❏ Удостоверьтесь, что установлен оригинальный драйвер принтера Epson (EPSON XXXXX). Если оригинальный драйвер печати Epson не установлен, то набор доступных функций будет ограничен. Рекомендуем использовать оригинальный драйвер печати Epson.
- ❏ При печати большого по объему изображения компьютеру может не хватить памяти. Напечатайте это изображение с более низким разрешением или в меньшем формате.
- ❏ Если вы испробовали все решения, но не смогли устранить проблему, попробуйте удалить и повторно установить драйвер принтера.
- ❏ Проблему можно попытаться устранить, обновив программное обеспечение до самой последней версии. Чтобы проверить состояние программного обеспечения, используйте инструмент обновления программного обеспечения.

➡ «Проверка наличия оригинального драйвера принтера Epson — Windows» на стр. 93

➡ «Проверка наличия оригинального драйвера принтера Epson — Mac OS» на стр. 95

➡ «Установка приложений по отдельности» на стр. 92

➡ «Приложение для обновления программного обеспечения и встроенного ПО устройства (Epson Software Updater)» на стр. 183

### Возникла проблема с состоянием принтера.

**Решения**

Убедитесь, что принтер не находится в состоянии **Пауза**.

Выберите **Системные настройки** в меню **Apple** > **Принтеры и сканеры** (или **Печать и сканирование**, **Печать и факс**), а затем дважды щелкните значок принтера. Если принтер находится в состоянии паузы, щелкните **Возобновить**.

## Не удается выполнить печать даже после установки соединения (iOS)

Это может быть вызвано следующими причинами.

### Параметр Конфигурация бумаги отключен.

**Решения**

Включите **Конфигурация бумаги** в следующем меню.

**Настр.** > **Настройка принтера** > **Парам. источн. бумаги** > **Конфигурация бумаги**

### Параметр AirPrint отключен.

**Решения**

Включите параметр AirPrint в Web Config.

➡ «Приложение для настройки работы принтера (Web Config)» на стр. 182

## Не удается выполнить сканирование даже после установки соединения

### Сканирование с высоким разрешением через сеть.

**Решения**

Попытайтесь выполнить сканирование при более низком разрешении.

## Не удается подключить принтер через USB

Это может быть вызвано следующими причинами.

### Кабель USB неправильно подключен к USB-разъему.

**Решения**

Надежно подсоедините кабель USB к принтеру и компьютеру.

### Возникла проблема с USB-концентратором.

**Решения**

Если используется USB-концентратор, попробуйте подсоединить принтер напрямую к компьютеру.

### Возникла проблема с кабелем USB или входным разъемом USB.

**Решения**

Если кабель USB не распознается, попробуйте подсоединить его к другому разъему или замените кабель.

### Принтер подключен к порту SuperSpeed USB.

**Решения**

При подключении принтера к порту SuperSpeed USB с использованием кабеля USB 2.0 на некоторых компьютерах может возникнуть ошибка связи. В этом случае повторно подключите принтер, используя один из следующих методов.

- ❏ Используйте кабель USB 3.0 (только для поддерживаемых моделей).
- ❏ Подключитесь к высокоскоростному порту USB на компьютере.
- ❏ Подключитесь к порту SuperSpeed USB, отличному от порта, использование которого приводит к ошибке связи.

➡ «Характеристики интерфейса» на стр. 193

## Не удается подключить принтер к сети

### Главные причины и решения проблем сетевого подключения

Проверьте следующее, чтобы выяснить, связана ли проблема с работой или настройками подключенного устройства.

### Установите причину сбоя сетевого подключения принтера.

**Решения**

Распечатайте отчет о проверке сетевого подключения, чтобы найти проблему и рекомендуемое решение.

Дополнительную информацию о чтении отчета о проверке сетевого подключения см. далее.

***Примечание:***
*Чтобы получить дополнительную информацию о сетевых настройках, распечатайте лист состояния сети.*

➡ «Проверка состояния сетевого соединения принтера (отчет о сетевом соединении)» на стр. 99
➡ «Сообщения и варианты решения проблем в отчете о сетевом подключении» на стр. 100

### Используйте Epson Printer Connection Checker, чтобы улучшить соединение с компьютером. (Windows)

**Решения**

В зависимости от результатов проверки могут быть доступны те или иные способы решения проблемы.

1. Дважды щелкните значок **Epson Printer Connection Checker** на рабочем столе.

   Запустится Epson Printer Connection Checker.

Если на рабочем столе отсутствует указанный значок, для запуска Epson Printer Connection Checker следуйте указанным ниже инструкциям.

❏ Windows 11

Нажмите кнопку «Пуск», выберите **Все программы** > **Epson Software** > **Epson Printer Connection Checker**.

❏ Windows 10

Нажмите кнопку «Пуск» и выберите **Epson Software** > **Epson Printer Connection Checker**.

❏ Windows 8.1/Windows 8

С помощью кнопки «Поиск» введите название приложения, затем нажмите появившийся значок.

❏ Windows 7

Нажмите кнопку «Пуск» и выберите **Все программы** > **Epson Software** > **Epson Printer Connection Checker**.

2. Чтобы выполнить проверку, следуйте инструкциям на экране.

***Примечание:***
*Если имя принтера не отображается, установите оригинальный драйвер принтера Epson.*

*«Проверка наличия оригинального драйвера принтера Epson — Windows» на стр. 93*

После идентификации проблемы следуйте отображаемым на экране инструкциям по ее решению.

Если решить проблему не удается, проверьте следующее в зависимости от вашей конкретной ситуации.

❏ Принтер не распознается через сеть.

«Проверка состояния сетевого соединения принтера (отчет о сетевом соединении)» на стр. 99

❏ Принтер не распознается через USB-соединение.

«Не удается подключить принтер через USB» на стр. 125

❏ Принтер распознается, но печать не выполняется.

«Не удается выполнить печать даже после установки соединения (Windows)» на стр. 122

## Возникают какие-то проблемы с сетевыми устройствами, подключенными к сети Wi-Fi.

### Решения

Попробуйте выполнить следующие рекомендации, если вы можете сбросить настройки маршрутизатора в беспроводной локальной сети в вашей среде.

Выключите устройства, которые вы хотите подключить к сети. Подождите примерно 10 секунд, после чего включите устройства в следующем порядке: беспроводной маршрутизатор, компьютер или мобильное устройство, принтер. Переместите принтер и компьютер или мобильное

устройство ближе к беспроводному маршрутизатору для улучшения радиосвязи и попробуйте заново задать сетевые настройки.

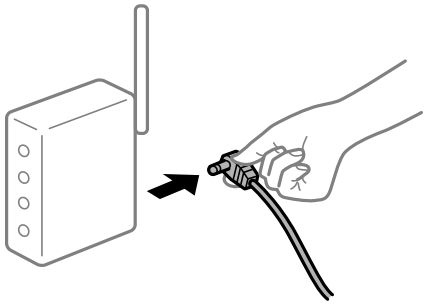

## Устройства не могут принять сигнал от беспроводного маршрутизатора, так как находятся слишком далеко от него.

### Решения

Переместите компьютер, мобильные устройства и принтер ближе к беспроводному маршрутизатору, после чего выключите и снова включите его.

## После замены беспроводного маршрутизатора существующие настройки не подходят новому маршрутизатору.

### Решения

Заново задайте настройки подключения к сети, чтобы они соответствовали новому беспроводному маршрутизатору.

➡ «Повторная настройка подключения к сети» на стр. 95

## Имена сетей (идентификаторы SSID), к которым подключены компьютер или мобильные устройства, разные.

### Решения

Если вы одновременно используете несколько беспроводных маршрутизаторов или на беспроводном маршрутизаторе имеется несколько идентификаторов SSID, а устройства при этом подключены к разным SSID (то есть, к сетям с разными именами), вы не сможете подключиться к беспроводному маршрутизатору.

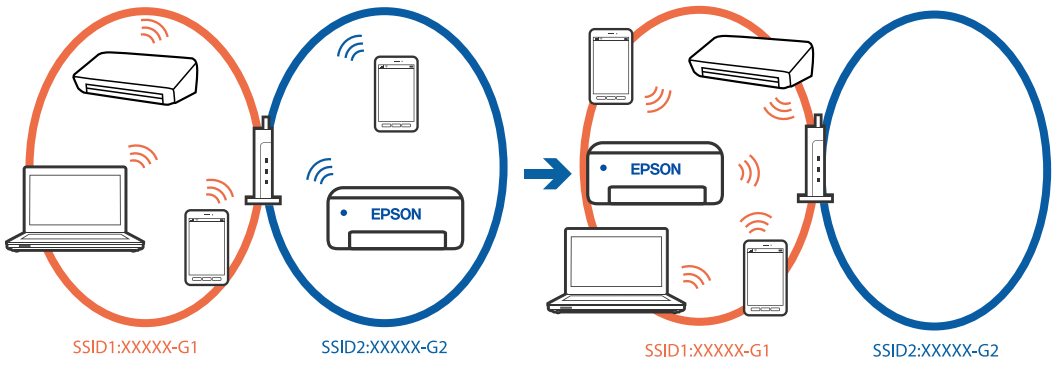


Подключите компьютер или мобильные устройства к сети с тем же SSID, что и сеть, к которой подключен принтер.

❏ Проверьте SSID, к которому подключен принтер, распечатав отчет о проверке сетевого подключения.

❏ Проверьте имя сети Wi-Fi или подключенной сети на всех компьютерах и мобильных устройствах, которые вы хотите подключить к принтеру.

❏ Если принтер и компьютер или мобильные устройства подключены к разным сетям, повторно подключите устройство к SSID, к которому подключен принтер.

### На беспроводном маршрутизаторе доступна функция разделения устройств.

**Решения**

В большинстве беспроводных маршрутизаторов имеется функция разделения, которая блокирует связь между устройствами в пределах одной сети (SSID). Если не удается установить связь между принтером и компьютером или мобильным устройством, даже когда они подключены к одной сети, отключите функцию разделения устройств на беспроводном маршрутизаторе. За более подробной информацией обратитесь к руководству по беспроводному маршрутизатору.

### IP-адрес назначен неправильно.

**Решения**

Если IP-адрес, назначенный принтеру, имеет вид 169.254.XXX.XXX, а для маски подсети настроено значение 255.255.0.0, то такой IP-адрес может быть назначен неправильно.

Напечатайте отчет о сетевом подключении и проверьте в нем IP-адрес и маску подсети, назначенные принтеру. Для печати отчета о сетевом подключении выберите **Настр.** > **Параметры сети** > **Проверка подключения**.

Перезагрузите беспроводной маршрутизатор или сбросьте настройки сети в принтере.

➡ «Установка для принтера статического IP-адреса» на стр. 112

### Устройство, подключенное к порту USB 3.0, вызывает радиопомехи.

**Решения**

При подключении устройств к порту USB 3.0 на компьютере Mac могут возникать радиочастотные помехи. Если вам не удается выполнить подключение к беспроводной сети (Wi-Fi) или работа с ней становится неустойчивой, попробуйте выполнить следующее.

❏ Расположите устройство, подключенное к порту USB 3.0, подальше от компьютера.

❏ Выполните подключение к идентификатору SSID сети, работающей в диапазоне 5 ГГц.

### На компьютере или мобильном устройстве возникла проблема с настройками сети.

**Решения**

Попробуйте зайти на любой веб-сайт со своего компьютера или мобильного устройства, чтобы убедиться, что настройки сети на устройстве верны. Если вы не можете зайти ни на один сайт, это означает, что на компьютере или мобильном устройстве имеются проблемы.

Проверьте сетевое подключение на компьютере или мобильном устройстве. Более подробные сведения см. в документации на компьютер или мобильное устройство.

## Бумага подается неправильно

### Пункты проверки

Проверьте следующие пункты, а затем попробуйте выполнить решения согласно проблемам.

### Неподходящее место установки.

**Решения**

Поставьте принтер на ровную поверхность и используйте его в рекомендуемых условиях окружающей среды.

➡ «Требования к условиям окружающей среды» на стр. 198

### Используется неподдерживаемый тип бумаги.

**Решения**

Используйте бумагу, подходящую для этого принтера.

➡ «Доступные форматы бумаги и емкость загрузки» на стр. 175
➡ «Недоступные типы бумаги» на стр. 178

### Бумага обрабатывается неправильно.

**Решения**

Следуйте инструкциям по работе с бумагой.

➡ «Меры предосторожности при работе с бумагой» на стр. 28

### В принтер загружено слишком много листов.

**Решения**

При загрузке бумаги не превышайте максимально допустимое количество листов, установленное для этой бумаги. Запрещается загружать простую бумагу выше значка треугольника на направляющей.

➡ «Доступные форматы бумаги и емкость загрузки» на стр. 175

### Загружено множество листов бумаги.

**Решения**

Если было загружено несколько листов, загружайте по одному листу бумаги.

### Неправильные настройки бумаги на принтере.

**Решения**

Убедитесь, что настройки размера и типа бумаги соответствуют фактическому размеру и типу бумаги, загруженной в принтер.

➡ «Настройки размера и типа бумаги» на стр. 29

## Бумага подается под углом

Это может быть вызвано следующими причинами.

### Бумага неровная.

**Решения**

Если бумага свернута или ее края сложены, она может касаться печатающей головки и будет подаваться под углом.

Чтобы проверить, не согнута ли бумага, положите ее на ровную поверхность. Если бумага неровная, разгладьте ее.

### Бумага загружена неправильно.

**Решения**

Загрузите бумагу в правильном направлении и пододвиньте боковую направляющую к краю бумаги.

➡ «Загрузка бумаги в заднее устройство подачи бумаги» на стр. 30

## Одновременно подается несколько листов бумаги

Это может быть вызвано следующими причинами.

### Бумага сырая или влажная.

**Решения**

Загрузите другую бумагу.

### Из-за статического электричества листы бумаги прилипают друг к другу.

**Решения**

Продуйте бумагу перед загрузкой. Если бумага все равно не подается, загружайте ее по одному листу.

### Загружено множество листов бумаги.

**Решения**

Если было загружено несколько листов, загружайте по одному листу бумаги.

### Несколько листов бумаги одновременно подаются во время ручной двухсторонней печати.

**Решения**

Перед повторной загрузкой бумаги уберите всю бумагу, загруженную в источник бумаги.

## Возникает сообщение об отсутствии бумаги

### Бумага загружена не по центру заднего устройства подачи бумаги.

**Решения**

Если возникает ошибка отсутствия бумаги, хотя бумага загружена в заднее устройство подачи бумаги, еще раз загрузите бумагу по центру заднего устройства подачи бумаги.

### Во время печати выбрасывается бумага

#### В качестве типа бумаги выбран не Бланк письма.

**Решения**

При загрузке печатных бланков (бумаги, на которой в области заголовка заранее напечатаны такие сведения, как имя отправителя или название компании) в качестве типа бумаги выберите **Бланк письма**.

# Низкое качество печати, копирования и сканирования

## Низкое качество печати

### На отпечатке отсутствуют некоторые цвета, присутствуют неправильные цвета или полосы




#### Дюзы печатающей головки могут быть засорены.

**Решения**

- ❏ Выполните проверку дюз печатающей головки, чтобы посмотреть, не засорились ли они. Выполните проверку дюз и при необходимости прочистите печатающую головку. Если принтер долго не использовался, дюзы печатающих головок могли засориться и перестать пропускать чернила.
- ❏ Если при выполнении печати уровень чернил был слишком низким и его нельзя было видеть через окошки на контейнерах для чернил, заправьте контейнеры для чернил до верхней линии, после чего воспользуйтесь процедурой **Технологическая очистка чернил** для замены чернил внутри чернильных трубок. После завершения работы утилиты выполните проверку дюз, чтобы убедиться в улучшении качества печати.

➡ «Проверка и прочистка печатающей головки» на стр. 78

➡ «Запуск Технологическая очистка чернил» на стр. 81

## Низкое качество печати черными чернилами

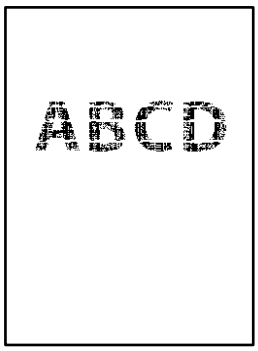


### *Дюзы печатающей головки могут быть засорены.*

❏ Выполните проверку дюз печатающей головки, чтобы посмотреть, не засорились ли они. Выполните проверку дюз и при необходимости прочистите печатающую головку. Если принтер долго не использовался, дюзы печатающих головок могли засориться и перестать пропускать чернила.

«Проверка и прочистка печатающей головки» на стр. 78

❏ Если невозможно устранить эту неполадку с помощью очистки головки, можно немедленно выполнить печать, используя смесь цветных чернил для формирования черного цвета, изменив приведенные ниже настройки Windows.

Щелкните **Расширенные параметры** на вкладке драйвера печати **Сервис**. При выборе **Использовать смешение цветных чернил для получения черного цвета** можно напечатать с качеством **Стандартный**, когда для параметра **Тип бумаги** задано значение **Простая бумага**, **Бланк письма** или **Конверты**.

Обратите внимание, что эта функция не устраняет загрязнение дюз. Чтобы устранить загрязнение дюз, обратитесь в службу поддержки Epson.

## Появляются горизонтальные цветные полосы с интервалом приблизительно 3.4 см



Это может быть вызвано следующими причинами.

### Установленный в настройках тип бумаги не соответствует типу загруженной бумаги.

**Решения**

Выберите тип бумаги, соответствующий типу бумаги, загруженной в принтер.

➡ «Список типов бумаги» на стр. 29

### Задано низкое качество печати.

#### Решения

При печати на обычной бумаге используйте настройку более высокого качества печати.

❏ Windows

Выберите значение **Высокий** для параметра **Качество** на вкладке **Главное** драйвера печати.

❏ Mac OS

Выберите значение **Высокое** для параметра **Качество печати** в меню **Настройки печати** диалога печати.

### Положение печатающей головки смещено.

#### Решения

На панели управления выберите **Обслуживан.** > **Калиб. печат. головки** > **Выравнив. по гориз.** и откалибруйте печатающую головку.

## Размытые отпечатки, вертикальные полосы или неровности



Это может быть вызвано следующими причинами. Установите причины и используйте следующие решения по порядку сверху.

### Положение печатающей головки смещено.

#### Решения

На панели управления выберите **Обслуживан.** > **Калиб. печат. головки** > **Выравнив. по высоте** и откалибруйте печатающую головку.

### Параметр двунаправленной печати включен.

#### Решения

Если качество печати не улучшается даже после калибровки печатающей головки, отключите двунаправленную печать.

При двунаправленной (или высокоскоростной) печати печатающая головка двигается в обоих направлениях, в результате чего вертикальные линии могут не совпадать. После отключения этого параметра может снизиться скорость печати, но повысится качество печати.

❏ Windows

Снимите флажок **Двунаправленная печать** на вкладке драйвера печати **Дополнительные настройки**.

❏ Mac OS

Выберите **Системные настройки** в меню Apple > **Принтеры и сканеры** (или **Печать и сканирование**, **Печать и факс**), а затем выберите принтер. Щелкните **Параметры и принадлежности** > **Параметры** (или **Драйвер**). Выберите **Выключить** для параметра **Двунаправленная печать**.

## Выходит чистый лист (без печати)

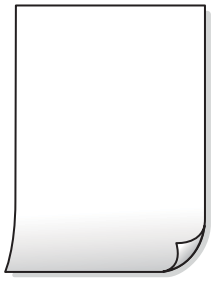

### Дюзы печатающей головки могут быть засорены.

#### Решения

Выполните проверку дюз, а затем попытайтесь выполнить процедуру Прочистить или Механическая чистка, если дюзы печатающей головки засорены.

➡ «Проверка и прочистка печатающей головки» на стр. 78

➡ «Запуск Механич. чистка» на стр. 80

### Размер бумаги, загруженной в принтер, и соответствующие настройки печати различаются.

#### Решения

Измените настройки печати в соответствии с размером бумаги, загруженной в принтер. Загрузите в принтер бумагу, которая соответствует настройкам печати.

### В принтер одновременно подается несколько листов бумаги.

#### Решения

Чтобы предотвратить одновременную подачу нескольких листов бумаги в принтер, см. следующий раздел.

➡ «Одновременно подается несколько листов бумаги» на стр. 131

## Печать при подаче под углом




### Бумага неровная.

#### Решения

Если бумага свернута или ее края сложены, она может касаться печатающей головки и будет подаваться под углом.

Чтобы проверить, не согнута ли бумага, положите ее на ровную поверхность. Если бумага неровная, разгладьте ее.

### Бумага загружена неправильно.

#### Решения

Загрузите бумагу в правильном направлении и пододвиньте боковую направляющую к краю бумаги.

➡ «Загрузка бумаги в заднее устройство подачи бумаги» на стр. 30

## Потертости и размытие на бумаге



Это может быть вызвано следующими причинами.

### Бумага загружена неправильно.

#### Решения

Если на отпечатках появляются горизонтальные полосы (перпендикулярные направлению печати) или размазываются чернила на верхней или нижней части бумаги, загрузите бумагу в правильном направлении и придвиньте направляющие краев к краям бумаги.

➡ «Загрузка бумаги в заднее устройство подачи бумаги» на стр. 30

### Бумагопроводящий тракт испачкан.

**Решения**

Если на отпечатках появляются вертикальные полосы (горизонтальные по отношению к направлению печати) или размазываются чернила, очистите бумагопроводящий тракт.

➡ «Очистка бумагопроводящего тракта от чернильных пятен» на стр. 83

### Бумага неровная.

**Решения**

Чтобы проверить, не согнута ли бумага, положите ее на ровную поверхность. Если бумага неровная, разгладьте ее.

### Печатающая головка трется о поверхность бумаги.

**Решения**

При печати на плотной бумаге печатающая головка близко подходит к поверхности печати и может поцарапать бумагу. В этом случае следует включить режим предотвращения образования потертостей. Если эта функция включена, качество или скорость печати могут снизиться.

Windows

Щелкните **Расширенные параметры** на вкладке драйвера принтера **Сервис**, после чего выберите **Бумага с поперечным направлением волокон**.

### На обратной стороне бумаги была выполнена печать до того, как высохла ранее отпечатанная сторона.

**Решения**

Перед повторной загрузкой бумаги в режиме ручной двусторонней печати убедитесь в том, что чернила полностью высохли.

### При использовании функции автоматической двухсторонней печати плотность печати слишком высока, а время высыхания слишком мало.

**Решения**

При использовании функции автоматической двухсторонней печати и печати насыщенных изображений, например фотографий и графиков, снизьте плотность печати и увеличьте время высыхания.

## Напечатанные фотографии липкие на ощупь



### Печать выполнена не на той стороне фотобумаги.

**Решения**

Убедитесь, что печать ведется на предназначенной для печати стороне. После печати на тыльной стороне фотобумаги следует очистить бумагопроводящий тракт.

## Изображения или фотографии печатаются с искаженными цветами



Это может быть вызвано следующими причинами.

### Дюзы печатающей головки могут быть засорены.

**Решения**

Выполните проверку дюз печатающей головки, чтобы посмотреть, не засорились ли они. Выполните проверку дюз и при необходимости прочистите печатающую головку. Если принтер долго не использовался, дюзы печатающих головок могли засориться и перестать пропускать чернила.

### Была применена коррекция цвета.

**Решения**

При печати с помощью драйвера принтера Windows, в зависимости от типа бумаги, применяется настройка автоматической коррекции фотографий Epson. Попробуйте изменить настройку.

На вкладке **Дополнительные настройки** выберите **Настройка** в **Цветокоррекция**, после чего щелкните **Расширенные**. Измените настройку **Коррекция сцены** со значения **Автоматически** на любой другой вариант. Если изменение настройки не привело к получению желаемого результата, попробуйте выбрать любой другой способ цветокоррекции, отличный от **PhotoEnhance**, в **Управление цветом**.

## Цвета на отпечатке отличаются от цветов на экране



### Свойства цветов используемого дисплея настроены неправильно.

**Решения**

Дисплеи, в том числе дисплеи компьютеров, имеют свои собственные характеристики отображения информации. Если дисплей не был откалиброван, изображение будет отображаться с неправильными цветами и яркостью. Отрегулируйте параметры устройства. Затем выполните следующее.

❏ Windows

Откройте окно драйвера печати, выберите значение **Настройка** для параметра **Цветокоррекция** на вкладке **Дополнительные настройки** и щелкните **Расширенные**. Выберите **Стандартный (EPSON)** для параметра **Режим цвета**.

❏ Mac OS

Доступ к диалоговому окну печати. Выберите **Цветокоррекция** из всплывающего меню, затем щелкните стрелку рядом с пунктом **Дополнительные настройки**. Выберите **Стандартный (EPSON)** для параметра **Режим**.

### Дисплей отражает внешний свет.

**Решения**

Избегайте попадания на дисплей прямых солнечных лучей и выполняйте проверку изображения в помещениях, где имеется достаточный уровень освещения.

### Дисплей и принтер по-разному воспроизводят цвета.

**Решения**

Цвета на дисплее не идентичны цветам на бумаге, поскольку дисплей и принтер по-разному воспроизводят цвета. Чтобы цвета были идентичны, необходимо изменить свойства цвета.

## Невозможно выполнить печать без полей



### В настройках печати не настроена печать без полей.

**Решения**

В настройках печати выберите режим печати без полей. Если выбрать тип бумаги, который не поддерживает печать без полей, выбор параметра **Без полей** невозможен. Выберите тип бумаги, который поддерживает печать без полей.

❏ Windows

Выберите **Без полей** на вкладке драйвера печати **Главное**.

❏ Mac OS

Выберите размер бумаги для печати без полей в разделе **Размер бумаги**.

## Края изображения обрезаются при печати без полей



### Так как изображение немного увеличивается, выступающая область обрезается.

**Решения**

Выберите меньший коэффициент увеличения.

❏ Windows

Нажмите **Настройки** рядом с **Без полей** на вкладке драйвера принтера **Главное**, после чего измените настройки.

❏ Mac OS

Измените параметр **Увеличение** в меню диалогового окна печати **Настройки печати**.

### Соотношение сторон изображения отличается от размера бумаги.

**Решения**

Если соотношение сторон изображения отличается от размера бумаги, длинная сторона изображения обрезается, если она выходит за пределы длинной стороны бумаги.

## Неправильное положение, размер или поля отпечатка



Это может быть вызвано следующими причинами.

### Бумага загружена неправильно.

**Решения**

Загрузите бумагу в правильном направлении и пододвиньте боковую направляющую к краю бумаги.

➡ «Загрузка бумаги в заднее устройство подачи бумаги» на стр. 30

### Размер бумаги задан неправильно.

**Решения**

Выберите нужный размер бумаги.

### Размер полей в приложении не попадает в область печати.

**Решения**

Откорректируйте размер полей в приложении таким образом, чтобы они попадали в область печати.

➡ «Область печати» на стр. 192

## Символы напечатаны неправильно или с искажением

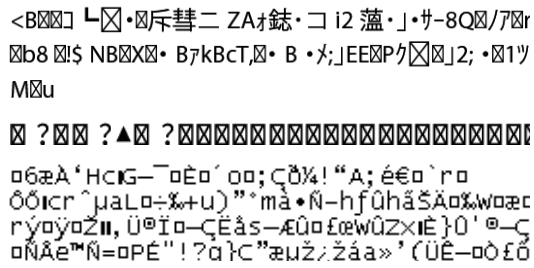

Это может быть вызвано следующими причинами.

### Кабель USB подключен неправильно.

**Решения**

Надежно подсоедините кабель USB к принтеру и компьютеру.

### Имеется задание, ожидающее печати.

**Решения**

Отмените все приостановленные задания печати.

➡ «По-прежнему присутствует задание, ожидающее печати.» на стр. 123

### Во время печати компьютер был вручную переведен в режим Гибернация или Сон.

**Решения**

Запрещается переводить компьютер в режим **Гибернация** или **Сон** во время печати. Страницы с искаженным текстом могут быть распечатаны в следующий раз при включении компьютера.

### Используется драйвер для другого принтера.

**Решения**

Убедитесь, что используемый драйвер предназначен для этого принтера. Проверьте название принтера в верхней части окна драйвера принтера.

### Напечатанное изображение перевернуто

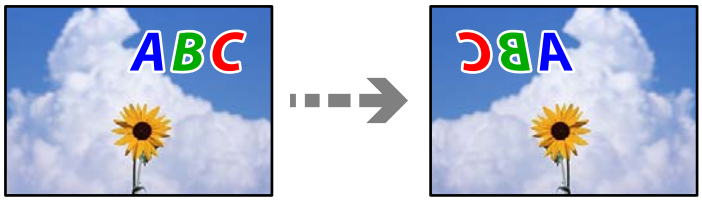


#### В настройках печати включена инверсия изображения по горизонтали.

**Решения**

В драйвере принтера или приложении отключите все настройки зеркального отображения.

❏ Windows

Снимите флажок **Зеркально** на вкладке драйвера печати **Дополнительные настройки**.

❏ Mac OS

Снимите флажок **Зеркально** в меню диалогового окна печати **Настройки печати**.

### Мозаичные узоры на отпечатках



#### Изображения или фотографии напечатаны в низком разрешении.

**Решения**

При печати изображений или фотографий используйте файлы в высоком разрешении. Как правило, изображения на веб-сайтах имеют низкое разрешение: хотя они хорошо выглядят на экране, качество при печати может заметно ухудшиться.

## Низкое качество копирования

### На копиях отсутствуют некоторые цвета, присутствуют неправильные цвета или полосы



### Дюзы печатающей головки могут быть засорены.

**Решения**

❑ Выполните проверку дюз печатающей головки, чтобы посмотреть, не засорились ли они. Выполните проверку дюз и при необходимости прочистите печатающую головку. Если принтер долго не использовался, дюзы печатающих головок могли засориться и перестать пропускать чернила.

❑ Если при выполнении печати уровень чернил был слишком низким и его нельзя было видеть через окошки на контейнерах для чернил, заправьте контейнеры для чернил до верхней линии, после чего воспользуйтесь процедурой **Технологическая очистка чернил** для замены чернил внутри чернильных трубок. После завершения работы утилиты выполните проверку дюз, чтобы убедиться в улучшении качества печати.

➡ «Проверка и прочистка печатающей головки» на стр. 78

➡ «Запуск Технологическая очистка чернил» на стр. 81

### Вы выполнили копирование в черновом режиме.

**Решения**

Измените настройку качества печати на другую, а затем повторите печать.

***Примечание:***
*Для западноевропейских пользователей черновой режим недоступен.*

## Появляются горизонтальные цветные полосы с интервалом приблизительно 3.4 см



Это может быть вызвано следующими причинами.

### Установленный в настройках тип бумаги не соответствует типу загруженной бумаги.

**Решения**

Выберите тип бумаги, соответствующий типу бумаги, загруженной в принтер.

➡ «Список типов бумаги» на стр. 29

### Задано низкое качество печати.

**Решения**

При печати на обычной бумаге используйте настройку более высокого качества печати.

Выберите **Высокое** в **Качество**.

➡ «Качество» на стр. 64

### Положение печатающей головки смещено.

**Решения**

На панели управления выберите **Обслуживан.** > **Калиб. печат. головки** > **Выравнив. по гориз.** и откалибруйте печатающую головку.

## Размытые копии, вертикальные полосы или неровности



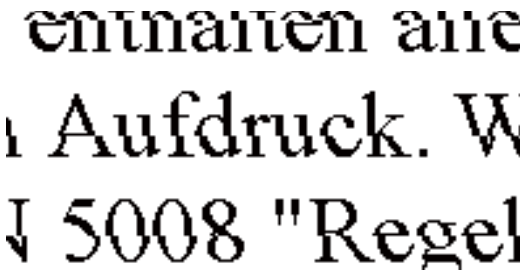


Это может быть вызвано следующими причинами.

### Положение печатающей головки смещено.

**Решения**

На панели управления выберите **Обслуживан.** > **Калиб. печат. головки** > **Выравнив. по высоте** и откалибруйте печатающую головку.

## Выходит чистый лист (без печати)

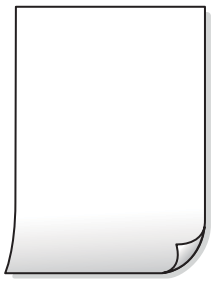

### Дюзы печатающей головки могут быть засорены.

**Решения**

Выполните проверку дюз, а затем попытайтесь выполнить процедуру Прочистить или Механическая чистка, если дюзы печатающей головки засорены.

➡ «Проверка и прочистка печатающей головки» на стр. 78

➡ «Запуск Механич. чистка» на стр. 80

### Размер бумаги, загруженной в принтер, и соответствующие настройки печати различаются.

**Решения**

Измените настройки печати в соответствии с размером бумаги, загруженной в принтер. Загрузите в принтер бумагу, которая соответствует настройкам печати.

### В принтер одновременно подается несколько листов бумаги.

**Решения**

Чтобы предотвратить одновременную подачу нескольких листов бумаги в принтер, см. следующий раздел.

➡ «Одновременно подается несколько листов бумаги» на стр. 131

## Потертости и размытие на бумаге



Это может быть вызвано следующими причинами.

### Бумага загружена неправильно.

**Решения**

Если на отпечатках появляются горизонтальные полосы (перпендикулярные направлению печати) или размазываются чернила на верхней или нижней части бумаги, загрузите бумагу в правильном направлении и придвиньте направляющие краев к краям бумаги.

➡ «Загрузка бумаги в заднее устройство подачи бумаги» на стр. 30

### Бумагопроводящий тракт испачкан.

**Решения**

Если на отпечатках появляются вертикальные полосы (горизонтальные по отношению к направлению печати) или размазываются чернила, очистите бумагопроводящий тракт.

➡ «Очистка бумагопроводящего тракта от чернильных пятен» на стр. 83

### Бумага неровная.

**Решения**

Чтобы проверить, не согнута ли бумага, положите ее на ровную поверхность. Если бумага неровная, разгладьте ее.

## Невозможно выполнить копирование без полей



### В настройках печати не настроена печать без полей.

**Решения**

На панели управления выберите **Коп-ть** > **Настройки** > **Настройки** > **Коп. без рам.**. Если выбрать бумагу, для которой не поддерживается печать без полей, параметры печати без полей настроить будет нельзя. Выберите тип бумаги, который поддерживает печать без полей.

## Края изображения обрезаются при копировании без полей



### Так как изображение немного увеличивается, выступающая область обрезается.

**Решения**

Выберите меньший коэффициент увеличения.

На панели управления выберите **Коп-ть** > **Настройки** > **Настройки** > **Коп. без рам.** > **Расширение**, а затем измените этот параметр.

## Положение, размер или поля копий неверны



Это может быть вызвано следующими причинами.

### Бумага загружена неправильно.

**Решения**

Загрузите бумагу в правильном направлении и пододвиньте боковую направляющую к краю бумаги.

➡ «Загрузка бумаги в заднее устройство подачи бумаги» на стр. 30

### Оригиналы размещены неправильно.

**Решения**

❑ Проверьте правильность размещения оригинала в соответствии с метками для совмещения.

❏ Если край сканированного изображения отсутствует, слегка отодвиньте оригинал от угла на стекле сканера.

➡ «Размещение оригиналов» на стр. 34

### На стекле сканера присутствует пыль или грязь.

**Решения**

При размещении оригиналов на стекле сканера удалите пыль или грязь, которые прилипли к оригиналу, затем очистите стекло сканера.Если на стекле присутствуют пыль или пятна, они могут попадать на область копирования, что приводит к неправильному положению при копировании или уменьшению изображения.

➡ «Очистка Стекло сканера» на стр. 84

### Размер бумаги задан неправильно.

**Решения**

Выберите нужный размер бумаги.

## Неравномерные цвета, размытость, точки или прямые линии на копируемом изображении



Это может быть вызвано следующими причинами.

### Бумагопроводящий тракт грязный.

**Решения**

Загрузите и протяните бумагу без печати, чтобы прочистить тракт подачи бумаги.

➡ «Очистка бумагопроводящего тракта от чернильных пятен» на стр. 83

### На оригиналах или стекле сканера присутствует пыль или грязь.

**Решения**

Уберите пыль или грязь с оригиналов и почистите стекло сканера.

➡ «Очистка Стекло сканера» на стр. 84

### Оригинал был прижат слишком сильно.

**Решения**

Если прижать оригинал слишком сильно, на изображении могут возникнуть размытия, размазывания и пятна.

Не давите слишком сильно на оригинал или крышку сканера.

➡ «Размещение оригиналов» на стр. 34

### Плотность печати слишком высока.

**Решения**

Уменьшите величину плотности печати.

➡ «Параметры меню Подробнее для копирования» на стр. 63

## На копируемом изображении появляется муар (штриховка)

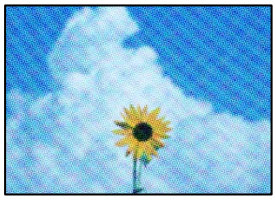

### Если оригинал — это печатный документ, например журнал или каталог, то на изображении может появиться муар (точечный узор).

**Решения**

В этом случае необходимо изменить настройки масштабирования. Если муар по-прежнему появляется, немного измените угол размещения оригинала.

➡ «Параметры меню Подробнее для копирования» на стр. 63

## На копируемом изображении появляется изображение с обратной стороны оригинала




Это может быть вызвано следующими причинами.

### При сканировании тонких оригиналов одновременно могут сканироваться и изображения на обратной стороне этих оригиналов.

**Решения**

Поместите оригинал на стекло сканера, а затем положите сверху лист черной бумаги.

➡ «Размещение оригиналов на стекле сканера» на стр. 35

### Плотность печати слишком высока.

**Решения**

Уменьшите величину плотности печати.

➡ «Параметры меню Подробнее для копирования» на стр. 63

## Проблемы со сканируемым изображением

### При сканировании со стекла сканера на изображениях присутствуют неровные цвета, грязь, пятна и пр.



### На оригиналах или стекле сканера присутствует пыль или грязь.

**Решения**

Уберите пыль или грязь с оригиналов и почистите стекло сканера.

➡ «Очистка Стекло сканера» на стр. 84

### Оригинал был прижат слишком сильно.

**Решения**

Если прижать оригинал слишком сильно, на изображении могут возникнуть размытия, размазывания и пятна.

Не давите слишком сильно на оригинал или крышку сканера.

➡ «Размещение оригиналов» на стр. 34

### На фоне отсканированных изображений появляется смещение




### При сканировании тонких оригиналов одновременно могут сканироваться и изображения на обратной стороне этих оригиналов.

**Решения**

При сканировании со стекла сканера поместите лист черной бумаги или настольную подкладку на оригинал.

## Неправильное определение области сканирования стеклом сканера



### Оригиналы размещены неправильно.

**Решения**

❏ Проверьте правильность размещения оригинала в соответствии с метками для совмещения.

❏ Если край сканированного изображения отсутствует, слегка отодвиньте оригинал от угла на стекле сканера.

➡ «Размещение оригиналов» на стр. 34

### На стекле сканера присутствует пыль или грязь.

**Решения**

Удалите мусор и грязь со стекла сканера и крышки сканера. При наличии грязи и мусора вокруг оригинала область сканирования будет соответствующим образом увеличена.

➡ «Очистка Стекло сканера» на стр. 84

### При сканировании нескольких оригиналов с помощью Epson ScanSmart между оригиналами недостаточный зазор.

**Решения**

При размещении нескольких оригиналов на стекле сканера между ними необходимо обеспечить расстояние не менее 20 мм (0,8 дюйма).

## Не удается устранить проблемы в отсканированном изображении

Если проблему не удалось устранить даже после применения всех способов ее решения, см. информацию ниже.

### Имеются проблемы с настройками ПО для сканирования.

**Решения**

Для инициализации настроек программного обеспечения для сканера используйте Epson Scan 2 Utility.

***Примечание:***
*Epson Scan 2 Utility — это приложение, входящее в набор программного обеспечения для сканера.*

***Примечание:***
*В операционных системах Windows Server убедитесь, что установлен компонент* ***Возможности рабочего стола****.*

1. Запустите Epson Scan 2 Utility.
   - ❏ Windows 11

     Нажмите кнопку «Пуск», затем выберите **Все программы** > **EPSON** > **Epson Scan 2 Utility**.
   - ❏ Windows 10/Windows Server 2022/Windows Server 2019/Windows Server 2016

     Нажмите кнопку «Пуск» и выберите **EPSON** > **Epson Scan 2 Utility**.
   - ❏ Windows 8.1/Windows 8/Windows Server 2012 R2/Windows Server 2012

     С помощью кнопки «Поиск» введите название приложения, затем нажмите появившийся значок.
   - ❏ Windows 7/Windows Server 2008 R2/Windows Server 2008

     Нажмите кнопку «Пуск», выберите **Все программы** > **EPSON** > **Epson Scan 2** > **Epson Scan 2 Utility**.
   - ❏ Mac OS

     Выберите **Перейти** > **Приложения** > **Epson Software** > **Epson Scan 2 Utility**.
2. Выберите вкладку **Другое**.
3. Щелкните **Сброс**.

Если инициализация не помогла решить проблему, удалите и повторно установите программное обеспечение для сканера.

➡ «Установка приложений по отдельности» на стр. 92

### Не удается выбрать тип бумаги или источник бумаги в драйвере принтера

#### Не установлен оригинальный драйвер печати Epson.

**Решения**

Если оригинальный драйвер печати Epson (EPSON XXXXX) не установлен, набор доступных функций будет ограничен. Рекомендуем использовать оригинальный драйвер печати Epson.

➡ «Проверка наличия оригинального драйвера принтера Epson — Windows» на стр. 93
➡ «Проверка наличия оригинального драйвера принтера Epson — Mac OS» на стр. 95

## На ЖК-экране отображается код ошибки

Если возникает ошибка или появляется информация, требующая внимания, на ЖК-дисплее отображается соответствующий код.

| Код | Ситуация | Решения |
|---|---|---|
| E-01 | Произошла ошибка принтера. | Откройте внутреннюю крышку и модуль сканера и извлеките бумагу или защитный материал из принтера. Выключите и вновь включите питание. |
| E-02 | Произошла ошибка сканера. | Выключите и вновь включите питание. |

| Код | Ситуация | Решения |
|---|---|---|
| E-11 | Необходима замена прокладки, впитывающей чернила. | Обратитесь с просьбой о замене прокладки, впитывающей чернила, в компанию Epson или авторизованный сервисный центр Epson *.Пользователи не должны заменять эту деталь.<br>При этом функции, не связанные с печатью, например сканирование, будут доступны. |
| W-01 | Замялась бумага. | Извлеките бумагу из принтера и нажмите кнопку в нижней части ЖК-экрана, чтобы сбросить ошибку. В некоторых случаях необходимо выключить и вновь включить питание.<br>«Удаление застрявшей бумаги» на стр. 153 |
| W-11 | Заканчивается срок службы прокладки, впитывающей чернила. | Обратитесь с просьбой о замене прокладки, впитывающей чернила, в компанию Epson или авторизованный сервисный центр Epson *.Пользователи не должны заменять эту деталь.Данное сообщение будет отображаться, пока не будет заменена прокладка, впитывающая чернила.<br>Нажмите кнопку OK для возобновления печати. |
| I-22 | Настройте подключение к беспроводной сети (Wi-Fi) в разделе **Уст-ка нажимной кнопкой (WPS)**. | Нажмите кнопку на точке доступа. Если на точке доступа нет кнопки, откройте окно настройки точки доступа и щелкните кнопку, отображаемую в программе. |
| I-23 | Настройте подключение к беспроводной сети (Wi-Fi) в разделе **PIN-код (WPS)**. | В течение двух минут введите на точке доступа или на компьютере PIN-код, отображаемый на ЖК-экране. |
| I-31 | Настройте подключение к беспроводной сети (Wi-Fi) в разделе **Быстрое подкл. с помощью прил.**. | Установите программное обеспечение на компьютере, а затем, когда начнется настройка Wi-Fi, нажмите кнопку OK. |
| I-41 | Параметр **Автоотобр.наст.бум.** отключен. Некоторые функции использовать нельзя. | Если параметр **Автоотобр.наст.бум.** отключен, функцию AirPrint использовать нельзя. |
| I-60 | Компьютер может не поддерживать WSD (веб-службы для устройств). | Функция сканирования на компьютер (WSD) доступна только на компьютерах, работающих под управлением англоязычных версий ОС Windows 11, Windows 10, Windows 8.1, Windows 8 или Windows 7. Убедитесь, что принтер правильно подключен к компьютеру. |
| Recovery Mode | Принтер запустился в режиме восстановления, т. к. обновление встроенного ПО было выполнено с ошибкой. | Для повторного обновления встроенного ПО выполните следующие действия.<br>1. Соедините принтер с компьютером с помощью USB-кабеля.<br>***Важно:***<br>❏ *Во время работы в режиме восстановления обновить встроенное ПО через сеть невозможно. Можно использовать только USB-подключение.*<br>❏ *Используйте кабель USB 2.0 type A-B.*<br>2. Загрузите последнюю версию встроенного ПО с локального веб-сайта Epson на свой компьютер, а затем запустите обновление. |

* При некоторых циклах печати небольшое количество лишних чернил попадает на прокладку, впитывающую чернила.Чтобы чернила не вытекали из прокладки, при достижении определенного количества чернил, впитанного прокладкой, принтер прекращает печать.Частота возникновения таких ситуаций зависит от количества страниц, распечатываемых с помощью функции печати без полей.Необходимость в замене прокладки не означает прекращения работы принтера в соответствии с техническими условиями.Принтер подаст сигнал о необходимости заменить прокладку, впитывающую чернила. Такую замену могут выполнять только авторизованные поставщики услуг Epson.Гарантия Epson не распространяется на затраты, связанные с данной заменой.

# Бумага заминается

Посмотрите сообщение об ошибке на панели управления и следуйте инструкциям по извлечению замявшейся бумаги, в том числе оторванных кусков. Затем сбросьте ошибку.

***Важно:***

- ❏ *Аккуратно извлеките застрявшую бумагу. Применение силы при извлечении бумаги может повредить принтер.*
- ❏ *При извлечении бумаги не наклоняйте принтер, не ставьте его вертикально и не переворачивайте. Это может привести к вытеканию чернил.*

## Удаление застрявшей бумаги

***Предостережение:***

- ❏ *При открытии и закрытии модуля сканера соблюдайте осторожность, чтобы не прищемить руку. В противном случае можно получить травму.*
- ❏ *Не прикасайтесь к кнопкам на панели управления, если ваши руки находятся внутри принтера. Если принтер начнет работать, вы можете получить травму. Во избежание травмы не касайтесь выступающих частей.*

1. Снимите задняя крышка.

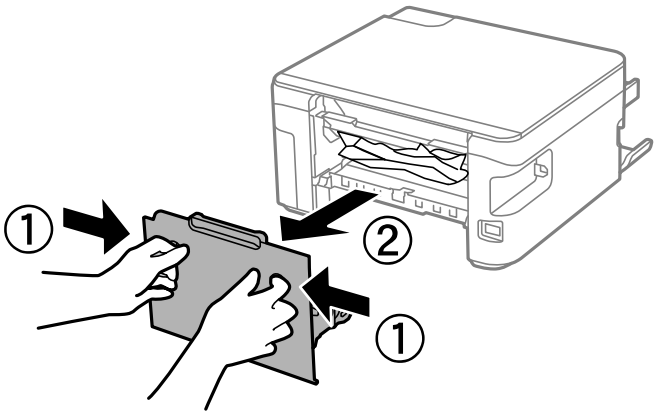

2. Извлеките замятую бумагу.

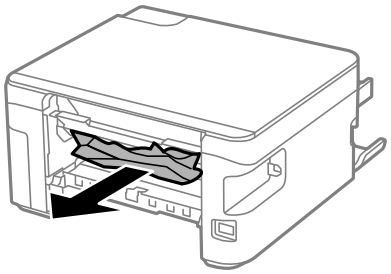

3. Извлеките застрявшую бумагу из задняя крышка.

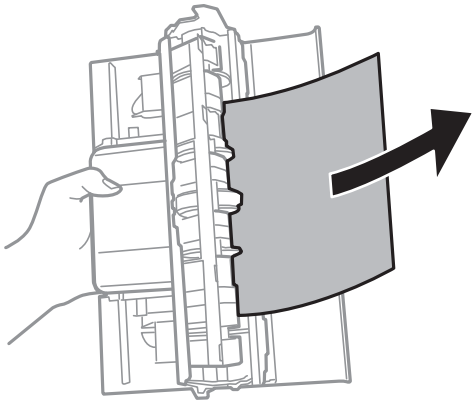

4. Вставьте задняя крышка в принтер.
5. Закройте крышку сканера, если она открыта.
6. Поднимите панель управления.

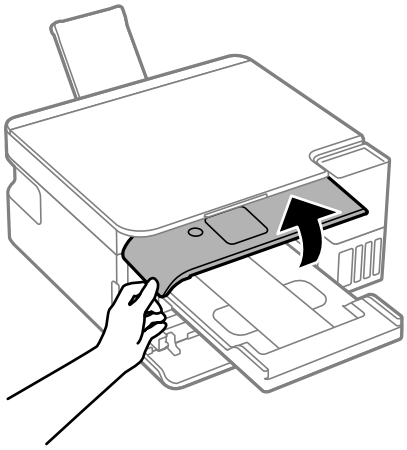

7. Откройте модуль сканера до щелчка.

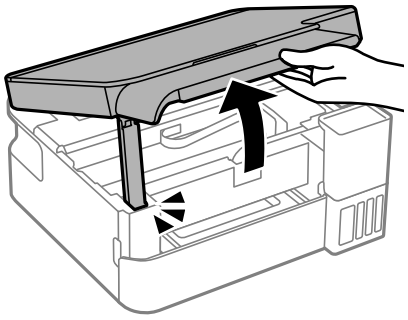

8. Извлеките замятую бумагу.

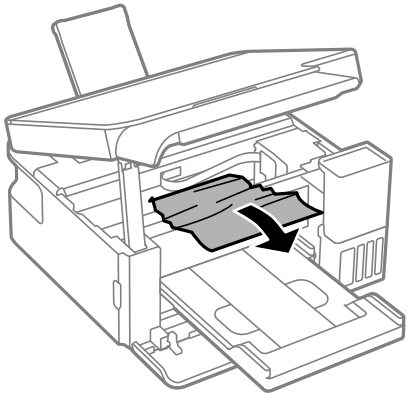

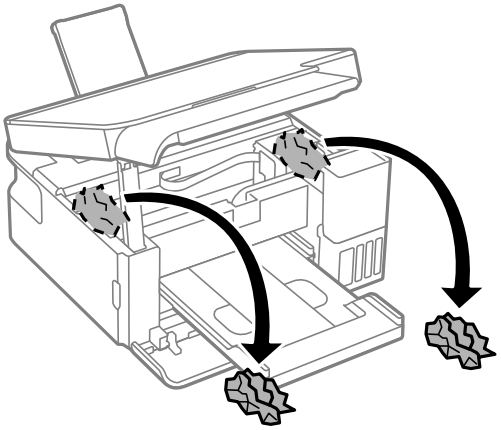

***Важно:***

*Не прикасайтесь к плоскому белому кабелю, прозрачной пленке и чернильным трубкам внутри принтера. Это может привести к сбою в работе устройства.*

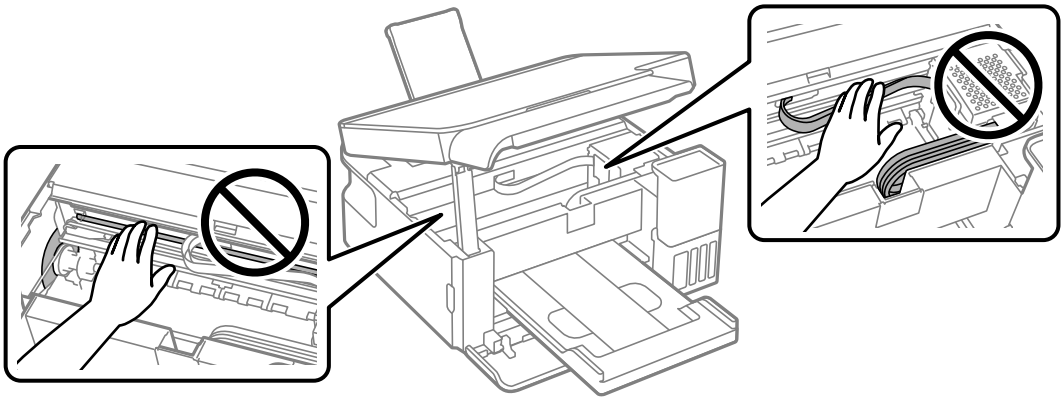

9. Закройте модуль сканера.

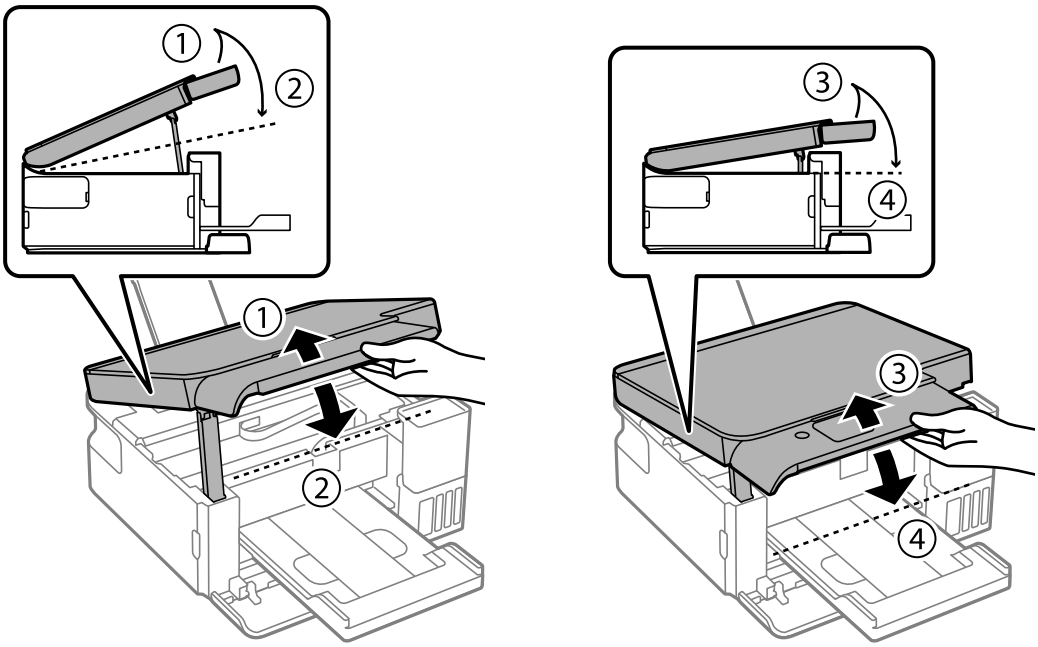


***Примечание:***
*Модуль сканера закрывается медленно и с некоторым сопротивлением — это мера предосторожности, защищающая вас от защемления пальцев. Продолжайте закрывать сканер, даже если чувствуете некоторое сопротивление.*

## Предотвращение замятия бумаги

Если бумага часто заминается, соблюдайте следующие условия.

- ❏ Поставьте принтер на ровную поверхность и используйте его в рекомендуемых условиях окружающей среды.

  «Требования к условиям окружающей среды» на стр. 198

- ❏ Используйте бумагу, подходящую для этого принтера.

  «Доступные форматы бумаги и емкость загрузки» на стр. 175

- ❏ Следуйте инструкциям по работе с бумагой.

  «Меры предосторожности при работе с бумагой» на стр. 28

- ❏ Загрузите бумагу в правильном направлении и пододвиньте боковую направляющую к краю бумаги.

  «Загрузка бумаги в заднее устройство подачи бумаги» на стр. 30

- ❏ При загрузке бумаги не превышайте максимально допустимое количество листов, установленное для этой бумаги.

- ❏ Если было загружено несколько листов, загружайте по одному листу бумаги.

- ❏ Убедитесь, что настройки размера и типа бумаги соответствуют фактическому размеру и типу бумаги, загруженной в принтер.

  «Список типов бумаги» на стр. 29

# Необходимо дозаправить чернила

## Меры предосторожности при работе с бутылками с чернилами

Прочтите следующие инструкции перед заправкой чернил.

### Меры предосторожности при хранении чернил

- ❏ Не допускайте попадания прямых солнечных лучей на бутылки с чернилами.
- ❏ Не храните бутылки с чернилами при высокой температуре или температуре замерзания.
- ❏ Компания Epson рекомендует использовать бутылки с чернилами до даты, указанной на упаковке.
- ❏ При хранении и транспортировке бутылок с чернилами не наклоняйте бутылки и не подвергайте их ударам или изменению температур. В противном случае чернила могут вытечь из бутылки даже при плотно закрытой крышке. Держите бутылку с чернилами строго вертикально, когда закрываете крышку, и принимайте соответствующие меры предосторожности для предотвращения вытекания чернил при транспортировке.
- ❏ Если бутылка находилась в холодном помещении, то перед использованием чернил необходимо выдержать ее при комнатной температуре не менее трех часов.
- ❏ Вынимать бутылку с чернилами из упаковки следует непосредственно перед заправкой контейнера. Бутылка с чернилами находится в вакуумной упаковке, что обеспечивает сохранность чернил. Если бутылка с чернилами распакована, но не используется долгое время, нормальная печать может быть невозможна.
- ❏ Открытую бутылку с чернилами необходимо использовать как можно скорее.

### Меры предосторожности при заправке чернил

- ❏ Даже если принтер указывает на необходимость заправки чернил, в контейнере остается некоторый резервный запас чернил. Это необходимо для сохранения наивысшего качества печати и защиты печатающей головки. Приведенные данные по ресурсу контейнеров не включают в себя этот резерв.
- ❏ Чтобы добиться оптимальных результатов печати, не работайте с низким уровнем чернил долгое время.
- ❏ Используйте бутылки с чернилами с кодом, соответствующим принтеру.
- ❏ Чернила для этого принтера требуют осторожного обращения. Чернила могут расплескиваться при заправке или дозаправке контейнеров. При попадании на одежду или вещи чернила могут не отстираться.
- ❏ Не трясите и не сжимайте бутылки с чернилами.
- ❏ Длительное использование принтера в этом режиме может привести к повреждению устройства. Заполняйте контейнер для чернил до верхней линии при выключенном принтере. Сбросьте уровень чернил после заправки картриджей, чтобы уровень чернил отображался верно.
- ❏ Чтобы добиться оптимальных результатов печати, перезаправляйте контейнеры для чернил до верхней линии не менее одного раза в год.

### Потребление чернил

- ❏ Для обеспечения оптимальной производительности печатающей головки из всех контейнеров с чернилами потребляется некоторое количество чернил во время технического обслуживания, например при очистке печатающей головки. Некоторое количество чернил также может потребляться при включении принтера.

- ❏ При печати в черно-белом режиме или печати в оттенках серого могут использоваться цветные чернила (в зависимости от типа бумаги и настроек качества печати).Это происходит потому, что для создания черного цвета используются цветные чернила.
- ❏ Чернила в бутылках, поставляемых вместе с принтером, частично используются во время начальной настройки. Для обеспечения высокого качества отпечатков печатающая головка устройства будет полностью заправлена чернилами. Эта одноразовая процедура потребляет определенное количество чернил, поэтому с помощью чернил в таких бутылках можно напечатать меньше страниц в сравнении с последующими.
- ❏ Указанные объемы зависят от печатаемых изображений, используемого типа бумаги, частоты печати и таких условий окружающей среды, как температура.
- ❏ Визуально проверьте уровни чернил в контейнерах. Длительное использование принтера при недостаточном количестве чернил может привести к повреждению устройства. Для сброса уровней чернил компания Epson рекомендует заполнять все контейнеры для чернил до верхней линии при выключенном принтере.

## Дозаправка контейнера для чернил

1. На панели управления принтера выберите **Техобслуживание**.

   Для выбора элемента используйте кнопки ◀▶, а затем нажмите кнопку OK.

2. Выберите **Заправка чернил**.

3. Нажмите кнопку ▼, прочтите инструкции по соблюдению мер предосторожности при заправке чернил и нажмите кнопку OK для продолжения процедуры.

4. Закройте крышку сканера, если она открыта.

5. Откройте крышку контейнера для чернил.

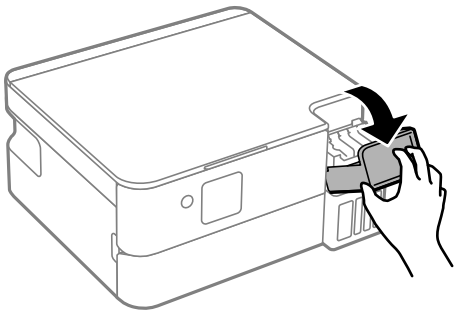

6. Откройте крышку контейнера.

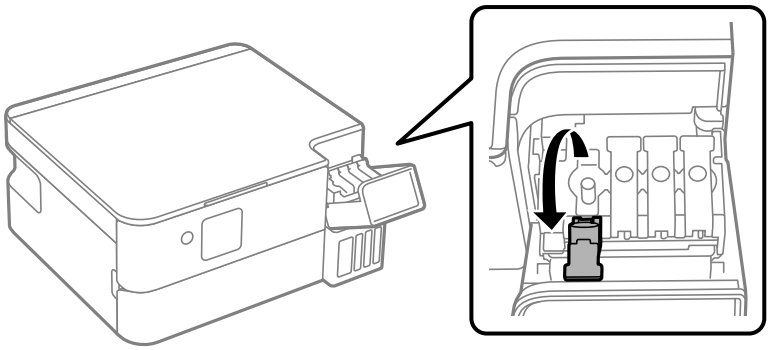

> ***Важно:***
>
> *Убедитесь в том, что цвет картриджа совпадает с цветом чернил, которые вы хотите дозаправить.*

7. Держа бутылку с чернилами строго вертикально, медленно откройте крышку бутылки.

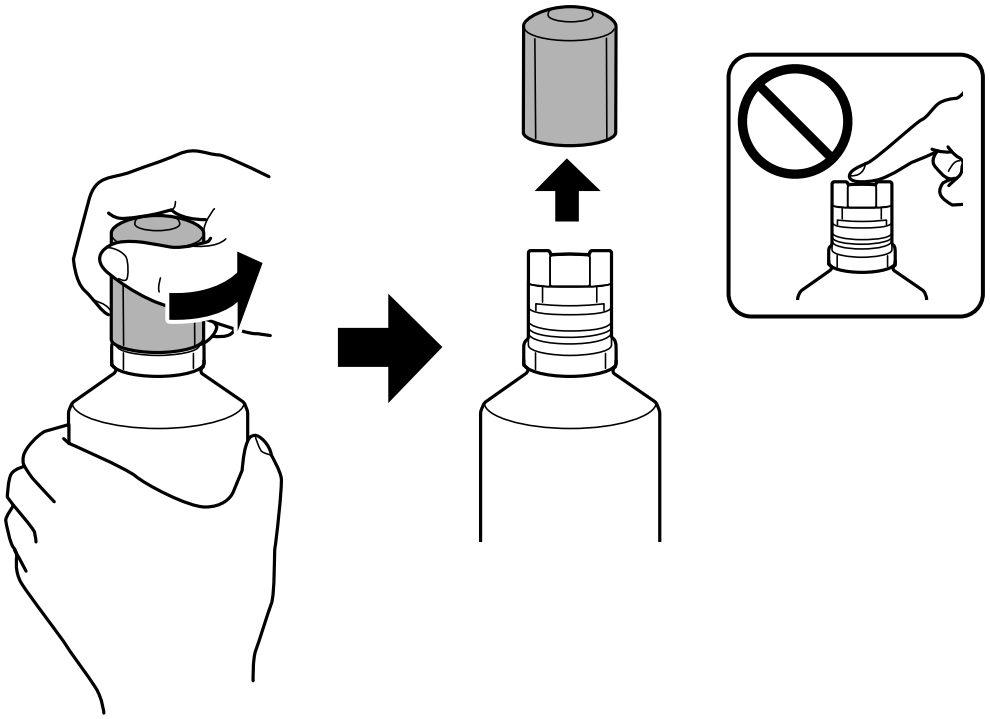

> ***Важно:***
>
> ❏ *Компания Epson рекомендует использовать только оригинальные бутылки с чернилами Epson.*
>
> ❏ *Будьте осторожны, не пролейте чернила.*
>
> ❏ *Не прикасайтесь к горлышку бутылки после ее вскрытия. Вы можете испачкаться.*

8. Проверьте верхнюю линию (a) в контейнере для чернил.

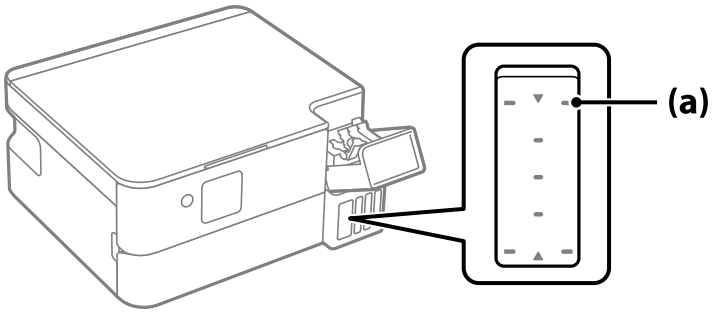


9. Расположите верхний конец бутылки с чернилами на уровне отверстия для заправки, затем вставьте бутылку в отверстие, чтобы заправить контейнер до верхней линии, после чего заправка автоматически прекратится.

   Когда бутылка с чернилами вставляется в отверстие для заправки, соответствующее нужному цвету, начинается подача чернил, которая автоматически прекращается, когда уровень чернил достигает верхней отметки.

   Если чернила не заливаются в контейнер, извлеките бутылку с чернилами и заново вставьте ее.

   Однако не извлекайте и не вставляйте бутылку с чернилами снова, когда чернила достигнут верхней линии; в противном случае чернила могут вытечь или принтер может быть поврежден, если чернила поднимутся выше верхней линии.

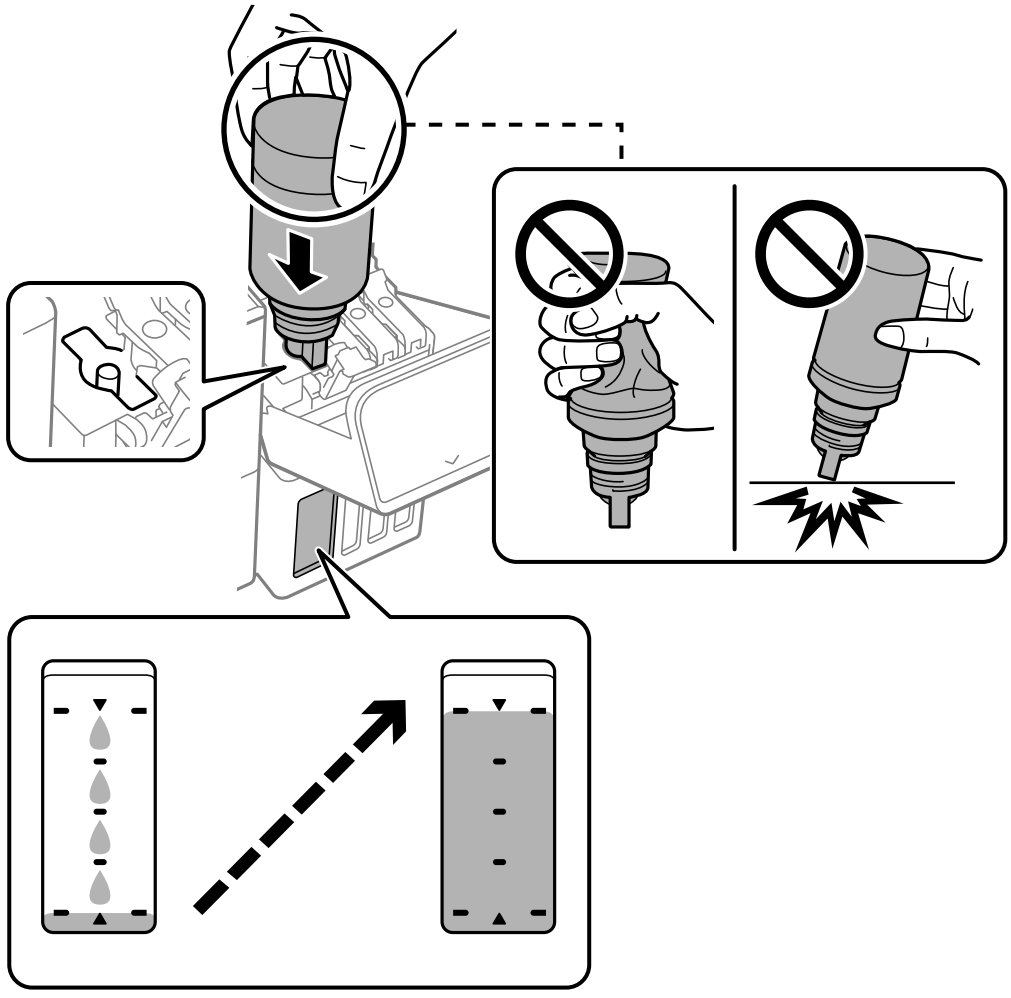

10. Закончив заправку, извлеките бутылку с чернилами.

> ***Важно:***
>
> *Не забудьте извлечь бутылку, в противном случае бутылка может повредиться или чернила могут вытечь.*

***Примечание:***
*Если в бутылке остаются чернила, плотно закройте крышку. Храните бутылку для дальнейшего использования в вертикальном положении.*

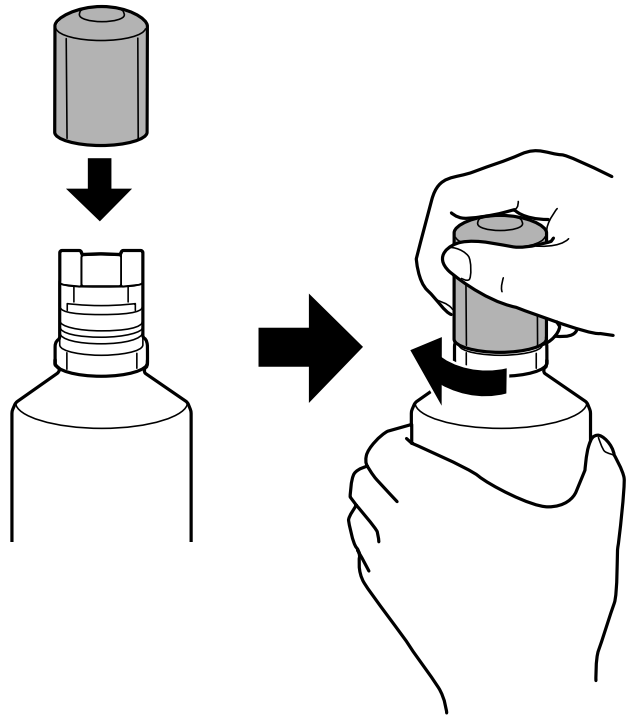

11. Плотно закройте крышку контейнера для чернил с колпачком.

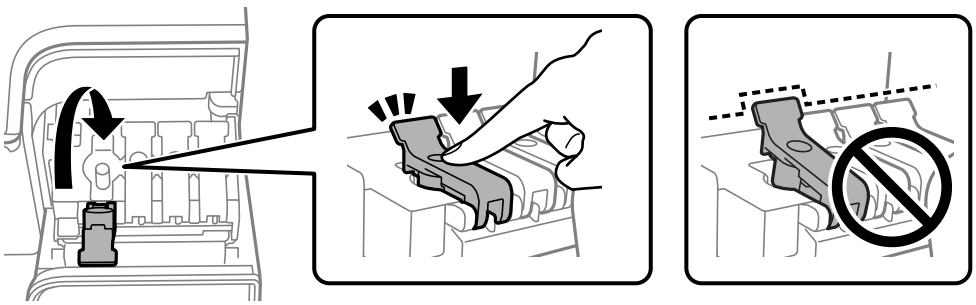

12. Плотно закройте крышку контейнера для чернил.

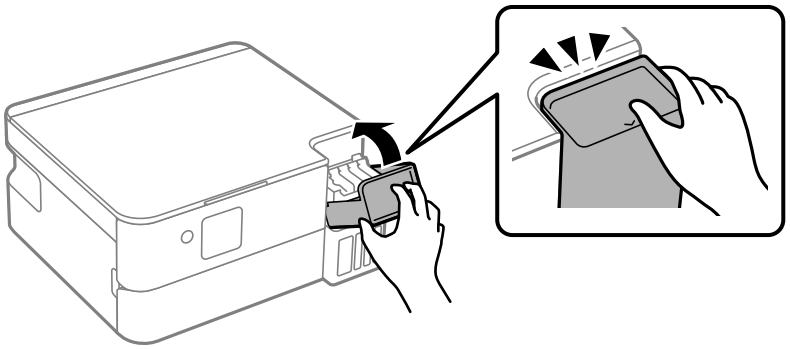

13. Нажмите кнопку ⓘ и выполните инструкции по установке уровня чернил.

> ***Важно:***
>
> *Использование принтера возможно, даже если контейнер для чернил не заполнен до верхней линии. Чтобы обеспечить оптимальную работу принтера, заправьте контейнер для чернил до верхней линии и затем сразу же сбросьте значение уровня чернил.*

**Соответствующая информация**

➡ «Меры предосторожности при работе с бутылками с чернилами» на стр. 157

➡ «Коды бутылок с чернилами» на стр. 178

## Примечания по сбросу уровня чернил

После пополнения чернил обязательно сбросьте уровень чернил.

В случае пополнения двух или более цветов необходимо выбрать все пополненные цвета и выполнить сброс чернил.

Если уровень чернил не сброшен, отображаемый уровень чернил не изменяется даже после пополнения.

**Соответствующая информация**

➡ «Проверка уровня чернил» на стр. 77

# Необходимо заменить контейнер для отработанных чернил

## Меры предосторожности при замене контейнера для отработанных чернил

Перед заменой контейнера для отработанных чернил изучите следующие инструкции.

❏ Запрещается касаться частей, показанных на иллюстрации.Это может помешать нормальной работе, и вы можете испачкаться чернилами.

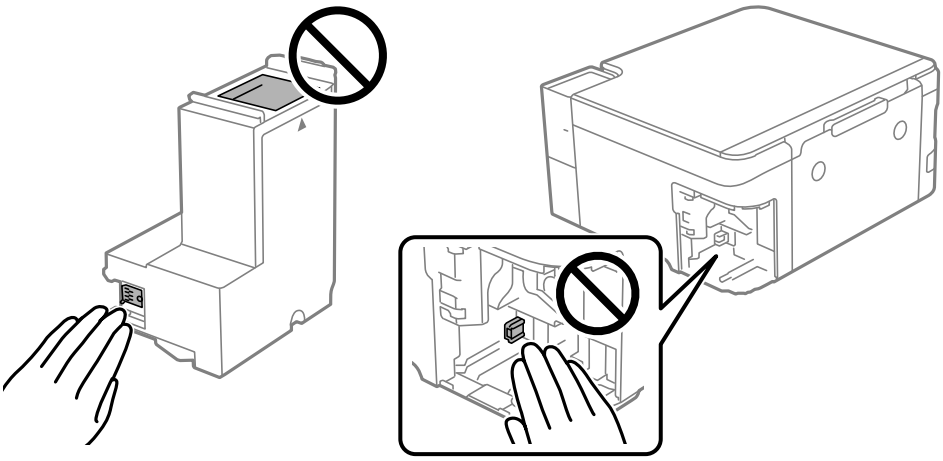

❏ Не роняйте контейнер для отработанных чернил, так как он восприимчив к сильным ударам.

❏ Не заменяйте контейнер для отработанных чернил во время печати, поскольку это может привести к вытеканию чернил.

❏ Запрещается извлекать емкость для отработанных чернил и крышку (кроме случаев замены), так как чернила могут вытечь.

❏ Если крышка не становится на место, это значит, что емкость для отработанных чернил установлена неправильно.Выньте ее и установите снова.

❏ Не наклоняйте контейнер для отработанных чернил до его помещения в пластиковый пакет, поскольку из контейнера могут пролиться чернила.

❏ Не касайтесь отверстий на емкости для отработанных чернил, так как на них могут быть размазаны чернила.

❏ Не используйте повторно извлеченный контейнер для отработанных чернил, который не использовался в течение продолжительного времени.Чернила в вынутом контейнере засыхают, и контейнер больше не сможет принимать отработанные чернила.

❏ Не допускайте попадания прямых солнечных лучей на контейнер для отработанных чернил.

❏ Не храните контейнер для отработанных чернил при высокой температуре или температуре замерзания.

## Замена контейнера для отработанных чернил

При некоторых циклах печати в емкость для отработанных чернил сливается небольшое количество лишних чернил.Во избежание выливания чернил из емкости для отработанных чернил принтер настроен на остановку печати при достижении предела поглощающей способности этой емкости.Частота и необходимость данных действий зависит от количества печатаемых страниц, типа печатаемого материала и количества циклов очистки, проводимых принтером.По мере необходимости емкость для отработанных чернил следует заменять.Сигнал о необходимости замены подается с помощью утилиты Epson Status Monitor, ЖК-дисплея и индикаторов на панели управления.Необходимость в замене контейнера не

означает прекращения работы принтера в соответствии с техническими условиями.Гарантия Epson не распространяется на затраты, связанные с данной заменой.Эта деталь заменяется пользователем.




***Примечание:***

- *Если контейнер для отработанных чернил заполнен, до его замены печать и чистку печатающей головки выполнять нельзя, иначе возможна утечка чернил. При этом можно выполнять операции, не требующие использования чернил, например сканирование.*
- *Если отображается показанный ниже экран, деталь не подлежит самостоятельной замене пользователями. Обратитесь в службу технической поддержки Epson.*

  *Печать без полей будет невозможна, но можно печатать с полями.*

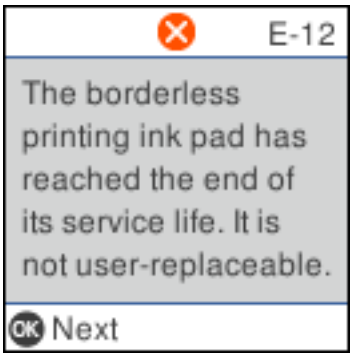


1. Выньте из упаковки новый контейнер для отработанных чернил.

   ***Важно:***

   *Не касайтесь зеленой микросхемы на боковой стороне контейнера для отработанных чернил.Это может привести к нарушению нормальной работы принтера.*

   ***Примечание:***
   *Прозрачный пакет для использованного контейнера для отработанных чернил входит в комплект поставки нового контейнера для отработанных чернил.*

2. Снимите крышку.

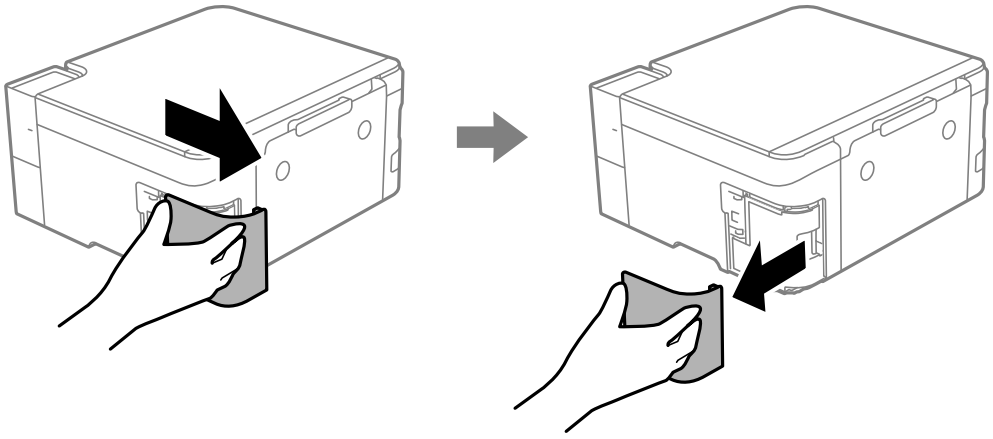

3. Выньте использованный контейнер для отработанных чернил.

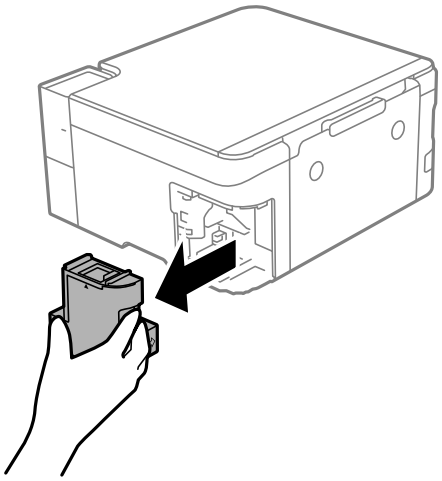

***Важно:***

*Запрещается касаться частей, показанных на иллюстрации.Это может помешать нормальной работе, и вы можете испачкаться чернилами.*

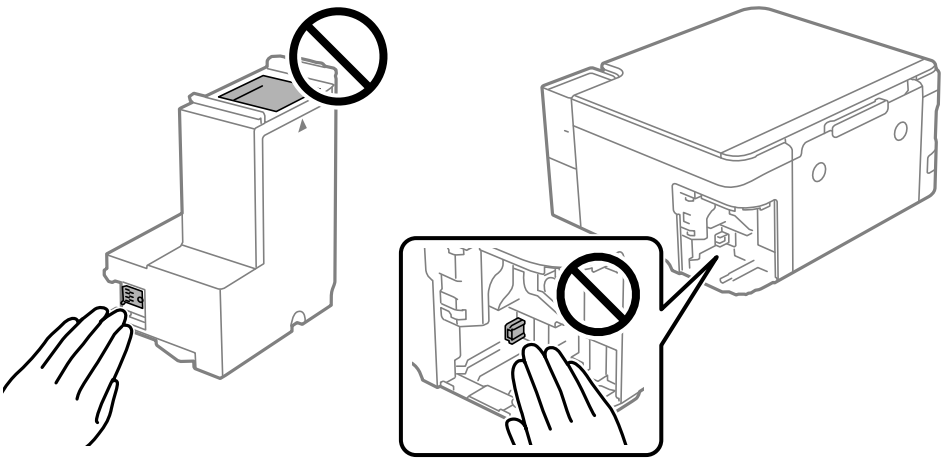

4. Положите использованный контейнер в прозрачный пакет, прилагаемый к новому контейнеру, и запечатайте его.

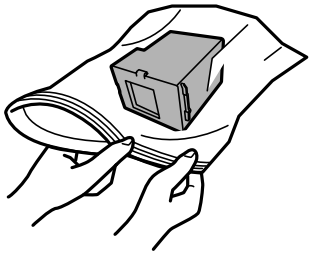

5. Вставьте новый контейнер для отработанных чернил в принтер до упора. Убедитесь, что вы вставляете емкость в правильном направлении.

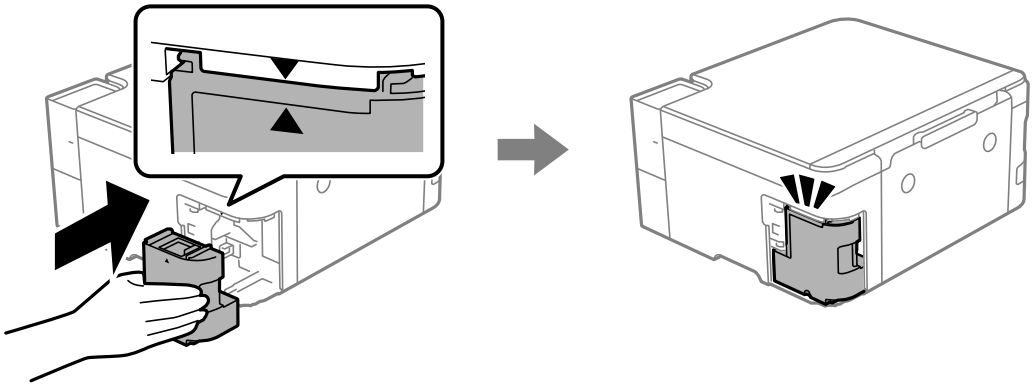

6. Установите крышку на место.

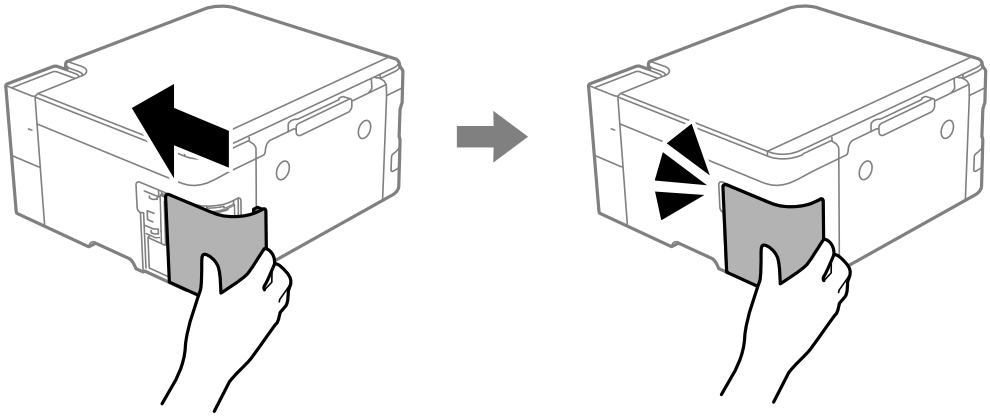

7. Прочтите это сообщение и нажмите кнопку OK.

8. Прочтите это сообщение и нажмите кнопку ⓘ.

### Соответствующая информация

➡ «Меры предосторожности при замене контейнера для отработанных чернил» на стр. 162

➡ «Код емкости для отработанных чернил» на стр. 180

# Невозможно управлять принтером должным образом

## Принтер не включается или не выключается

### Питание не включается

Это может быть вызвано следующими причинами.

#### Шнур питания подключен к розетке не должным образом.

**Решения**

Убедитесь, что шнур питания устройства подключен надежно.

#### Кнопка ⏻ была нажата недостаточное количество времени.

**Решения**

Удерживайте кнопку ⏻ более длительное время.

#### Принтер работает.

**Решения**

Перед выключением питания убедитесь, что индикатор питания погас.

### Принтер не включается автоматически

#### Параметр Авто.вкл.пит. отключен.

**Решения**

- ❏ Выберите **Настр.** > **Настройка принтера** и включите параметр **Авто.вкл.пит.**.
- ❏ Если для подключения используется кабель USB, следует надежно подключать его к принтеру и компьютеру.
- ❏ Если подключение выполняется по сети, необходимо убедиться, что принтер правильно подключен к сети (это можно сделать на начальном экране принтера).

➡ «Описание значка сети» на стр. 25

## Питание не выключается

### Кнопка ⏻ была нажата недостаточное количество времени.

**Решения**

Удерживайте кнопку ⏻ более длительное время. Если все еще не удается отключить принтер, выньте шнур питания. Во избежание высыхания печатающей головки необходимо опять включить принтер, после чего выключить его нажатием кнопки ⏻.

### На выключение питания может потребоваться некоторое время.

**Решения**

Когда включена функция Авто.вкл.пит., требуется больше времени для выключения питания. Подробные сведения см. в соответствующих разделах.

➡ «Авто.вкл.пит.:» на стр. 186

## Автоматическое отключение питания

### Включена функция Настройки выкл. или Таймер выключения.

**Решения**

❏ Выберите **Настр.** > **Настройка принтера** > **Настройки выкл.**, а затем отключите настройки **Выключение при простое** и **Выключение при отключении**.

❏ Выберите **Настр.** > **Настройка принтера**, а затем отключите режим **Таймер выключения**.

***Примечание:***
*В устройстве может применяться функция **Настройки выкл.** или **Таймер выключения** (в зависимости от места приобретения).*

# Рабочие операции выполняются медленно

## Печать выполняется слишком медленно

Это может быть вызвано следующими причинами.

### Запущены ненужные приложения.

**Решения**

Закройте все ненужные приложения на компьютере или мобильном устройстве.

### Задано высокое качество печати.

**Решения**

Снизьте качество печати в настройках.

## Двунаправленная печать выключена.

### Решения

Включите режим двунаправленной (или высокоскоростной) печати. При включении данного параметра печатающая головка печатает, двигаясь в обе стороны, в результате чего повышается скорость печати.

❏ Windows

Выберите **Двунаправленная печать** на вкладке драйвера печати **Дополнительные настройки**.

❏ Mac OS

Выберите **Системные настройки** в меню Apple > **Принтеры и сканеры** (или **Печать и сканирование**, **Печать и факс**), а затем выберите принтер. Щелкните **Параметры и принадлежности** > **Параметры** (или **Драйвер**). Выберите Включить для параметра **Двунаправленная печать**.

## Включен режим Тихий режим.

### Решения

Отключите **Тихий режим**. Скорость печати снижается, когда принтер работает в режиме **Тихий режим**.

❏ Панель управления

На начальном экране выберите , затем выберите **Выкл.**.

❏ Windows

Выберите значение **Выключить** для параметра **Тихий режим** на вкладке драйвера принтера **Главное**.

❏ Mac OS

Выберите **Системные настройки** в меню Apple > **Принтеры и сканеры** (или **Печать и сканирование**, **Печать и факс**), а затем выберите принтер. Щелкните **Параметры и принадлежности** > **Параметры** (или **Драйвер**). Выберите Выключить для параметра **Тихий режим**.

## В беспроводном маршрутизаторе могут быть проблемы с сетевым соединением.

### Решения

Необходимо перезагрузить беспроводной маршрутизатор, учитывая, что к сети могут быть подключены другие пользователи. Если проблема сохраняется, поместите принтер ближе к беспроводному маршрутизатору или обратитесь к документации на точку доступа.

## Принтер печатает данные высокой плотности (например, фотографии) на обычной бумаге.

### Решения

Если выполняется печать данных высокой плотности на обычной бумаге, то скорость печати может снижаться для обеспечения качества печати. Это не является неполадкой.

## При непрерывной печати скорость печати значительно замедляется.

### Работает функция защиты механизма принтера от перегрева и повреждения.

**Решения**

Печать можно продолжать. Чтобы вернуться к обычной скорости печати, не работайте с принтером как минимум в течение 30 минут. Скорость печати не возвращается к обычной, если отключить питание.

## Медленная скорость сканирования

### Сканирование выполняется с высоким разрешением.

**Решения**

Попытайтесь выполнить сканирование при более низком разрешении.

## ЖК-дисплей гаснет

### Принтер находится в спящем режиме.

**Решения**

Для возвращения принтера в рабочее состояние нажмите любую кнопку на панели управления.

## Громкий шум при работе

### Параметр Тихий режим отключен.

**Решения**

Если во время работы принтер слишком громко шумит, включите режим **Тихий режим**. Включение этой функции может снизить скорость печати.

❏ Панель управления

Нажмите  на начальном экране и включите **Тихий режим**.

❏ Драйвер принтера для Windows

Активируйте **Тихий режим** на вкладке **Главное**.

❏ Драйвер принтера для Mac OS

Выберите **Системные настройки** в меню Apple > **Принтеры и сканеры** (или **Печать и сканирование**, **Печать и факс**), а затем выберите принтер. Щелкните **Параметры и принадлежности** > **Параметры** (или **Драйвер**). Выберите **Включить** для параметра **Тихий режим**.

## Необходимо обновить корневой сертификат

### Срок действия корневого сертификата истек.

**Решения**

Запустите Web Config и обновите корневой сертификат.

➡ «Приложение для настройки работы принтера (Web Config)» на стр. 182

## Не удается выполнить двустороннюю печать вручную (Windows)

### Параметр EPSON Status Monitor 3 отключен.

**Решения**

На вкладке драйвера принтера **Сервис** щелкните **Расширенные параметры**, затем выберите **Включить EPSON Status Monitor 3**.

Однако функция ручной двусторонней печати может быть недоступна при печати по сети или при совместном использовании принтера.

## Не отображается меню Настройки печати (Mac OS)

### Драйвер принтера Epson установлен неправильно.

**Решения**

Если меню **Настройки печати** не отображается в операционных системах macOS Catalina (10.15) или более поздней версии, macOS High Sierra (10.13), macOS Sierra (10.12), OS X El Capitan (10.11), OS X Yosemite (10.10), OS X Mavericks (10.9), это значит, что драйвер принтера Epson установлен неправильно. Включите его в следующем меню.

Выберите **Системные настройки** из меню Apple > **Принтеры и сканеры** (или **Печать и сканирование**, **Печать и факс**), удалите принтер и добавьте его снова.

В macOS Mojave (10.14) нельзя получить доступ к разделу **Настройки печати** в приложениях компании Apple, например в TextEdit.

## После пополнения чернил отображается сообщение о необходимости сброса уровня чернил

### Сброс уровня чернил не выполнен.

**Решения**

После пополнения чернил следуйте инструкциям на экране для сброса уровня чернил.

➡ «Примечания по сбросу уровня чернил» на стр. 162

### Отображение уровня чернил не меняется после пополнения

#### Сброс уровня чернил не выполнен.

**Решения**

После пополнения чернил следуйте инструкциям на экране для сброса уровня чернил.

➡ «Примечания по сбросу уровня чернил» на стр. 162

# Проблема не устранена

Если проблему не удалось устранить даже после применения всех способов ее решения, обратитесь в службу поддержки Epson.

Если не удается устранить проблемы с печатью или копированием, обратитесь к указанной ниже сопутствующей информации.

**Соответствующая информация**

➡ «Не удается решить проблемы с печатью или копированием» на стр. 172

➡ «Обращение в службу технической поддержки Epson» на стр. 203

## Не удается решить проблемы с печатью или копированием

Попробуйте использовать следующие способы решения проблемы сверху вниз по порядку, пока проблема не будет устранена.

❏ Убедитесь, что тип бумаги, загруженной в принтер, и тип бумаги, заданный в принтере, соответствуют типу бумаги, заданному в драйвере принтера.

«Настройки размера и типа бумаги» на стр. 29

❏ Задайте более высокие настройки качества печати на панели управления или в драйвере принтера.

❏ Чтобы проверить реальное количество оставшихся чернил, визуально проверьте уровни чернил в контейнерах для чернил принтера. Дозаправьте контейнеры для чернил, если уровни чернил в них опустились ниже самой нижней линии.

❏ Откалибруйте печатающую головку.

«Калибровка печатающей головки» на стр. 83

❏ Выполните проверку дюз печатающей головки, чтобы посмотреть, не засорились ли они.

Если в шаблоне проверки дюз отсутствуют некоторые сегменты, дюзы могут быть засорены. Выполните проверку дюз печатающей головки процедуру очистка последовательно 3 раза подряд или процедуру Механическая чистка один раз, после чего проверьте, не устранено ли засорение.

Учтите, что при чистке печатающей головки потребляется некоторое количество чернил.

Выключите принтер и не печатайте на нем не менее 12 часов, а затем запустите проверку дюз. Если качество печати остается неудовлетворительным, запустите процедуру очистка и снова проверьте состояние дюз. Если качество печати по-прежнему не улучшилось, запустите процедуру Технологическая очистка чернил.

«Проверка и прочистка печатающей головки» на стр. 78

«Запуск Механич. чистка» на стр. 80

«Запуск Технологическая очистка чернил» на стр. 81

❏ Если проблема заключается в засорении дюз, некоторый перерыв в работе принтера может решить эту проблему.

Пока принтер выключен, проверьте следующее.

❏ Проверьте, используете ли вы оригинальные бутылки с чернилами Epson.

Используйте оригинальные бутылки с чернилами Epson. Конструкция данного устройства предусматривает настройку цветов с учетом использования оригинальных бутылок с чернилами Epson. Использование неоригинальных бутылок с чернилами Epson может привести к снижению качества печати.

❏ Убедитесь, что внутри принтера не осталось кусочков бумаги.

Извлекая бумагу, не касайтесь прозрачной пленки руками или листами.

❏ Проверьте бумагу.

Проверьте, ровная ли бумага и загружена ли она печатной стороной вверх.

«Меры предосторожности при работе с бумагой» на стр. 28

«Доступные форматы бумаги и емкость загрузки» на стр. 175

«Недоступные типы бумаги» на стр. 178

Если вы применили все указанные выше способы, но так и не смогли решить проблему, возможно, требуется ремонт устройства. Обратитесь в службу технической поддержки Epson.

### Соответствующая информация

➡ «Перед обращением в компанию Epson» на стр. 203

➡ «Обращение в службу технической поддержки Epson» на стр. 203

# Сведения о продукте

Сведения о бумаге. . . . . .175

Информация о расходных материалах. . . . . 178

Информация по программному обеспечению. . . . . 180

Список меню настроек. . . . . 184

Технические характеристики продукта. . . . . .191

Нормативная информация. . . . . 199

Паспортная табличка. . . . . 201

# Сведения о бумаге

## Доступные форматы бумаги и емкость загрузки

### Оригинальная бумага Epson

Для достижения высокого качества печати компания Epson рекомендует использовать оригинальную бумагу Epson.

При загрузке бумаги не превышайте максимально допустимое количество листов, установленное для этой бумаги.

***Примечание:***

- *Доступность бумаги зависит от региона. Чтобы получить актуальные сведения о бумаге, доступной в вашем регионе, свяжитесь со службой поддержки компании Epson.*
- *Информацию о доступных типах бумаги для печати без полей и двусторонней печати см. в следующих разделах.*

  *«Бумага для печати без полей» на стр. 177*

  *«Бумага для двусторонней печати» на стр. 177*
- *При печати на подлинной бумаге Epson пользовательского формата доступны только следующие настройки качества печати: **Стандартный** или **Нормальное**. Несмотря на то что некоторые драйверы принтеров позволяют выбрать наилучшее качество, при печати будут использованы параметры **Стандартный** или **Нормальное**.*

#### Бумага, подходящая для печати документов

| Название носителя | Размер | Емкость загрузки (в листах) |
|---|---|---|
| Epson Bright White Ink Jet Paper | A4 | 80 |

#### Бумага, подходящая для печати документов и фотографий

| Название носителя | Размер | Емкость загрузки (в листах) |
|---|---|---|
| Epson Photo Quality Ink Jet Paper | A4 | 80 |
| Epson Double-sided Photo Quality Ink Jet Paper | A4 | 50 |
| Epson Double-Sided Matte Paper | A4 | 1 |

#### Бумага, подходящая для печати фотографий

| Название носителя | Размер | Емкость загрузки (в листах) |
|---|---|---|
| Epson Ultra Glossy Photo Paper | A4, 13 ×18 см (5 ×7 дюймов), 10 ×15 см (4 ×6 дюймов) | 20 |

| Название носителя | Размер | Емкость загрузки (в листах) |
|---|---|---|
| Epson Premium Glossy Photo Paper | A4, 13 ×18 см (5 ×7 дюймов), 10 ×15 см (4 ×6 дюймов) | 20 |
| Epson Premium Semigloss Photo Paper | A4, 10 ×15 см (4 ×6 дюймов) | 20 |
| Epson Photo Paper Glossy | A4, 13 ×18 см (5 ×7 дюймов), 10 ×15 см (4 ×6 дюймов) | 20 |
| Epson Matte Paper-Heavyweight | A4 | 20 |

### Другие типы бумаги

| Название носителя | Размер | Емкость загрузки (в листах) |
|---|---|---|
| Epson Photo Quality Self Adhesive Sheets | A4 | 1 |

## Бумага, имеющаяся в продаже

При загрузке бумаги не превышайте максимально допустимое количество листов, установленное для этой бумаги.

***Примечание:***
*Информацию о доступных типах бумаги для печати без полей и двусторонней печати см. в следующих разделах.*

*«Бумага для печати без полей» на стр. 177*

*«Бумага для двусторонней печати» на стр. 177*

### Простая бумага

К простой бумаге также относятся бумага для копирования и печатные бланки*1.

| Размер | Емкость загрузки (в листах) |
|---|---|
| A4, A5, A6, B5, B6, Letter, 16K (195×270 мм) | 100 |
| Legal, 8,5 ×13 дюймов, Legal (Индия) | 1 |
| Пользовательский формат*2 *3 (мм)<br>От 54 ×86 до 215,9 ×1200 | 1 |
| Пользовательский формат*2 *3 (мм)<br>От 182 ×257 до 215,9 ×297 | 1 |

*1 Бумага, на которой в области заголовка заранее напечатаны такие сведения, как имя отправителя или название компании. В верхней части бумаги должно быть поле шириной не менее 5 мм. Для печатных бланков двусторонняя печать и печать без полей недоступны.

*2 Копирование или печать с панели управления недоступны.

*3 Печатный бланк недоступен.

### Конверт*

| Размер | Емкость загрузки (конверты) |
|---|---|
| Конверт № 10, DL, C6 | 10 |

* Доступна только сторона с адресом.

## Бумага для печати без полей

### *Оригинальная бумага Epson*

- ❏ Epson Photo Quality Ink Jet Paper
- ❏ Epson Bright White Ink Jet Paper
- ❏ Epson Double-sided Photo Quality Ink Jet Paper
- ❏ Epson Ultra Glossy Photo Paper
- ❏ Epson Premium Glossy Photo Paper
- ❏ Epson Premium Semigloss Photo Paper
- ❏ Epson Photo Paper Glossy
- ❏ Epson Matte Paper-Heavyweight
- ❏ Epson Double-Sided Matte Paper

#### Соответствующая информация

➡ «Доступные форматы бумаги и емкость загрузки» на стр. 175

### *Бумага, имеющаяся в продаже*

Простая бумага*, копировальная бумага*, печатные бланки*

* Для печати без полей можно использовать бумагу формата A4 и Letter.

#### Соответствующая информация

➡ «Доступные форматы бумаги и емкость загрузки» на стр. 175

## Бумага для двусторонней печати

### *Оригинальная бумага Epson*

- ❏ Epson Bright White Ink Jet Paper
- ❏ Epson Double-sided Photo Quality Ink Jet Paper*
- ❏ Epson Double-Sided Matte Paper*

* Только при двухсторонней печати вручную.

**Соответствующая информация**

➡ «Доступные форматы бумаги и емкость загрузки» на стр. 175

### *Бумага, имеющаяся в продаже*

❏ Простая бумага*1

❏ Копировальная бумага*1

❏ Печатный бланк*2

*1 Для форматов A6, A5, A4, B6, B5, 16K (195 ×270 мм), Legal (Индия), Letter 8,5 ×11 дюймов, 8,5 ×13 дюймов, Legal и пользовательского формата можно использовать только двустороннюю печать вручную.

*2 Только при двухсторонней печати вручную.

**Соответствующая информация**

➡ «Доступные форматы бумаги и емкость загрузки» на стр. 175

## Недоступные типы бумаги

Не используйте следующие типы бумаги. Использование этих типов бумаги может привести к проблемам с подачей бумаги и размазыванию чернил на отпечатках.

❏ Волнистая бумага

❏ Бумага с разрывами или разрезами

❏ Свернутая бумага

❏ Влажная бумага

❏ Слишком плотная или слишком тонкая бумага

❏ Бумага с наклейками

Не используйте следующие типы конвертов. Использование таких конвертов может привести к замятию бумаги и размазыванию чернил на отпечатках.

❏ Согнутые и сложенные конверты

❏ Конверты с клейкой поверхностью на клапане и конверты с прозрачным окошком

❏ Слишком тонкие конверты.

Они могут скрутиться во время печати.

# Информация о расходных материалах

## Коды бутылок с чернилами

Компания Epson рекомендует использовать только оригинальные бутылки с чернилами Epson.

Ниже приведены коды оригинальных бутылок с чернилами Epson.

***Важно:***

❏ *Гарантия Epson не распространяется на повреждения, вызванные использованием чернил, отличных от указанных в спецификации, в том числе оригинальных чернил Epson, не предназначенных для этого принтера, а также любых чернил других производителей.*

❏ *Использование продуктов других производителей может привести к повреждению принтера. Такие повреждения не попадают под гарантийные условия Epson. При определенных условиях использование продуктов других производителей может привести к ошибкам в работе принтера.*

***Примечание:***

❏ *Коды бутылок с чернилами зависят от региона. Чтобы получить актуальные сведения о кодах для вашего региона, обратитесь в службу поддержки компании Epson.*

❏ *Бутылки с чернилами могут содержать переработанные материалы, однако это не влияет на работу и производительность принтера.*

❏ *Характеристики и внешний вид бутылок с чернилами могут быть изменены в целях усовершенствования без предварительного уведомления.*

### Для Европы

| Продукт | BK: Black (Черный) | C: Cyan (Голубой) | M: Magenta (Пурпурный) | Y: Yellow (Желтый) |
|---|---|---|---|---|
| ET-2950/ET-2951/ ET-2956 | 102 | 102 | 102 | 102 |
| L4360 Series | 101 | 101 | 101 | 101 |
| ET-2950U | 120 | 120 | 120 | 120 |

***Примечание:***
*Пользователям из стран Европы рекомендуется посетить следующий веб-сайт для получения сведений о ресурсах печати бутылок с чернилами Epson.*

*http://www.epson.eu/pageyield*

### Для Австралии и Новой Зеландии

| BK: Black (Черный) | C: Cyan (Голубой) | M: Magenta (Пурпурный) | Y: Yellow (Желтый) |
|---|---|---|---|
| 502 | 502 | 502 | 502 |

### Для стран Азии (за исключением Китая)

| BK: Black (Черный) | C: Cyan (Голубой) | M: Magenta (Пурпурный) | Y: Yellow (Желтый) |
|---|---|---|---|
| 001 | 001 | 001 | 001 |

***Примечание:***
*Некоторые бутылки с чернилами могут быть недоступны в вашем регионе.*

**Для Китая**

| BK: Black (Черный) | C: Cyan (Голубой) | M: Magenta (Пурпурный) | Y: Yellow (Желтый) |
|---|---|---|---|
| 066 | 066 | 066 | 066 |

## Код емкости для отработанных чернил

Компания Epson рекомендует использовать только оригинальные контейнеры для отработанных чернил Epson.

Код емкости для отработанных чернил: T04D1

***Важно:***

*После установки контейнера для отработанных чернил в принтер его будет невозможно использовать в других принтерах.*

# Информация по программному обеспечению

В этом разделе описываются некоторые доступные для принтера приложения. Список поддерживаемого программного обеспечения см. на веб-сайте Epson или запустите Epson Software Updater для подтверждения. Можно загрузить актуальные приложения.

https://www.epson.com

### Соответствующая информация

➡ «Приложение для обновления программного обеспечения и встроенного ПО устройства (Epson Software Updater)» на стр. 183

## Приложение для печати с компьютера (Windows)

Драйвер принтера управляет работой принтера в соответствии с командами, подаваемыми из приложения. Для достижения наилучших результатов печати следует настроить драйвер. Проверять состояние принтера и поддерживать его максимальные эксплуатационные качества можно с помощью утилиты драйвера принтера.

***Примечание:***
*Можно изменить язык драйвера принтера. Выберите требуемый язык в параметре **Язык** на вкладке **Сервис**.*

### Доступ к драйверу принтера из приложений

Для установки настроек, которые применяются только к используемому приложению, войдите в это приложение.

Выберите **Печать** или **Настройка печати** в меню **Файл**. Выберите свой принтер, после чего нажмите **Далее** или **Свойства**.

***Примечание:***
*Последовательность действий зависит от приложения. Подробности см. в справке приложения.*

#### Доступ к драйверу принтера с панели управления и т. д.

Чтобы настройки применялись ко всем приложениям, выполните следующие действия.

❏ Windows 11

Нажмите кнопку «Пуск», а затем выберите **Параметры** > **Bluetooth и устройства** > **Принтеры и сканеры**. Щелкните значок принтера и выберите **Свойства принтера**.

❏ Windows 10/Windows Server 2022/Windows Server 2019/Windows Server 2016

Нажмите кнопку «Пуск», затем выберите **Система Windows** > **Панель управления** > **Просмотр устройств и принтеров** в разделе **Оборудование и звук**. Щелкните правой кнопкой мыши значок принтера или нажмите и удерживайте его, затем выберите команду **Свойства принтера**.

❏ Windows 8.1/Windows 8/Windows Server 2012 R2/Windows Server 2012

Выберите **Рабочий стол** > **Настройки** > **Панель управления** > **Просмотр устройств и принтеров** в разделе **Оборудование и звук**. Щелкните правой кнопкой мыши значок принтера или нажмите и удерживайте его, затем выберите команду **Свойства принтера**.

❏ Windows 7/Windows Server 2008 R2

Нажмите кнопку «Пуск», выберите **Панель управления** > **Просмотр устройств и принтеров** в разделе **Оборудование и звук**. Щелкните правой кнопкой мыши значок принтера и выберите **Свойства принтера**.

❏ Windows Server 2008

Нажмите кнопку «Пуск», выберите **Панель управления** > **Принтеры** в разделе **Оборудование и звук**. Щелкните правой кнопкой мыши значок принтера и выберите **Свойства принтера**.

#### Доступ к драйверу принтера с помощью значка принтера на панели задач

Значок принтера на панели задач рабочего стола — это значок-ярлык, позволяющий быстро получить доступ к драйверу принтера.

Если щелкнуть значок принтера и выбрать **Настройки принтера**, можно открыть то же окно настроек принтера, которое открывается из панели управления. Если дважды щелкнуть этот значок, можно проверить состояние принтера.

***Примечание:***
*Если значок принтера не отображается на панели задач, перейдите к окну драйвера принтера, щелкните* ***Контролируемые параметры*** *на вкладке* ***Сервис****, а затем выберите* ***Зарегистрируйте значок принтера на панели задач****.*

#### Запуск утилиты

Откройте окно драйвера принтера. Выберите вкладку **Сервис**.

## Приложение для печати с компьютера (Mac OS)

Драйвер принтера управляет работой принтера в соответствии с командами, подаваемыми из приложения. Для достижения наилучших результатов печати следует настроить драйвер. Проверять состояние принтера и поддерживать его максимальные эксплуатационные качества можно с помощью утилиты драйвера принтера.

#### Доступ к драйверу принтера из приложений

Щелкните **Настройка страницы** или **Печать** в меню **Файл** вашего приложения. При необходимости нажмите **Показать подробности** (или ▼), чтобы развернуть окно печати.

***Примечание:***
*В зависимости от используемого приложения пункт **Настройка страницы** может отсутствовать в меню **Файл**, а операции по отображению экрана печати могут отличаться от описанных. Дополнительные сведения см. в справке по приложению.*

### Запуск утилиты

Выберите **Системные настройки** в меню Apple > **Принтеры и сканеры** (или **Печать и сканирование**, **Печать и факс**), а затем выберите принтер. Нажмите **Параметры и принадлежности** > **Утилита** > **Открыть утилиту принтера**.

## Приложение для управления сканером (Epson Scan 2)

Epson Scan 2 — это драйвер сканера, с помощью которого можно управлять сканером. Позволяет настраивать размер, разрешение, яркость, контраст и качество сканируемого изображения. Это приложение можно запустить из любого приложения для сканирования, поддерживающего протокол TWAIN. Дополнительные сведения об использовании этих функций см. в справке по программному обеспечению.

### Запуск в Windows

***Примечание:***
*В операционных системах Windows Server убедитесь, что установлен компонент **Возможности рабочего стола**.*

- ❏ Windows 11

  Нажмите кнопку «Пуск», затем выберите **Все программы** > **EPSON** > **Epson Scan 2**.
- ❏ Windows 10/Windows Server 2022/Windows Server 2019/Windows Server 2016

  Нажмите кнопку «Пуск» и выберите **EPSON** > **Epson Scan 2**.
- ❏ Windows 8.1/Windows 8/Windows Server 2012 R2/Windows Server 2012

  С помощью кнопки «Поиск» введите название приложения, затем нажмите появившийся значок.
- ❏ Windows 7/Windows Server 2008 R2/Windows Server 2008

  Нажмите кнопку «Пуск», выберите **Все программы** > **EPSON** > **Epson Scan 2**.

### Запуск в Mac OS

Нажмите **Перейти** > **Приложения** > **Epson Software** > **Epson Scan 2**.

## Приложение для настройки работы принтера (Web Config)

Web Config — это приложение, которое работает в веб-браузере (например Microsoft Edge и Safari) на компьютере или мобильном устройстве. Это приложение позволяет просмотреть состояние принтера или изменить параметры сетевой службы и принтера. Чтобы использовать Web Config, подключите принтер и компьютер или устройство к одной сети.

Поддерживаются следующие браузеры. Используйте самую новую версию.

Microsoft Edge, Firefox, Chrome, Safari

***Примечание:***
*Вас могут попросить ввести пароль администратора при работе с Web Config. Более подробную информацию см. ниже.*

**Соответствующая информация**

➡ «Значение пароля администратора по умолчанию» на стр. 16

## Запуск Web Config в браузере

1. Проверьте IP-адрес принтера.

   Чтобы запустить проверку соединения, на панели управления выберите **Настр.** > **Параметры сети** > **Проверка подключения**. Нажмите кнопку ⓘ или OK, чтобы напечатать отчет о сетевом соединении. Проверьте IP-адрес принтера на распечатанном отчете о сетевом соединении.

2. Запустите браузер на компьютере или мобильном устройстве и введите IP-адрес принтера.

   Формат:

   IPv4: http://IP-адрес принтера/

   IPv6: http://[IP-адрес принтера]/

   Примеры:

   IPv4: http://192.168.100.201/

   IPv6: http://[2001:db8::1000:1]/

   ***Примечание:***
   *С помощью мобильного устройства можно также запустить Web Config с экрана сведений о продукте на Epson Smart Panel.*

   Так как для доступа по протоколу HTTPS принтер использует самозаверяющий сертификат, то при запуске Web Config в браузере отображается предупреждение. Эта ситуация не указывает на проблему и может быть проигнорирована.

# Приложение для обновления программного обеспечения и встроенного ПО устройства (Epson Software Updater)

Epson Software Updater — это приложение, которое устанавливает новое программное обеспечение и обновляет встроенное ПО устройств через Интернет. Если требуется регулярно проверять информацию об обновлениях, интервал проверки можно задать в настройках автоматического обновления программы Epson Software Updater.

***Примечание:***
*Операционные системы Windows Server не поддерживаются.*

### Запуск в Windows

❏ Windows 11

Щелкните кнопку «Пуск» и выберите **Все программы** > **EPSON Software** > **Epson Software Updater**.

❏ Windows 10

Нажмите кнопку «Пуск» и выберите **EPSON Software** > **Epson Software Updater**.

❏ Windows 8.1/Windows 8

С помощью кнопки «Поиск» введите название приложения, затем нажмите появившийся значок.

❏ Windows 7

Нажмите кнопку «Пуск» и выберите **Все программы** > **EPSON Software** > **Epson Software Updater**.

***Примечание:***
*Можно также запустить Epson Software Updater, щелкнув значок принтера на панели задач на рабочем столе, а затем выбрать* ***Обновление программного обеспечения****.*

#### Запуск в Mac OS

Нажмите **Перейти** > **Приложения** > **Epson Software** > **Epson Software Updater**.

#### Соответствующая информация

➡ «Установка приложений по отдельности» на стр. 92

# Список меню настроек

Выберите **Настр.** на начальном экране принтера, чтобы настраивать различные параметры.

## Техобслуживание

Выберите меню на панели управления, как описано ниже.

**Настр.** > **Техобслуживание**

Настройка качества печати:

Выберите эту функцию, если возникли проблемы с отпечатками. Можно проверить, не засорились ли дюзы, и при необходимости прочистить печатающую головку, а затем изменить некоторые параметры для улучшения качества печати.

Проверка дюз

Выберите эту функцию, чтобы проверить, не забились ли дюзы в печатающей головке. Принтер печатает шаблон проверки дюз.

Проч. печ.гол.

Выберите эту функцию, чтобы очистить забившиеся дюзы печатающей головки.

Технологическая очистка чернил

Утилита **Технологическая очистка чернил** позволяет заменить все чернила внутри чернильных трубок.

Калиб. печат. головки

Выравнив. по высоте

Выберите эту функцию, если отпечатки выглядят размытыми или текст и строки смещены.

Выравнив. по гориз.

Выберите эту функцию, если на отпечатках через равные промежутки появляются горизонтальные полосы.

Сброс уровня чернил

При заправке контейнеров для чернил выберите эту функцию, чтобы сбросить уровни чернил до 100 %.

Установите уровень чернил

Выберите эту функцию, чтобы установить уровень чернил, который соответствует реальному количеству оставшихся чернил.

Остав.емк.конт. д/отраб.чернил

Показывает приблизительный оставшийся срок службы емкости для отработанных чернил.

Если отображается значок , это означает, что емкость для отработанных чернил почти заполнена. Если отображается значок , это означает, что емкость для отработанных чернил полностью заполнена.

Очистка напр. бумаги

Выберите эту функцию, если на внутренних роликах присутствуют пятна чернил. Принтер подает бумагу для очистки внутренних роликов.

**Соответствующая информация**


- «Проверка и прочистка печатающей головки» на стр. 78
- «Запуск Технологическая очистка чернил» на стр. 81
- «Дозаправка контейнера для чернил» на стр. 158
- «Очистка бумагопроводящего тракта от чернильных пятен» на стр. 83


# Настройка принтера

Выберите меню на панели управления, как описано ниже.

**Настр.** > **Настройка принтера**

Настр. источн. бумаги:

Наст. пар. бум.

Установка размера и типа загруженной бумаги.

Автоперекл. A4/Letter

Выберите **Вкл.** для подачи бумаги из источника бумаги, установленного на размер A4, если другой источник бумаги не настроен на размер Letter, либо подачи из источника бумаги, установленного на размер Letter, если другой источник не настроен на размер A4.

Уведомл. об ошибке

Уведом. о разм. бум.

Выберите **Вкл.** для отображения сообщения об ошибке, если выбранный размер бумаги не соответствуют размеру загруженной бумаги.

Уведомл. о типе бум.

Выберите **Вкл.** для отображения сообщения об ошибке, если выбранный тип бумаги не соответствуют типу загруженной бумаги.

Автоотобр.наст.бум.

Выберите **Вкл.** для отображения экрана **Наст. пар. бум.** при загрузке бумаги в источник бумаги. Если отключить эту функцию, печать с устройств iPhone, iPad или iPod touch с использованием технологии AirPrint будет невозможна.

Тихий режим

Выберите **Вкл.**, чтобы снизить шумы во время печати. Однако это может привести к снижению скорости печати. В зависимости от выбранного типа бумаги и настроек качества печати уровень шума может не измениться. Выберите **Вкл.**, чтобы установить приоритет опции снижения шума при работе. Чтобы установить приоритет опции скорости печати, выберите **Включить (Низкий уровень)**.

Авто.вкл.пит.:

Выберите **Вкл.**, чтобы принтер автоматически включался при получении задания на печать или задания на сканирование через USB-соединение или сеть.

Включение функции **Авто.вкл.пит.** немного увеличивает потребление электроэнергии принтером в состоянии ожидания по сравнению с ситуацией, когда он полностью выключен. Таким образом, на выключение питания требуется больше времени. При использовании этой функции оставьте шнур питания подключенным к розетке. При отключении шнура питания убедитесь, что индикатор питания погас.

Используйте параметр **Таймер выключения**, если нужно, чтобы принтер автоматически выключался, когда задание печати или сканирования выполнено, и в течение заданного периода времени не выполнялось никаких операций. Эта функция полезна при удаленной печати, например через Интернет.

Настройки выкл.

В вашем устройстве, в зависимости от места приобретения, может применяться данная функция либо функция **Таймер выключения**.

Выключение при простое

Выберите этот режим, чтобы автоматически выключить принтер, если он не используется в течение заданного периода времени. Можно задать период времени, после которого будут применяться настройки управления энергопотреблением. Увеличение этого времени увеличит энергопотребление устройства. Перед изменением этого параметра следует учесть факторы окружающей среды.

Выключение при отключении.

Выберите эту настройку, чтобы выключить принтер по истечении заданного периода времени после отключения всех портов, в том числе USB-порта. Эта функция может быть недоступна в зависимости от вашего региона.

Информацию о заданном периоде времени см. на следующем веб-сайте.

https://www.epson.eu/energy-consumption

Таймер выключения

В вашем устройстве, в зависимости от места приобретения, может применяться данная функция либо функция **Настройки выкл.**.

Выберите этот режим, чтобы автоматически выключить принтер, если он не используется в течение заданного периода времени.Интервал времени до применения настроек управления энергопотреблением можно изменить.Увеличение этого времени увеличит энергопотребление устройства.Перед изменением этого параметра следует учесть факторы окружающей среды.

Язык/Language

Выберите язык, используемый на ЖК-экране.

Клавиатура:

Измените компоновку клавиатуры на ЖК-экране.

Таймер отключения

Измените период времени до перехода в спящий режим (режим энергосбережения), если принтер не выполнял никаких операций.По истечении заданного времени ЖК-экран темнеет.

Автоустр. ош.

Выбор действия для выполнения в случае возникновения ошибки двухсторонней печати или переполнения памяти.

❏ Вкл.

Отображение предупреждения и печать на одной стороне при возникновении ошибки двусторонней печати или же печать только того, что может обработать принтер, если возникает ошибка переполнения памяти.

❏ Выкл.

Отображение сообщения об ошибке и отмена печати.

Время высых. чернил:

Выберите время сушки чернил, которое необходимо использовать при выполнении двухсторонней печати. После завершения печати на одной стороне принтер некоторое время ждет, пока чернила высохнут, прежде чем продолжать печать на другой стороне. Если отпечаток выглядит размазанным, увеличьте этот временной параметр.

USB-подключение к PC

Выберите **Включить**, чтобы разрешить компьютеру получать доступ к принтеру при подключении через USB. Если выбран пункт **Отключить**, функции печати и сканирования, которые не выполняются по сети, будут недоступны.

Индикатор состояния

Выберите параметр **Вкл.** для включения функции **Индикатор состояния**.

**Соответствующая информация**

➡ «Энергосбережение» на стр. 91

# Параметры сети

Выберите меню на панели управления, как описано ниже.

**Настр.** > **Параметры сети**

Распечатать статус сети

Печатает лист состояния сети.

Сведения о Wi-Fi, Wi-Fi Direct и т. д. печатаются на двух и более страницах.

Настройки соединения:

Подключите принтер к сети через беспроводную локальную сеть. Выберите способ подключения и следуйте инструкциям на экране.

Wi-Fi:

Мастер настройки Wi-Fi

Настройка сети Wi-Fi посредством ввода идентификатора SSID и пароля.

Уст-ка нажимной кнопкой (WPS)

Настройка параметров Wi-Fi с помощью Уст-ка нажимной кнопкой (WPS).

Другие

PIN-код (WPS)

Настройка параметров Wi-Fi с помощью PIN-код (WPS).

Отключить беспроводную ЛВС:

Подключение к маршрутизатору Wi-Fi будет остановлено.

Wi-Fi Direct

Изменить

Сменить имя сети

Изменение идентификатора SSID (имени сети) для функции Wi-Fi Direct.

Изменить пароль

Изменение пароля для подключения к Wi-Fi Direct.

Изменить частотный диапазон

Выберите частотный диапазон для подключения Wi-Fi Direct. При изменении диапазона подключенные устройства будут отключены.

Доступность этих каналов и возможность использования устройств с этими каналами за пределами помещений зависят от региона.

http://support.epson.net/wifi5ghz/

Откл. Wi-Fi Direct

Отключение функции Wi-Fi Direct.

Восст. настр. по ум.

Восстановление настроек Wi-Fi Direct.

Другие способы

iOS

Считывает QR-код с устройств iPhone, iPad, or iPod touch для подключения с помощью Wi-Fi Direct.

Android:

Отображает QR-код для подключения мобильного устройства с помощью Wi-Fi Direct.

Устройства на базе других ОС

Настройка Wi-Fi Direct посредством ввода идентификатора SSID и пароля.

Быстрое подкл. с помощью прил.:

Установите подключение по беспроводной локальной сети, используя информацию о беспроводной локальной сети на вашем компьютере или мобильном устройстве.

Проверка подключения

Служит для проверки текущего сетевого подключения и печати отчета.В случае проблем с подключением ознакомьтесь с этим отчетом, который поможет устранить неполадки.

**Соответствующая информация**

➡ «Настройка Wi-Fi из панели управления» на стр. 96

➡ «Подключение мобильного устройства напрямую к принтеру (Wi-Fi Direct)» на стр. 106

# Службы Epson Connect

Выберите меню на панели управления, как описано ниже.

**Настр.** > **Службы Epson Connect**

Зарегистрировать /Удалить

Регистрация или удаление принтера из служб Epson Connect.

Инструкции по работе со службами см. на следующем веб-сайте.

https://www.epsonconnect.com/

http://www.epsonconnect.eu (только для Европы)

Приостановить/ возобновить

Приостановка или продолжение работы служб Epson Connect.

Адрес эл. почты

Проверка того, зарегистрирован ли адрес эл. почты принтера в службах Epson Connect.

Состояние

Проверка того, зарегистрирован и подключен ли принтер к службам Epson Connect.

## Печ. лист сост.

Выберите меню на панели управления, как описано ниже.

**Настр.** > **Печ. лист сост.**

Табл. конфигурации:

Печать информационных листов о текущем состоянии принтера и настроек.

Табл. ст. расх. мат.:

Печать информационного листа о состоянии расходных материалов

Табл. жур. использов.:

Печать информационных листов с историей использования принтера.

## Счетчик копий

Выберите меню на панели управления, как описано ниже.

**Настр.** > **Счетчик копий**

Отображение общего количества отпечатков, черно-белых отпечатков, цветных отпечатков и листков состояния, напечатанных с момента приобретения принтера. Если выбрать **Печать листа**, будет распечатан лист истории использования.

Также можно узнать количество напечатанных страниц с использованием других функций в Табл. жур. использов..

## Сбор инф. о клиен.

Выберите меню на панели управления, как описано ниже.

**Настр.** > **Сбор инф. о клиен.**

Если вы согласны предоставить информацию клиента об использовании, то информация об использовании продукта, например количество отпечатков, будет предоставлена Seiko Epson Corporation. Собранная информация используется для улучшения наших продуктов и услуг.

Предыдущ. настр. :

отображение статуса утверждения.

## Восстановление настроек

Выберите меню на панели управления, как описано ниже.

**Настр.** > **Восстановление настроек**

Параметры сети

Сброс настроек сети на значения по умолчанию.

Наст. копирован.

Сброс параметров копирования до значений по умолчанию.

Настройки сканир.

Сброс параметров сканирования до значений по умолчанию.

Удал.все данные и настр.

Удаление всей персональной информации, хранящейся в памяти принтера, и сброс всех параметров до значений по умолчанию.

## Обн.микропрогр.

Выберите меню на панели управления, как описано ниже.

**Настр.** > **Обн.микропрогр.**

Обновление

Проверка наличия последней версии встроенного программного обеспечения на сервере сети. При наличии обновления вы можете выбрать, следует ли начать процедуру установки новой версии или нет.

Текущая версия

Отображение текущей версии встроенного программного обеспечения принтера.

Уведомление

Выберите **Вкл.**, чтобы получать уведомления о доступности обновлений встроенного программного обеспечения.

# Технические характеристики продукта

## Характеристики принтера

| | | |
|---|---|---|
| Расположение дюз печатающей головки | | Дюзы черных чернил: 400 ×1 ряда<br>Дюзы цветных чернил: 128 ×3 ряда для каждого цвета |
| Масса бумаги* | Обычная бумага | 64–90 г/м² |
| | Конверты | 75–100 г/м² |

* Даже если толщина бумаги не выходит за этот диапазон, бумага может не подаваться в принтер или качество печати может ухудшиться в зависимости от свойств или качества бумаги.

# Область печати

### *Область печати для одиночных листов*

Из-за особенностей конструкции принтера качество печати может снизиться в затененных местах изображения.

#### Печать с полями

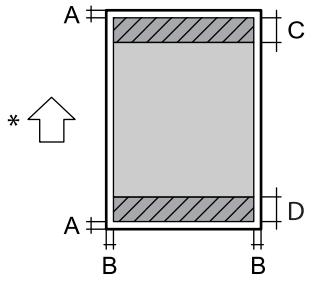


| | |
|---|---|
| A | 3.0 мм (0.12 дюйма) |
| B | 3.0 мм (0.12 дюйма) |
| C | 41.0 мм (1.61 дюйма) |
| D | 37.0 мм (1.46 дюйма) |

* Направление подачи бумаги.

#### Печать без полей

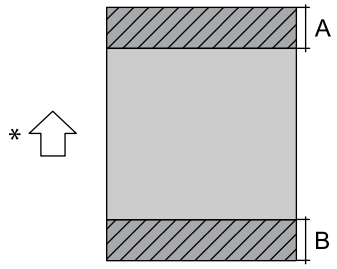


| | |
|---|---|
| A | 44.0 мм (1.73 дюйма) |
| B | 40.0 мм (1.57 дюйма) |

* Направление подачи бумаги.

### *Область печати для конвертов*

Из-за особенностей конструкции принтера качество печати может снизиться в затененных местах изображения.

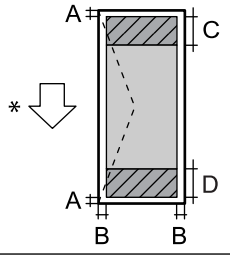


| | |
|---|---|
| A | 3,0 мм (0,12 дюйма) |
| B | 3,0 мм (0,12 дюйма) |
| C | 18.0 мм (0.71 дюйма) |
| D | 41.0 мм (1.61 дюйма) |

* Направление подачи бумаги.

# Характеристики сканера

| | |
|---|---|
| Тип сканера | Планшетный |
| Фотоэлемент | CIS |
| Эффективная площадь | 10200 ×14040 пикселей (1200 точек на дюйм) |
| Максимальный размер документа | 216 ×297 мм (8.5×11.7 дюйма)<br>A4, Letter |
| Разрешение сканирования | 1200 точек на дюйм (основное сканирование)<br>2400 точек на дюйм (дополнительное сканирование) |
| Разрешение на выходе | 50–9600 точек на дюйм (с шагом 1 точка на дюйм) |
| Глубина цвета | Цветной режим<br>❏ 48 бит/пиксель на внутренние (16 бит/пиксель на внутренние цвета)<br>❏ 24 бит/пиксель на внешние (8 бит/пиксель на внешние цвета)<br>Оттенки серого<br>❏ 16 бит/пиксель на внутренние<br>❏ 8 бит/пиксель на внешние |
| Источник счета | Светодиод |

# Характеристики интерфейса

| | |
|---|---|
| Для компьютера | Высокоскоростной USB* |

* Кабели USB 3.0 не поддерживаются.

# Характеристики сети

## Характеристики Wi-Fi

Информацию о технических характеристиках Wi-Fi см. в следующей таблице.

| | |
|---|---|
| Страны и регионы, отличные от указанных ниже | «Таблица A» на стр. 194 |

| | |
|---|---|
| Ирландия, Соединенное Королевство, Австрия, Германия, Лихтенштейн, Швейцария, Франция, Бельгия, Люксембург, Голландия, Италия, Португалия, Испания, Дания, Финляндия, Норвегия, Швеция, Исландия, Гваделупа, Мартиника, Майотта, Новая Каледония, Сен-Пьер и Микелон, Реюньон, Французская Полинезия, Французская Гвиана, Уоллис и Футуна, Хорватия, Кипр, Греция, Северная Македония, Сербия, Словения, Мальта, Босния и Герцеговина, Косово, Черногория, Албания, Болгария, Чехия, Эстония, Венгрия, Латвия, Литва, Польша, Румыния, Словакия, Израиль, Австралия, Новая Зеландия, Китай, Гонконг, Монголия, Тайвань, Северная Корея | «Таблица B» на стр. 194 |
| Турция | Серийные номера, начинающиеся с XD2D, XD2E, XDNH, XDNW: «Таблица A» на стр. 194<br>Серийные номера, начинающиеся с XD2B, XD2C, XDNF, XDNG: «Таблица B» на стр. 194 |

### *Таблица A*

| | |
|---|---|
| Стандарты | IEEE 802.11b/g/n*1 |
| Диапазон частот | 2,4 ГГц |
| Каналы | 1/2/3/4/5/6/7/8/9/10/11/12/13 |
| Режимы соединения | Инфраструктура, Wi-Fi Direct (простая точка доступа)*2*3 |
| Протоколы защиты*4 | WEP (64/128bit), WPA2-PSK (AES)*5, WPA3-SAE (AES) |

*1 Доступно только для HT20.

*2 Не поддерживается для IEEE 802.11b.

*3 Можно одновременно использовать инфраструктуру и режимы Wi-Fi Direct.

*4 Режим Wi-Fi Direct поддерживает только стандарт WPA2-PSK (AES).

*5 Соответствует стандартам WPA2 с поддержкой WPA/WPA2 Personal.

### *Таблица B*

| | |
|---|---|
| Стандарты | IEEE 802.11a/b/g/n*1/ac |
| Частотные диапазоны | IEEE 802.11b/g/n: 2,4 ГГц, IEEE 802.11a/n/ac: 5 ГГц |

| | | | |
|---|---|---|---|
| Каналы | Wi-Fi | 2,4 ГГц | 1/2/3/4/5/6/7/8/9/10/11/12*2/13*2 |
| | | 5 ГГц*3 | W52 (36/40/44/48),<br>W53 (52/56/60/64),<br>W56 (100/104/108/112/116/120/124/128/132/136/140/144),<br>W58 (149/153/157/161/165) |
| | Wi-Fi Direct | 2,4 ГГц | 1/2/3/4/5/6/7/8/9/10/11/12*2/13*2 |
| | | 5 ГГц*3 | W52 (36/40/44/48)<br>W58 (149/153/157/161/165) |
| Режимы подключения | Инфраструктура, Wi-Fi Direct (простая точка доступа)*4*5 | | |
| Протоколы защиты*6 | WEP (64/128bit), WPA2-PSK (AES)*7, WPA3-SAE (AES) | | |

*1 Доступно только для HT20.

*2 Недоступно в Тайване.

*3 Доступность этих каналов и возможность использования устройств с этими каналами за пределами помещений зависят от региона. Дополнительные сведения см. на следующем веб-сайте.

http://support.epson.net/wifi5ghz/

*4 Не поддерживается для IEEE 802.11b.

*5 Можно одновременно использовать инфраструктуру и режимы Wi-Fi Direct.

*6 В режиме Wi-Fi Direct поддерживается только стандарт WPA2-PSK (AES).

*7 Соответствует стандартам WPA2 с поддержкой WPA/WPA2 Personal.

## Сетевые функции и IPv4/IPv6

| **Функции** | | | **Поддержка** | **Комментарии** |
|---|---|---|---|---|
| Печать по сети | EpsonNet Print (Windows) | IPv4 | ✓ | — |
| | Standard TCP/IP (Windows) | IPv4, IPv6 | ✓ | — |
| | Печать через WSD (Windows) | IPv4, IPv6 | ✓ | — |
| | Печать через Bonjour (Mac OS) | IPv4, IPv6 | ✓ | — |
| | Печать через IPP (Windows, Mac OS) | IPv4, IPv6 | ✓ | — |
| | Epson Connect (печать сообщений эл. почты, удаленная печать) | IPv4 | ✓ | — |
| | AirPrint (iOS, Mac OS) | IPv4, IPv6 | ✓ | iOS 5 или более поздней версии, OS X Mavericks (10.9.5) или более поздней версии* |

| Функции | | | Поддержка | Комментарии |
|---|---|---|---|---|
| Сканирование по сети | Epson Scan 2 | IPv4, IPv6 | ✓ | — |
| | Epson ScanSmart | IPv4 | ✓ | Windows 7 или более поздней версии, OS X El Capitan (10.11) или более поздней версии |
| | Epson Event Manager (Mac OS) | IPv4 | ✓ | OS X Yosemite (10.10)/OS X Mavericks (10.9.5) |
| | Epson Connect (сканирование в облачную службу) | IPv4 | — | — |
| | AirPrint (сканирование) | IPv4, IPv6 | ✓ | OS X Mavericks (10.9.5) или более поздней версии* |
| Факс | Отправка факса | IPv4 | — | — |
| | Прием факса | IPv4 | — | — |
| | AirPrint (отправка факсов) | IPv4, IPv6 | — | — |

* Рекомендуем использовать последнюю версию iOS или Mac OS.

## Протокол безопасности

| | |
|---|---|
| SSL/TLS | HTTPS сервер-клиент, IPPS |
| Версия TLS | 1.3, 1.2, 1.1*, 1.0* |
| SNMPv3 | |

* По умолчанию отключено.

# Поддерживаемые сервисы сторонних поставщиков

| Услуги | | Поддержка | Комментарии |
|---|---|---|---|
| AirPrint | Печать | ✓ | iOS 5 или более поздней версии / OS X Mavericks (10.9.5) или более поздней версии* |
| | Сканирование | ✓ | OS X Mavericks (10.9.5) или более поздней версии* |
| | Факс | — | — |

* Рекомендуем использовать последнюю версию iOS или Mac OS.

# Размеры

| | |
|---|---|
| Размеры | Хранение<br>❏ Ширина: 375 мм (14.8 дюйма)<br>❏ Глубина: 347 мм (13.7 дюйма)<br>❏ Высота: 187 мм (7.4 дюйма)<br>Печать<br>❏ Ширина: 375 мм (14.8 дюйма)<br>❏ Глубина: 580 мм (22.8 дюйма)<br>❏ Высота: 265 мм (10.4 дюйма) |
| Масса* | Приблизит. 5.2 кг (11.5 фунта) |

* Без чернил и шнура питания.

# Электрические характеристики

| | | |
|---|---|---|
| Номинальное напряжение источника питания | 100–240 В перем. тока | 220–240 В перем. тока |
| Номинальный диапазон частоты | 50–60 Гц | 50–60 Гц |
| Номинальный ток | 0.4–0.2 A | 0.2 A |
| Энергопотребление (при подключении по USB) | Копирование в автономном режиме: прибл. 13.0 Вт (ISO/IEC24712)<br>Режим готовности: прибл. 6.2 Вт<br>Режим ожидания: прибл. 0.6 Вт<br>Выключенное состояние: прибл. 0.1 Вт | Копирование в автономном режиме: прибл. 13.0 Вт (ISO/IEC24712)<br>Режим готовности: прибл. 6.2 Вт<br>Режим ожидания: прибл. 0.6 Вт<br>Выключенное состояние: прибл. 0.1 Вт |

***Примечание:***

❏ *Напряжение см. на этикетке принтера.*

❏ *Подробные сведения об энергопотреблении европейские пользователи могут посмотреть на следующем веб-сайте.*

*http://www.epson.eu/energy-consumption*

# Требования к условиям окружающей среды

| | |
|---|---|
| Эксплуатация | Используйте принтер при температуре (°C) и относительной влажности (%), как указано на графике, и при отсутствии конденсации.<br>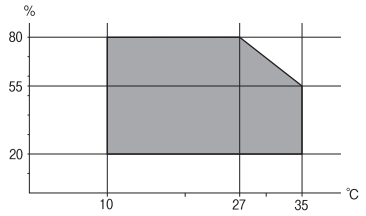 |
| Хранение | Температура после первоначальной заправки чернил: от -15 до 40 °C (от -5 до 104 °F)*<br>Температура до первоначальной заправки чернил: от -20 до 40 °C (от -4 до 104 °F)*<br>Влажность: от 5 до 85% отн. вл. (без конденсации) |

* При 40 °C (104 °F) хранение разрешено не более месяца.

## Требования к условиям окружающей среды для емкостей с чернилами

| | |
|---|---|
| Температура хранения | -20 — 40 °C (-4 — 104 °F)* |
| Температура замерзания | -15 °C (5 °F)<br>Чернила оттаивают и становятся пригодными к использованию прибл. через 2 часа при 25 °C (77 °F). |

* При 40 °C (104 °F) хранение разрешено не более 1 месяца.

# Системные требования

❏ Windows

Windows 7, Windows 8/8.1, Windows 10, Windows 11 или более поздняя версия

Windows Server 2008 или более поздние версии

❏ Mac OS

Mac OS X 10.9.5 и выше, macOS 11 и выше

❏ OC Chrome

***Примечание:***
*Поддерживает только стандартные функции ОС.*

# Нормативная информация

## Стандарты и аттестации

### Стандарты и аттестации для американской модели

| | |
|---|---|
| Безопасность | UL60950-1<br>CAN/CSA C22.2 No. 60950-1-07 |
| Электромагнитная совместимость | FCC Part 15 Subpart B Class B<br>CAN ICES-3 (B)/NMB-3 (B) |

Данное оборудование содержит следующий беспроводной модуль.

Производитель: Seiko Epson Corporation

Тип: J26H005

Это изделие соответствует части 15 правил FCC и разделу RSS правил IC. Компания Epson не несет ответственности за несоблюдение требований защиты в случае нерекомендуемых модификаций продукта. Эксплуатация разрешена при соблюдении следующих двух условий: (1) данный прибор не должен вызывать вредных помех; (2) данный прибор должен принимать все помехи, включая помехи, которые могут препятствовать его нормальной эксплуатации.

Во избежание генерации помех и для обеспечения максимальной защиты устройство следует устанавливать и эксплуатировать вдали от окон. Оборудование (или передающая антенна), установленное снаружи, подлежит лицензированию.

Данное оборудование соответствует ограничениям FCC/IC на лучевую нагрузку, установленным для неконтролируемой среды, и удовлетворяет указаниям Американской государственной комиссии по коммуникациям (FCC) по радиочастотному облучению в Приложении C к стандартам OET65 и RSS правил IC для радиочастотного облучения. Данное оборудование должно устанавливаться и эксплуатироваться так, чтобы радиатор находился на расстоянии не менее 20 см (7,9 дюйма) от пользователя (за исключением конечностей — рук, запястий, ступней и лодыжек).

### Стандарты и аттестации для европейских моделей

Следующие модели имеют маркировку CE/UKCA и соответствуют применимым требованиям законодательства.

Полный текст декларации соответствия доступен на следующем веб-сайте:

https://www.epson.eu/conformity

C634M, C634N

| Диапазон частот | Максимальная мощность передачи радиосигнала |
|---|---|
| 2400–2483,5 МГц | 20 дБм (EIRP) |
| 5150–5250 МГц | 20 дБм (EIRP) |
| 5250–5350 МГц | 20 дБм (EIRP) |

| | |
|---|---|
| 5470–5725 МГц | 20 дБм (EIRP) |

CE

## Стандарты и аттестации для австралийской модели

| | |
|---|---|
| Электромагнитная совместимость | AS/NZS CISPR32 Class B |

Компания Epson заявляет, что следующие модели оборудования соответствуют основным требованиям и прочим соответствующим положениям стандарта AS/NZS4268:

C634M

Компания Epson не несет ответственности за несоблюдение требований защиты в случае нерекомендуемых модификаций продукта.

## Утверждение типов оборудования регулятором ZICTA для пользователей в Замбии

Информацию об утверждении типов оборудования регулятором ZICTA см. на следующем веб-сайте.

https://support.epson.net/zicta/

## Стандарты и аттестации для монгольской модели

Данный продукт содержит следующую одобренную деталь, сертифицированную Комиссией по регулированию связи Монголии.

Комбинированный модуль 11ac+BT: J26H005 (сертификат № A23001079)

# Запрет на копирование

Соблюдение следующих запретов обеспечивает ответственное и легальное использование принтера.

Предметы, запрещенные законом для копирования:

- ❏ банкноты, монеты, государственные ценные бумаги, государственные залоговые бумаги и муниципальные ценные бумаги;
- ❏ неиспользованные почтовые марки, предварительно проштампованные открытки и другие почтовые отправления с действующими почтовыми знаками;
- ❏ государственные акцизные марки и ценные бумаги в соответствии с процессуальными нормами.

Необходимо соблюдать осторожность при копировании следующих предметов:

- ❏ личные ценные бумаги (сертификаты на акции, передаваемые соло векселя, чеки и т. д.), пропуски, сертификаты на скидки и т. д.;
- ❏ паспорта, водительские удостоверения, талоны техосмотра, дорожные пропуски, продовольственные талоны, билеты и т. д.

***Примечание:***
*Копирование данных предметов может быть также запрещено законом.*

Сознательное использование авторских материалов:

Нарушение легального использования принтера может произойти при неправильном копировании авторских материалов. За исключением случаев действия по совету компетентного юриста, необходимо получить разрешение на копирование таких материалов от владельца авторского права.

# Паспортная табличка

Паспортная табличка расположена на нижней панели устройства.

# Помощь

Веб-сайт технической поддержки. . . . . 203

Обращение в службу технической поддержки Epson. . . . . 203

# Веб-сайт технической поддержки

При возникновении вопросов посетите веб-сайт технической поддержки Epson, адрес которого указан ниже. Выберите страну и регион, после чего перейдите в раздел поддержки локального веб-сайта компании Epson. На сайте доступны для загрузки последние версии драйверов, часто задаваемые вопросы и другие материалы.

http://support.epson.net/

http://www.epson.eu/support (Европа);

Если ваш продукт Epson не работает нормально и вы не можете решить эту проблему, необходимо связаться со службой технической поддержки компании Epson.

# Обращение в службу технической поддержки Epson

## Перед обращением в компанию Epson

Если ваш продукт Epson неправильно работает и вы не можете решить проблему с помощью сведений в разделах «Поиск и устранение неисправностей» руководства к продукту, обратитесь за помощью в службу поддержки.

Следующий перечень услуг технической поддержки Epson зависит от страны продаж. Некоторые устройства могут не продаваться по месту вашего пребывания, поэтому необходимо обратиться в службу поддержки Epson в том регионе, где вы приобрели продукт.

Если служба поддержки Epson для вашего региона не указана в списке ниже, свяжитесь с местным представителем, у которого вы приобрели продукт.

Служба поддержки Epson сможет оказать вам помощь намного быстрее, если вы предоставите следующие сведения:

- ❏ Серийный номер продукта

  (Место крепления этикетки зависит от конкретного изделия: это может быть задняя панель изделия, открытая сторона крышки или нижняя часть изделия.)

- ❏ Модель продукта
- ❏ Версия программного обеспечения продукта

  (Щелкните **About**, **Version Info** или аналогичную кнопку в программном обеспечении продукта.)

- ❏ Торговая марка и модель компьютера
- ❏ Название и версия операционной системы
- ❏ Названия и версии приложений ПО, обычно используемых с продуктом

***Примечание:***
*В зависимости от продукта сетевые настройки могут храниться в памяти продукта. Из-за поломки или ремонта продукта эти настройки могут быть удалены. Компания Epson не несет ответственности за какую-либо потерю данных и восстановление или резервное копирование настроек даже во время гарантийного периода. Рекомендуется создавать резервные копии данных или записывать их в другие источники.*

# Помощь пользователям в Европе

Информацию о том, как связаться со службой технической поддержки Epson см. в Общеевропейской гарантии.

# Помощь пользователям в Тайване

Контакты для получения информации, технической поддержки и услуг:

### Интернет

http://www.epson.com.tw

Доступна информация о технических данных продуктов, драйверы для загрузки и справка.

### Служба технической поддержки Epson Helpdesk

Телефон: +886-2-2165-3138

Наша служба технической поддержки может ответить на следующие вопросы по телефону:

- ❏ вопросы по сбыту и информация о продукте;
- ❏ вопросы по использованию продукта и решение проблем;
- ❏ вопросы по ремонтному обслуживанию и гарантии.

### Пункт технического обслуживания и ремонта:

http://www.tekcare.com.tw/branchMap.page

Корпорация TekCare является авторизованным сервисным центром компании Epson Taiwan Technology & Trading Ltd.

# Помощь пользователям в Австралии

Epson Australia желает обеспечить своих клиентов высоким уровнем обслуживания. В дополнение к руководствам для продукции, мы предоставляем следующие источники информации:

### URL-адрес в Интернете

http://www.epson.com.au

Доступ к сайтам Epson Australia в Интернете. Здесь периодически публикуются обновления и важная информация. На сайте имеются драйверы для загрузки, контактные данные компании Epson, информация по новым продуктам и техническая поддержка (по электронной почте).

### Служба технической поддержки Epson Helpdesk

Телефон: 1300-361-054

Служба Epson Helpdesk создана для помощи клиентам и предоставления им консультаций. Операторы службы могут помочь клиентам в установке, настройке и эксплуатации продукции Epson. Наши специалисты по предпродажным операциям могут предоставить материалы по новой продукции Epson и рассказать, где находится ближайшая точка продажи или сервисный центр. Мы сможем ответить на многие ваши вопросы.

Просим перед звонком собрать всю необходимую информацию. От объема предоставленной информации зависит скорость решения вопроса. Информация включает в себя руководства продукции Epson, сведения о типе компьютера, операционной системе, приложениях, а также любая прочая информация, которая важна для вас.

### Транспортировка изделия

Компания Epson рекомендует сохранять упаковку изделия для возможной транспортировки в будущем. Кроме того, рекомендуется закрепить контейнер для чернил лентой и располагать устройство в вертикальном положении.

## Поддержка для пользователей в Новой Зеландии

Epson New Zealand стремится обеспечить для своих клиентов высокий уровень обслуживания. В дополнение к документации по устройству предоставляются следующие источники получения информации.

### URL-адрес в Интернете

http://www.epson.co.nz

Посетите сайт Epson New Zealand в Интернете. Здесь периодически публикуются обновления и важная информация. На сайте имеются драйверы для загрузки, контактные данные компании Epson, информация по новым продуктам и техническая поддержка (по электронной почте).

### Служба технической поддержки Epson Helpdesk

Телефон: 0800 237 766

Служба Epson Helpdesk создана для помощи клиентам и предоставления им консультаций. Операторы службы могут помочь клиентам в установке, настройке и эксплуатации продукции Epson. Наши специалисты по предпродажным операциям могут предоставить материалы по новой продукции Epson и рассказать, где находится ближайшая точка продажи или сервисный центр. Мы сможем ответить на многие ваши вопросы.

Просим перед звонком собрать всю необходимую информацию. От объема предоставленной информации зависит скорость решения вопроса. К таким сведениям относится документация по устройству Epson, тип компьютера, операционная система, прикладные программы и другие данные.

### Транспортировка изделия

Компания Epson рекомендует сохранять упаковку изделия для возможной транспортировки в будущем. Кроме того, рекомендуется закрепить контейнер для чернил лентой и располагать устройство в вертикальном положении.

## Помощь пользователям в Сингапуре

Источники информации, технической поддержки и услуг от Epson Singapore:

### Интернет

http://www.epson.com.sg

Доступна информация о технических данных продуктов, загрузка драйверов, часто задаваемые вопросы, вопросы по сбыту и техническая поддержка по электронной почте.

#### Служба технической поддержки Epson Helpdesk

Бесплатный телефон: 800-120-5564

Наша служба технической поддержки может ответить на следующие вопросы по телефону:

❏ вопросы по сбыту и информация о продукте;

❏ вопросы по использованию изделия и решение проблем;

❏ вопросы по ремонтному обслуживанию и гарантии.

## Помощь пользователям в Таиланде

Контакты для получения информации, технической поддержки и услуг.

#### Интернет

http://www.epson.co.th

По электронной почте доступна информация о технических данных продуктов, загрузка драйверов и часто задаваемые вопросы.

#### Контактный центр Epson

Телефон: 66-2460-9699

Электронная почта: support@eth.epson.co.th

Наш контактный центр может ответить на следующие вопросы по телефону.

❏ Вопросы по сбыту и информация о продукте

❏ Вопросы по использованию продукта и решение проблем

❏ Вопросы по ремонтному обслуживанию и гарантии

## Помощь пользователям во Вьетнаме

Контакты для получения информации, технической поддержки и услуг.

#### Сервисный центр Epson

27 Yen Lang, Trung Liet Ward, Dong Da District, Ha Noi City. Tel: +84 24 7300 0911

38 Le Dinh Ly, Thac Gian Ward, Thanh Khe District, Da Nang. Tel: +84 23 6356 2666

194/3 Nguyen Trong Tuyen, Ward 8, Phu Nhuan Dist., HCMC. Tel: +84 28 7300 0911

31 Phan Boi Chau, Ward 14, Binh Thanh District, HCMC. Tel: +84 28 35100818

## Помощь пользователям в Индонезии

Контакты для получения информации, технической поддержки и услуг.

#### Интернет

http://www.epson.co.id

❏ Информация о технических данных продуктов, загрузка драйверов

❏ Часто задаваемые вопросы, вопросы по сбыту и техническая поддержка по электронной почте

#### Горячая линия Epson

Телефон: 1500-766 (Indonesia Only)

Электронная почта: customer.care@ein.epson.co.id

Наша служба технической поддержки может ответить на следующие вопросы по телефону или электронной почте:

❏ Вопросы по сбыту и информация о продукте

❏ Техническая поддержка

## Помощь пользователям в Гонконге

Для получения технической поддержки и другого послепродажного обслуживания обратитесь в Epson Hong Kong Limited.

#### Страница в Интернете

http://www.epson.com.hk

Epson Hong Kong создала страницу в Интернете на китайском и английском языках, на которой можно получить следующую информацию:

❏ информация о продукции;

❏ ответы на часто задаваемые вопросы (FAQ);

❏ последние версии драйверов для продукции Epson.

#### Горячая линия технической поддержки

С техническим персоналом можно также связаться по телефону и факсу:

Телефон: 852-2827-8911

Факс: 852-2827-4383

## Помощь пользователям в Малайзии

Контакты для получения информации, технической поддержки и услуг.

#### Интернет

http://www.epson.com.my

❏ Информация о технических данных продуктов, загрузка драйверов

❏ Часто задаваемые вопросы, вопросы по сбыту и техническая поддержка по электронной почте

#### Контактный центр Epson

Телефон: 1800-81-7349 (звонок бесплатный)

Электронная почта: websupport@emsb.epson.com.my

❏ Вопросы по сбыту и информация о продукте

❏ Вопросы по использованию продукта и решение проблем

❏ Вопросы по ремонтному обслуживанию и гарантии

**Epson Malaysia Sdn Bhd (центральный офис)**

Телефон: 603-56288288

Факс: 603-5628 8388/603-5621 2088

## Помощь пользователям в Индии

Контакты для получения информации, технической поддержки и услуг.

**Интернет**

http://www.epson.co.in

Доступна информация о технических данных продуктов, драйверы для загрузки и справка.

**Бесплатный телефон горячей линии**

Вопросы обслуживания, информация по продукции или заказ расходных материалов —

18004250011 / 186030001600 / 1800123001600 (9:00 – 18:00)

**Email**

calllog@epson–india.in

**WhatsApp**

+91 96400 00333

## Помощь пользователям на Филиппинах

Для получения технической поддержки и других послепродажных услуг пользователям необходимо связаться с Epson Philippines Corporation по номерам телефонов и факсов, а также по адресу электронной почты, указанным ниже:

**Интернет**

http://www.epson.com.ph

Доступна информация о технических данных продуктов, загрузка драйверов, часто задаваемые вопросы и помощь по электронной почте.

**Сервисная служба Epson Philippines**

Бесплатный телефон (PLDT): 1-800-1069-37766

Бесплатный телефон (цифровая связь): 1-800-3-0037766

Столичный регион Манила: +632-8441-9030

Веб-сайт: https://www.epson.com.ph/contact

Электронная почта: customercare@epc.epson.com.ph

Время работы: с 9:00 до 18:00 с понедельника по субботу (за исключением праздничных дней)

Наша служба поддержки поможет решить по телефону следующие вопросы.

❏ Вопросы по сбыту и информация о продукте

❏ Вопросы по использованию продукта и решение проблем

❏ Вопросы по ремонтному обслуживанию и гарантии

**Epson Philippines Corporation**

Междугородний номер: +632-8706-2609

Факс: +632-8706-2663 / +632-8706-2665