EPSON

ET-4900 Series L5390 Series
ET-2900 Series ET-2920 Series L3360 Series

Руководство пользователя

Печать

Копирование

Сканирование

Отправка факсов

Техническое обслуживание принтера

Устранение неполадок

NPD7649-02 RU

Содержание

Описание этого руководства

Общие сведения о руководствах. 7
Важные правила техники безопасности (печатное руководство). 7
Установка (печатное руководство). 7
Руководство пользователя (цифровое руководство). 7
Информация по актуальным руководствам. . . 7
Поиск информации. 7
Печать только нужных вам страниц. 8
Об этом руководстве. 9
Символы и обозначения. 9
Замечания о снимках экрана и иллюстрациях. 9
Обозначение операционных систем. 10
Товарные знаки. 10
Авторское право. 11

Важные инструкции

Инструкции по безопасности. 13
Инструкции по безопасности при работе с чернилами. 14
Справочные данные и предупреждения при эксплуатации принтера. 14
Настройка принтера: рекомендации и предупреждения. 14
Использование принтера: рекомендации и предупреждения. 15
Справочные данные и предупреждения при использовании ЖК-дисплея. 15
Подключение к интернету: рекомендации и предупреждения. 16
Справочные данные и предупреждения при использовании принтера с беспроводным подключением. 16
Транспортировка и хранение принтера: рекомендации и предупреждения. 16
Примечания относительно пароля администратора. 16
Защита личной информации. 17

Названия деталей и их функции

Передняя сторона. 19
Внутренняя часть. 20
Задняя панель. 21

Руководство по панели управления

Панель управления. 24
Конфигурация начального экрана. 25
Описание значков сети. 26
Ввод символов. 26

Загрузка бумаги

Меры предосторожности при работе с бумагой. 29
Настройки размера и типа бумаги. 30
Список типов бумаги. 30
Загрузка бумаги. 32
Загрузка бумаги в заднее устройство подачи бумаги. 32
Загрузка других различных типов бумаги. 34
Загрузка конвертов. 34
Загрузка перфорированной бумаги. 34
Загрузка бумаги удлиненных форматов. 35

Размещение оригиналов

Размещение оригиналов в автоматическом податчике. 37
Размещение оригиналов на стекле сканера. 38

Печать

Печать документов. 41
Печать с компьютера. 41
Печать документов с мобильных устройств. . 56
Печать на конвертах. 58
Печать конвертов с компьютера (Windows). . . 58
Печать конвертов с компьютера (Mac OS). . . . 59
Печать веб-страниц. 59
Печать веб-страниц с компьютера. 59
Печать веб-страниц с мобильных устройств. . 59
Печать с использованием облачной службы. . . . 60

Копирование

Доступные способы копирования. 62
Копирование оригиналов. 62
Копирование с изменением масштаба изображения. 63
Копирование нескольких оригиналов на один лист. 63

Копирование удостоверений. 65
Копирование без полей. 66
Параметры меню копирования. 66
Количество копий. 66
Цветн. реж.:. 66
Дополнительные параметры меню копирования. 66
Плотность. 66
Наст.бум. 67
Масштаб. 67
Раз.ориг. 67
Многостр:. 67
Качество. 67
Копия Идент. карт.. 67
Коп. без рам.:. 67
Очист. все парам.. 67

Сканирование

Основная информация о сканировании. 69
Что такое сканирование?. 69
Для чего можно использовать сканирование. .69
Доступные способы сканирования. 69
Форматы файлов, рекомендуемые для тех или иных целей. 72
Рекомендуемые разрешения для разных целей сканирования. 72
Сканирование оригиналов с сохранением на компьютер. 73
Сканирование из панели управления. 73
Сканирование с компьютера. 74
Сканирование с помощью WSD. 75
Сканирование с помощью Mopria Scan. 76
Сканирование оригиналов с сохранением на мобильное устройство. 76
Расширенные функции сканирования. 77
Одновременное сканирование нескольких фотографий. 77

Отправка факсов

Перед использованием функций факса. 79
Подключение принтера к телефонной линии. 79
Подготовка принтера к отправке и приему факсов. 83
Настройка функций факса на принтере в соответствии с рабочими потребностями. . . . 85
Обеспечение доступности контактов. 88
Обзор функций принтера для работы с факсами. 91
Функция: отправка факсов. 91
прием факсов. 92
Отправка/прием факсов с использованием функции PC-FAX (Windows/Mac OS). 92
различные отчеты о работе с факсами. 93
безопасность при отправке и получении факсов. 93
Другие полезные функции. 93
Отправка факсов с помощью принтера. 94
Выбор получателей. 94
Различные способы отправки факса. 95
Прием факсов на принтере. 97
Прием входящих факсов. 98
Прием факсов с помощью звонка по телефону. 99
Меню операций с факсами. 100
Контакты:. 100
Недавние. 100
Меню:. 100
Использование других функция факса. 103
Печать отчета факса вручную. 103
Отправка факса с компьютера. 103
Отправка документов, созданных в приложении (Windows). 104
Отправка документов, созданных в приложении (Mac OS). 106
Получение факсов на компьютере. 108
Проверка наличия новых факсов (Windows) 108
Проверка наличия новых факсов (Mac OS). . 109
Отключение функции сохранения входящих факсов на компьютер. 110

Техническое обслуживание принтера

Проверка уровня чернил. 112
Сброс уровня чернил. 112
Улучшение качества печати, копирования, сканирования и работы с факсами. 113
Регулировка качества печати. 113
Проверка и прочистка печатающей головки. 114
Запуск Механич. чистка. 116
Запуск Технологическая очистка чернил. . . . 117
Предотвращение засорения дюз. 118
Калибровка печатающей головки. 118
Очистка бумагопроводящего тракта от чернильных пятен. 119
Очистка Стекло сканера. 119
Очистка устройства АПД. 120
Чистка принтера. 123

Удаление расплескавшихся чернил. 124

В таких ситуациях

При замене компьютера. 126
Энергосбережение. 126
Отключение Wi-Fi соединения. 126
Проверка общего числа страниц, пропускаемых через принтер. 127
Установка приложений по отдельности. 127
Проверка наличия оригинального драйвера принтера Epson — Windows. 129
Проверка наличия оригинального драйвера принтера Epson — Mac OS. 130
Повторная настройка подключения к сети. . . . 131
Настройка параметров при подключении к компьютеру. 131
Настройка параметров при подключении к мобильному устройству. 132
Настройка Wi-Fi из панели управления. 133
Проверка состояния сетевого соединения принтера (отчет о сетевом соединении). 136
Сообщения и варианты решения проблем в отчете о сетевом подключении. 137
Подключение устройства напрямую к принтеру (Wi-Fi Direct). 143
Информация о Wi-Fi Direct. 143
Подключение устройств через Wi-Fi Direct. . 144
Отключение соединения в режиме Wi-Fi Direct (простая точка доступа). 145
Изменение параметров Wi-Fi Direct (простая точка доступа). 146
Добавление или изменение подключения принтера. 147
Настройка принтера для использования на нескольких компьютерах. 147
Изменение способа подключения к сети — с Wi-Fi на USB. 148
Изменение способа подключения к сети — с Wi-Fi на Ethernet. 149
Установка для принтера статического IP-адреса. 149
Включение режима энергосберегающего соединения Ethernet. 150
Транспортировка и хранение принтера. 151

Устранение неполадок

Не удается распечатать,сделать копию, отсканировать или отправить факс. 156
Устранение неполадок. 156
Приложение или драйвер принтера работает некорректно. 157
Не удается подключить принтер к сети. 161
Невозможно отправлять или получать факсы. 166
Бумага подается неправильно. 172
Низкое качество печати, копирования, сканирования и работы с факсами. 175
Низкое качество печати. 175
Низкое качество копирования. 186
Проблемы со сканируемым изображением. . 193
Низкое качество отправляемых факсов. 196
Плохое качество получаемых факсов. 198
Не удается выбрать тип бумаги или источник бумаги в драйвере принтера. 198
Не установлен оригинальный драйвер печати Epson.. 198
На ЖК-экране отображается код ошибки. 199
Бумага заминается. 201
Удаление застрявшей бумаги. 201
Извлечение застрявшей бумаги из ADF. 204
Предотвращение замятия бумаги. 206
Необходимо дозаправить чернила. 207
Меры предосторожности при работе с бутылками с чернилами. 207
Дозаправка контейнеров для чернил. 208
Необходимо заменить контейнер для отработанных чернил. 214
Меры предосторожности при замене контейнера для отработанных чернил. 214
Замена контейнера для отработанных чернил. 215
Невозможно управлять принтером должным образом. 219
Принтер не включается или не выключается 219
Рабочие операции выполняются медленно. . 221
ЖК-дисплей гаснет. 222
Громкий шум при работе. 223
Неправильные дата и время. 223
Необходимо обновить корневой сертификат 223
Не удается выполнить двустороннюю печать вручную (Windows). 223
Не отображается меню Настройки печати (Mac OS). 224
После пополнения чернил отображается сообщение о необходимости сброса уровня чернил. 224
Отображение уровня чернил не меняется после пополнения. 224
Если не удается устранить замятие бумаги или ошибку отсутствия бумаги. 224

Проблема не устранена. 228
Не удается решить проблемы с печатью или копированием. 229

Сведения о продукте

Сведения о бумаге. 232
Доступные форматы бумаги и емкость загрузки. 232
Недоступные типы бумаги. 237
Информация о расходных материалах. 238
Коды бутылок с чернилами. 238
Код контейнера для отработанных чернил. . 239
Информация по программному обеспечению. . 240
Приложение для печати с компьютера (Windows). 240
Приложение для печати с компьютера (Mac OS). 241
Приложение для управления сканером (Epson Scan 2). 242
Приложение для настройки обработки и отправки факсов (FAX Utility). 242
Приложение для отправки факсов (драйвер PC-FAX). 243
Приложение для настройки работы принтера (Web Config). 243
Приложение для обновления программного обеспечения и встроенного ПО устройства (Epson Software Updater). . . . 244
Список меню настроек. 245
Настройка принтера. 245
Параметры сети. 249
Службы Epson Connect. 250
Диспетч. Конт.. 251
Настройки факса. 251
Печ. лист сост.. 257
Счетчик копий. 258
Сбор инф. о клиен.. 258
Восстановление настроек. 258
Обн.микропрогр.. 259
Технические характеристики продукта. 259
Характеристики принтера. 259
Характеристики сканера. 260
Характеристики устройства автоматической подачи документов (АПД). . 261
Характеристики факса. 261
Характеристики интерфейса. 262
Характеристики сети. 262
Поддерживаемые сервисы сторонних поставщиков. 265
Размеры. 265
Электрические характеристики. 266
Требования к условиям окружающей среды. 267
Системные требования. 268
Нормативная информация. 268
Стандарты и аттестации. 268
Запрет на копирование. 272

Помощь

Веб-сайт технической поддержки. 274
Обращение в службу технической поддержки Epson. 274
Перед обращением в компанию Epson. 274
Помощь пользователям в США и Канаде. . . . 275
Помощь пользователям в Европе. 275
Помощь пользователям на Ближнем Востоке, в Турции, Африке, Центральной и Западной Азии. 276
Помощь пользователям в Тайване. 276
Помощь пользователям в Австралии. 276
Поддержка для пользователей в Новой Зеландии. 277
Помощь пользователям в Сингапуре. 277
Помощь пользователям в Таиланде. 278
Помощь пользователям во Вьетнаме. 278
Помощь пользователям в Индонезии. 278
Помощь пользователям в Гонконге. 279
Помощь пользователям в Малайзии. 279
Помощь пользователям в Индии. 280
Помощь пользователям на Филиппинах. . . . 280

Описание этого руководства

Общие сведения о руководствах. 7

Поиск информации. 7

Печать только нужных вам страниц. 8

Об этом руководстве. 9

Товарные знаки. 10

Авторское право. 11

Общие сведения о руководствах

Вместе с принтером Epson предоставляются следующие руководства. В дополнение к руководствам справочную информацию можно найти на самом принтере и в программном обеспечении Epson. Доступность руководств зависит от региона.

Важные правила техники безопасности (печатное руководство)

Содержит инструкции по технике безопасности при использовании принтера.

Установка (печатное руководство)

Содержит информацию о настройке принтера и установке программного обеспечения.

Руководство пользователя (цифровое руководство)

Настоящее руководство. Доступно в формате PDF и в виде веб-руководства. Содержит подробные сведения и инструкции по эксплуатации принтера и устранению неполадок.

Это руководство относится к устройствам ET-4900 Series/L5390 Series и ET-2900 Series/ET-2920 Series/L3360 Series. Следующие функции доступны только для ET-4900 Series/L5390 Series.

- ❏ Отправка факсов
- ❏ ADF (устройство автоматической подачи документов)
- ❏ Соединение Ethernet

Информация по актуальным руководствам

США и Канада

Чтобы просмотреть последние версии руководств, посетите сайт https://support.epson.com.

Другие регионы

- ❏ Печатные руководства

  Посетите веб-сайт службы технической поддержки Epson для Европы по адресу https://www.epson.eu/support или веб-сайт глобальной технической поддержки Epson по адресу https://support.epson.net/.

- ❏ Цифровые руководства

  Посетите следующий веб-сайт, введите наименование изделия и перейдите в **Поддержка**.

  https://epson.sn

Поиск информации

PDF-руководство позволяет искать информацию по ключевым словам или переходить напрямую к определенным разделам с помощью закладок. В этом разделе объясняется, как использовать PDF-руководство, которое открывается на вашем компьютере с помощью Adobe Acrobat Reader.

Поиск по ключевым словам

Выберите **Меню** > **Поиск** > **Расширенный поиск**. В окне поиска введите ключевое слово (текст), описывающее нужную вам информацию, затем щелкните **Поиск**. Результаты отображаются в виде списка. Щелкните один из отображаемых результатов, чтобы перейти на соответствующую страницу.

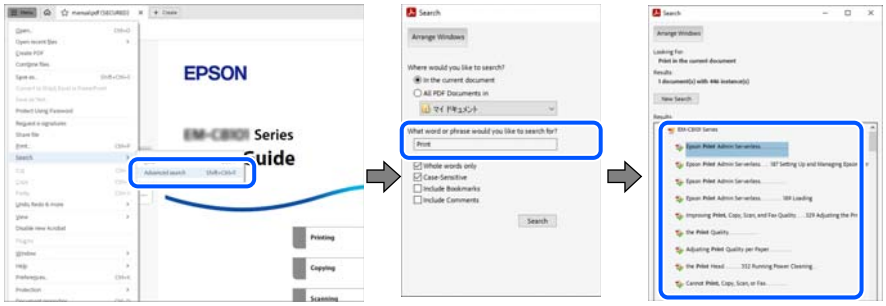

Переход непосредственно по закладкам

Щелкните заголовок, чтобы перейти на соответствующую страницу. Щелкните «+» или «>» для просмотра заголовков более низкого уровня в этом разделе. Чтобы вернуться на предыдущую страницу, выполните следующие действия на клавиатуре.

❏ Windows: удерживая нажатой клавишу **Alt**, нажмите клавишу ←.

❏ Mac OS: удерживая нажатой клавишу Command, нажмите клавишу ←.

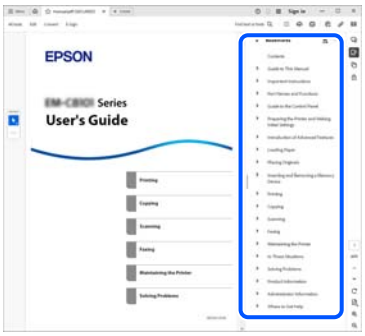

Печать только нужных вам страниц

Вы можете найти и напечатать только нужные вам страницы. Щелкните **Печать** в меню **Файл**, затем укажите страницы, которые следует напечатать, в пункте **Страницы** раздела **Страницы для печати**.

❏ Чтобы указать последовательность страниц, введите дефис между начальной и конечной страницами.

Пример: 20-25

❏ Чтобы указать страницы, расположенные непоследовательно, разделяйте страницы запятыми.

Пример: 5, 10, 15

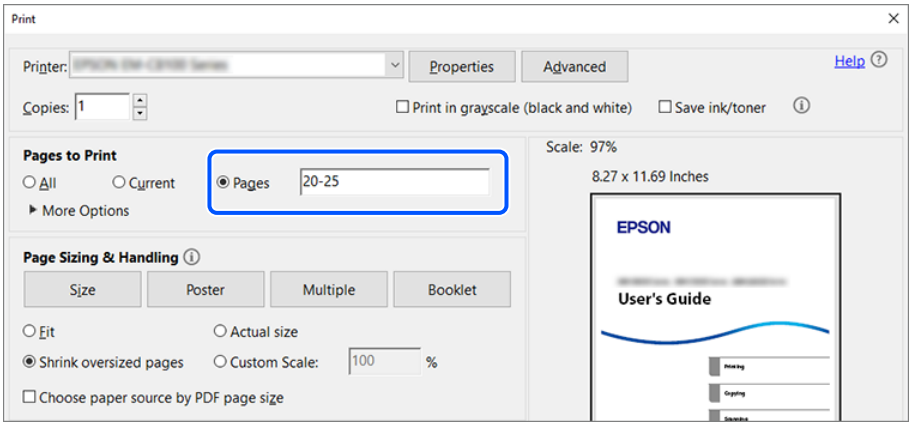

Об этом руководстве

В этом разделе объясняется значение знаков и символов, используемых в этом руководстве, приводятся замечания к описаниям и изображениям в руководстве, а также дается справочная информация об операционных системах.

Символы и обозначения

> ⚠ ***Предостережение:***
>
> *Инструкции, которые необходимо тщательно соблюдать во избежание телесных повреждений.*

> ***Важно:***
>
> *Инструкции, которые необходимо соблюдать во избежание повреждения оборудования.*

Примечание:
Предоставляет дополнительную и справочную информацию.

Соответствующая информация

➡ Ссылки на связанные разделы.

Предоставляет Видео-обучение инструкций по эксплуатации. См. ссылку на дополнительную информацию.

Замечания о снимках экрана и иллюстрациях

❏ Снимки экранов драйвера принтера относятся к операционным системам Windows 11 или macOS High Sierra (10.13). Содержимое экранов может различаться в зависимости от модели, ситуации и региона.

- ❏ Иллюстрации, используемые в этом руководстве, приведены исключительно в качестве примеров. Несмотря на то что могут существовать небольшие отличия между моделями, инструкции одинаковы.
- ❏ Некоторые из элементов меню на ЖК-экране могут различаться в зависимости от модели устройства, настроек и региона.
- ❏ Можно считать любые QR-коды в данном руководстве с помощью приложения для чтения QR-кодов.

Обозначение операционных систем

Windows

В данном руководстве такие термины, как Windows 11, Windows 10, Windows 8.1, Windows 8, Windows 7, Windows Server 2025, Windows Server 2022, Windows Server 2019, Windows Server 2016, Windows Server 2012 R2, Windows Server 2012, Windows Server 2008 R2 и Windows Server 2008, используются по отношению к следующим операционным системам. Кроме того, термин Windows используется по отношению ко всем версиям.

- ❏ Операционная система Microsoft® Windows® 11
- ❏ Операционная система Microsoft® Windows® 10
- ❏ Операционная система Microsoft® Windows® 8.1
- ❏ Операционная система Microsoft® Windows® 8
- ❏ Операционная система Microsoft® Windows® 7
- ❏ Операционная система Microsoft® Windows Server® 2025
- ❏ Операционная система Microsoft® Windows Server® 2022
- ❏ Операционная система Microsoft® Windows Server® 2019
- ❏ Операционная система Microsoft® Windows Server® 2016
- ❏ Операционная система Microsoft® Windows Server® 2012 R2
- ❏ Операционная система Microsoft® Windows Server® 2012
- ❏ Операционная система Microsoft® Windows Server® 2008 R2
- ❏ Операционная система Microsoft® Windows Server® 2008

Mac OS

В этом руководстве термин Mac OS используется для обозначения Mac OS X 10.9.5 или более поздней версии, а также macOS 10.12 или более поздней версии.

Товарные знаки

- ❏ Microsoft, Excel, Microsoft Edge, Windows and Windows Server are trademarks of the Microsoft group of companies.
- ❏ Apple, Mac, macOS, OS X, Bonjour, Safari, AirPrint, iPad, iPhone, and iPod touch are trademarks of Apple Inc., registered in the U.S. and other countries.
- ❏ Use of the Works with Apple badge means that an accessory has been designed to work specifically with the technology identified in the badge and has been certified by the developer to meet Apple performance standards.

- ❏ The Mopria™ word mark and the Mopria™ Logo are registered and/or unregistered trademarks of Mopria Alliance, Inc. in the United States and other countries. Unauthorized use is strictly prohibited.
- ❏ IOS is a trademark or registered trademark of Cisco in the U.S. and other countries and is used under license.
- ❏ Chrome, ChromeOS, Chromebook, Google Play and Android are trademarks of Google LLC.
- ❏ Adobe, Acrobat, and Reader are either registered trademarks or trademarks of Adobe in the United States and/or other countries.
- ❏ QR Code is a registered trademark of DENSO WAVE INCORPORATED in Japan and other countries.
- ❏ Firefox is a trademark of the Mozilla Foundation in the U.S. and other countries.
- ❏ Wi-Fi® and Wi-Fi Direct® are registered trademarks of Wi-Fi Alliance®. Wi-Fi Protected Setup™, WPA™, WPA2™ and WPA3™ are trademarks of Wi-Fi Alliance®.
- ❏ Общее уведомление: все остальные товарные знаки являются собственностью их владельцев и используются только для обозначения.

Авторское право

Никакую часть данного документа нельзя воспроизводить, хранить в поисковых системах или передавать в любой форме и любыми способами (электронными, механическими, путем копирования, записи или иными) без предварительного письменного разрешения Seiko Epson Corporation. По отношению использования содержащейся здесь информации никаких патентных обязательств не предусмотрено. Равно как не предусмотрено никакой ответственности за повреждения, произошедшие вследствие использования содержащейся здесь информации. Содержащаяся здесь информация предназначена только для использования с этим продуктом Epson. Epson не несет ответственности за любое использование этой информации по отношению к другим продуктам.

Компания Seiko Epson Corporation и ее филиалы не несут ответственности перед покупателем данного продукта или третьими сторонами за понесенные ими повреждения, потери, сборы или затраты, произошедшие в результате несчастного случая, неправильного использования или нарушения эксплуатации данного продукта или его несанкционированной переделки, ремонта или внесения изменений в данный продукт, или (за исключением США) невозможности строгого следования инструкциям по эксплуатации и техническому обслуживанию Seiko Epson Corporation.

Seiko Epson Corporation не несет ответственности за любые повреждения или проблемы, возникшие из-за использования любых функций или расходных материалов, не являющихся оригинальными продуктами EPSON (Original EPSON Products) или продуктами, одобренными EPSON (EPSON Approved Products).

Seiko Epson Corporation не несет ответственности за любые повреждения, произошедшие в результате влияния электромагнитных помех при использовании любых соединительных кабелей, не содержащихся в реестре одобренных Seiko Epson Corporation продуктов (EPSON Approved Products).

© 2025-2026 Seiko Epson Corporation

Информация, содержащаяся в данном руководстве, и технические характеристики продукции могут быть изменены без предварительного уведомления.

Важные инструкции

Инструкции по безопасности. 13

Справочные данные и предупреждения при эксплуатации принтера. 14

Защита личной информации. 17

Инструкции по безопасности

Для обеспечения безопасности при использовании данного принтера прочитайте и соблюдайте приведенные ниже инструкции. Сохраните это руководство, чтобы при необходимости обратиться к нему в будущем. Также следуйте всем предупреждениям и инструкциям, которые нанесены на корпус устройства.

- ❏ На принтере нанесены знаки, которые помогают обеспечить безопасность и правильность работы принтера.Чтобы узнать смысл этих знаков, посетите следующий веб-сайт.

  https://support.epson.net/symbols/

- ❏ Необходимо использовать с принтером только входящий в комплект шнур питания. Нельзя использовать этот шнур с другим оборудованием.Использование других шнуров питания с данным принтером или использование предоставляемого шнура питания с другим оборудованием может привести к возгоранию или поражению электрическим током.
- ❏ Если шнур питания, поставляемый с принтером, имеет заземляющий контакт, подключите принтер к розетке с заземлением. Несоблюдение этой рекомендации может привести к возгоранию или поражению электрическим током.
- ❏ Необходимо убедиться, что данный шнур питания соответствует действующим местным стандартам безопасности.
- ❏ Запрещается самому разбирать, модифицировать или пытаться починить шнур питания, вилку, принтер, сканер или дополнительное оборудование, за исключением случаев, специально оговоренных в руководствах для принтера.
- ❏ Необходимо отключить принтер от питания и обратиться к обслуживающему персоналу в следующих ситуациях:

  шнур питания или вилка повреждены, в принтер попала жидкость, принтер упал (или был поврежден его корпус), принтер работает неправильно либо явно снизилась его производительность.Запрещается изменять настройки, которые не описаны в инструкции по эксплуатации.
- ❏ Необходимо устанавливать принтер недалеко от сетевой розетки так, чтобы из нее можно было легко вынуть вилку.
- ❏ Не устанавливайте и не храните принтер вне помещений, около источников грязи или пыли, воды и тепла, а также в местах, подверженных воздействию ударных нагрузок, вибраций, высоких температур и влажности.
- ❏ Не допускайте попадания жидкости на принтер и не касайтесь его влажными руками.
- ❏ Принтер должен находиться на расстоянии не менее 22 см (8,7 дюйма) от кардиостимуляторов. Радиоволны, излучаемые принтером, могут нарушить их работу.
- ❏ Если ЖК-экран поврежден, обратитесь в службу поддержки Epson в США и Канаде. В других регионах обратитесь к своему дилеру. При попадании жидкокристаллического раствора на руки необходимо тщательно вымыть их водой с мылом. При попадании жидкокристаллического раствора в глаза необходимо немедленно промыть их водой. Если после этого сохранятся неприятные ощущения или ухудшится зрение, необходимо немедленно обратиться к врачу.
- ❏ Не пользуйтесь телефоном во время грозы.Существует небольшой риск поражения электрическим током от молнии.
- ❏ Запрещается звонить по телефону в аварийные службы, находясь рядом с источником утечки газа.

Инструкции по безопасности при работе с чернилами

- ❏ Прикасаясь к картриджам и крышкам картриджей, открытым бутылкам с чернилами и крышкам бутылок, будьте осторожны и избегайте контакта с чернилами.
  - ❏ При попадании чернил на кожу тщательно промойте ее водой с мылом.
  - ❏ При попадании чернил в глаза немедленно промойте их водой.Если после этого сохранятся неприятные ощущения или ухудшится зрение, немедленно обратитесь к врачу.
  - ❏ При попадании чернил в рот немедленно обратитесь к врачу.
- ❏ Не разбирайте контейнер для отработанных чернил, поскольку чернила могут попасть в глаза или на кожу.
- ❏ Не трясите бутылку с чернилами слишком сильно и не подвергайте ее излишнему механическому воздействию, поскольку это может привести к вытеканию чернил.
- ❏ Храните бутылки с чернилами и контейнер для отработанных чернил в недоступном для детей месте. Не пейте чернила.

Справочные данные и предупреждения при эксплуатации принтера

Во избежание повреждения принтера или другого имущества необходимо прочитать приведенные далее инструкции и следовать им. Данное руководство необходимо сохранять для дальнейшего пользования.

Настройка принтера: рекомендации и предупреждения

- ❏ Не закрывайте воздухозаборники и отверстия принтера.
- ❏ Используйте только такие источники питания, тип которых соответствует указанному на этикетке принтера.
- ❏ Старайтесь не использовать розетки из сети, к которой подключены также фотокопировальные аппараты или системы кондиционирования воздуха, которые постоянно включаются и отключаются.
- ❏ Старайтесь не использовать электрические розетки, управляемые настенными выключателями или автоматическими таймерами.
- ❏ Все компоненты данной компьютерной системы должны располагаться на удалении от потенциальных источников электромагнитных помех, например акустических систем или баз радиотелефонов.
- ❏ Шнуры питания необходимо прокладывать так, чтобы они не могли перетираться, пережиматься, перегибаться и запутываться. Не ставьте на шнур питания предметы, не наступайте на него и не передавливайте его. Необходимо обращать особое внимание на то, чтобы шнуры питания не были перекручены на концах.
- ❏ При использовании удлинителя необходимо убедиться, что суммарный ток всех подключенных устройств не превышает разрешенного номинального тока удлинителя.Также необходимо следить за тем, чтобы общий номинальный ток подключенных к розетке устройств не превышал разрешенного номинального тока розетки.
- ❏ Если принтер планируется использовать в Германии, то электросеть здания должна быть защищена 10- или 16-амперными автоматическими выключателями, защищающими принтер от коротких замыканий и перегрузок.

- ❏ При подключении принтера к компьютеру или другому устройству необходимо убедиться в правильном расположении разъемов кабеля.У каждого разъема имеется только один правильный вариант подключения.Подключение разъема неправильной стороной может привести к повреждениям обоих устройств, соединенных этим кабелем.
- ❏ Необходимо установить принтер на плоской устойчивой поверхности, размеры которой во всех направлениях больше размеров основания принтера.Если устройство установлено под наклоном, оно будет работать неправильно.
- ❏ Над принтером необходимо оставить достаточно места, чтобы можно было полностью поднять крышку сканера.
- ❏ Оставляйте перед устройством пространство, достаточное для свободного выхода бумаги.
- ❏ При установке принтера следует избегать мест с быстрыми изменениями температуры и влажности.Также не следует подвергать принтер воздействию прямых солнечных лучей, яркого света и источников тепла.

Использование принтера: рекомендации и предупреждения

- ❏ Запрещается вставлять в отверстия принтера посторонние предметы.
- ❏ Во время печати запрещается трогать руками внутренние поверхности принтера.
- ❏ Не прикасайтесь к белому плоскому кабелю или чернильным трубкам внутри принтера.
- ❏ Запрещается распылять аэрозоли, содержащие огнеопасные газы, внутри принтера или рядом с ним.Это может привести к возгоранию.
- ❏ Не перемещайте печатающую головку руками — это может повредить принтер.
- ❏ Закрывая блок сканера, будьте осторожны, чтобы не прищемить пальцы.
- ❏ При размещении оригиналов не надавливайте слишком сильно на стекло сканера.
- ❏ Длительное использование принтера в этом режиме может привести к повреждению устройства. Заполняйте картриджи до верхней линии при выключенном принтере. Сбросьте уровень чернил после заправки картриджей, чтобы уровень чернил отображался верно.
- ❏ Выключать принтер необходимо только кнопкой ⏻.Запрещается отключать принтер от сети или выключать питание розетки до того, как перестанет мигать индикатор ⏻.
- ❏ Если планируется длительный перерыв в работе принтера, необходимо отсоединить шнур питания от розетки.

Справочные данные и предупреждения при использовании ЖК-дисплея

- ❏ На ЖК-экране могут обнаруживаться светлые и темные пятна, и в связи с его свойствами на экране может проявляться неравномерная яркость. Это нормальное состояние, и оно никоим образом не указывает на наличие повреждений.
- ❏ Для очистки используйте только сухую мягкую ткань. Не используйте жидкие и химические чистящие средства.
- ❏ При сильном ударе внешняя крышка ЖК-экрана может разбиться. Если на поверхности экрана появились сколы или трещины, обратитесь в службу поддержки Epson (в США и Канаде) или к своему дилеру (в других регионах), не прикасайтесь к осколкам и не пытайтесь их удалить.

Подключение к интернету: рекомендации и предупреждения

Не подключайте изделие к интернету напрямую. Выполните подключение через сеть, защищенную маршрутизатором или сетевым экраном.

Справочные данные и предупреждения при использовании принтера с беспроводным подключением

- ❏ Радиоволны, излучаемые этим принтером, могут отрицательно сказаться на работе медицинского электронного оборудования и привести к его сбою. При использовании этого принтера в медицинских учреждениях или вблизи медицинских приборов следуйте инструкциям авторизованного персонала данного медицинского учреждения. Кроме того, следуйте всем предупреждениям и инструкциям, нанесенным на медицинские приборы.
- ❏ Радиоволны, излучаемые этим принтером, могут отрицательно сказаться на работе автоматизированных управляемых устройств, таких как автоматические двери и системы противопожарной сигнализации, что может привести к травмам вследствие выхода этого оборудования из строя. При использовании этого принтера вблизи автоматизированных управляемых устройств следуйте всем предупреждениям и инструкциям, нанесенным на эти устройства.

Транспортировка и хранение принтера: рекомендации и предупреждения

- ❏ Во время хранения или перевозки не наклоняйте принтер, не устанавливайте вертикально и не переворачивайте его, поскольку это может привести к вытеканию чернил.
- ❏ Перед транспортировкой принтера убедитесь в том, что печатающая головка находится в начальном (крайнем правом) положении.

Примечания относительно пароля администратора

Данный принтер позволяет установить пароль администратора для предотвращения несанкционированного доступа или изменения его настроек при подключении к сети.

Значение пароля администратора по умолчанию

Значение пароля администратора по умолчанию напечатано на этикетке на самом устройстве, как показано на рисунке.

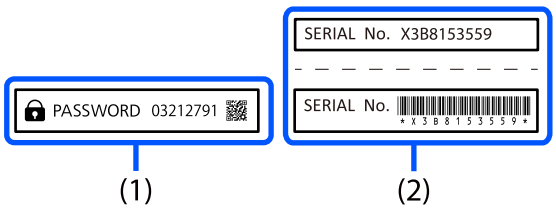

Если наклеены обе этикетки (1) и (2), значением по умолчанию будет то, которое написано рядом со словом PASSWORD на этикетке (1). В этом примере значение по умолчанию — 03212791.

Примечание:
Так как этикетка (1) расположена в труднодоступном месте, уточните ее расположение по ссылке ниже.

https://support.epson.net/manu/adminpw/index.html

Если вы не можете найти этикетку (1), то значением по умолчанию будет серийный номер, напечатанный на этикетке (2). В этом примере значение по умолчанию — X3B8153559.

Изменение пароля администратора

В целях безопасности мы рекомендуем сменить пароль по умолчанию.

Его можно сменить в Web Config. При смене пароля убедитесь, что новый пароль содержит не менее 8 однобайтовых буквенно-цифровых и иных символов.

Соответствующая информация

➡ «Запуск Web Config в браузере» на стр. 244

Операции, требующие ввода пароля администратора

Если при выполнении следующих операций вам будет предложено ввести пароль администратора, введите пароль администратора, установленный на принтере.

- ❏ При обновлении встроенного ПО принтера с компьютера или мобильного устройства
- ❏ При входе в расширенные настройки Web Config
- ❏ При настройке с помощью приложения, например Fax Utility, которое может изменять настройки принтера.

Инициализация пароля администратора

Вы можете сбросить пароль администратора до значения по умолчанию посредством инициализации сетевых настроек.

Соответствующая информация

➡ «Восстановление настроек» на стр. 258

Защита личной информации

При передаче или утилизации принтера необходимо стереть всю личную информацию, хранящуюся в памяти принтера. Для этого на панели управления выберите **Подробнее** > **Настр.** > **Восст. настр. по ум.** > **Удал.все данные и настр.**.

Названия деталей и их функции

Передняя сторона. 19

Внутренняя часть. 20

Задняя панель. 21

Передняя сторона

ET-4900 Series/L5390 Series

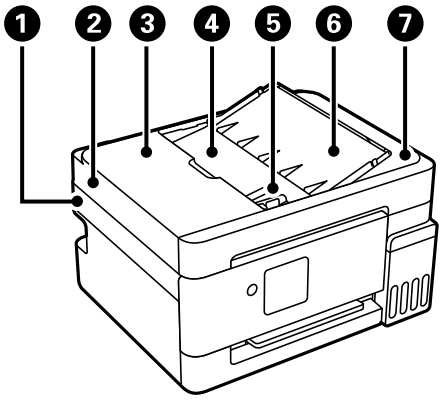

1	Модуль сканера	Сканирует размещенные оригиналы. Откройте, чтобы извлечь застрявшую бумагу. Обычно находится в закрытом состоянии.
2	ADF (устройство автоматической подачи документов)	Принимает несколько оригиналов.
3	Крышка ADF	Откройте, чтобы извлечь из устройства ADF замявшиеся оригиналы.
4	Входной лоток ADF	Автоматически подает оригиналы.
5	Боковая направляющая устройства ADF	Придвиньте к краям оригиналов, чтобы они подавались в принтер ровно.
6	Держатель документов ADF	Служит для поддержки оригиналов.
7	Выходной лоток ADF	Принимает оригиналы, выходящие из устройства ADF.

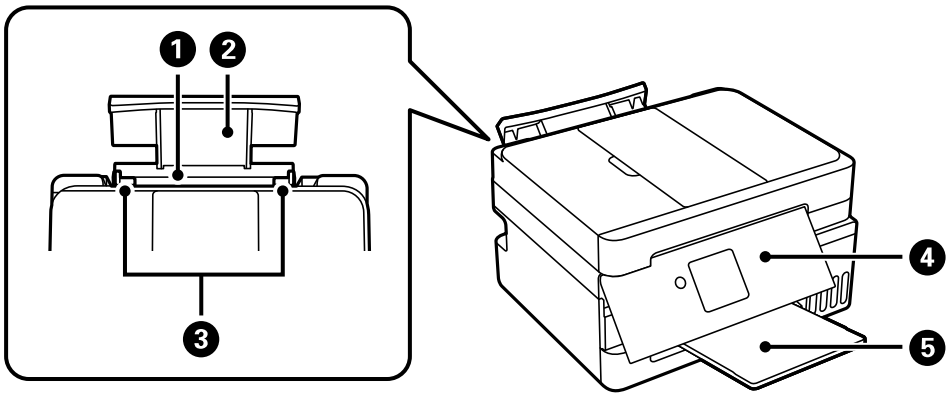

1	Заднее устройство подачи бумаги	Служит для загрузки бумаги.
2	Подставка для бумаги	Поддерживает загруженную бумагу.
3	Боковые направляющие	Придвиньте к краям бумаги, чтобы она подавалась в принтер ровно.

❹	Панель управления	Показывает состояние принтера и позволяет выбирать настройки.
❺	Выходной лоток	Принимает листы бумаги, выходящие из устройства.

ET-2900 Series/ET-2920 Series/L3360 Series

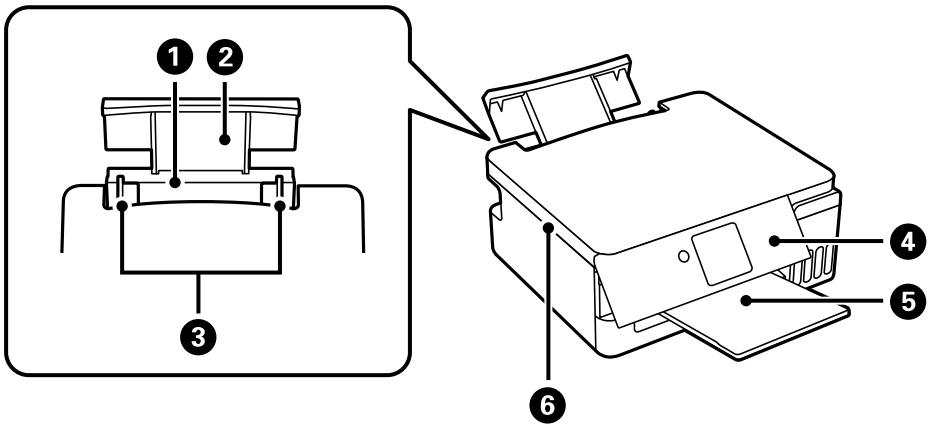

❶	Заднее устройство подачи бумаги	Служит для загрузки бумаги.
❷	Подставка для бумаги	Поддерживает загруженную бумагу.
❸	Боковые направляющие	Придвиньте к краям бумаги, чтобы она подавалась в принтер ровно.
❹	Панель управления	Показывает состояние принтера и позволяет выбирать настройки.
❺	Выходной лоток	Принимает листы бумаги, выходящие из устройства.
❻	Модуль сканера	Сканирует размещенные оригиналы. Откройте, чтобы извлечь застрявшую бумагу. Обычно находится в закрытом состоянии.

Внутренняя часть

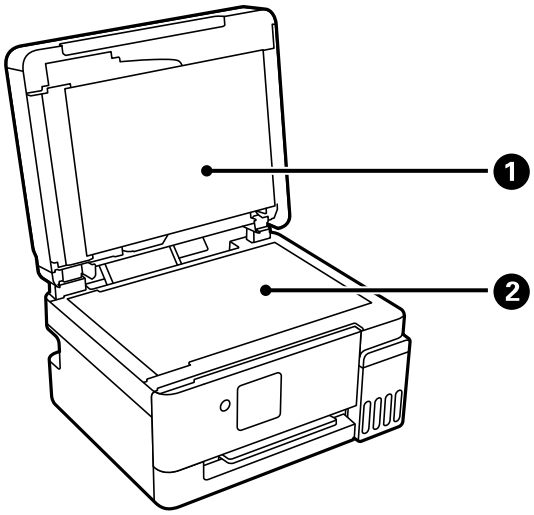

❶	Крышка сканера	Служит для защиты от внешнего освещения при сканировании.
❷	Стекло сканера	Разместите оригиналы.

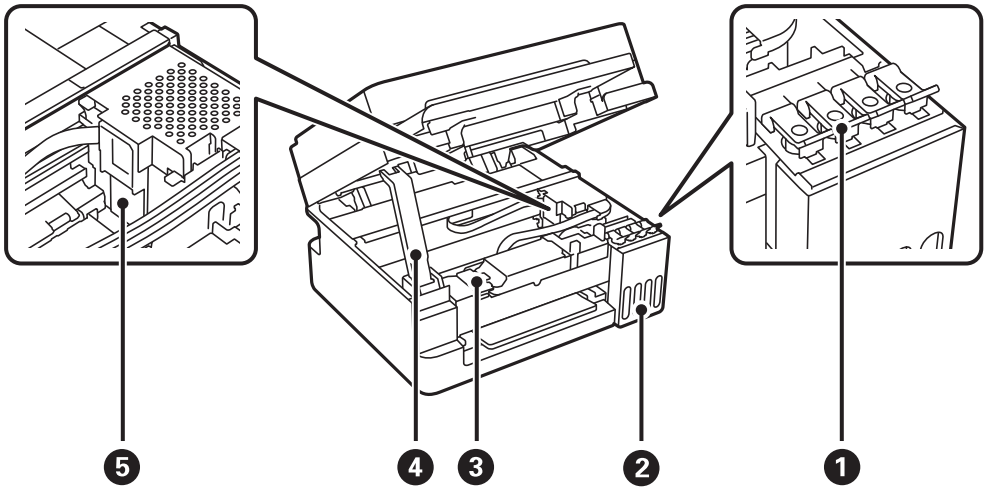

❶	Крышка контейнера для чернил с колпачком	Откройте для заправки контейнера для чернил.
❷	Резервуар для чернил (контейнер для чернил)	Подает чернила в печатающую головку.
❸	Крышка контейнера для отработанных чернил	Открывать при замене контейнера для отработанных чернил. Контейнер для отработанных чернил — это емкость, в которой скапливаются излишки чернил во время печати или очистки.
❹	Подставка сканера	Поддерживает модуль сканера, если модуль сканера открыт.
❺	Печатающая головка	Чернила подаются из дюз печатающей головки в нижней части.

Задняя панель

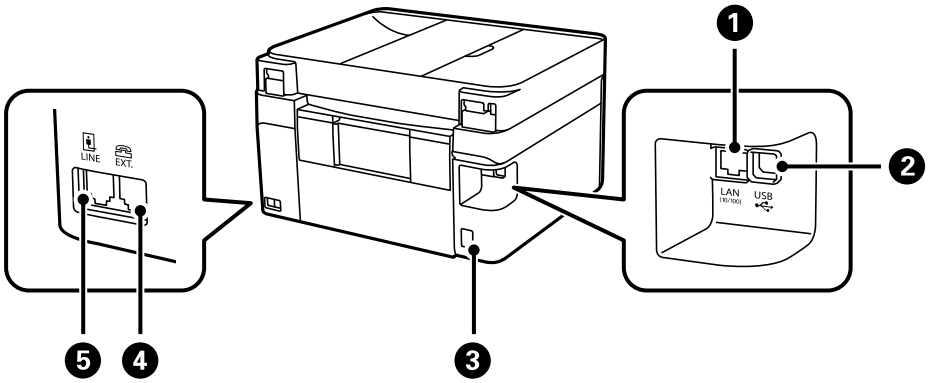

❶	Порт LAN*	Подключение кабеля локальной сети.
❷	USB-порт	Подключение устройства к компьютеру через USB-кабель.

❸	Разъем питания	Подсоедините шнур питания.
❹	Порт EXT.*	Подключите внешние телефонные устройства.
❺	Порт LINE*	Подключите телефонную линию.

* Только для устройств ET-4900 Series/L5390 Series.

Руководство по панели управления

Панель управления. 24

Конфигурация начального экрана. 25

Описание значков сети. 26

Ввод символов. 26

Панель управления

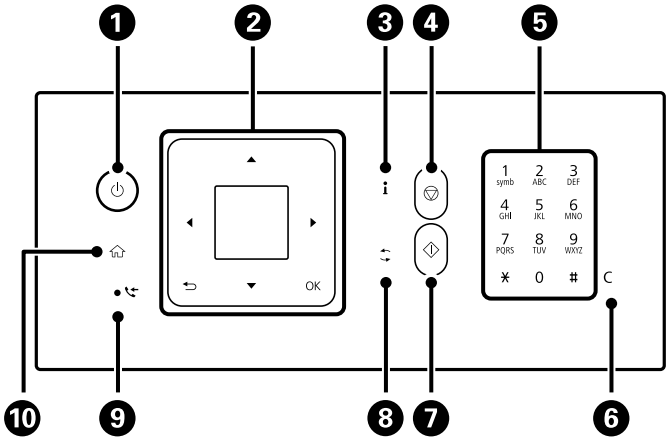

❶	Служит для включения и выключения принтера. Перед отсоединением шнура питания убедитесь, что индикатор питания погас.
❷	Экран Отображает меню и сообщения. Используйте кнопки на панели управления для выбора меню или настройки параметров.
	Кнопки ▲▼◀▶ и кнопка OK Используйте кнопки ▲▼◀▶ для выделения меню или настройки, а затем нажмите кнопку OK для выбора.
	Кнопка ⮌ Нажмите эту кнопку, чтобы вернуться на предыдущий экран.
❸	Нажмите эту кнопку, чтобы отобразить состояние принтера или доступные решения при возникновении проблемы. Также можно проверить состояние сетевого подключения. «Описание значков сети» на стр. 26
❹	Нажмите эту кнопку, чтобы остановить текущую операцию.
❺*	Ввод цифр, букв и символов.
❻*	Нажмите эту кнопку, чтобы сбросить настройки количества, например число копий.
❼	Нажмите эту кнопку, чтобы начать операцию, например печать или копирование.
❽	Применяется к различным функциям в зависимости от ситуации.
❾*	Включается, когда принятые факсы, которые еще не были распечатаны или сохранены, сохраняются в памяти принтера.
❿	Нажмите эту кнопку, чтобы открыть начальный экран.

* Только для устройств ET-4900 Series/L5390 Series.

Конфигурация начального экрана

Следующий главный экран будет отображаться, если вы включите принтер или нажмете кнопку ⌂ на панели управления. Вы можете легко копировать или печатать, включив меню и выбрав необходимый вам параметр.



	Позволяет копировать документы.
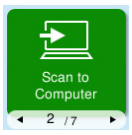	Позволяет сканировать документы и сохранять отсканированные изображения на компьютер.
	Позволяет сканировать документы и сохранять их на компьютер с помощью функции WSD.
	Позволяет отправлять факсы.*
	Позволяет выбрать формат и тип бумаги, загруженной в источник бумаги.
	Отображение меню, позволяющих настроить принтер для работы в беспроводной сети.

	Позволяет получить доступ к следующим меню: ❏ Обслуживан. Отображает меню, позволяющие улучшить качество печати, например путем прочистки дюз или калибровки печатающей головки. ❏ Настр. Позволяет выбирать настройки, связанные с обслуживанием, функциями принтера и эксплуатацией. ❏ Ошибка печати Предоставление решений в случае невозможности печати в обычном порядке. ❏ Тихий режим Отображает настройки **Тихий режим**. Когда эта функция включена, шум, производимый принтером, может быть снижен в зависимости от выбранного типа бумаги и качества печати, однако скорость печати может снизиться.

* Только для устройств ET-4900 Series/L5390 Series.

Описание значков сети

Можно проверить состояние сетевого подключения, нажав кнопку **i** и выбрав **Сост. принтера** > **Статус сети**.

	Принтер не подключен к проводной (Ethernet) или беспроводной (Wi-Fi) сети.*1
	Принтер подключен к проводной сети (Ethernet).*1
	Принтер не подключен к беспроводной сети (Wi-Fi).*2
	Принтер выполняет поиск SSID, или IP-адрес сброшен, или возникла проблема с беспроводной сетью (Wi-Fi).
	Принтер подключен к беспроводной сети (Wi-Fi). Количество полосок указывает на мощность сигнала подключения. Чем больше полосок, тем лучше сигнал.
	Принтер не подключен к беспроводной сети (Wi-Fi) в режиме Wi-Fi Direct (простая точка доступа).
	Принтер подключен к беспроводной сети (Wi-Fi) в режиме Wi-Fi Direct (простая точка доступа).

*1 Только для устройств ET-4900 Series/L5390 Series.

*2 Только для устройств ET-2900 Series/ET-2920 Series/L3360 Series.

Ввод символов

Для ввода символов при настройке сети и регистрации контактов с контрольной панели используйте кнопки ▲, ▼, ◀ и ▶ и экранную клавиатуру на ЖК-экране.Используйте кнопки ▲, ▼, ◀ и ▶ для выбора

символа или используйте функциональные кнопки на клавиатуре, затем нажмите кнопку OK.После завершения ввода символов выберите **OK**, затем нажмите кнопку OK.



Функциональная кнопка	Описание
◀▶	Перемещение курсора влево или вправо.
A 1 #	Служит для переключения между типами символов.Можно вводить буквы, цифры и символы. Переключаться можно также с помощью кнопки ↶.
␣	Позволяет ввести пробел.
⌫	Удаление символа слева (стереть слева).
OK	Ввод выбранных символов.

Загрузка бумаги

Меры предосторожности при работе с бумагой. 29

Настройки размера и типа бумаги. 30

Загрузка бумаги. 32

Загрузка других различных типов бумаги. 34

Меры предосторожности при работе с бумагой

❏ Прочтите инструкции, поставляемые вместе с бумагой.

❏ Чтобы добиться высококачественных отпечатков на подлинной бумаге Epson, используйте бумагу в среде, указанной на листах, поставляемых вместе с бумагой.

❏ Продуйте и выровняйте края бумаги перед загрузкой. Не продувайте и не сворачивайте фотобумагу. Это может повредить печатную сторону.

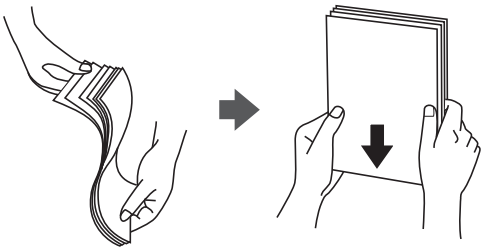

❏ Если бумага свернута или сложена, то перед загрузкой расправьте ее или слегка сверните в другом направлении. Печать на свернутой или сложенной бумаге может привести к проблемам с подачей бумаги или размазыванию чернил на отпечатках.



❏ Проблемы с подачей бумаги часто могут возникать при ручной двухсторонней печати, когда выполняется печать на одной стороне бумаги с предварительной печатью. Оставьте примерно половину (или чуть меньше половины) листов либо загружайте бумагу по одному листу, если замятие продолжается.

❏ Следует убедиться, что используется бумага с продольным расположением волокон. Если вы не уверены в том, какая у вас бумага, попробуйте найти соответствующую информацию на упаковке бумаги или свяжитесь с производителем для подтверждения характеристик бумаги.

❏ Перед загрузкой продуйте конверты и выровняйте края. Если сложенные конверты раздуваются, перед загрузкой нажмите на них, чтобы расправить.

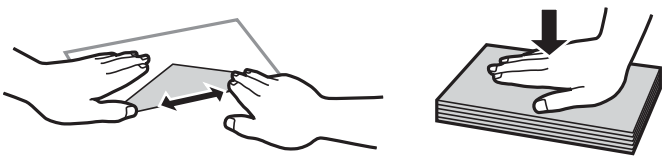

Соответствующая информация

➡ «Доступные форматы бумаги и емкость загрузки» на стр. 232

➡ «Недоступные типы бумаги» на стр. 237

Настройки размера и типа бумаги

Если вы регистрируете размер и тип бумаги на экране, который отображается при загрузке бумаги, принтер выдает уведомление в случае, когда зарегистрированные сведения и настройки печати отличаются. Это позволяет избежать ненужной траты чернил и бумаги и не допускать ситуаций, когда печать выполняется на бумаге неправильного формата или неправильным цветом из-за того, что настройки не соответствуют типу бумаги.

Этот экран не отображается, если вы отключили параметр **Автоотобр.наст.бум.**. Если отключить эту функцию, печать с устройств iPhone, iPad или iPod touch с использованием технологии AirPrint будет невозможна.

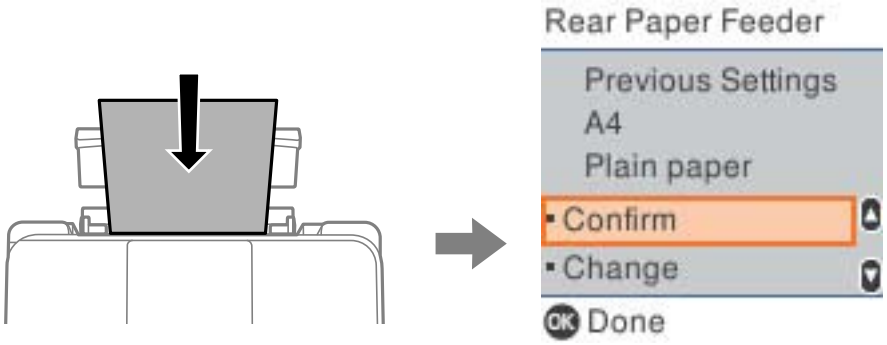

Если отображаемые размер и тип бумаги отличаются от загруженной бумаги, измените настройки размера и типа бумаги, а затем подтвердите их.

Примечание:
Можно также отобразить экран настроек размера и типа бумаги, выбрав ***Настр. источн. бумаги*** *>* ***Наст. пар. бум.****.*

Соответствующая информация

➡ «Автоотобр.наст.бум.» на стр. 246

Список типов бумаги

Для получения оптимальных результатов печати необходимо выбрать в настройках тип бумаги, соответствующий используемой бумаге.

США и Канада

Название носителя	**Тип носителя**	
	Панель управления	**Драйвер принтера, мобильное устройство***
Epson Bright White Premium Paper Epson Multipurpose Plus Paper Epson Bright White Paper / Epson Bright White Pro Paper / Epson EcoTank Premium Paper	Прост. бумага	Простая бумага

Название носителя	Тип носителя	
	Панель управления	Драйвер принтера, мобильное устройство*
Epson Ultra Premium Photo Paper Glossy Epson Value Photo Paper Glossy	Ultra Glossy	Epson Ultra Glossy
Epson Premium Photo Paper Glossy	Prem. Glossy	Epson Premium Glossy
Epson Premium Photo Paper Semi-gloss	Premium Semigloss	Epson Premium Semigloss
Epson Photo Paper Glossy	Глянцевая	Photo Paper Glossy
Epson Premium Presentation Paper Matte Epson Premium Presentation Paper Matte Double-Sided	Matte	Epson Matte
Epson Presentation Paper Matte Epson High Quality Ink Jet Paper	Photo Quality Ink Jet	Epson Photo Quality Ink Jet

* Для мобильных устройств эти типы носителей могут быть выбраны при печати с помощью Epson Smart Panel.

Другие регионы

Название носителя	Тип носителя	
	Панель управления	Драйвер принтера, мобильное устройство*
Epson Bright White Ink Jet Paper	Прост. бумага	Простая бумага
Epson Ultra Glossy Photo Paper Epson Value Glossy Photo Paper	Ultra Glossy	Epson Ultra Glossy
Epson Premium Glossy Photo Paper	Prem. Glossy	Epson Premium Glossy
Epson Premium Semigloss Photo Paper	Premium Semigloss	Epson Premium Semigloss
Epson Photo Paper Glossy	Глянцевая	Photo Paper Glossy
Epson Matte Paper-Heavyweight Epson Double-Sided Matte Paper	Matte	Epson Matte
Epson Photo Quality Ink Jet Paper Epson Double-sided Photo Quality Ink Jet Paper	Photo Quality Ink Jet	Epson Photo Quality Ink Jet

* Для мобильных устройств эти типы носителей могут быть выбраны при печати с помощью Epson Smart Panel.

Загрузка бумаги

Загрузка бумаги в заднее устройство подачи бумаги

1. Выдвиньте подставку для бумаги.

   ET-4900 Series/L5390 Series

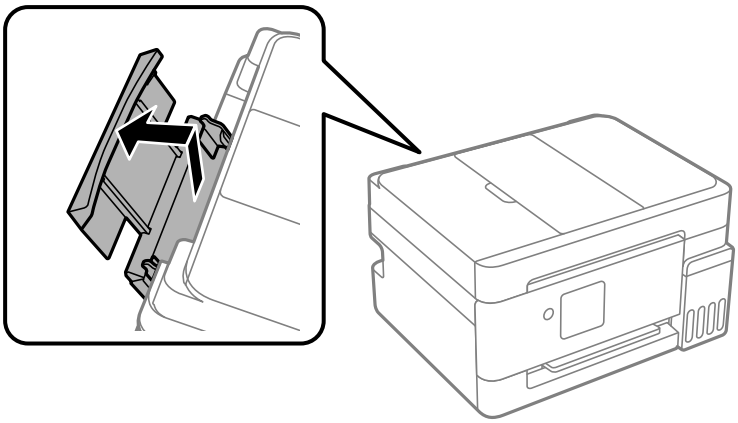

   ET-2900 Series/ET-2920 Series/L3360 Series

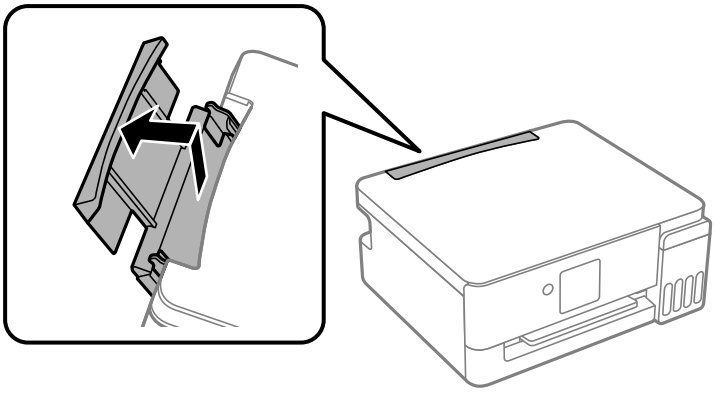

2. Разведите направляющие краев в разные стороны.

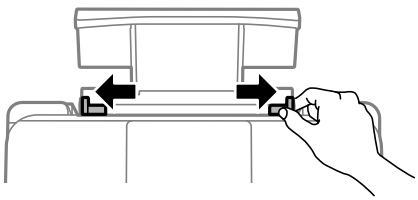

3. Загрузите бумагу по центру подставки для бумаги стороной для печати вверх.

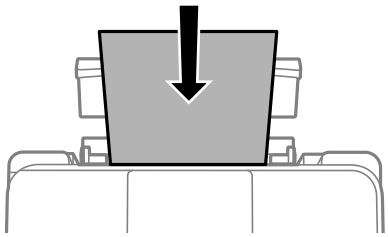

Важно:

- *При загрузке бумаги не превышайте максимально допустимое количество листов, установленное для этой бумаги. Не загружайте простую бумагу выше значков ▼ с внутренней стороны направляющих краев.*
- *Загружайте бумагу коротким краем вперед. Однако если длинный край указан в качестве ширины размера, определенного пользователем, то вперед должен быть направлен длинный край.*

4. Передвиньте боковые направляющие к краям бумаги.

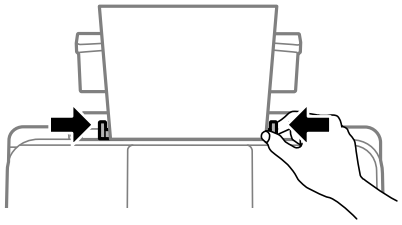

5. Выберите размер и тип бумаги на ЖК-экране.

Примечание:
Этот экран не отображается, если вы отключили параметр ***Автоотобр.наст.бум.****.*

6. Выдвиньте выходной лоток.

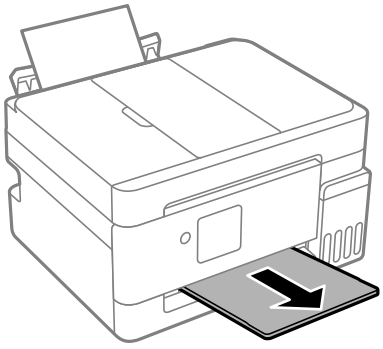

Примечание:
Верните оставшуюся бумагу в упаковку. Если оставить ее в принтере, она может свернуться, при этом качество печати снизится.

Соответствующая информация

➡ «Настройки размера и типа бумаги» на стр. 30

➡ «Доступные форматы бумаги и емкость загрузки» на стр. 232
➡ «Недоступные типы бумаги» на стр. 237

Загрузка других различных типов бумаги

Загрузка конвертов

Загрузите конверты коротким краем вперед и клапаном вниз в центр подставки для бумаги, после чего передвиньте боковые направляющие к краям конвертов.

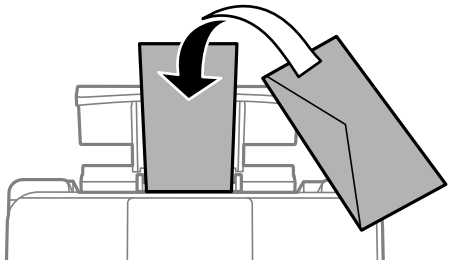

Соответствующая информация

➡ «Доступные форматы бумаги и емкость загрузки» на стр. 232
➡ «Недоступные типы бумаги» на стр. 237

Загрузка перфорированной бумаги

Загрузите бумагу по центру подставки для бумаги стороной для печати вверх.

Загрузите один лист простой бумаги с отверстиями для переплета слева или справа. При необходимости отрегулируйте содержимое печати в файле, чтобы предотвратить печать на отверстиях.

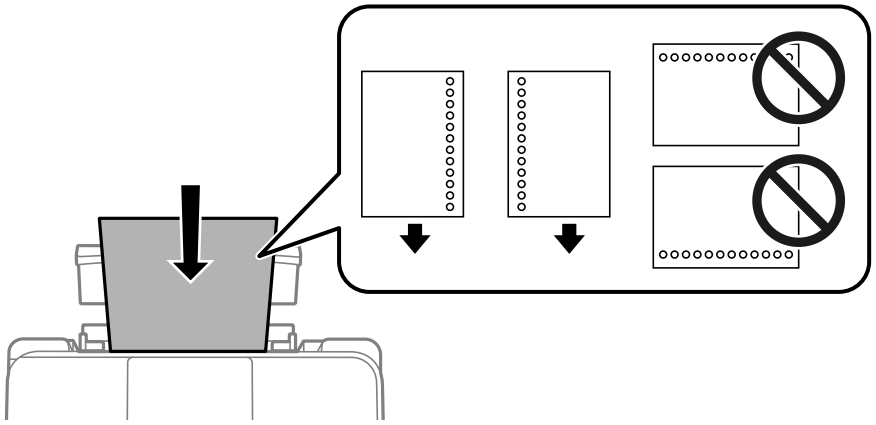

Загрузка бумаги удлиненных форматов

При загрузке бумаги со стороной длиннее формата Legal снимите держатель бумаги и распрямите передний край бумаги. В качестве настройки формата бумаги выберите **User-Defined**.

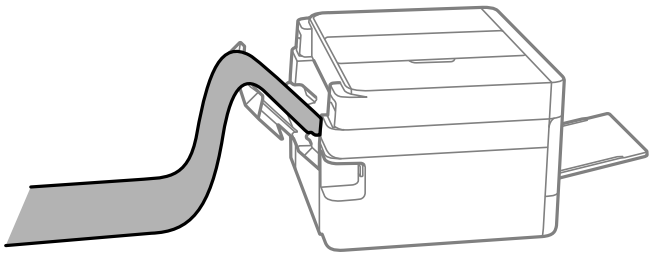

- ❏ Край бумаги должен быть обрезан под прямым углом. Если край обрезан наискось, могут возникнуть проблемы при подаче бумаги.
- ❏ Бумага удлиненного формата не поместится в выходном лотке. Чтобы такая бумага не упала на пол, подготовьте коробку или другую емкость.
- ❏ Не касайтесь бумаги, которая подается в принтер или выходит из принтера. Вы можете поранить руку или ухудшить качество напечатанного материала.

Соответствующая информация

➡ «Доступные форматы бумаги и емкость загрузки» на стр. 232
➡ «Недоступные типы бумаги» на стр. 237

Размещение оригиналов

Размещение оригиналов в автоматическом податчике. 37

Размещение оригиналов на стекле сканера. 38

Размещение оригиналов в автоматическом податчике

1. Выровняйте края оригиналов.

2. Откройте входной лоток автоматического податчика.

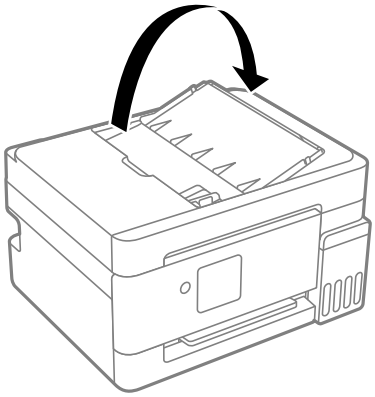

3. Выдвиньте боковую направляющую устройства АПД.

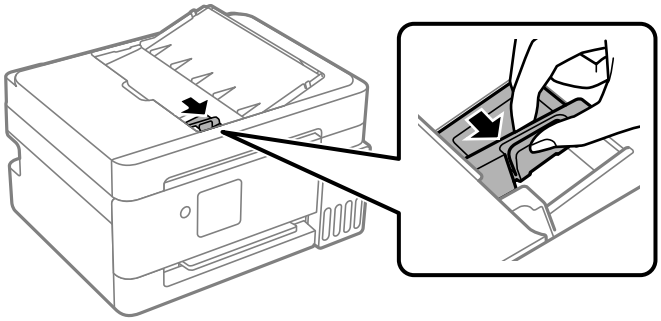

4. Разместите оригиналы печатной стороной вверх и коротким краем вперед, а затем сдвиньте боковую направляющую устройства АПД этого устройства к краям оригиналов.

   Примечание:
   При размещении оригиналов в устройстве АПД (ADF) и на стекле сканера в первую очередь сканируются оригиналы из устройства АПД. Убедитесь, что оригинал на стекле сканера расположен в правильном положении, иначе сканирование с помощью устройства АПД может оказаться невозможным.

«Размещение оригиналов на стекле сканера» на стр. 38

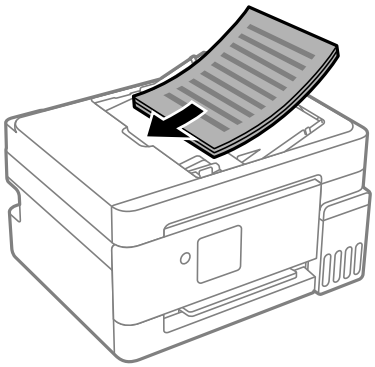

Важно:

❏ *Запрещается загружать оригиналы выше значка треугольника на направляющей автоматического податчика.*

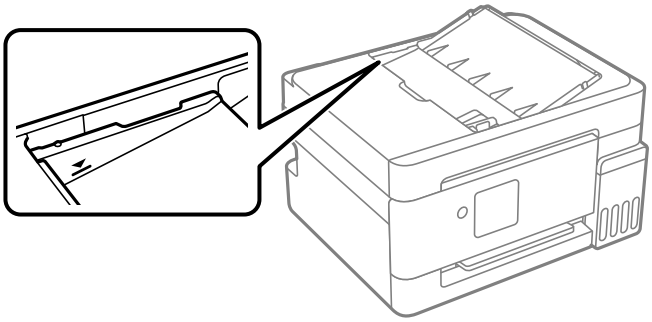

❏ *Не добавляйте оригиналы при сканировании.*

Размещение оригиналов на стекле сканера

Примечание:
Перед тем как открыть крышку сканера, убедитесь, что на ней нет скрепок, ручек и других предметов. Если что-либо из этих предметов попадет внутрь принтера, печать или выполнение других операций могут быть невозможны.

1. Поднимите крышку сканера.

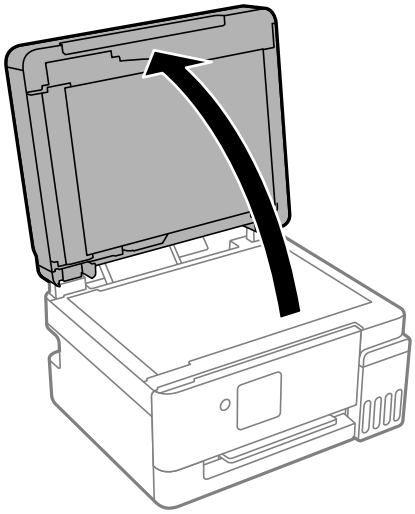

2. С помощью мягкой сухой чистой ткани удалите пыль и пятна со стекла сканера.

   Примечание:
   Если на стекле сканера присутствует пыль или пятна, область сканирования может расшириться, чтобы включить эти грязь и мусор, в результате чего оригинал может быть смещен или уменьшен.

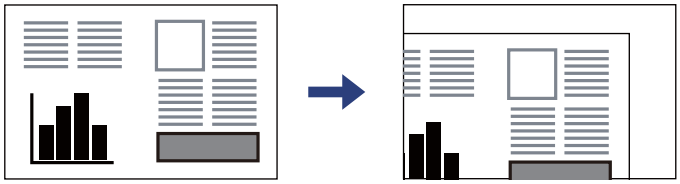

3. Поместите оригинал лицевой стороной вниз и передвиньте его до угловой отметки.

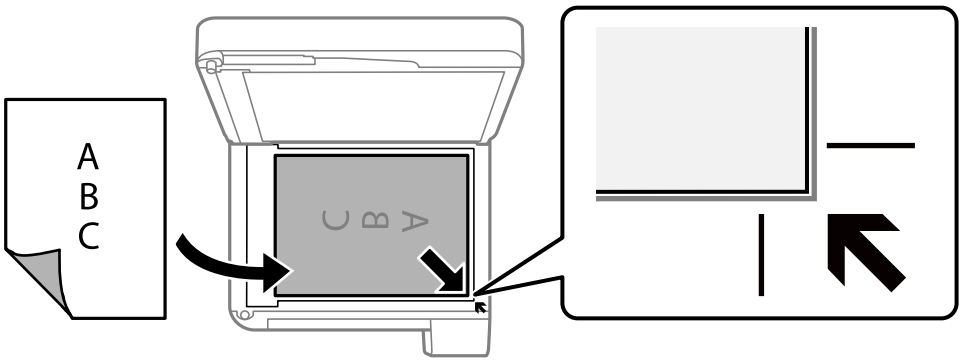

   Примечание:
   При размещении оригиналов в устройстве АПД (ADF) и на стекле сканера в первую очередь сканируются оригиналы из устройства АПД.

4. Аккуратно закройте крышку сканера.

> ⚠ ***Предостережение:***
> *Закрывая крышку сканера, будьте осторожны, чтобы не прищемить пальцы. В противном случае можно получить травму.*

> ***Важно:***
> - ❏ *При размещении объемных оригиналов, например книг, не допускайте попадания на стекло сканера прямых лучей от внешних источников света.*
> - ❏ *Не надавливайте слишком сильно на стекло сканера или крышку сканера. Это может привести к их повреждению.*

5. После сканирования извлеките оригиналы.

   Примечание:
   Если оригиналы останутся на стекле сканера в течение длительного времени, они могут прилипнуть к поверхности стекла.

Соответствующая информация

➡ «Характеристики сканера» на стр. 260

Печать

Печать документов. 41

Печать на конвертах. 58

Печать веб-страниц. 59

Печать с использованием облачной службы. 60

Печать документов

Печать с компьютера

В этом разделе поясняется процедура печати документа с компьютера. В качестве примера выбрана ОС Windows. На Mac OS процедура может отличаться, либо некоторые функции могут не поддерживаться.

Печать с использованием простых настроек



Примечание:
Действия могут отличаться в зависимости от приложения. Подробности см. в справке приложения.

1. Загрузите бумагу в принтер.

   «Загрузка бумаги в заднее устройство подачи бумаги» на стр. 32

2. Откройте файл для печати.

3. Выберите **Печать** или **Настройка печати** в меню **Файл**.

4. Выберите свой принтер.

5. Чтобы открыть окно драйвера принтера, выберите **Параметры** или **Свойства**.

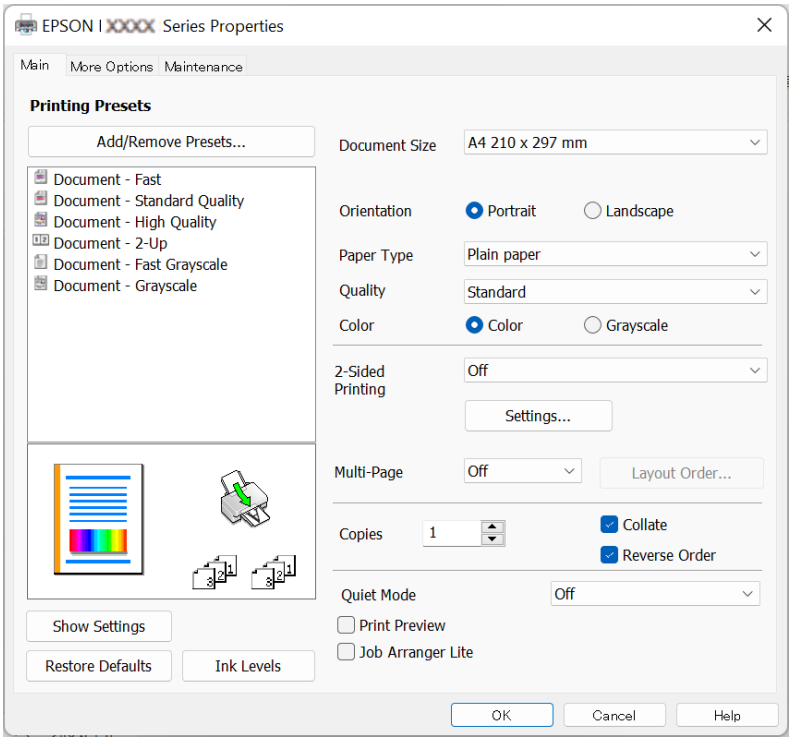

6. При необходимости измените настройки.

   Объяснение элементов настройки можно посмотреть в интерактивной справке. Если щелкнуть элемент правой кнопкой мыши, откроется меню **Справка**.

7. Нажмите **OK**, чтобы закрыть окно драйвера печати.

8. Нажмите **Печать**.

Соответствующая информация

➡ «Список типов бумаги» на стр. 30

➡ «Доступные форматы бумаги и емкость загрузки» на стр. 232

Добавление предустановок для упрощения процесса печати

Чтобы упростить процесс печати, можно создать собственную предустановку с часто используемыми настройками печати на драйвере принтера, а затем просто выбирать ее из списка.

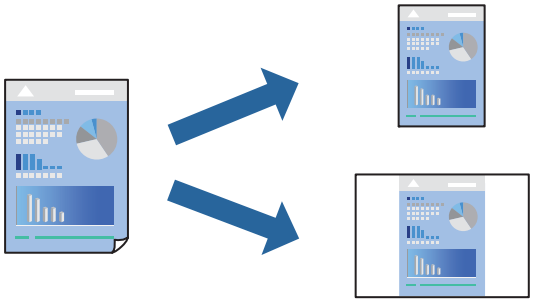

1. На вкладке **Главное** или **Дополнительные настройки** драйвера принтера настройте все необходимые параметры (например, **Размер документа** и **Тип бумаги**).
2. Нажмите **Добавить/Удалить предустановки** в **Предустановки печати**.
3. Введите значение **Название** и при необходимости добавьте комментарий.
4. Щелкните **Сохранить**.

   Примечание:
   *Для удаления добавленной предустановки щелкните **Добавить/Удалить предустановки**, выберите имя предустановки, которую требуется удалить из списка, а затем удалите ее.*
5. Нажмите **Печать**.

Когда в следующий раз вы захотите использовать эти же настройки, выберите имя зарегистрированной настройки в разделе **Предустановки печати** и нажмите **OK**.

Двусторонняя печать

Во время печати драйвер принтера будет автоматически разделять четные и нечетные страницы. После печати нечетных страниц переверните бумагу в соответствии с инструкциями и напечатайте четные страницы.

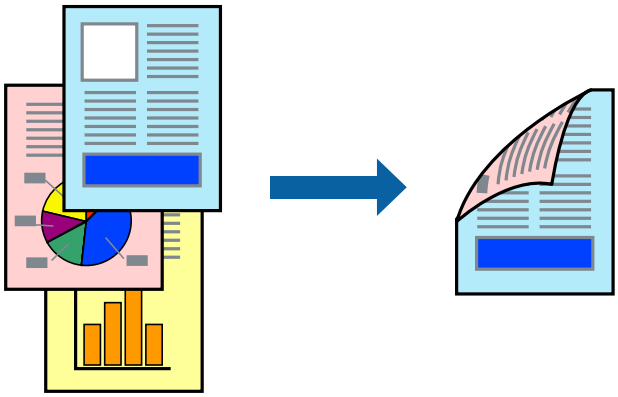

Примечание:
При печати без полей эта функция недоступна.

Войдите в драйвер принтера, а затем выполните следующие настройки.

Вкладка **Главное** > **Двусторонняя печать**

Соответствующая информация

➡ «Бумага для двусторонней печати» на стр. 236
➡ «Не удается выполнить двустороннюю печать вручную (Windows)» на стр. 223

Печать буклета

Также доступна функция печати буклета, который создается путем изменения порядка страниц и сгибания отпечатанных листов.

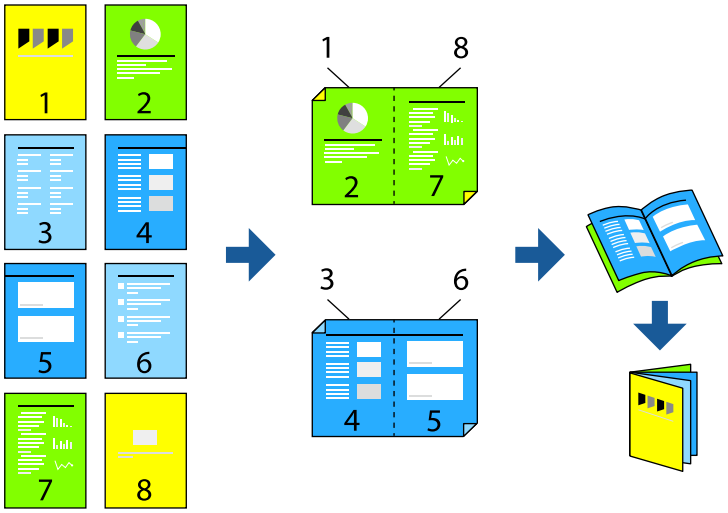

Примечание:
При печати без полей эта возможность недоступна.

Войдите в драйвер принтера, а затем выполните следующие настройки.

На вкладке **Главное** выберите метод 2-сторонней печати в **Двусторонняя печать**, а затем выберите **Настройки** > **Буклет**.

Соответствующая информация

➡ «Бумага для двусторонней печати» на стр. 236
➡ «Не удается выполнить двустороннюю печать вручную (Windows)» на стр. 223

Печать нескольких страниц на одном листе

На одном листе можно напечатать несколько страниц с данными.

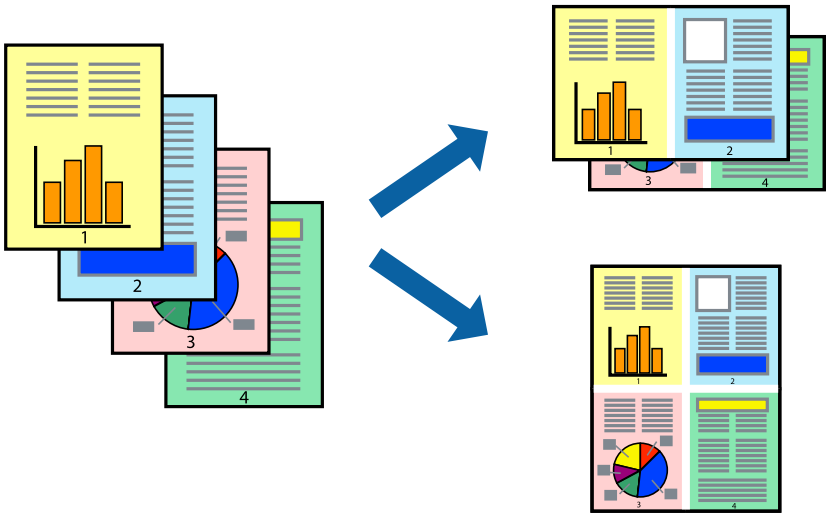

Примечание:
При печати без полей эта возможность недоступна.

Войдите в драйвер принтера, а затем выполните следующие настройки.

Вкладка **Главное** > **Многостр** > **2 сверху** и т. д.

Печать под размер бумаги

Можно настроить печать под размер загруженной в принтер бумаги

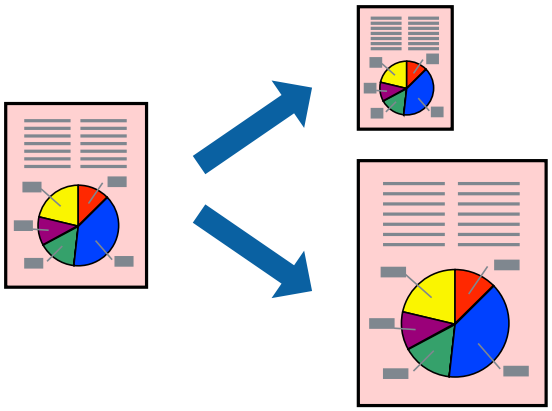

Примечание:
При печати без полей эта возможность недоступна.

Войдите в драйвер принтера, а затем выполните следующие настройки.

На вкладке **Дополнительные настройки** > **Бумага на выходе** выберите размер загружаемой бумаги.

Печать документа в уменьшенном или увеличенном размере с любой степенью масштабирования

Документы можно уменьшать и увеличивать на определенный процент.

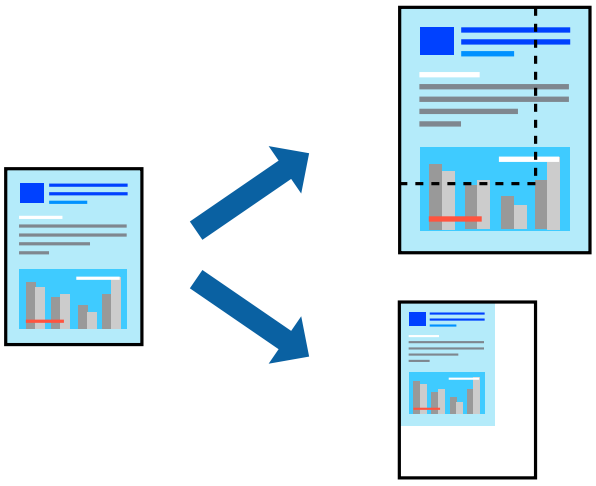

Примечание:
При печати без полей эта возможность недоступна.

1. На вкладке **Дополнительные настройки** драйвера принтера укажите размер документа в поле **Размер документа**.
2. Укажите формат бумаги в поле **Бумага на выходе**.
3. Выберите **Уменьшить/Увеличить**, **Масштаб**, после чего введите процент.

Печать одного изображения на нескольких листах для увеличения (создания плаката)

Эта функция позволяет печатать одно изображение на нескольких листах бумаги. Можно создать плакат большого размера, соединив эти листы.

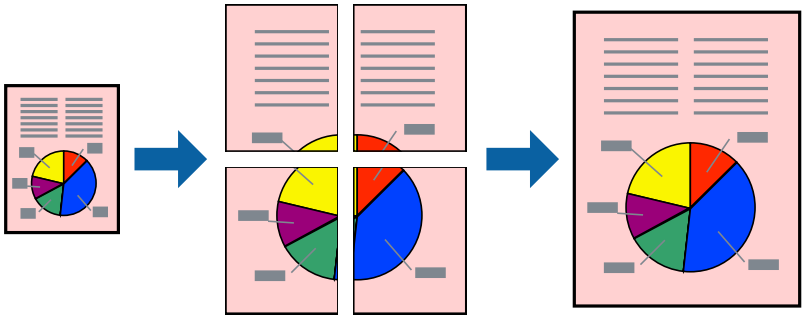

Примечание:
При 2-сторонней печати эта возможность недоступна.

Войдите в драйвер принтера, а затем выполните следующие настройки.

Вкладка **Главное** > **Многостр** > **Плакат 2x2** и т. д.

Создание плакатов с использованием перекрывающихся меток совмещения

Ниже описан пример создания плаката в варианте **Плакат 2x2** с выбором значения **Метки перекрытия и выравнивания** для параметра **Печать направляющих**.

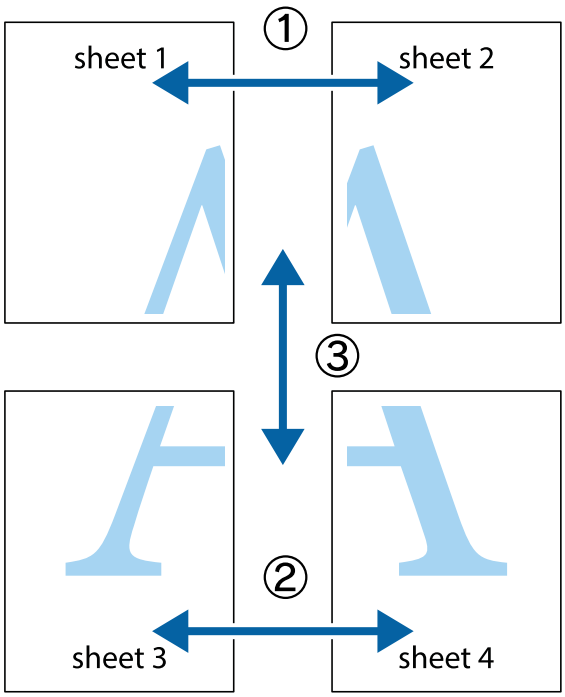

1. Подготовьте Sheet 1 и Sheet 2. Отрежьте поля Sheet 1 по синей вертикальной линии, проходящей через центр верхней и нижней метки пересечения.

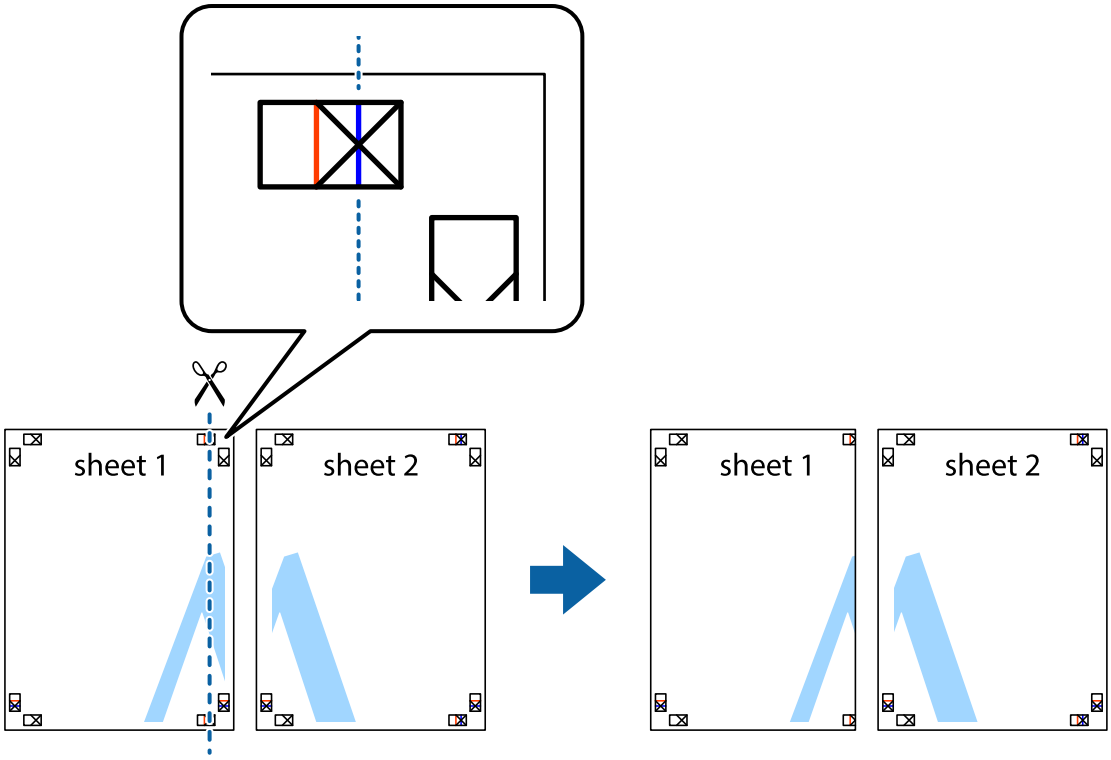

2. Положите край Sheet 1 сверху Sheet 2, совместите метки пересечения, а затем временно соедините два листа с обратной стороны липкой лентой.

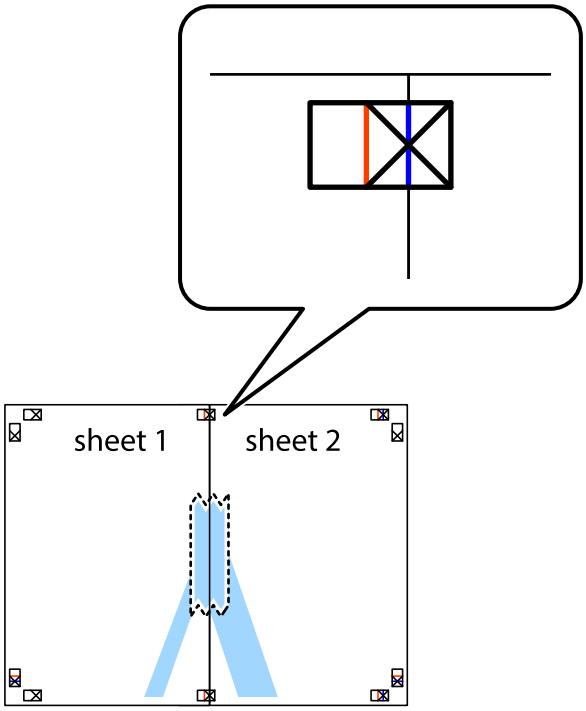

3. Отрежьте эти два листа вдоль красной вертикальной линии через метки приведения (в данном случае линии слева от меток пересечения).

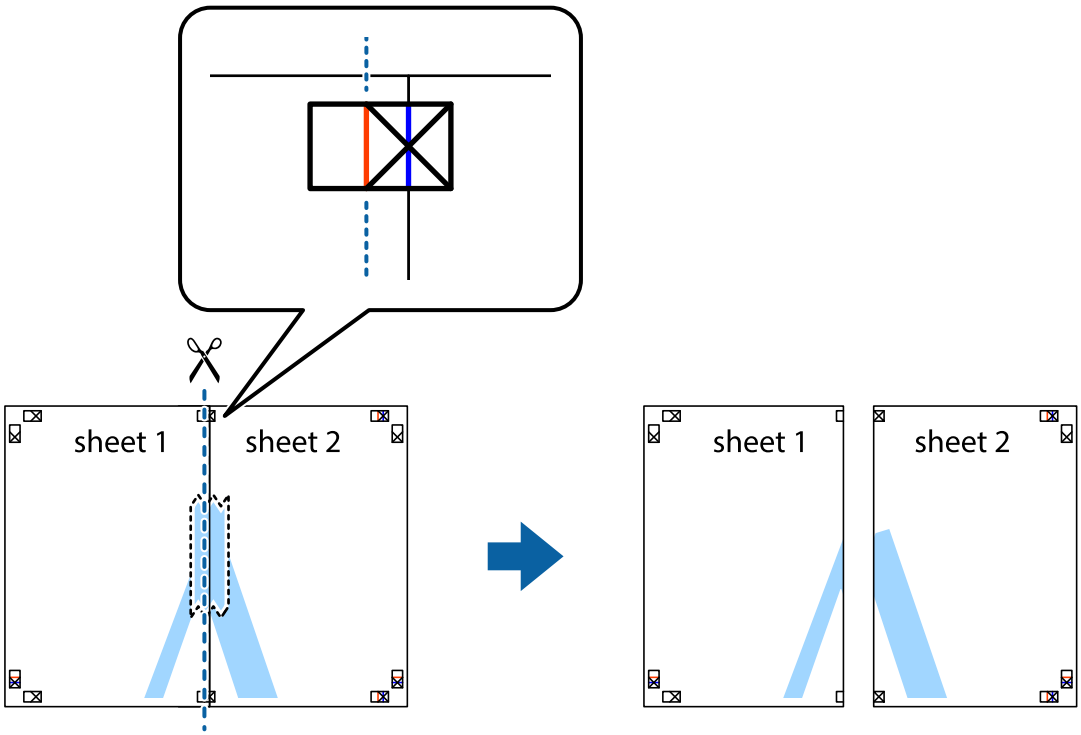

4. Соедините листы липкой лентой с обратной стороны.

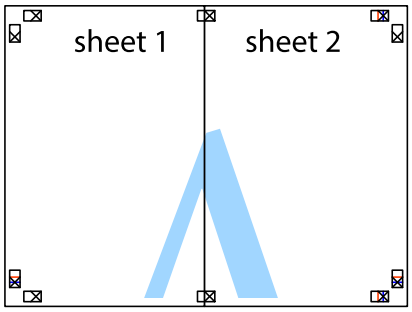

5. Повторите шаги 1–4 для склеивания Sheet 3 и Sheet 4.

6. Отрежьте поля Sheet 1 и Sheet 2 по синей горизонтальной линии, проходящей через центр левой и правой меток пересечения.

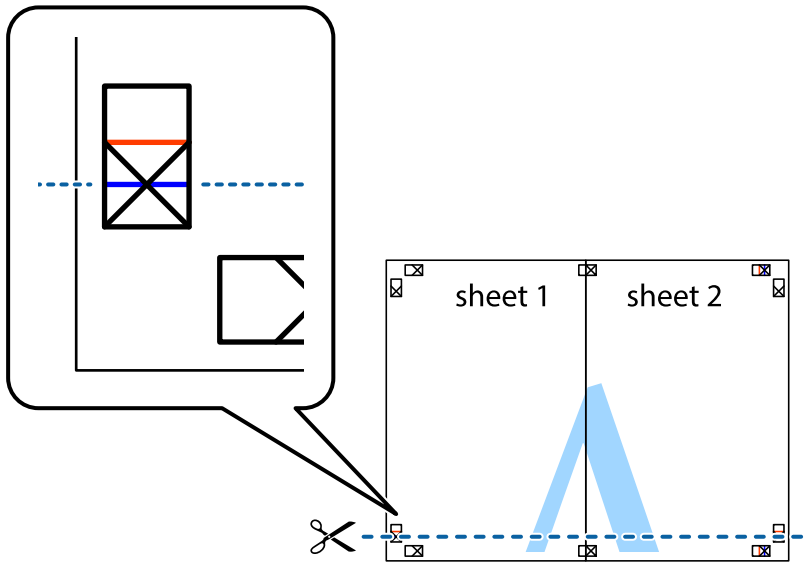

7. Положите край Sheet 1 и Sheet 2 сверху Sheet 3 и Sheet 4 и совместите метки пересечения, а затем временно соедините их вместе с обратной стороны липкой лентой.

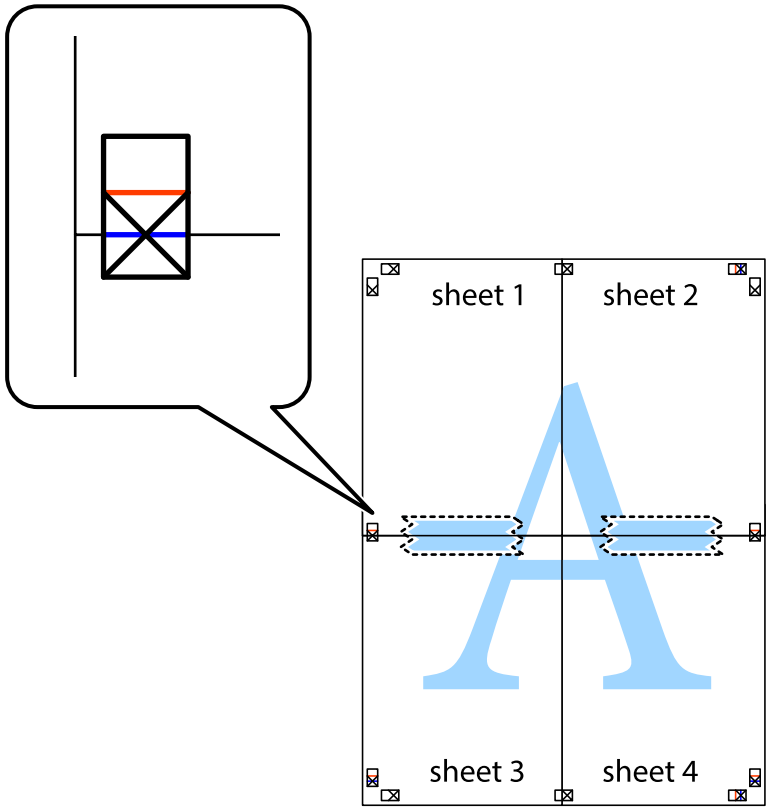

8. Разрежьте соединенные листы пополам вдоль красной горизонтальной линии, проходящей через метки для совмещения (в данном случае это линия над метками пересечения).

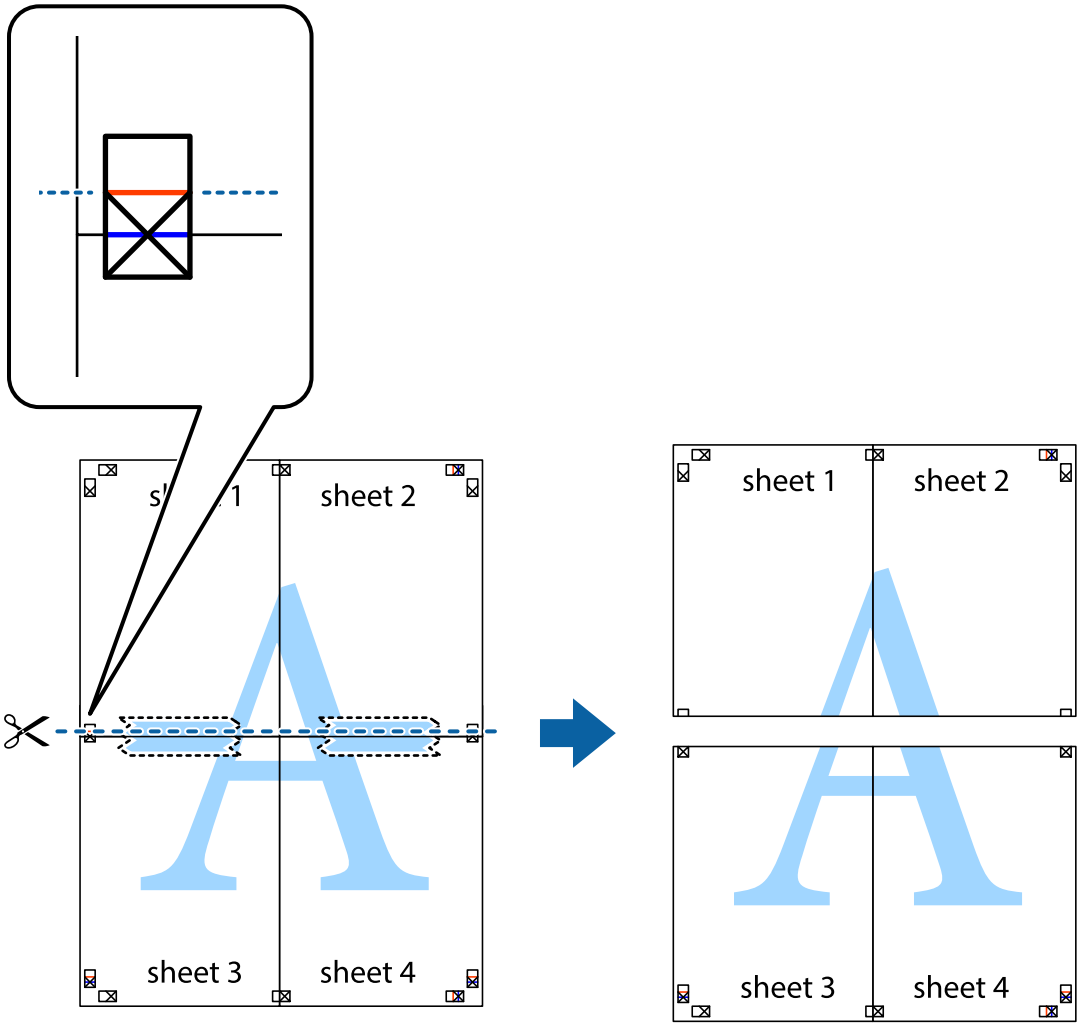

9. Соедините листы липкой лентой с обратной стороны.

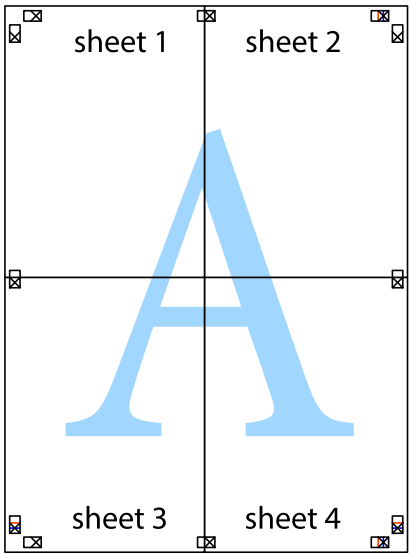

10. Обрежьте оставшиеся поля вдоль внешней направляющей.

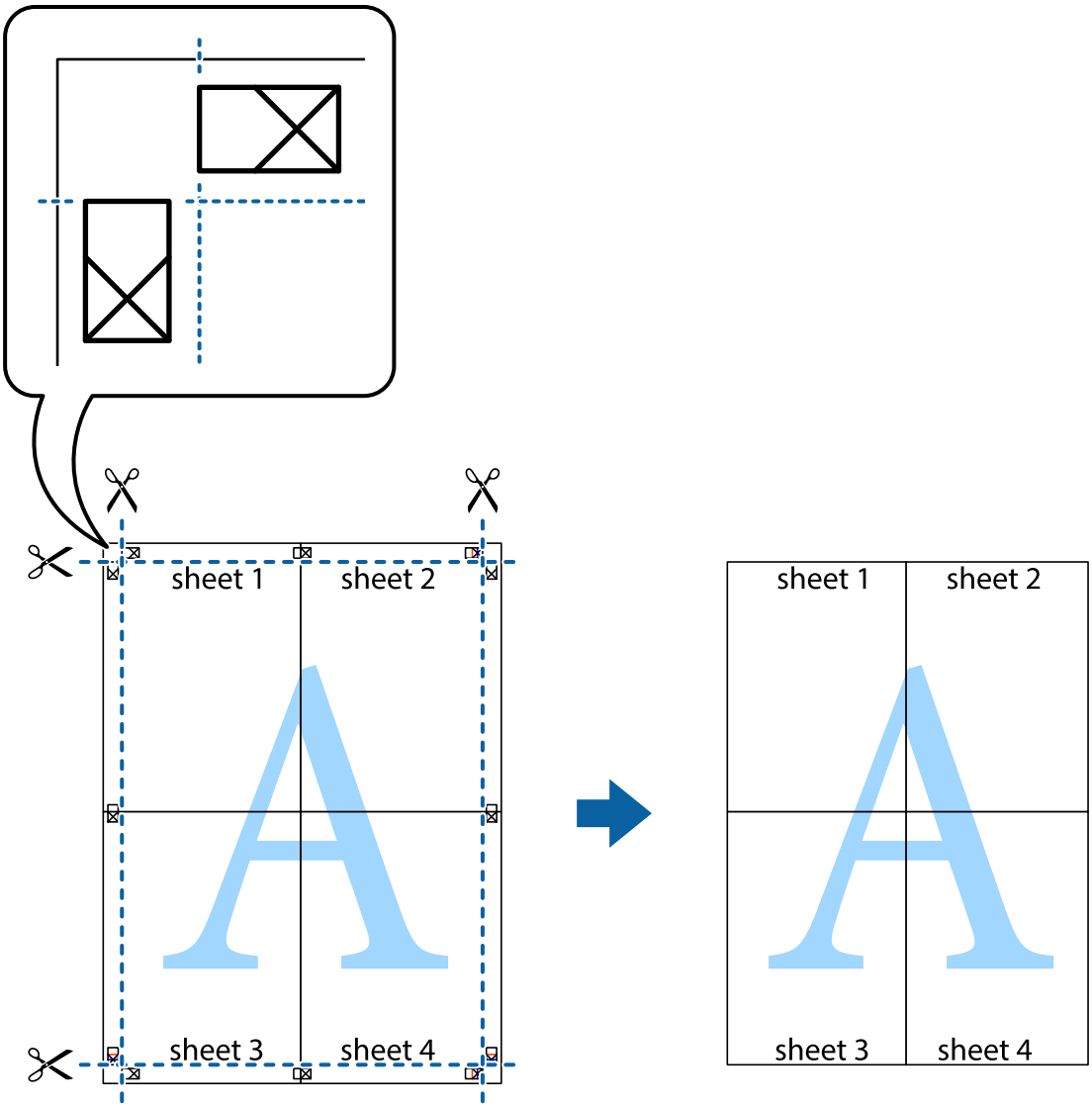

Печать с верхним и нижним колонтитулами

Такие данные, как имя пользователя и дата печати, можно печатать в виде верхнего или нижнего колонтитула.

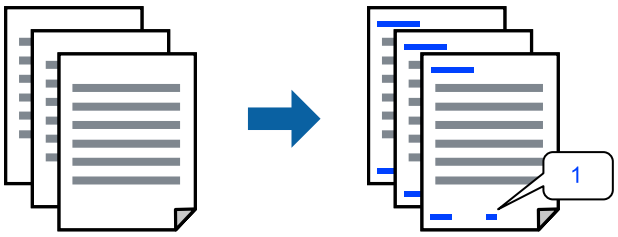

Войдите в драйвер принтера, а затем выполните следующие настройки.

Вкладка **Дополнительные настройки** > **Функции водяных знаков** > **Колонтитулы**

Печать шаблона защиты от копирования

На своих отпечатках можно печатать шаблоны защиты от копирования. При печати буквы не печатаются, а ко всему отпечатку добавляется скринтон. Скрытые буквы появляются при ксерокопировании, позволяя просто отличать оригинал от копий.

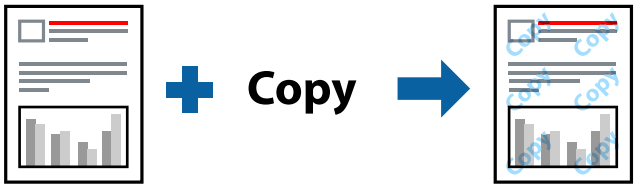

Защита от копирования доступен при выполнении следующих условий.

❏ Тип бумаги: Простая бумага

❏ Качество: Стандартный

❏ Без границ: не выбрано

❏ Цветокоррекция: Автоматический

Войдите в драйвер принтера, а затем выполните следующие настройки.

Вкладка **Дополнительные настройки** > **Функции водяных знаков** > **Защита от копирования**

Печать водяного знака

На распечатках можно печатать водяные знаки, например «Конфиденциально». Можно также добавить свой собственный водяной знак.

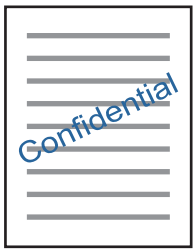

Примечание:
При печати без полей эта возможность недоступна.

Войдите в драйвер принтера, а затем выполните следующие настройки.

Вкладка **Дополнительные настройки** > **Функции водяных знаков** > **Водяной знак**

Печать нескольких файлов вместе

Упрощенный организатор заданий позволяет объединять несколько файлов, созданных в разных приложениях, и печатать их в одном задании на печать. Для объединенных файлов, например многостраничных макетов и двусторонней печати, можно задать настройки печати.

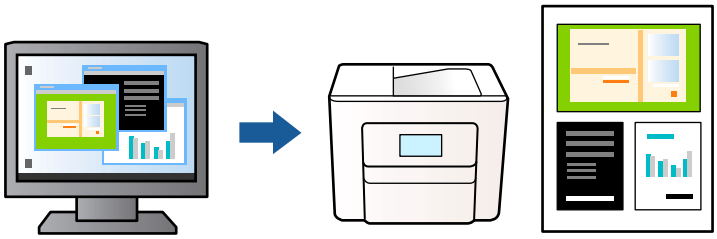

1. На вкладке драйвера принтера **Главное** выберите **Упрощенный организатор заданий**, затем щелкните **OK**.
2. Нажмите **Печать**.

   При начале печати отображается окно Упрощенный организатор заданий.
3. При открытом окне Упрощенный организатор заданий откройте файл для объединения с текущим файлом и повторите перечисленные выше шаги.
4. При выборе задания печати, которое добавлено в Печать проекта в окне Упрощенный организатор заданий, можно изменить макет страницы.
5. Щелкните **Печать** в меню **Файл**, чтобы начать печать.

   Примечание:
   Если закрыть окно Упрощенный организатор заданий перед добавлением всех данных печати в Печать проекта, задание печати, над которым вы в настоящее время работаете, отменяется. Щелкните ***Сохранить*** *в меню* ***Файл*** *для сохранения текущего задания. Сохраненные файлы имеют расширение ECL.*

   Чтобы открыть проект печати, щелкните ***Упрощенный организатор заданий*** *на вкладке драйвера принтера* ***Сервис*** *и откройте окно Упрощенный организатор заданий. Для выбора файла выберите* ***Открыть*** *из меню* ***Файл****.*

Печать с использованием функции универсальной цветной печати

Можно улучшить видимость текстов и изображений на отпечатках.

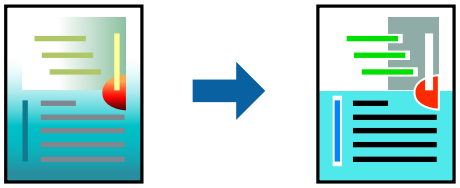

Функция Универсальная цветная печать доступна, только если выбраны следующие настройки.

❏ Тип бумаги: Простая бумага

❏ Качество: Стандартный или более высокое качество

❏ Цветной: Цветной

❏ Приложения: Microsoft® Office 2007 или более поздняя версия

❏ Размер текста: 96 точек и меньше

Войдите в драйвер принтера, а затем выполните следующие настройки.

Вкладка **Дополнительные настройки** > **Цветокоррекция** > **Параметры изображения** > **Универсальная цветная печать**

Корректировка цветов печати

Цвета, используемые в задании на печать, можно корректировать. Эти корректировки не применяются к исходным данным.

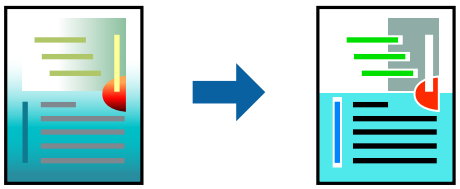

Войдите в драйвер принтера, а затем выполните следующие настройки.

Вкладка **Дополнительные настройки** > **Цветокоррекция** > **Настройка** > **Расширенные** и т. д.

Печать для подчеркивания тонких линий

Можно сделать толще те линии, которые являются слишком тонкими для печати.

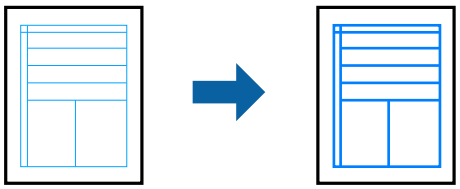

Войдите в драйвер принтера, а затем выполните следующие настройки.

Вкладка **Дополнительные настройки** > **Цветокоррекция** > **Параметры изображения** > **Выделять тонкие линии**

Печать четких штрихкодов

Если напечатанные штрихкоды неправильно считываются, их можно напечатать более четко, уменьшив растекание чернил. Включите эту функцию, только если напечатанный штрихкод не удается отсканировать. В зависимости от обстоятельств уменьшение размытия не всегда возможно.

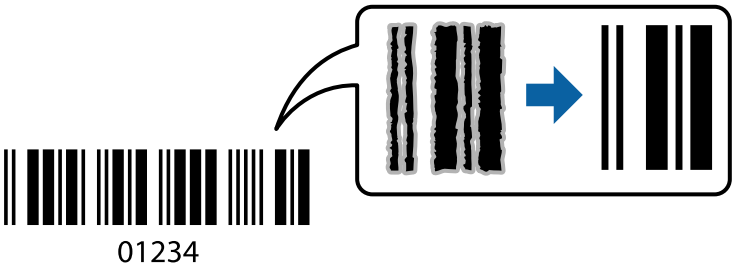

Можно использовать эту функцию для следующих типов бумаги и достижения качества печати.

❏ Тип бумаги: Простая бумага или Конверты

❏ Качество: Стандартный

Войдите в драйвер принтера, а затем выполните следующие настройки.

Вкладка **Сервис** > **Расширенные параметры** > **Режим штрих-кода**

Печать документов с мобильных устройств

Документы можно печатать с мобильного устройства.

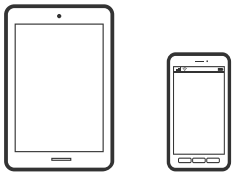

Печать с помощью Epson Smart Panel

Приложение Epson Smart Panel позволяет легко выполнять операции на принтере (печать, копирование и сканирование) с мобильных устройств. Можно подключить принтер к мобильному устройству по беспроводной сети, проверить уровни чернил и состояние принтера, а также получить рекомендации по устранению возникших ошибок. Зарегистрировав настройки копирования, можно легко выполнять копирование.

Установите Epson Smart Panel, используя следующий URL-адрес или QR-код.

https://support.epson.net/smpdl/

Запустите Epson Smart Panel, а затем выберите меню печати на главном экране.

Печать документов с помощью AirPrint

Технология AirPrint позволяет осуществлять моментальную беспроводную печать с устройств iPhone, iPad, iPod touch и Mac без необходимости устанавливать драйверы или загружать программное обеспечение.

Примечание:
Если вы отключили сообщения о настройке бумаги на панели управления принтера, функция AirPrint будет недоступна. См. ссылку ниже для получения информации об активации сообщений.

1. Настройте принтер для беспроводной печати. См. ссылку ниже.

   США и Канада

   «Повторная настройка подключения к сети» на стр. 131

   Другие регионы

   https://epson.sn

2. Подключите устройство Apple к той же беспроводной сети, к которой подключен принтер.

3. Выполните печать с этого устройства на принтере.

   Примечание:
   Дополнительные сведения см. на странице AirPrint веб-сайта компании Apple.

Соответствующая информация

➡ «Не удается выполнить печать даже после установки соединения (iOS)» на стр. 160

Печать с помощью Mopria Print Service

Mopria Print Service позволяет выполнять печать на принтерах и многофункциональных устройствах с сертификатом Mopria от многих производителей. Мобильная печать с телефона или планшета Android может быть выполнена с помощью приложения Mopria Print Service в Google Play Store.

Дополнительные сведения см. на веб-сайте Mopria по адресу https://mopria.org.

Печать с помощью Epson Print Enabler

Можно выполнять печать документов, сообщений электронной почты, фотографий и веб-страниц по беспроводной связи прямо с телефона или планшета на базе Android (Android 7.0 или более поздних версий). С помощью нескольких нажатий ваше Android-устройство сможет обнаружить принтер Epson, подключенный к той же беспроводной сети.

Найдите и установите Epson Print Enabler через Google Play.

Перейдите в раздел **Настройки** устройства Android, выберите **Печать** и включите Epson Print Enabler. В приложении для Android (например, Chrome) нажмите значок меню и распечатайте документ, отображаемый на экране.

Примечание:
*Если принтер не виден, нажмите **Все принтеры** и выберите его.*

Печать на конвертах

Печать конвертов с компьютера (Windows)

1. Загрузите конверты в принтер.

   «Загрузка конвертов» на стр. 34

2. Откройте файл для печати.
3. Откройте окно драйвера принтера.
4. Выберите размер конвертов в разделе **Размер документа** на вкладке **Главное**, затем выберите **Конверты** в разделе **Тип бумаги**.
5. При необходимости задайте другие параметры на вкладках **Главное** и **Дополнительные настройки**, затем нажмите **OK**.
6. Нажмите **Печать**.

Печать конвертов с компьютера (Mac OS)

1. Загрузите конверты в принтер.

   «Загрузка конвертов» на стр. 34

2. Откройте файл для печати.
3. Выберите **Печать** из меню **Файл** или другую команду для доступа к диалоговому окну печати.
4. Укажите размер в параметре **Размер бумаги**.
5. В раскрывающемся меню выберите **Настройки печати**.
6. Выберите значение **Конверт** для параметра **Тип носителя**.
7. При необходимости задайте другие параметры.
8. Нажмите **Печать**.

Печать веб-страниц

Печать веб-страниц с компьютера

ПО Epson Photo+ позволяет просматривать веб-страницы, обрезать нужные области этих страниц, редактировать и печатать их. Подробности см. в справке по приложению.

Соответствующая информация

➡ «Информация по программному обеспечению» на стр. 240

Печать веб-страниц с мобильных устройств

Установите Epson Smart Panel, используя следующий URL-адрес или QR-код.

https://support.epson.net/smpdl/

В веб-браузере откройте страницу, которую нужно распечатать. Коснитесь **Поделиться** в меню веб-браузера, выберите **Smart Panel** и начните печать.

Печать с использованием облачной службы

С помощью службы Epson Connect, доступной в Интернете, можно выполнять печать со смартфона, планшета или ноутбука когда угодно и практически откуда угодно. Чтобы воспользоваться этой службой, необходимо зарегистрировать пользователя и принтер в Epson Connect.

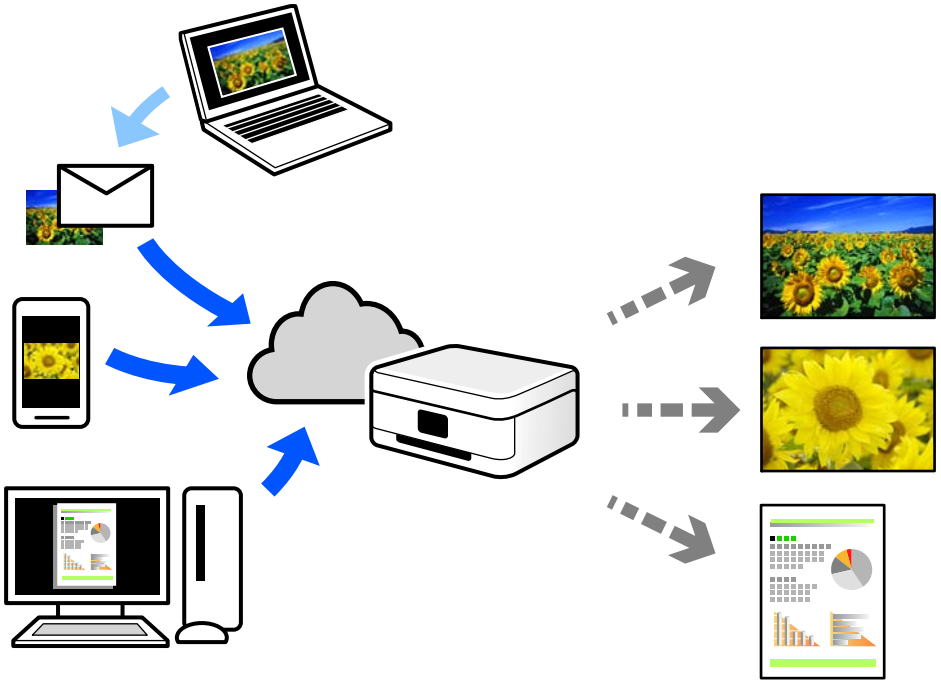

В Интернете доступны следующие функции.

❏ Email Print

При отправке сообщения эл. почты с вложениями, такими как документы или изображения, на адрес эл. почты, назначенный принтеру, можно напечатать это сообщение эл. почты и вложения из удаленных мест, например на принтере дома или в офисе.

❏ Epson Smart Panel

Это приложение работает в iOS и Android и позволяет выполнять печать или сканирование со смартфона или планшета. Вы можете печатать документы, изображения и веб-сайты, отправляя их непосредственно на принтер, находящийся в той же беспроводной локальной сети, что и ваше устройство.

❏ Remote Print Driver

Это общий драйвер, поддерживаемый драйвером удаленной печати. При печати с использованием принтера в удаленном месте можно выполнять печать, меняя принтер в окне обычных приложений.

На портале Epson Connect можно найти инструкции по настройке и печати.

https://epson.com/connect (США)

https://epson.ca/connect (Канада)

https://latin.epson.com/connect (страны Латинской Америки)

https://www.epsonconnect.eu (Европа)

https://www.epsonconnect.ae (Ближний Восток, Турция, Африка, Центральная и Западная Азия)

https://www.epsonconnect.com (другие регионы)

Копирование

Доступные способы копирования. 62

Параметры меню копирования. 66

Дополнительные параметры меню копирования. 66

Доступные способы копирования

Разместите оригиналы на стекле сканера или в ADF, затем выберите меню **Коп-ть** на главном экране.

Копирование оригиналов

В данном разделе объясняются действия по цветному и монохромному копированию оригиналов.

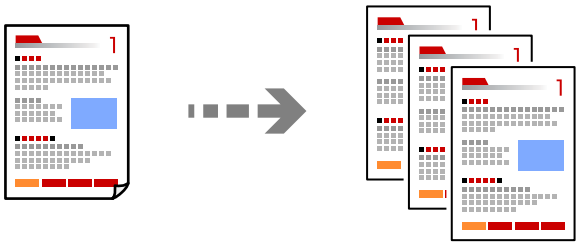

1. Загрузите бумагу в принтер.

   «Загрузка бумаги в заднее устройство подачи бумаги» на стр. 32

2. Разместите оригиналы.

   Чтобы отсканировать несколько оригиналов, поместите их все в устройство АПД.

   «Размещение оригиналов на стекле сканера» на стр. 38

   «Размещение оригиналов в автоматическом податчике» на стр. 37

3. Выберите **Коп-ть** на начальном экране.

   Для выбора элемента используйте кнопки ◀▶, а затем нажмите кнопку OK.

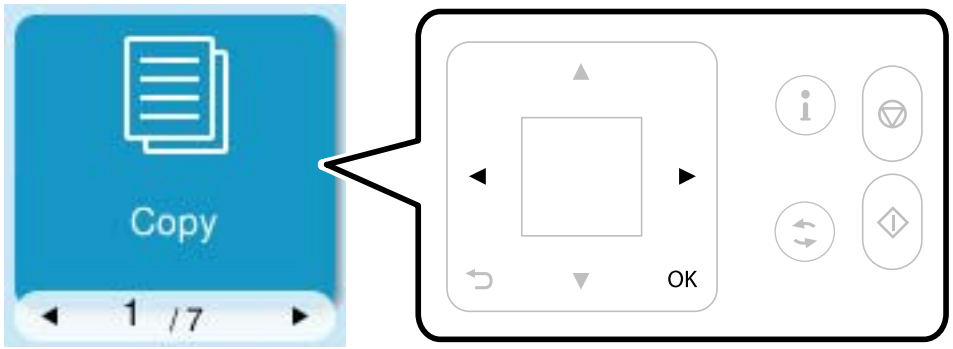

4. Выберите **Цвет** или **Ч/Б**.

   Для выбора элемента используйте кнопки ◀▶, а затем нажмите кнопку OK.

5. Укажите необходимое количество копий.

6. Нажмите кнопку ⓘ.

   Примечание:
   Цвет, размер и поля скопированного изображения могут незначительно отличаться от оригинала.

Копирование с изменением масштаба изображения

Оригиналы можно копировать в необходимом вам масштабе.

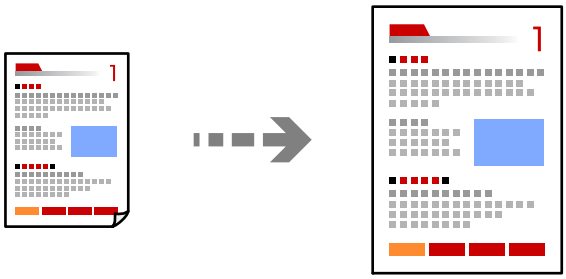

Выберите следующее настройки на ЖК-экране.

Коп-ть > **Подробнее** > **Настройки** > **Настройки** > **Масштаб**

Соответствующая информация

➡ «Дополнительные параметры меню копирования» на стр. 66

Копирование нескольких оригиналов на один лист

На один лист можно скопировать несколько оригиналов.

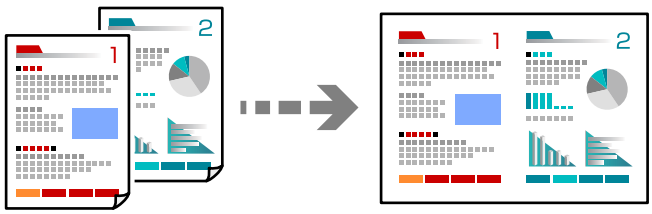

Выберите следующее настройки на ЖК-экране.

Коп-ть > **2 сверхЦвет**

Размещайте оригиналы лицевой стороной вниз, как показано ниже.

❏ Копирование оригиналов горизонтально

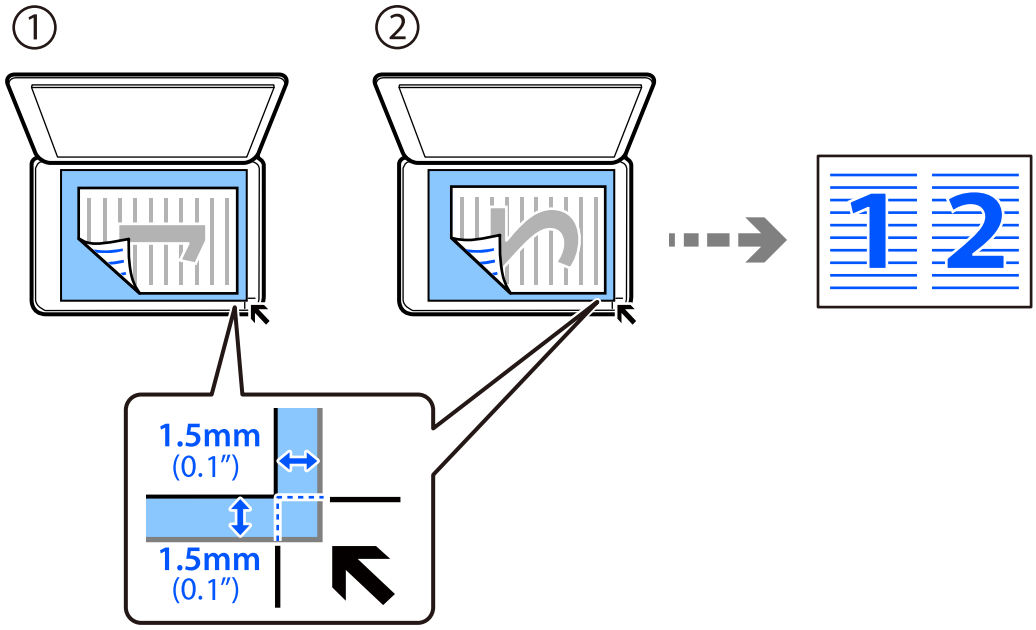

❏ Копирование оригиналов вертикально

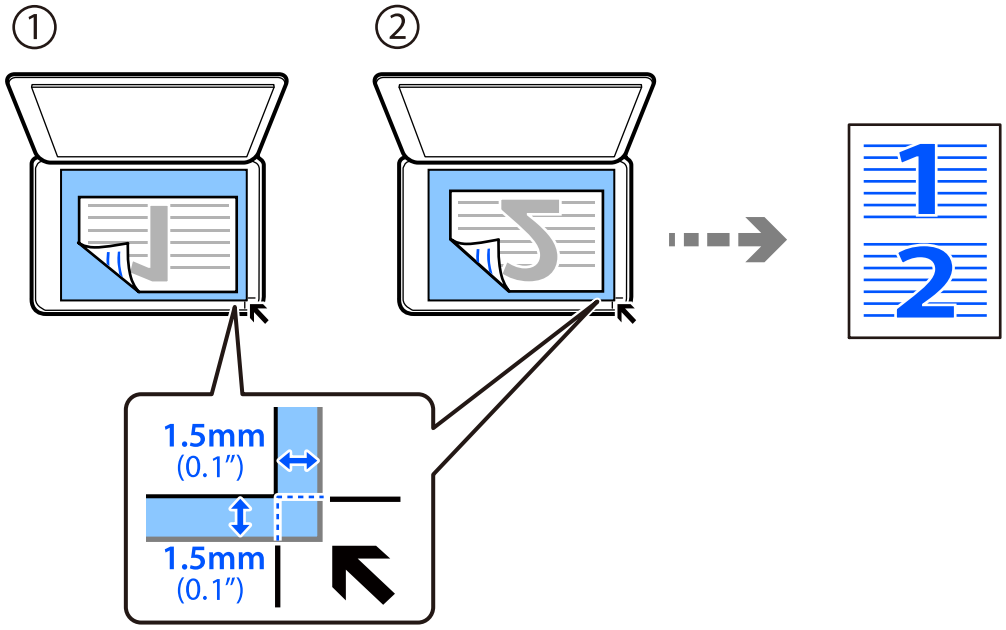

Примечание:
Для изменения параметров можно также выбрать ***Подробнее****. Соответствующая информация относительно настройки приведена ниже.*

Соответствующая информация

➡ «Дополнительные параметры меню копирования» на стр. 66

Копирование удостоверений

Можно выполнять сканирование обеих сторон ID-карты и копирование на одну сторону листа формата Letter или A4.

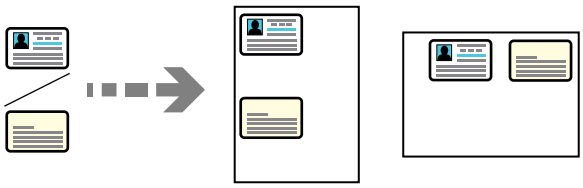

Выберите следующее настройки на ЖК-экране.

Коп-ть > **Подробнее** > **Настройки** > **Настройки** > **Копия Идент. карт.**

Поместите оригинал лицевой стороной вниз и передвиньте его до угловой отметки. Разместите удостоверение на расстоянии 5 мм (0,2 дюйма) от угловой отметки на стекле сканера.

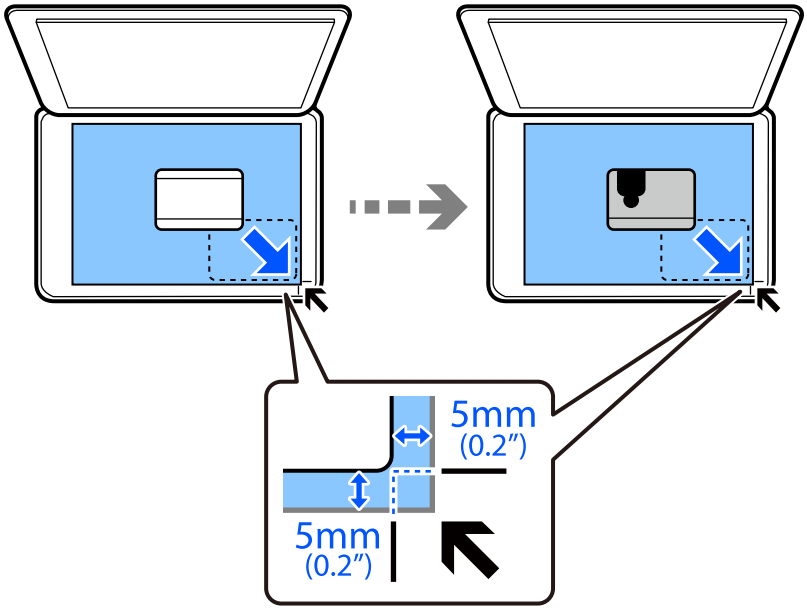

Соответствующая информация

➡ «Дополнительные параметры меню копирования» на стр. 66

Копирование без полей

Копирование без полей по краям. Изображение немного увеличивается, чтобы исключить поля по краям бумаги.



Выберите следующее настройки на ЖК-экране.

Коп-ть > **Подробнее** > **Настройки** > **Настройки** > **Коп. без рам.**

Параметры меню копирования

Доступ к этим настройкам можно получить, выбрав **Коп-ть** > **Подробнее** на ЖК-экране.

Количество копий

Задайте число копий.

Цветн. реж.:

Выбор цветного или монохромного копирования.

❏ Ч/Б

Копирование оригинала в черно-белом (монохромном) режиме.

❏ Цвет

Копирование оригинала в цвете.

Дополнительные параметры меню копирования

Доступ к этим настройкам можно получить, выбрав **Коп-ть** > **Подробнее** > **Настройки** > **Настройки** на ЖК-экране.

Плотность

Увеличьте уровень плотности, если копии слишком светлые. Уменьшите уровень плотности, когда чернила размазываются.

Наст.бум

Выбор размера и типа загруженной бумаги.

Масштаб

Настройка масштаба увеличения или уменьшения. Выберите увеличение из меню в соответствии с бумагой и печатаемым оригиналом.

Автоподгон:

Определение области сканирования и автоматическое увеличение или уменьшение оригинала для размещения на выбранном размере бумаги.

Раз.ориг

Выбор размера оригинала. При копировании оригиналов нестандартного размера выберите размер, наиболее близкий к оригиналу.

Многостр:

Выберите макет копирования.

- 1 стр.

  Копирование одностороннего оригинала на один лист.

- 2 сверх

  Копирование двух односторонних оригиналов на один лист бумаги в макете «2 на листе». Выберите порядок макета и ориентацию оригинала.

Качество

Выберите качество копий. При выборе параметра **Высокое** увеличивается качество печати, но ее скорость может уменьшиться.

Копия Идент. карт.

Сканирование обеих сторон ID-карты и копирование их на одну сторону листа.

Коп. без рам.:

Копирование без полей по краям. Изображение немного увеличивается, чтобы исключить поля по краям бумаги. Выбор степени увеличения изображения в настройке **Расширение**.

Очист. все парам.

Сброс настроек копирования на значения по умолчанию.

Сканирование

Основная информация о сканировании. 69

Сканирование оригиналов с сохранением на компьютер. 73

Сканирование с помощью WSD. 75

Сканирование с помощью Mopria Scan. 76

Сканирование оригиналов с сохранением на мобильное устройство. 76

Расширенные функции сканирования. 77

Основная информация о сканировании

Что такое сканирование?

Сканирование — это процесс преобразования оптической информации о данных на бумажных носителях (документах, журнальных вырезках, фотографиях, рисунках и т. д.) в цифровые изображения.

Отсканированные данные можно сохранить в виде цифровых изображений (например, в формате JPEG или PDF).

Затем это изображение можно распечатать, отправить по электронной почте и т. д.

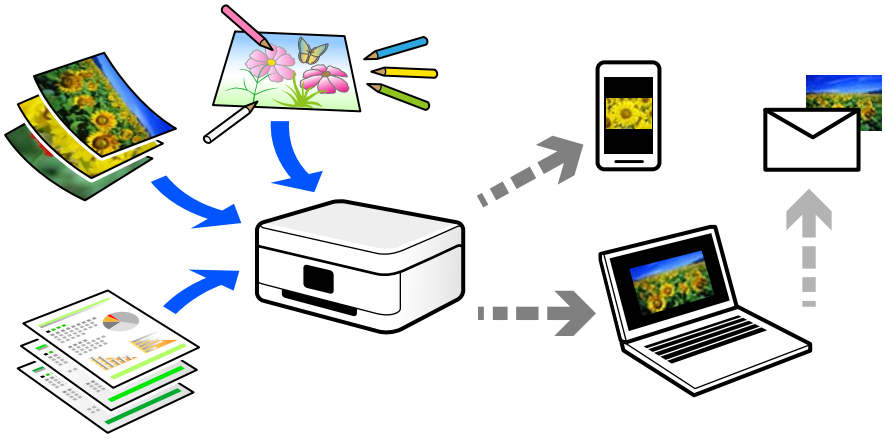

Для чего можно использовать сканирование

Сканирование можно применять в различных случаях, чтобы сделать свою жизнь более удобной.

- ❏ Отсканировав бумажный документ и получив его в цифровом виде, вы можете просмотреть его на компьютере или мобильном устройстве.
- ❏ Отсканировав билеты или листовки и получив их в цифровом виде, вы можете избавиться от оригиналов и таким образом уменьшить объем бумажного хлама.
- ❏ Отсканировав важные документы, вы можете загрузить их в облачные службы или другую среду хранения данных, таким образом создав резервную копию этих документов на случай их потери.
- ❏ Отсканированные фотографии или документы можно отправить друзьям по электронной почте.
- ❏ Отсканировав выполненные от руки рисунки или другие изображения, вы можете опубликовать их в социальных сетях в гораздо более высоком качестве, чем если бы вы просто сфотографировали их с помощью мобильного устройства.
- ❏ Отсканировав избранные страницы газет и журналов, вы можете сохранить сканы и избавиться от бумажных оригиналов.

Доступные способы сканирования

Для сканирования с помощью этого принтера можно использовать любой из указанных ниже способов.

Сканирование на компьютер

Существует два способа сканирования оригиналов на компьютер: сканирование с помощью панели управления принтера и сканирование с самого компьютера.

Сканирование можно легко выполнить с панели управления.

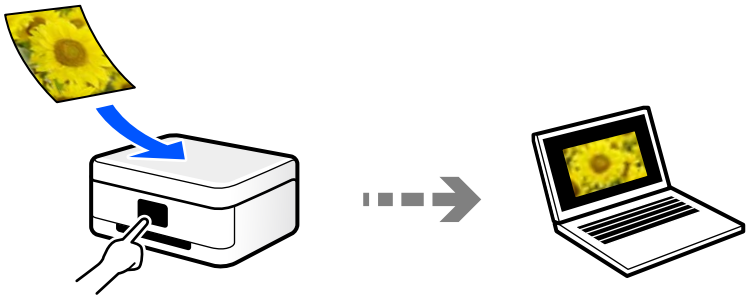

Для сканирования с компьютера используйте приложение Epson ScanSmart. После сканирования полученные изображения можно отредактировать.



Сканирование с помощью WSD

С помощью функции WSD отсканированное изображение можно сохранить на компьютер, подключенный к принтеру.

При работе в Windows 7 перед сканированием необходимо изменить настройки WSD на компьютере.

Настройка порта WSD

В этом разделе описана настройка порта WSD для Windows 7.

Примечание:
В случае использования Windows 8 или более поздней версии порт WSD настраивается автоматически.

Для настройки порта WSD должны выполняться следующие условия.

❏ Принтер и компьютер должны быть подключены к сети.

❏ На компьютере должен быть установлен драйвер принтера.

1. Включите принтер.
2. Нажмите «Пуск», потом щелкните **Сеть** на компьютере.
3. Щелкните правой кнопкой мыши по значку принтера и щелкните **Установить**.

   Щелкните **Продолжить** на экране **Управление учетными записями пользователей**.

Щелкните **Удалить** и начните снова, если появится экран **Удаление**.

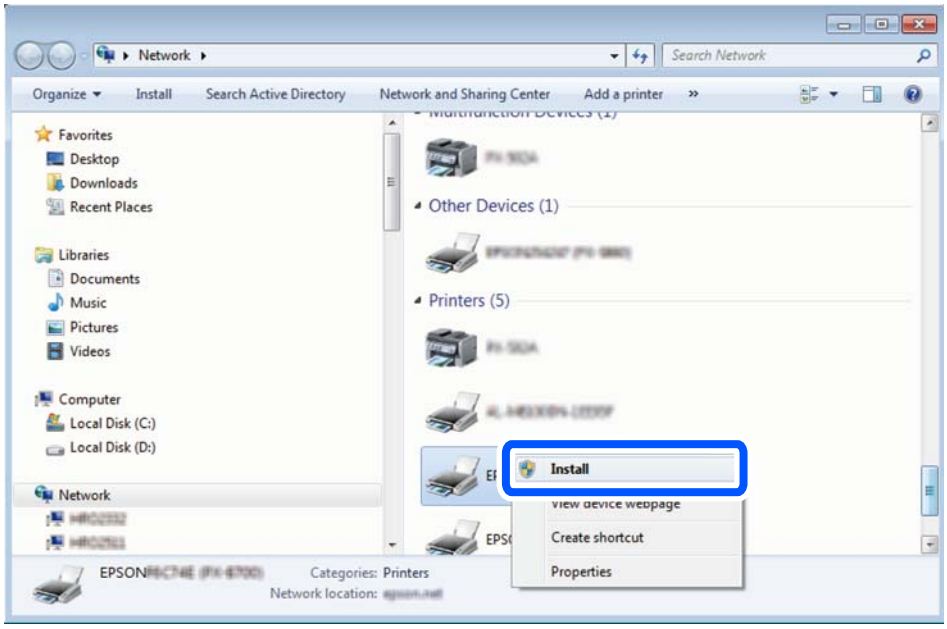

Примечание:
На экране сети будут отображаться заданное сетевое имя принтера и наименование модели (EPSON XXXXXX (XX-XXXX)). Узнать сетевое имя принтера можно в листке состояния сети или с помощью панели управления принтером.

4. Щелкните **Ваше устройство готово к использованию**.

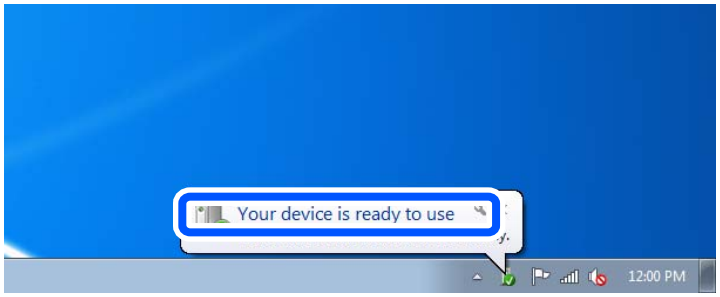

5. Прочтите сообщение, затем щелкните **Закрыть**.

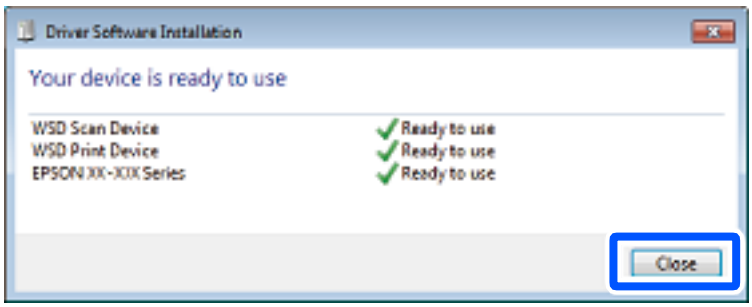

6. Откройте экран **Устройства и принтеры**.

   Windows 7

Нажмите «Пуск» > **Панель управления** > **Оборудование и звук** (или **Оборудование**) > **Устройства и принтеры**.

7. Убедитесь, что в сети отображается значок с именем принтера.

   Выберите имя принтера при использовании WSD.

Сканирование непосредственно с мобильных устройств

С помощью приложения Epson Smart Panel можно сохранять отсканированные изображения прямо на мобильное устройство.

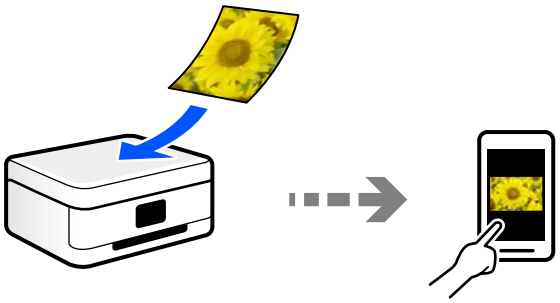

Форматы файлов, рекомендуемые для тех или иных целей

Формат JPEG, как правило, подходит для сохранения фотографий, в то время как формат PDF больше подходит для сохранения документов.

Чтобы выбрать формат, лучше всего подходящий для ваших целей, см. описания ниже.

Формат файла	Описание
JPEG (.jpg)	Файловый формат, позволяющий сжимать сохраняемые данные. При высокой степени сжатия качество изображения ухудшается без возможности возврата к исходному качеству. Это стандартный формат сохранения изображений в цифровых камерах. Формат подходит для изображений с большим количеством цветов.
PDF (.pdf)	Файловый формат общего назначения, поддерживаемый различными операционными системами. Обеспечивает одинаковый уровень качества как при отображении данных на экране, так и при печати этих данных. Кроме того, он позволяет сохранять несколько страниц в виде одного файла. PDF-файлы можно просматривать с помощью специальных программ чтения PDF-файлов, а также в веб-браузерах.

Рекомендуемые разрешения для разных целей сканирования

Разрешение указывает количество пикселей (мельчайших элементов изображения) в одном дюйме (25,4 мм) и измеряется в точках на дюйм (т/д; dpi). Преимущество увеличения разрешения состоит в том, что повышается детализация изображения. Однако у этого могут быть следующие недостатки.

❏ Увеличивается размер файла

(При увеличении разрешения в два раза размер файла увеличивается примерно в четыре раза.)

❏ Увеличивается время сканирования, сохранения и чтения изображений

❏ Увеличивается время отправки и приема факсов

❏ Размер изображения становится слишком большим для размещения на экране или печати на бумаге

Обратитесь к таблице ниже для выбора подходящего для ваших целей разрешения.

Цель	Разрешение (рекомендуемое)
Отображение на экране компьютера Отправка по эл. почте	До 200 точек на дюйм
Печать на принтере Отправка по факсу	От 200 до 300 точек на дюйм

Сканирование оригиналов с сохранением на компьютер

Существует два способа сканирования оригиналов на компьютер: сканирование с помощью панели управления принтера и сканирование с самого компьютера.

Сканирование из панели управления

Прежде чем использовать эту функцию, убедитесь, что на компьютере установлены следующие приложения.

ОС	Приложение, необходимое для использования	Проверка установленных приложений
Windows 11	❏ Epson ScanSmart ❏ Epson Scan 2	Нажмите кнопку «Пуск» и откройте папки **All apps** > **Epson Software** > **Epson ScanSmart** и папку **EPSON** > **Epson Scan 2**.
Windows 10	❏ Epson ScanSmart ❏ Epson Scan 2	Нажмите кнопку «Пуск» и откройте папки **Epson Software** > **Epson ScanSmart** и папку **EPSON** > **Epson Scan 2**.
Windows 8.1 / Windows 8	❏ Epson ScanSmart ❏ Epson Scan 2	Введите название приложения, а затем проверьте отображение значка.
Windows 7	❏ Epson ScanSmart ❏ Epson Scan 2	Нажмите кнопку «Пуск» и выберите **Все программы**. Затем проверьте наличие папок **Epson Software** > **Epson ScanSmart** и **EPSON** > **Epson Scan 2**.
OS X El Capitan (10.11) или более поздней версии	❏ Epson ScanSmart ❏ Epson Scan 2	нажмите **Перейти** > **Приложения** > **Epson Software**.
OS X Yosemite (10.10) / OS X Mavericks (10.9.5)	❏ Epson Event Manager ❏ Epson Scan 2	нажмите **Перейти** > **Приложения** > **Epson Software**.

Если приложение не установлено, загрузите его с веб-сайта Epson и установите.

https://epson.com

Примечание:
Для операционных систем Windows Server эту функцию использовать нельзя.

1. Разместите оригиналы.

   «Размещение оригиналов» на стр. 36

2. На панели управления выберите **Сканиров. На компьютер**.

   Для выбора элемента используйте кнопки ◀▶, а затем нажмите кнопку OK.

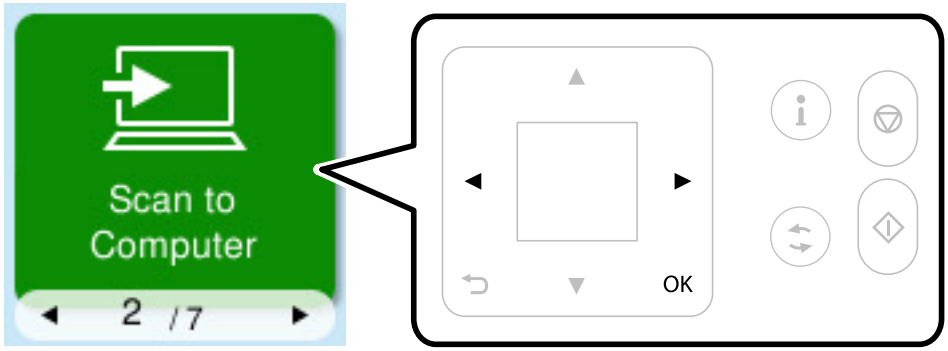

3. Выберите способ сохранения отсканированного изображения на компьютер.
   - ❏ Предвар. просмотр на компьютере (Windows или OS X El Capitan (10.11), или более поздней версии): предварительный просмотр отсканированного изображения на компьютере перед сохранением изображения.
   - ❏ Сохранить в JPEG: сохраняет отсканированное изображение в формате JPEG.
   - ❏ Сохранить в PDF: сохраняет отсканированное изображение в формате PDF.

4. Если отображается экран **Выбор компьют.**, выберите компьютер для сохранения отсканированных изображений.

5. Нажмите кнопку ⓥ.

При использовании Windows или OS X El Capitan (10.11) (или более поздней версии): Epson ScanSmart автоматически запускается на компьютере, после чего начинается сканирование.

Примечание:
- ❏ *Более подробно об использовании программы см. справку Epson ScanSmart. Для доступа к справке щелкните* ***Справка*** *в окне Epson ScanSmart.*
- ❏ *Цвет, размер и поля сканируемого изображения могут отличаться от оригинала.*

Сканирование с компьютера

С помощью Epson ScanSmart можно выполнять сканирование с компьютера.

Это приложение позволяет легко отсканировать документы и фотографии и сохранить отсканированные изображения, выполнив ряд несложных действий.

Примечание:
Операционные системы Windows Server не поддерживаются.

1. Разместите оригиналы.

   «Размещение оригиналов» на стр. 36

2. Запустите Epson ScanSmart.

   ❏ Windows 11

   Щелкните кнопку «Пуск» и выберите **Все программы** > **Epson Software** > **Epson ScanSmart**.

   ❏ Windows 10

   Нажмите кнопку «Пуск» и выберите **Epson Software** > **Epson ScanSmart**.

   ❏ Windows 8.1/Windows 8

   С помощью кнопки «Поиск» введите название приложения, затем нажмите появившийся значок.

   ❏ Windows 7

   Нажмите кнопку «Пуск» и выберите **Все программы** > **Epson Software** > **Epson ScanSmart**.

   ❏ Mac OS

   Нажмите **Перейти** > **Приложения** > **Epson Software** > **Epson ScanSmart**.

3. При появлении окна Epson ScanSmart следуйте отображаемым на экране инструкциям по сканированию.

   Примечание:
   Для просмотра подробной информации о действиях щелкните ***Справка****.*

Сканирование с помощью WSD

С помощью функции WSD отсканированное изображение можно сохранить на компьютер, подключенный к принтеру.

❏ Данная функция доступна только для компьютеров на базе Windows 7 или более поздней версии (только на английском языке).

❏ При использовании Windows 7 необходимо предварительно настроить свой компьютер с помощью этой функции.

«Настройка порта WSD» на стр. 70

1. Разместите оригиналы.

   «Размещение оригиналов» на стр. 36

2. На панели управления выберите **К WSD**.

   Для выбора элемента используйте кнопки ◀▶, а затем нажмите кнопку OK.

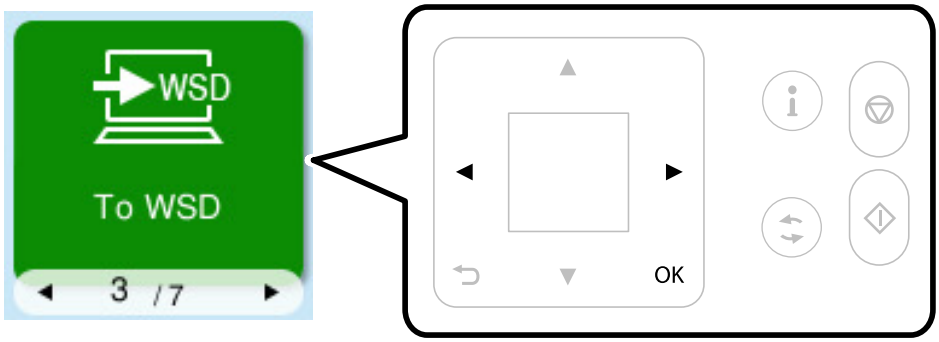

3. Выберите нужный компьютер.

4. Нажмите кнопку ⓕ.

Сканирование с помощью Mopria Scan

Mopria Scan позволяет выполнять сканирование с многофункциональных устройств и сканеров с сертификатом Mopria от многих производителей. Мобильное сканирование с телефона или планшета Android может быть выполнено с помощью приложения Mopria Scan в Google Play Store.

Дополнительные сведения см. на веб-сайте Mopria по адресу https://mopria.org.

Сканирование оригиналов с сохранением на мобильное устройство

Примечание:
Перед началом сканирования установите приложение Epson Smart Panel на ваше мобильное устройство.

1. Разместите оригиналы.

   «Размещение оригиналов» на стр. 36

2. На вашем мобильном устройстве запустите Epson Smart Panel.

3. Выберите меню сканирования на главном экране.

4. Чтобы отсканировать и загрузить изображения, выполните инструкции на экране.

Расширенные функции сканирования

Одновременное сканирование нескольких фотографий

С помощью Epson ScanSmart можно одновременно сканировать несколько фотографий и сохранять отдельно каждое из отсканированных изображений.

Примечание:
Операционные системы Windows Server не поддерживаются.

1. Расположите фотографии на стекле сканера. Поместите их на расстоянии 4,5 мм (0,2 дюйма) от горизонтальных и вертикальных краев стекла сканера и на расстоянии не менее 20 мм (0,8 дюйма) друг от друга.

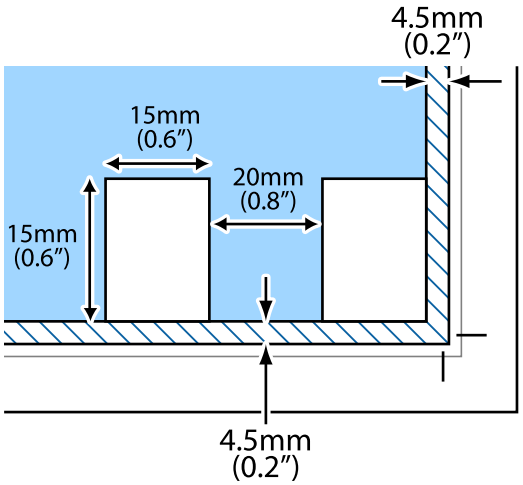

Примечание:
Размер фотографий должен быть больше 15 × 15 мм (0,6× 0,6 дюйма).

2. Запустите Epson ScanSmart.
   - ❏ Windows 11

     Щелкните кнопку «Пуск» и выберите **Все программы** > **Epson Software** > **Epson ScanSmart**.
   - ❏ Windows 10

     Нажмите кнопку «Пуск» и выберите **Epson Software** > **Epson ScanSmart**.
   - ❏ Windows 8.1/Windows 8

     С помощью кнопки «Поиск» введите название приложения, затем нажмите появившийся значок.
   - ❏ Windows 7

     Нажмите кнопку «Пуск» и выберите **Все программы** > **Epson Software** > **Epson ScanSmart**.
   - ❏ Mac OS

     Нажмите **Перейти** > **Приложения** > **Epson Software** > **Epson ScanSmart**.
3. При появлении окна Epson ScanSmart следуйте отображаемым на экране инструкциям по сканированию.

Отсканированные фотографии сохраняются как отдельные изображения.

Отправка факсов

Перед использованием функций факса. 79

Обзор функций принтера для работы с факсами. 91

Отправка факсов с помощью принтера. 94

Прием факсов на принтере. 97

Меню операций с факсами. 100

Использование других функция факса. 103

Отправка факса с компьютера. 103

Получение факсов на компьютере. 108

Перед использованием функций факса

Функция работы с факсами доступна только в устройствах ET-4900 Series/L5390 Series.

Перед использованием функций факса необходимо проверить выполнение следующих условий.

- ❏ Обеспечено правильное подключение принтера, телефонной линии и телефонного аппарата (если он используется).
- ❏ Заданы основные настройки факса (с помощью мастера Мастер наст.факс).
- ❏ Заданы прочие необходимые настройки Настройки факса.

Сведения об изменении настроек см. ниже в разделе сопутствующей информации.

Соответствующая информация

- ➡ «Подключение принтера к телефонной линии» на стр. 79
- ➡ «Подготовка принтера к отправке и приему факсов» на стр. 83
- ➡ «Настройка функций факса на принтере в соответствии с рабочими потребностями» на стр. 85
- ➡ «Настройки факса» на стр. 251
- ➡ «Обеспечение доступности контактов» на стр. 88
- ➡ «Меню Польз.наст.по умол.» на стр. 257

Подключение принтера к телефонной линии

Совместимые телефонные линии

Принтер можно использовать со стандартными аналоговыми телефонными линиями (коммутируемыми телефонными сетями общего пользования, или PSTN) и PBX (учрежденческими автоматическими телефонными станциями).

Использовать принтер с телефонными линиями и системами, перечисленными ниже, может быть невозможно.

- ❏ Телефонная линия VoIP типа DSL или оптоволоконного цифрового канала связи.
- ❏ Цифровая телефонная линия (ISDN).
- ❏ Некоторые телефонные системы PBX.
- ❏ При подключении между настенной телефонной розеткой и принтером адаптеров типа адаптеров терминала, VoIP, разветвителей или маршрутизатор DSL.

Соответствующая информация

- ➡ «Подключение принтера к телефонной линии» на стр. 79

Подключение принтера к телефонной линии

Подключите принтер к телефонной розетке через телефонный кабель RJ-11 (6P2C). При подключении телефона к принтеру воспользуйтесь вторым телефонным кабелем RJ-11 (6P2C).

В некоторых регионах телефонный кабель входит в комплект поставки принтера. Если этот кабель прилагается, используйте его.

Возможно, придется подключить телефонный кабель к адаптеру, предоставляемому для вашей страны или региона.

Примечание:
Снимайте колпачок с порта принтера EXT., только если подключаете принтер к телефону. Запрещено снимать колпачок, если не подключается телефон.

В местах, где часто наблюдаются удары молнии, мы рекомендуем использовать устройство защиты от скачков напряжения.

Подключение к стандартной телефонной линии (PSTN) или PBX

Подключите телефонный кабель к настенной телефонной розетке или порту PBX и к порту LINE на задней стороне принтера.

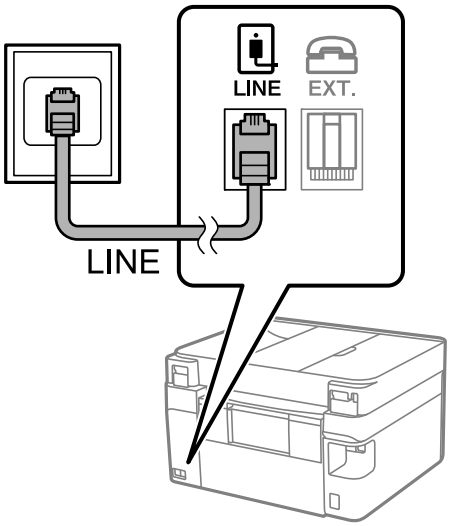

Соответствующая информация

➡ «Подключение телефонного аппарата к принтеру» на стр. 81

Подключение к DSL или ISDN

Подключите телефонный кабель к модему DSL или адаптеру терминала ISDN и к порту LINE на задней стороне принтера. Более подробные сведения см. в документации, поставляемой вместе с модемом или адаптером.

Примечание:
Если модем DSL не оснащен встроенным фильтром DSL, необходимо подключить отдельный фильтр DSL.

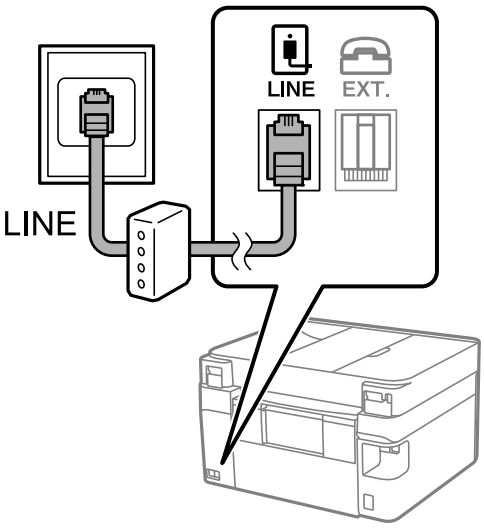

Соответствующая информация

➡ «Подключение телефонного аппарата к принтеру» на стр. 81

Подключение телефонного аппарата к принтеру

При использовании принтера и телефонного аппарата на одной телефонной линии, телефонный аппарат необходимо подключить к принтеру.

Примечание:
- ❏ *Если на телефонном аппарате имеется функция факса, перед подключением ее нужно отключить. Подробную информацию см. в руководствах, прилагаемых к телефонному аппарату. Если функция факса не может быть отключена полностью, может не получиться использовать телефонный аппарат в качестве внешнего телефона.*
- ❏ *Если подключен автоответчик, убедитесь, что значение настройки **Кол. звон.для отв.** на принтере превышает количество звонков, после которого срабатывает автоответчик.*

1. Снимите колпачок з порта EXT. на задней панели принтера.

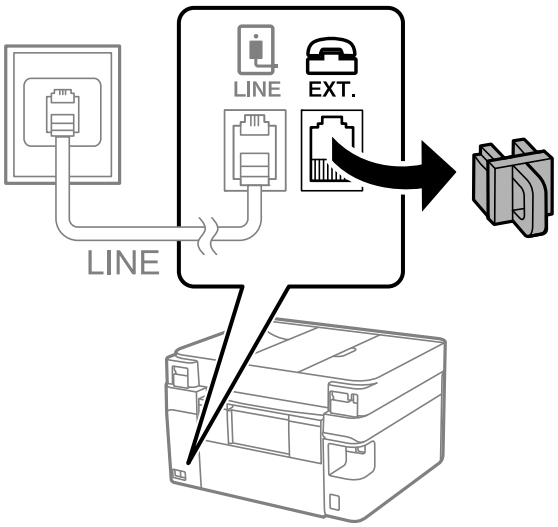

2. Соедините телефонный аппарат с портом EXT. с помощью телефонного кабеля.

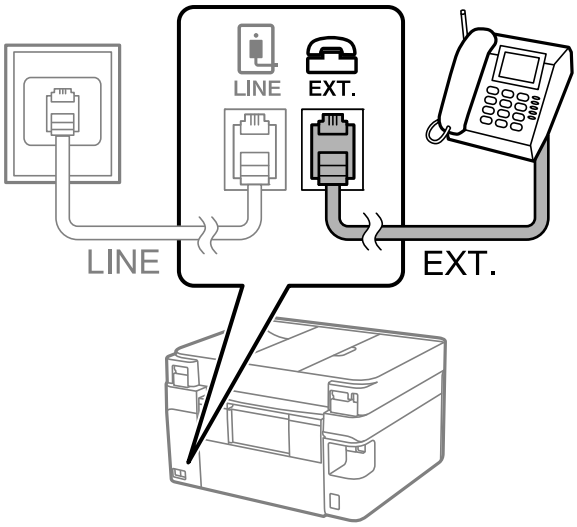

Примечание:
Если используется одна телефонная линия, убедитесь, что телефон подключен к порту принтера EXT.. Если разделить линию и отдельного подключить телефонный аппарат и принтер, оба устройства не будут правильно работать.

3. На панели управления принтера выберите **Факс**.

   Для выбора элемента используйте кнопки ◀▶, а затем нажмите кнопку OK.

4. Снимите трубку.

   Если отображается сообщение, указывающее, что можно начинать отправку или прием факсов, как показано на следующем экране, это означает, что соединение установлено.



Соответствующая информация

➡ «Подготовка принтера к отправке и приему факсов» на стр. 83
➡ «Выбор настроек при использовании функции автоответчика на подключенном телефоне» на стр. 86
➡ «Выбор настроек для приема факсов с подключенного телефона (Удаленный прием)» на стр. 86
➡ «Режим приема» на стр. 253

Подготовка принтера к отправке и приему факсов

Мастер наст.факс настраивает основные функции факса для подготовки принтера к отправке и приему факсов.

Мастер автоматически отображается при первом включении принтера. Кроме того, мастера настройки факсов можно запустить вручную с панели управления принтера. Повторный запуск мастера настройки требуется в том случае, если он пропускается при первом включении принтера, или изменяются условия подключения.

❏ Мастер позволяет настраивать приведенные ниже параметры.

- ❏ **Заголовок** (**Номер вашего тел.**и **Заголовок факса**)
- ❏ **Режим приема** (**Авто** или **Ручной**)
- ❏ **Настройка DRD**

❏ Настройка приведенных ниже параметров выполняется автоматически в зависимости от условий подключения.

- ❏ **Режим набора** (такие как **Тональный** или **Импульсный**)

  Мастер наст.факс может не настроить **Режим набора** автоматически, если для **Тип линии** выбрано значение **PBX**. Настройте **Режим набора** вручную.

❏ Прочие параметры в **Основные настр.** остаются без изменений.

Соответствующая информация

➡ «Меню Основные настр.» на стр. 252

Подготовка принтера к отправке и получению факсов с помощью Мастер наст.факс

1. Выберите **Подробнее** на главном экране панели управления принтера.

   Для выбора элемента используйте кнопки ◀▶, а затем нажмите кнопку OK.

2. Выберите **Настр.**.

   Для выбора элемента используйте кнопки ▲▼, а затем нажмите кнопку OK.

3. Выберите **Настройки факса** > **Мастер наст.факс**.

4. Следуя инструкциям на экране, введите имя отправителя (например, название вашей компании) и номер факса.

   Примечание:
   Имя отправителя и ваш номер факса будут отображаться в заголовке исходящих факсов.

5. Задайте настройки различения звонков (DRD).

   ❏ Если подключена услуга различения звонков от телефонной компании:

   Перейдите на следующий экран и выберите шаблон звонка, который будет использоваться для входящих факсов.

   При выборе любого варианта, кроме **Все**, для параметра **Режим приема** устанавливается значение **Авто**, после чего осуществляется переход на следующий экран, где можно проверить настроенные параметры.

   ❏ Если вы не подписаны на услугу различения звонков вашей телефонной компании или вам не требуется задавать этот параметр:

   Пропустите эту настройку и переходите к экрану, где можно проверить настроенные параметры.

   Примечание:

   ❏ *Услуга различения звонков, предлагаемая многими телефонными компаниями (название услуги у разных компаний может отличаться), позволяет иметь несколько телефонных номеров на одной телефонной линии. Каждому номеру присваивается индивидуальный шаблон звонка. Один номер можно использовать для голосовых вызовов, а другой для факса. Шаблон звонка, присваиваемый факсу, можно выбрать в **DRD**.*

   ❏ *В зависимости от региона,для режима **DRD** отображаются значения **Вкл.** или **Выкл.**. Выберите **Вкл.** для использования функции различения звонков.*

6. Задайте параметр Режим приема.

   ❏ Если вам не нужно подключать телефонный аппарат к принтеру:

   Выберите **Нет**.

   Режим приема устанавливается на **Авто**.

   ❏ Если вам нужно подключить телефонный аппарат к принтеру:

   Выберите **Да** и укажите, нужно ли автоматически принимать факсы.

7. Проверьте заданные настройки на появившемся экране и переходите к следующему экрану.

   Чтобы изменить или исправить настройки, нажмите кнопку ⮌.

8. Проверьте соединение факса, выбрав пункт **Начать проверку**, затем выберите **Печать**, чтобы напечатать отчет о состоянии соединения.

   Примечание:

   ❏ *Если имеются сообщения об ошибках, для их устранения следуйте инструкциям, приведенным в том же отчете.*

   ❏ *Если отображается экран **Выберите тип линии**, необходимо выбрать тип линии.*

   *— Если принтер подключается к внутренней АТС или адаптеру терминала, выберите **PBX**.*

   *— Если принтер подключается к стандартной телефонной линии, выберите **PSTN**. Когда на экране появится сообщение об отключении функции определения гудка, нажмите кнопку OK. Однако отключение функции определения гудка может привести к тому, что принтер будет пропускать первую цифру в номере факса при наборе и отправлять факсы на неправильный номер.*

Соответствующая информация

➡ «Подключение принтера к телефонной линии» на стр. 79

➡ «Выбор настроек при использовании функции автоответчика на подключенном телефоне» на стр. 86

➡ «Режим приема» на стр. 253

➡ «Выбор настроек для приема факсов с подключенного телефона (Удаленный прием)» на стр. 86

➡ «Меню Основные настр.» на стр. 252

Настройка функций факса на принтере в соответствии с рабочими потребностями

Функции факса в соответствии с рабочими потребностями можно отдельно настроить на принтере с помощью его панели управления. Параметры, установленные с помощью **Мастер наст.факс**, также можно изменить. Дополнительные сведения см. в описаниях меню **Настройки факса**.

«Настройки факса» на стр. 251

Соответствующая информация

- «Прием входящих факсов» на стр. 98
- «Выбор настроек для телефонной системы PBX» на стр. 85
- «Установка параметров при подключении телефонного аппарата» на стр. 86
- «Выбор настроек для блокировки нежелательных факсов» на стр. 87
- «Установка параметров для отправки и получения факсов на компьютере» на стр. 87

Выбор настроек для телефонной системы PBX

Задайте следующие настройки, если принтер эксплуатируется в офисе, где используются дополнительные номера телефонов и требуются коды внешнего доступа, например 0 и 9, для выхода на внешнюю линию.

1. Выберите **Подробнее** на главном экране панели управления принтера.

   Для выбора элемента используйте кнопки ◀▶, а затем нажмите кнопку OK.

2. Выберите **Настр.**.

   Для выбора элемента используйте кнопки ▲▼, а затем нажмите кнопку OK.

3. Выберите **Настройки факса** > **Основные настр.**.

4. Выберите **Тип линии**, затем выберите **PBX**.

5. При отправке факса на внешний номер факса с помощью # (решетки) вместо фактического внешнего кода доступа выберите **Исп.** в качестве **Код доступа**.

   При наборе # заменяется на сохраненный код доступа. Использование # поможет избежать проблем с подключением при соединении с внешней линией.

   Примечание:
   *Если у вас есть зарегистрированные получатели в **Контакты**, для которых используется внешний код доступа, например 0 или 9, задайте для параметра **Код доступа** значение **Не исп.**. В противном случае необходимо изменить код на # в **Контакты**.*

6. Введите код внешнего доступа, используемый для телефонной системы, а затем нажмите кнопку OK.

7. Нажмите кнопку OK для применения настроек.

   Код доступа будет сохранен в принтере.

Соответствующая информация

«Меню Основные настр.» на стр. 252

Установка параметров при подключении телефонного аппарата

Выбор настроек при использовании функции автоответчика на подключенном телефоне

Настройте принтер для использования функции автоответчика подключенного телефона.

1. Выберите **Подробнее** на главном экране панели управления принтера.

   Для выбора элемента используйте кнопки ◀▶, а затем нажмите кнопку OK.

2. Выберите **Настр.**.

   Для выбора элемента используйте кнопки ▲▼, а затем нажмите кнопку OK.

3. Выберите **Настройки факса** > **Основные настр.**.

4. Задайте для параметра **Режим приема** значение **Авто**.

5. Установите параметр принтера **Кол. звон.для отв.** на большее количество звонков, чем требуется для автоответчика.

   Если для параметра **Кол. звон.для отв.** задано значение, меньшее количества звонков на автоответчике, автоответчик не сможет принимать голосовые вызовы в режиме записи голосовых сообщений. Подробную информацию о настройках см. в руководствах, прилагаемых к автоответчику.

В некоторых регионах параметр **Кол. звон.для отв.** принтера может не отображаться.

Соответствующая информация

➡ «Меню Основные настр.» на стр. 252

Выбор настроек для приема факсов с подключенного телефона (Удаленный прием)

Можно принимать входящие факсы, сняв трубку подключенного телефона, без использования принтера.

Функция **Удаленный прием** доступна для телефонов, поддерживающих тональный набор.

1. Выберите **Подробнее** на главном экране панели управления принтера.

   Для выбора элемента используйте кнопки ◀▶, а затем нажмите кнопку OK.

2. Выберите **Настр.**.

   Для выбора элемента используйте кнопки ▲▼, а затем нажмите кнопку OK.

3. Выберите **Настройки факса** > **Основные настр.** > **Удаленный прием**.

4. Выберите **Вкл.**.

5. Введите двузначный код запуска (можно использовать цифры от 0 до 9 и символы * и #) и нажмите кнопку OK, чтобы применить настройки.

Соответствующая информация

➡ «Меню Основные настр.» на стр. 252

Выбор настроек для блокировки нежелательных факсов

Вы можете блокировать нежелательные факсы.

1. Выберите **Подробнее** на главном экране панели управления принтера.

   Для выбора элемента используйте кнопки ◀▶, а затем нажмите кнопку OK.

2. Выберите **Настр.**.

   Для выбора элемента используйте кнопки ▲▼, а затем нажмите кнопку OK.

3. Выберите **Настройки факса** > **Основные настр.** > **Отклонение факса**.

4. Установите условие для блокировки нежелательных факсов.

   Выберите **Отклонение факса**, затем включите следующие параметры.

   ❏ Спис. отклон. ном.: отклонять факсы, приходящие с номеров, включенных в список отклоненных номеров.

   ❏ Загол. факса пуст: отклонять факсы, не содержащие сведений в заголовке.

   ❏ Вызыв. нет в Конт.: отклонять факсы с номеров, которые не были добавлены в список контактов.

5. Нажмите ⮌, чтобы вернуться на экран **Отклонение факса**.

6. Если вы используете **Спис. отклон. ном.**, выберите **Изменить список заблокир. номеров**, затем измените список.

Соответствующая информация

➡ «Меню Основные настр.» на стр. 252

Установка параметров для отправки и получения факсов на компьютере

Для отправки и получения факсов на компьютере, подключенном по сети или с помощью кабеля USB, необходимо, чтобы на этом компьютере была установлена программа FAX Utility.

Сохранение полученных факсов на компьютере

Можно получать факсы на компьютере, используя FAX Utility. Установите на клиентском компьютере FAX Utility и выберите необходимые настройки. Подробные сведения см. в разделе Основные операции справки FAX Utility (главное окно).

Если для указанного ниже параметра на панели управления принтера установлено значение **Да**, полученные факсы можно сохранять на компьютере.

Подробнее > **Настр.** > **Настройки факса** > **Настройки приема** > **Сохр.на комп.**

Сохранение полученных факсов на компьютере и их печать

Можно настроить печать полученных факсов и их сохранение на компьютере.

1. Выберите **Подробнее** на главном экране панели управления принтера.

   Для выбора элемента используйте кнопки ◀▶, а затем нажмите кнопку OK.

2. Выберите **Настр.**.

   Для выбора элемента используйте кнопки ▲▼, а затем нажмите кнопку OK.

3. Выберите **Настройки факса** > **Настройки приема**.

4. Выберите **Сохр.на комп.** > **Да и печатать**.

Отключение сохранения полученных факсов на компьютере

Чтобы принтер не сохранял принятые факсы на компьютере, измените данный параметр на принтере.

Примечание:
Вы также можете изменить настройки с помощью FAX Utility. Однако при наличии факсов, которые еще не были сохранены на компьютере, эта функция не работает.

1. Выберите **Подробнее** на главном экране панели управления принтера.

   Для выбора элемента используйте кнопки ◀▶, а затем нажмите кнопку OK.

2. Выберите **Настр.**.

   Для выбора элемента используйте кнопки ▲▼, а затем нажмите кнопку OK.

3. Выберите **Настройки факса** > **Настройки приема**.

4. Выберите **Сохр.на комп.** > **Нет**.

Обеспечение доступности контактов

Регистрация списка контактов позволяет быстро вводить места назначения. В списке можно зарегистрировать до 100 записей и использовать его в дальнейшем для ввода номера факса.

Регистрация и изменение контактов

1. Выберите **Подробнее** на главном экране панели управления принтера.

   Для выбора элемента используйте кнопки ◀▶, а затем нажмите кнопку OK.

2. Выберите **Настр.**.

   Для выбора элемента используйте кнопки ▲▼, а затем нажмите кнопку OK.

3. Выберите **Диспетч. Конт.**.

4. Сделайте следующее.

   ❏ Чтобы зарегистрировать новый контакт, выберите **Доб.запись**, затем выберите порядковый номер.

   ❏ Чтобы изменить контакт, выберите **Изменить**, затем выберите нужный контакт.

❏ Чтобы удалить контакт, выберите **Удалить**, затем выберите нужный контакт и нажмите **Да**. Дальнейшие действия не требуются.

5. Настройте необходимые параметры.

   Примечание:
   *Если используется внутренняя АТС и для подключения к внешней линии требуется код доступа, при вводе номера факса в начале указываемого номера необходимо задать код внешнего доступа. Если код доступа был установлен в настройке **Тип линии**, введите решетку (#) вместо самого кода доступа. Чтобы добавить паузу (трехсекундную) во время набора номера, введите дефис (-).*

6. Для продолжения нажмите кнопку OK, затем выберите **Доб.запись** для регистрации или редактирования.

Регистрация и изменение сгруппированных контактов

Добавление контактов в группу позволяет отправлять факс на несколько адресов одновременно.

Примечание:
Всего можно зарегистрировать до 100 адресов и групп для списка контактов.

1. Выберите **Подробнее** на главном экране панели управления принтера.

   Для выбора элемента используйте кнопки ◀▶, а затем нажмите кнопку OK.

2. Выберите **Настр.**.

   Для выбора элемента используйте кнопки ▲▼, а затем нажмите кнопку OK.

3. Выберите **Диспетч. Конт.**.

4. Сделайте следующее.

   ❏ Чтобы зарегистрировать новую группу контактов, выберите **Добавить группу**, затем выберите порядковый номер.

   ❏ Чтобы изменить группу контактов, выберите **Изменить**, затем выберите нужную группу.

   ❏ Чтобы удалить группу контактов, выберите **Удалить**, затем выберите нужную группу и нажмите **Да**. Дальнейшие действия не требуются.

5. Введите или измените **Имя группы** и выберите OK.

6. Введите или измените **Ключевое слово** и выберите OK.

7. Выберите контакты, которые необходимо зарегистрировать в группе.

   При каждом нажатии кнопки ▶ по очереди происходит выбор или отмена выбора контакта.

8. Для продолжения нажмите кнопку OK, затем выберите **Доб.запись** для регистрации или редактирования.

Регистрация контактов в компьютере

С помощью Web Config можно создать список контактов на компьютере и импортировать его на принтер.

1. Откройте Web Config.
2. Войдите в систему под учетной записью администратора в **Доп. Настройки**.

   Примечание:
   Пароль администратора задается заранее в расширенных настройках Web Config. Подробная информация о пароле администратора приведена по ссылке ниже.
3. Выберите в следующем порядке.

   Вкладка **Скан./Копир.** или **Факс** > **Контакты**
4. Выберите номер для регистрации и нажмите **Изменить**.
5. Введите **Имя**, **Ключевое слово**, **Номер факса** и **Скор. перед. факса**.
6. Щелкните **Применить**.

Соответствующая информация

➡ «Приложение для настройки работы принтера (Web Config)» на стр. 243
➡ «Значение пароля администратора по умолчанию» на стр. 16

Настройка параметров получателя

Параметры	Настройки и их описание
Имя	Введите имя, которое отображается в списке контактов. Макс. длина имени: 30 символов, кодировка: Юникод (UTF-8). Если не нужно указывать это значение, оставьте поле пустым.
Ключевое слово	Введите слова для поиска. Макс. длина: 30 символов, кодировка: Юникод (UTF-8). Если не нужно указывать это значение, оставьте поле пустым.
Тип	Выберите тип места назначения, которое следует зарегистрировать.
Отнести к часто использ.	Этот элемент не поддерживается.
Номер факса	Введите строку длиной от 1 до 64 символов. Можно использовать символы 0–9, минус (-), *, # и пробел.
Скор. перед. факса	Выберите скорость связи для получателя.

Регистрация контактов в группе

1. Откройте Web Config.
2. Войдите в систему под учетной записью администратора в **Доп. Настройки**.

   Примечание:
   Пароль администратора задается заранее в расширенных настройках Web Config. Подробная информация о пароле администратора приведена по ссылке ниже.
3. Выберите в следующем порядке.

   Вкладка **Скан./Копир.** или **Факс** > **Контакты**

4. Выберите номер для регистрации и нажмите **Изменить**.
5. Введите **Имя** и **Ключевое слово**.
6. Выберите группу в разделе **Тип**.
7. Нажмите **Выбрать** для **Контакт(ы) для Группы**.

   Отобразится список доступных контактов.
8. Выберите контакты для регистрации в группе и нажмите **Выбрать**.

   Примечание:
   Контакты можно зарегистрировать в нескольких группах.
9. Щелкните **Применить**.

Соответствующая информация

➡ «Приложение для настройки работы принтера (Web Config)» на стр. 243
➡ «Значение пароля администратора по умолчанию» на стр. 16

Обзор функций принтера для работы с факсами

Функция: отправка факсов

Способы отправки

❏ Автоматическая отправка

Когда сканирование оригинала выполняется нажатием кнопки ⓕ для выбора **Отправить факс**, принтер набирает номер получателя и отправляет факс.

«Отправка факсов с помощью принтера» на стр. 94

❏ Отправка вручную

Когда вы вручную контролируете подключение к линии связи, самостоятельно набирая номер получателя, нажмите кнопку ⓕ для выбора **Отправить факс**, чтобы начать отправку факса.

«Отправка факсов с набором номера через внешний телефон» на стр. 95

Указание получателей при отправке факса

Получателей можно указать с помощью клавиатуры, **Контакты** и **Недавние**.

«Выбор получателей» на стр. 94

«Обеспечение доступности контактов» на стр. 88

Наст. скан. для отправки факса

При отправке факсов можно выбрать такие параметры, как **Разрешение** или **Размер ориг. (стекло)**.

«Наст. скан.:» на стр. 100

Использование Наст.перед.факса при отправке факса

Можно использовать **Наст.перед.факса**, например **Прямая отправка** (для надежной отправки большого документа) или **Отослать факс позже** (для отправки факса в заданное время).

«Наст.перед.факса:» на стр. 101

прием факсов

Режим приема

В режиме **Режим приема** предусмотрено два варианта приема входящих факсов.

❏ Ручной

Предназначена в основном для голосовых вызовов, но также и для передачи факсов

«Работа в режиме Ручной» на стр. 98

❏ Авто

— Только для факсов (внешний телефон не требуется)

— В основном для факсов и иногда для голосовых вызовов

«Использование режима Авто» на стр. 99

Прием факсов с помощью подключенного телефона

Можно принимать факсы с помощью только внешнего телефонного аппарата.

«Меню Основные настр.» на стр. 252

«Установка параметров при подключении телефонного аппарата» на стр. 86

Отправка/прием факсов с использованием функции PC-FAX (Windows/Mac OS)

Отправка с использованием PC-FAX

Можно отправлять факсы с компьютера.

«Приложение для настройки обработки и отправки факсов (FAX Utility)» на стр. 242

«Отправка факса с компьютера» на стр. 103

Прием с использованием PC-FAX

Можно принимать факсы на компьютере.

«Установка параметров для отправки и получения факсов на компьютере» на стр. 87

«Приложение для настройки обработки и отправки факсов (FAX Utility)» на стр. 242

«Получение факсов на компьютере» на стр. 108

различные отчеты о работе с факсами

В отчете можно просмотреть состояние отправленных и полученных факсов.

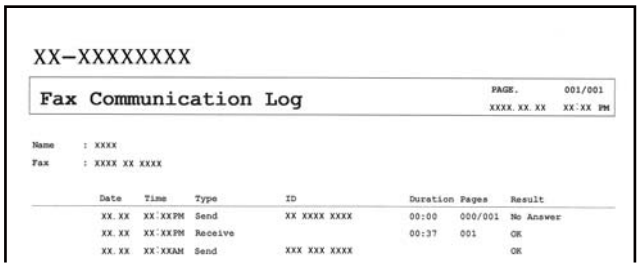
XX-XXXXXXXX

Fax Communication Log

PAGE. 001/001
XXXX.XX.XX XX:XX PM

Name : XXXX
Fax : XXXX XX XXXX

Date	Time	Type	ID	Duration	Pages	Result
XX.XX	XX:XXPM	Send	XX XXXX XXXX	00:00	000/001	No Answer
XX.XX	XX:XXPM	Receive		00:37	001	OK
XX.XX	XX:XXAM	Send	XXX XXX XXXX			OK

«Меню Параметры отчета» на стр. 256

«Наст.перед.факса:» на стр. 101

«Журнал пересылки:» на стр. 102

«Отчет по факсам:» на стр. 102

безопасность при отправке и получении факсов

Доступен ряд функций безопасности, например **Огр. прямого набора** (для предотвращения отправки факсов неправильному адресату) или **Автоуд. резерв. данн.** (для предотвращения утечек информации).

«Меню Настр. безопасности» на стр. 256

Другие полезные функции

Блокировка нежелательных факс-сообщений

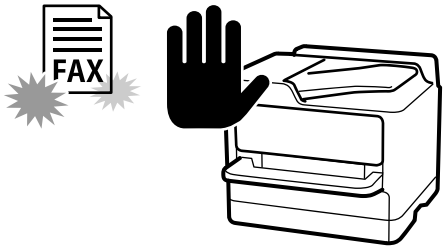

Вы можете отклонить прием нежелательных факсов.

«Отклонение факса» на стр. 254

Прием факсов после набора номера

После вызова другого факсимильного аппарата можно принимать с него документы.

«Прием факсов с помощью звонка по телефону» на стр. 99

«Прием с опросом» на стр. 102

Отправка факсов с помощью принтера

Отправлять факсы можно путем ввода номеров факсов получателей на панели управления принтера.

1. Разместите оригиналы.

   За один сеанс передачи можно отправить до 100 страниц. Однако в зависимости от оставшегося объема памяти количество отправляемых страниц может быть меньше.

   «Размещение оригиналов на стекле сканера» на стр. 38

   «Размещение оригиналов в автоматическом податчике» на стр. 37

2. На панели управления принтера выберите **Факс**.

   Для выбора элемента используйте кнопки ◀▶, а затем нажмите кнопку OK.

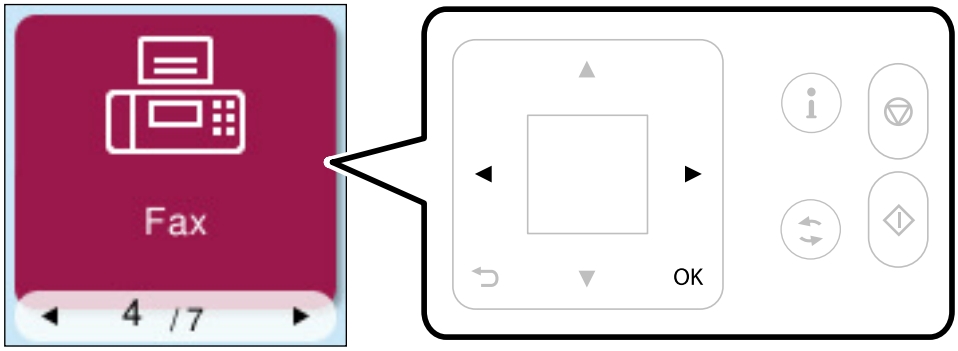

3. Укажите получателя.

   «Выбор получателей» на стр. 94

4. Выберите **Меню** нажатием кнопки OK, а затем выберите **Наст. скан.** или **Наст.перед.факса**, чтобы при необходимости изменить такие параметры, как разрешение и способ отправки.

   «Наст. скан.:» на стр. 100

   «Наст.перед.факса:» на стр. 101

5. Для отправки факса нажмите кнопку ⓕ.

   Примечание:
   - ❏ *Если номер факса занят или возникли проблемы с отправкой, то через одну минуту принтер автоматически повторяет набор номера.*
   - ❏ *Чтобы отменить отправку, нажмите кнопку ⓧ.*
   - ❏ *Цветной факс отправляется дольше, поскольку принтер выполняет сканирование и отправку одновременно. Во время отправки цветного факса невозможно воспользоваться другими функциями принтера.*

Выбор получателей

Получателей для отправки факса можно указать, используя следующие способы.

Ввод номера факса вручную

Введите номер факса с помощью цифровых кнопок и нажмите кнопку OK.

— Чтобы добавить трехсекундную паузу во время набора номера, нажмите кнопку ▼.

— Если в параметре **Тип линии** установлен код внешнего доступа, вместо используемого кода доступа в начале номера факса необходимо ввести символ решетки (#).

Примечание:
*Если вы не можете ввести номер факса вручную, это значит, что для параметра **Огр. прямого набора** в разделе **Настр. безопасности** установлено значение **Вкл.**. Выберите получателей факса из списка контактов или истории отправленных факсов.*

Выбор получателей из списка контактов.

Нажмите кнопку ▲ и выберите получателей, которым необходимо отправить факс. Если получатель факса не зарегистрирован в списке **Контакты**, зарегистрируйте его с помощью **Диспетч. Конт.**.

Факс > **Меню** > **Диспетч. Конт.**

Выбор получателей из истории отправленных факсов

Нажмите кнопку ▼ и выберите получателя.

Примечание:

*Чтобы удалить введенных получателей, нажмите кнопку ▶, переместите курсор к удаляемому получателю нажатием кнопки ▲ ▼, а затем отмените выбор получателя нажатием кнопки OK. Нажмите кнопку ⮌ для завершения и возврата на экран **Факс**.*

Соответствующая информация

➡ «Обеспечение доступности контактов» на стр. 88

Различные способы отправки факса

Отправка факсов с набором номера через внешний телефон

Факс можно отправить, набрав номер с подключенного телефонного аппарата, если перед отправкой сообщения нужно поговорить по телефону или если факсовый аппарат получателя не переключается в режим факса автоматически.

1. Разместите оригиналы.

   За один сеанс передачи можно переслать до 100 страниц.

2. Поднимите трубку подключенного телефонного аппарата и наберите на нем номер факса получателя.

   Примечание:
   Когда получатель поднимет трубку, вы можете поговорить с ним.

3. Выберите **Факс** на начальном экране.

   Для выбора элемента используйте кнопки ◀ ▶, а затем нажмите кнопку OK.

4. Нажмите кнопку OK и выберите **Наст. скан.** или **Наст.перед.факса**, чтобы при необходимости изменить такие параметры, как разрешение и способ отправки.

5. После того как раздастся тональный сигнал факса, нажмите кнопку ⓧ и положите трубку.

   Примечание:
   Если набор номера выполняется на подключенном телефонном аппарате, факс отправляется дольше, так как принтер выполняет сканирование и отправку одновременно. Во время отправки факса невозможно воспользоваться другими функциями принтера.

6. После завершения отправки извлеките оригиналы.

Соответствующая информация

➡ «Наст. скан.:» на стр. 100

➡ «Наст.перед.факса:» на стр. 101

Отправка документов разного размера с помощью устройства АПД (Непрер. скан.(ADF))

Размещая оригиналы последовательно или по размеру, можно отправлять факсы в виде одного документа в исходном размере.

Если в устройство АПД поместить оригиналы разного размера, все они будут отправлены в размере самого большого из них. Чтобы отправлять оригиналы в исходном размере, не размещайте оригиналы разных размеров одновременно.

1. Разместите первую партию оригиналов одинакового размера.

2. Выберите **Факс** на начальном экране.

   Для выбора элемента используйте кнопки ◀▶, а затем нажмите кнопку OK.

3. Укажите получателя.

   «Выбор получателей» на стр. 94

4. Нажмите кнопку OK и выберите **Наст. скан.**.

5. Выберите **Непрер. скан.(ADF)**, затем выберите **Вкл.**.

   При необходимости в разделе **Наст. скан.** или **Наст.перед.факса** можно выбрать настройки, например разрешение и способ отправки.

6. Нажимайте кнопку ⮌, пока не вернетесь на экран **Факс**, затем нажмите кнопку ⓧ.

7. Когда сканирование предыдущих оригиналов закончится и на панели управления появится сообщение **Отправить другую страницу?**, выберите **Да**, загрузите следующий набор оригиналов одного размера и нажмите кнопку ⓧ.

   Примечание:
   Если не прикасаться к принтеру в течение 60 секунд после запроса о размещении следующих оригиналов, он прекратит сохранение и начнет отправку документа.

8. После завершения отправки извлеките оригиналы.

Отправка большого количества страниц монохромного документа (Прямая отправка)

При отправке факса в монохромном режиме отсканированные документы временно хранятся в памяти принтера. Таким образом, отправка большого количества страниц может привести к тому, что память переполнится и принтер прекратит отправку факса. Этого можно избежать, включив функцию **Прямая отправка**, однако факс будет отправляться дольше, так как принтер выполняет сканирование и отправку одновременно. Эту функцию можно использовать, только если получатель один.

Доступ к меню

Это меню можно найти на панели управления принтера, как показано ниже.

Факс > **Меню** > **Наст.перед.факса** > **Прямая отправка**.

Отправка факсов в монохромном режиме в заданное время дня (Отослать факс позже)

Факс можно отправить в указанное время. Отправлять с указанием времени можно только монохромные факсы.

1. Разместите оригиналы.
2. Выберите **Факс** на начальном экране.

   Для выбора элемента используйте кнопки ◀▶, а затем нажмите кнопку OK.
3. Укажите получателя.

   «Выбор получателей» на стр. 94
4. Выберите настройки для отправки факса в указанное время.

   ❶ Нажмите кнопку OK и выберите **Наст.перед.факса**.

   ❷ Выберите **Отослать факс позже**, затем выберите **Вкл.**.

   ❸ Введите время отправки факса и нажмите кнопку OK.

   При необходимости в разделе **Наст. скан.** или **Наст.перед.факса** можно выбрать настройки, например разрешение и способ отправки.
5. Нажимайте кнопку ⮌, пока не вернетесь на экран **Факс**, затем нажмите кнопку ⓕ.
6. После завершения отправки извлеките оригиналы.

Примечание:
Отправку факса можно отменить на экране ***Факс****.*

Прием факсов на принтере

Если принтер подключен к телефонной линии и с помощью Мастер наст.факс выполнена базовая настройка, то на принтере можно принимать факсы.

Принятые факсы распечатываются.

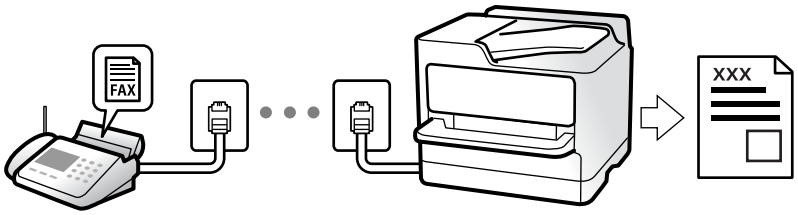

Чтобы проверить состояние настроек факса, распечатайте **Список настроек факса**, выбрав пункт **Факс** > **Меню** > **Подробнее** > **Отчет по факсам** > **Список настроек факса**.

Прием входящих факсов

У режима **Режим приема** есть два варианта.

Соответствующая информация

➡ «Работа в режиме Ручной» на стр. 98
➡ «Использование режима Авто» на стр. 99
➡ «Режим приема» на стр. 253

Работа в режиме Ручной

Этот режим предназначен в основном для звонков по телефону, но может использоваться и для работы с факсами.

Прием факсов

Если звонит телефон, на вызов можно ответить вручную, подняв трубку.

❏ Услышав сигнал факса:

Выберите **Факс** на начальном экране принтера, нажмите кнопку # для выбора функции приема факса, затем нажмите ⓕ. После этого положите трубку.

❏ Если звонок является голосовым вызовом:

На него можно ответить по телефону обычным способом.

Прием факсов с использованием только подключенного телефона

Если установлен параметр **Удаленный прием**, можно получать факсы, просто вводя код запуска.

При звонке телефона поднимите трубку. Услышав тональный сигнал факса, введите двузначный код запуска и положите трубку.

Соответствующая информация

➡ «Удаленный прием» на стр. 253

Использование режима Авто

В этом режиме линию можно использовать для следующих целей.

❏ Только для факсов (внешний телефон не нужен)

❏ В основном для факсов и иногда для звонков по телефону

Прием факсов без внешнего телефона

Принтер автоматически переключается в режим приема факсов, если он получает число гудков, заданное в параметре **Кол. звон.для отв.**.

Прием факсов при наличии внешнего телефона

Принтер с внешним телефоном работает следующим образом.

❏ Когда автоответчик отвечает на вызов до достижения количества звонков, заданного в параметре **Кол. звон.для отв.**:

— Если звонок относится к факсу, принтер автоматически переключается на прием факсов.

— Если звонок является голосовым вызовом, автоответчик может принимать голосовые вызовы и записывать голосовые сообщения.

❏ Если трубка поднимается до достижения количества звонков, заданного в параметре **Кол. звон.для отв.**:

— Если звонок относится к факсу, факс можно принять с помощью тех же действий, которые используются в режиме **Ручной**.Выберите **Факс** на начальном экране принтера, нажмите кнопку # для выбора функции приема факса, затем нажмите кнопку ⓘ.После этого положите трубку.

— Если звонок является голосовым вызовом, на него можно ответить по телефону обычным способом.

❏ Когда звонок завершается, принтер автоматически переключается в режим приема факсов:

— Если звонок относится к факсу, принтер начинает прием факсов.

— Если звонок является голосовым вызовом, на него нельзя ответить с помощью телефона.Попросите абонента перезвонить позже.

Примечание:
Задайте для автоответчика меньшее количество гудков, чем установлено в параметре ***Кол. звон.для отв.****.В противном случае автоответчик не сможет принимать голосовые вызовы для записи голосовых сообщений.Сведения о настройке автоответчика см. в руководстве, прилагаемом к автоответчику.*

Соответствующая информация

➡ «Кол. звон.для отв.:» на стр. 253

Прием факсов с помощью звонка по телефону

Можно принять факс, хранящийся на другом факсовом аппарате, набрав номер этого аппарата.

Прием факсов с опросом (Прием с опросом)

Можно принять факс, хранящийся на другом факсовом аппарате, набрав номер этого аппарата. Используйте эту функцию для получения документа от информационной службы факсов.

Примечание:

- ❏ *Если информационная служба факсов использует голосовые подсказки, которым необходимо следовать для приема документа, воспользоваться этой функцией будет нельзя.*
- ❏ *Чтобы получить документ от информационной службы факсов с функцией голосовых инструкций, просто наберите номер факса на подключенном телефоне и выполните действия на телефоне и принтере в соответствии с предоставляемыми голосовыми инструкциями.*

1. Выберите **Факс** на начальном экране.

   Для выбора элемента используйте кнопки ◀▶, а затем нажмите кнопку OK.

2. Нажмите кнопку OK и выберите **Подробнее**.

3. Выберите **Прием с опросом**, затем выберите **Вкл.**.

4. Укажите получателя.

   Примечание:
   *Если вы не можете ввести номер факса вручную, это значит, что для параметра **Огр. прямого набора** в разделе **Настр. безопасности** установлено значение **Вкл.**. Выберите получателей факса из списка контактов или истории отправленных факсов.*

5. Нажмите кнопку ⓧ для запуска функции **Прием с опросом**.

Меню операций с факсами

Контакты:

Выбор получателя из списка контактов. Можно также добавить или изменить контакт.

Недавние

Выберите получателя из истории отправленных факсов. Можно также добавить получателя в список контактов.

Меню:

Наст. скан.:

Разрешение:

Выбор разрешения исходящего факса. Если выбрать более высокое разрешение, объем данных становится больше и уходит больше времени на отправку факса.

Плотность:

Установка плотности исходящего факса. Нажмите ▶, чтобы увеличить плотность (сделать цвета более темными) или ◀, чтобы уменьшить плотность (сделать цвета более светлыми).

Непрер. скан.(ADF)

Размещая оригиналы последовательно или по размеру, можно отправлять факсы в виде одного документа в исходном размере.

«Отправка документов разного размера с помощью устройства АПД (Непрер. скан.(ADF))» на стр. 96

Размер ориг. (стекло):

Выбор размера и ориентации оригинала, помещенного на стекло сканера.

Цветн. реж.:

Выбор цветного либо монохромного сканирования.

Очист. все парам.:

Сброс всех параметров в разделе **Наст. скан.** до значений по умолчанию.

Наст.перед.факса:

Прямая отправка

Отправка черно-белого факса во время сканирования оригиналов. Так как отсканированные оригиналы не помещаются временно в память принтера даже при отправке большого количества страниц, можно будет избежать ошибок принтера, связанных с нехваткой памяти. Учтите, что отправка с использованием этой функции занимает больше времени, чем отправка без использования этой функции. Соответствующую информацию см. ниже в этом разделе.

Эту функцию нельзя использовать при отправке факса нескольким получателям.

«Отправка большого количества страниц монохромного документа (Прямая отправка)» на стр. 97

Отослать факс позже

Отправка факса в указанное время. При использовании этого параметра доступен только монохромный режим факса.

«Наст.перед.факса:» на стр. 101

Доб.свед.об отпр.

Выберите место в исходящем факсе, куда следует добавить информацию для заголовка (имя отправителя и номер факса), либо отключите добавление этой информации.

- **Выкл.**: отправка факса без введения заголовка.
- **За предел. изображ.**: отправка факса со сведениями заголовка в верхнем белом поле факса. Это препятствует наложению заголовка на отсканированное изображение, однако факс, полученный получателем, может быть напечатан на двух листах в зависимости от размера оригиналов.
- **Внутри изображен.**: отправка факса со сведениями заголовка примерно на 7 мм ниже верхней части отсканированного изображения. Заголовок может наложиться на изображение, однако факс, полученный получателем, не будет разделен на два документа.

Заголовок факса

Выберите заголовок для получателя. Чтобы использовать эту функцию, необходимо предварительно зарегистрировать несколько заголовков.

Доп. свед. о загол.

Выберите сведения, которые необходимо добавить. Можно выбрать параметр **Номер вашего тел.** и **Список назначения**.

Отчет о передаче:

Печать отчета о передаче после отправки факса.

Печать по ошибке: печать отчета только в случае ошибки.

Если был задан параметр **Прикрепить изображение к отчету** в разделе **Подробнее** > **Настр.** > **Настройки факса** > **Параметры отчета**, факсы с ошибками также печатаются вместе с отчетом.

Очист. все парам.:

Сброс всех параметров в разделе **Наст.перед.факса** до значений по умолчанию.

Подробнее:

Журнал пересылки:

Здесь можно просмотреть историю заданий на отправку или прием факсов.

Отчет по факсам:

Послед. перед.:

Печать отчета по предыдущему факсу, отправленному или принятому с опросом.

Журнал факсов:

Печать отчета по передаче. Можно настроить автоматическую печать этого отчета с помощью следующего меню.

Подробнее > **Настр.** > **Настройки факса** > **Параметры отчета** > **Автопеч.журн.факс**

Список настроек факса:

Печать текущих настроек факса.

Трасс. прот.

Печать подробного отчета по предыдущему отправленному или принятому факсу.

Повторная печать факсов

Повторная печать полученных факсов на принтере.

Прием с опросом

Если для данного параметра установлено значение **Вкл.**, то, позвонив на номер факса отправителя, можно получить документы с его факс-аппарата.

«Прием факсов с опросом (Прием с опросом)» на стр. 99

Настройки факса:

Открывает раздел **Подробнее** > **Настр.** > **Настройки факса**.

«Настройки факса» на стр. 251

Диспетч. Конт.:

Доб.запись

Регистрация в списке контактов элемента, который будет использоваться для приема и отправки факсов.

Добавить группу

Регистрация в списке контактов элемента, который будет использоваться для групповых факсов.

Изменить

Редактирование элементов и групп, зарегистрированных в списке контактов.

Удалить

Удаление элемента или группы из списка контактов.

Печать контактов

Напечатайте список контактов.

Использование других функция факса

Печать отчета факса вручную

1. Выберите **Факс** на начальном экране.

   Для выбора элемента используйте кнопки ◀▶, а затем нажмите кнопку OK.

2. Нажмите кнопку OK и выберите **Подробнее**.

3. Выберите **Отчет по факсам**.

4. Выберите отчет для печати и следуйте инструкциям на экране.

   Примечание:
   Формат отчета можно изменить. На начальном экране выберите ***Подробнее*** *>* ***Настр.*** *>* ***Настройки факса*** *>* ***Параметры отчета*** *и настройте параметры* ***Прикрепить изображение к отчету*** *или* ***Формат отчета****.*

Отправка факса с компьютера

Факс можно отправить с компьютера с помощью FAX Utility и драйвера PC-FAX.

Подробные сведения о работе с приложением FAX Utility см. в разделе Основные операции справки по FAX Utility (отображается в главном окне).

Примечание:

❏ *Перед использованием этой функции проверьте, установлены ли программа FAX Utility и драйвер PC-FAX для принтера.*

«Приложение для настройки обработки и отправки факсов (FAX Utility)» на стр. 242

«Приложение для отправки факсов (драйвер PC-FAX)» на стр. 243

❏ *Если программа FAX Utility не установлена, установите программу FAX Utility с помощью EPSON Software Updater (приложение для обновления ПО).*

«Приложение для обновления программного обеспечения и встроенного ПО устройства (Epson Software Updater)» на стр. 244

Отправка документов, созданных в приложении (Windows)

Выбрав принтер в режиме факса в меню **Печать** приложения Microsoft Word или Microsoft Excel, можно передавать документы, чертежи и таблицы, созданные в этих приложениях, с титульным листом.

Примечание:
Ниже для примера используется приложение Microsoft Word.Действия могут зависеть от используемого приложения.Подробные сведения см. в справке используемого приложения.

1. В нужном приложении создайте документ для отправки факсом.

2. Нажмите **Печать** в меню **Файл**.

   Откроется окно **Печать**.

3. Выберите **XXXXX (FAX)** (где XXXXX — имя принтера) в поле **Принтер** и проверьте параметры отправки факса.

   ❏ Укажите **1** в поле **Количество копий**.Факс может быть передан с ошибкой, если указать значение **2** или выше.

   ❏ За один сеанс передачи можно переслать по факсу до 100 страниц.

4. Нажмите **Свойства принтера** или **Свойства**, если необходимо указать такие параметры, как **Размер бумаги**, **Ориентация**, **Цветной**, **Кач-во изобр-я** или **Плотность символов**.

   Подробные сведения см. в справке драйвера PC-FAX.

5. Нажмите **Печать**.

   Примечание:
   *При первом использовании программы FAX Utility появится окно для регистрации сведений о пользователе.Введите необходимые сведения и нажмите **OK**.*

   В программе FAX Utility откроется экран **Настройки получателя**.

6. Если вы хотите отправить и другие документы в этом же сеансе отправки факса, установите флажок **Доб. д-ты для отправки**.

   Когда вы нажмете **Далее** на шаге 9, появится окно добавления документов.

7. При необходимости установите флажок **Прикрепить титульный лист**.

8. Укажите получателя.

❏ Выбор получателя (имя, номер факса и т. д.) из **Телефонная книга ПК-ФАКС**

Если получатель сохранен в телефонной книге, сделайте следующее.

❶. Откройте вкладку **Телефонная книга ПК-ФАКС**.

❷. Выберите получателя из списка и щелкните **Добавить**.

❏ Выбор получателя (имя, номер факса и т. п.) из списка контактов в принтере

Если получатель сохранен в списке контактов в принтере, выполните следующее.

❶. Откройте вкладку **Контакты по принтеру**.

❷. Выберите контакты в списке и щелкните **Добавить** для перехода к окну **Добавить в Получатель**.

❸. Выберите контакты в отображаемом списке и щелкните **Редактировать**.

❹. При необходимости добавьте личные данные, такие как **Компания** и **Должность**, затем нажмите **OK** для возврата к окну **Добавить в Получатель**.

❺. При необходимости установите флажок **Зарегистрировать в Телефонная книга ПК-ФАКС**, чтобы сохранить контакты в **Телефонная книга ПК-ФАКС**.

❻. Щелкните **OK**.

❏ Прямой ввод получателя (имя, номер факса и т. п.)

Выполните следующие действия.

❶. Откройте вкладку **Ручной набор**.

❷. Укажите необходимые сведения.

❸. Щелкните **Добавить**.

Далее можно щелкнуть **Сохранить в тел. книге**, чтобы сохранить получателя в списке на вкладке **Телефонная книга ПК-ФАКС**.

Примечание:

❏ *Если для параметра принтера Тип линии указано значение **PBX** и в качестве кода доступа используется решетка (#), а не числовой код, то введите символ решетки (#).Подробные сведения см. в пункте Тип линии раздела Основные настр. по ссылке ниже.*

❏ *Если в разделе **Дополнительные параметры** на главном экране FAX Utility выбран параметр **Введите дважды номер факса**, то при нажатии **Добавить** или **Далее** необходимо еще раз ввести этот же номер.*

Получатель добавляется в список **Список получателей**, отображаемый в верхней части окна.

9. Щелкните **Далее**.

❏ Если был установлен флажок **Доб. д-ты для отправки**, выполните указанные ниже действия, чтобы добавить документы в окне **Объединение документов**.

❶. Откройте документ, который необходимо добавить, затем выберите тот же принтер (то же имя факса) в окне **Печать**.Документ будет добавлен в список **Список документов для объединения**.

❷. Чтобы просмотреть объединенный документ, щелкните **Предварительный просмотр**.

❸. Щелкните **Далее**.

Примечание:

*Значения параметров **Кач-во изобр-я** и **Цветной**, установленные для первого документа, применяются и к остальным документам.*

❏ Если был установлен флажок **Прикрепить титульный лист**, укажите содержимое титульного листа в окне **Настройки титульного листа**.

❶. Выберите титульный лист из примеров в списке **Титульный лист**.Обратите внимание, что недоступны функции создания оригинального титульного листа и добавления оригинального титульного листа в список.

❷. Введите текст в поля **Тема** и **Сообщение**.

❸. Щелкните **Далее**.

Примечание:
*При необходимости настройте также следующие параметры в разделе **Настройки титульного листа**.*

❏ *Щелкните **Формат обложки**, чтобы изменить порядок элементов на титульном листе.В поле **Размер бумаги** можно указать размер титульного листа.Можно выбрать титульный лист другого размера, отличного от размера передаваемого документа.*

❏ *Нажмите **Шрифт**, чтобы изменить шрифт текста на титульном листе.*

❏ *Нажмите **Настр. отправ-ля**, чтобы изменить сведения об отправителе.*

❏ *Нажмите **Подроб. просмотр**, чтобы просмотреть титульный лист, тему и сообщение.*

10. Просмотрите содержимое передачи и нажмите **Отправить**.

Перед передачей убедитесь, что имя и номер факса получателя указаны верно.Нажмите **Предварительный просмотр** для просмотра титульного листа и документа.

После начала передачи появится окно с индикатором хода выполнения операции.

Примечание:

❏ *Чтобы прервать передачу, выберите данные и нажмите **Отмена** .Передачу можно отменить с панели управления принтера.*

❏ *При возникновении ошибки в ходе выполнения передачи появится окно **Ошибка связи**.Просмотрите сообщение об ошибке и повторите попытку.*

❏ *Окно Монитор состояния факса (упоминавшееся выше окно состояния передачи) не отображается, если не был выбран параметр Отображать Монитор состояния факса во время передачи в окне **Дополнительные параметры** на главном экране программы FAX Utility.*

Соответствующая информация

➡ «Меню Основные настр.» на стр. 252

Отправка документов, созданных в приложении (Mac OS)

Можно отправить созданные вами данные, например документы, чертежи и таблицы, выбрав в используемом коммерческом приложении в меню **Печать** принтер с поддержкой факса.

Примечание:
Далее в качестве примера используется Text Edit, стандартное приложение Mac OS.

1. Создайте в нужном приложении документ, который следует отправить по факсу.

2. Нажмите **Печать** в меню **Файл**.

   Открывается окно **Печать** используемого приложения.

3. Выберите принтер (имя факса) в поле **Имя**, щелкните ▼ для отображения точных настроек, проверьте настройки печати, затем нажмите **OK**.

4. Измените настройки каждого элемента.

   ❏ Укажите **1** в поле **Количество копий**. Даже если указать **2** и больше, отправляется только 1 копия.

   ❏ За один сеанс передачи можно переслать по факсу до 100 страниц.

   Примечание:
   Размер бумаги для отправляемых документов не отличается от размера бумаги, который можно отправить по факсу с принтера.

5. Выберите Настройки факса во всплывающем меню, затем внесите изменения для каждого элемента.

   Изучите справку по драйверу PC-FAX, где описывается каждый элемент.

   Щелкните  в нижней части окна, чтобы открыть справку драйвера PC-FAX.

6. Выберите меню Настройки получателя, затем укажите получателя.

   ❏ Ввод данных получателя (имя, номер факса и т. д.) напрямую.

   Щелкните **Добавить**, введите необходимую информацию и щелкните . Получатель, добавленный в список Список получателей, будет отображаться в верхней части окна.

   При выборе режима Введите дважды номер факса в настройках драйвера PC-FAX необходимо ввести тот же номер еще раз, нажав .

   Если для выхода на линию факса нужен префикс, введите Префикс внешнего доступа.

   Примечание:
   *Если для параметра принтера Тип линии указано значение **PBX** и в качестве кода доступа используется решетка (#), а не числовой код, то введите символ решетки (#). Подробные сведения см. в пункте Тип линии раздела Основные настр. по ссылке ниже.*

   ❏ Выбор получателя (имя, номер факса и т. д.) из телефонного справочника.

   Если получатель сохранен в телефонном справочнике, щелкните вкладку . Выберите получателя в списке и щелкните **Добавить** > **OK**.

   Если для выхода на линию факса нужен префикс, введите Префикс внешнего доступа.

   Примечание:
   *Если для параметра принтера Тип линии указано значение **PBX** и в качестве кода доступа используется решетка (#), а не числовой код, то введите символ решетки (#). Подробные сведения см. в пункте Тип линии раздела Основные настр. по ссылке ниже.*

7. Проверьте настройки получателя, затем щелкните **Факс**.

   Начнется отправка.

   Перед передачей убедитесь, что имя и номер факса получателя указаны верно.

   Примечание:
   ❏ *Если щелкнуть значок принтера в Dock, отображается экран проверки состояния передачи. Чтобы прекратить отправку, щелкните данные, затем щелкните **Удалить**.*

   ❏ *Если во время передачи возникает ошибка, отображается сообщение **Не удалось выполнить передачу**. Проверьте записи передачи на экране **Запись передачи факса**.*

   ❏ *Документы, использующие разные форматы бумаги, могут передаваться неверно.*

Соответствующая информация

➡ «Меню Основные настр.» на стр. 252

Получение факсов на компьютере

Факсы могут быть приняты принтером и сохранены в формате PDF на компьютер, подключенный к принтеру. Для выбора параметров используйте приложение FAX Utility.

Подробные сведения о работе с приложением FAX Utility см. в разделе Основные операции справки по FAX Utility (отображается в главном окне). Если во время выбора настроек на экране компьютера появится окно ввода пароля, введите нужный пароль. Если вы не знаете пароль, обратитесь к администратору.

Примечание:

❏ *Перед использованием этой функции проверьте, установлена ли программа FAX Utility и выбраны ли настройки FAX Utility.*

«Приложение для настройки обработки и отправки факсов (FAX Utility)» на стр. 242

❏ *Если программа FAX Utility не установлена, установите ее с помощью EPSON Software Updater (приложение для обновления ПО).*

«Приложение для обновления программного обеспечения и встроенного ПО устройства (Epson Software Updater)» на стр. 244

Важно:

❏ *Для приема факсов на компьютере установите на панели управления принтера значение **Авто** для параметра **Режим приема**. Чтобы выбрать настройки на панели управления принтера, выберите **Подробнее** > **Настр.** > **Настройки факса** > **Основные настр.** > **Режим приема**.*

❏ *Компьютер, выполняющий прием факсов, всегда должен быть включен. Полученные документы временно сохраняются в памяти принтера до тех пор, пока не будут сохранены на компьютере. Если выключить компьютер, то память принтера может переполниться, так как принтер не сможет передавать документы на компьютер.*

❏ *Если полученные факсы были временно сохранены в память принтера, загорается индикатор* .

❏ *Для чтения принятых факсов на компьютер необходимо установить средство просмотра PDF-файлов, например Adobe Reader.*

Проверка наличия новых факсов (Windows)

Настроив свой компьютер для сохранения факсов, полученных принтером, вы сможете проверить состояние обработки полученных факсов, а также поступили ли новые факсы, пользуясь значком факса на панели задач Windows. После настройки на компьютере уведомления о получении новых факсов у области задач Windows появляется всплывающий экран уведомления, который можно использовать для проверки новых факсов.

Примечание:

❏ *Данные полученных факсов, сохраненные на компьютере, удаляются из памяти принтера.*

❏ *Для просмотра полученных факсов, сохраненных в формате PDF, необходима программа Adobe Reader.*

Использование значка факса на панели задач (Windows)

Можно просматривать поступление новых факсов и рабочее состояние принтера с помощью значка факса, который отображается на панели задач Windows.

1. Нажмите этот значок.

   ❏ : ожидание.

   ❏ : проверка поступления новых факсов.

   ❏ : импорт новых факсов завершен.

2. Щелкните этот значок правой кнопкой мыши, затем щелкните **Просмотр журнала полученных факсов**.

   Отобразится экран **Журнал полученных факсов**.

3. Проверьте дату и имя отправителя в списке, затем откройте полученный файл как PDF-документ.

   Примечание:
   ❏ *Полученные факсы автоматически получают имена в следующем формате:*

   ГГГГММДДЧЧММСС_xxxxxxxxxx_nnnnn (год/месяц/день/час/минута/секунда_номер отправителя)

   ❏ *Папку с полученными факсами также можно открыть непосредственно при щелчке по значку правой кнопкой мыши. Подробные сведения см. в разделе **Дополнительные параметры** программы FAX Utility и в справке по ней (в главном окне).*

Если значок факсов показывает, что принтер находится в режиме ожидания, можно незамедлительно проверить поступление новых факсов, выбрав пункт **Проверить новые факсы сейчас**.

Использование окна уведомлений (Windows)

Если настроено уведомление о приеме новых факсов, при поступлении каждого нового факса рядом с панелью задач отображается окно уведомления.

1. Прочтите уведомление, которое появляется на экране вашего компьютера.

   Примечание:
   Окно уведомления закрывается, если в течение заданного периода времени не предпринимается никаких действий. Можно изменить настройки уведомлений, например время отображения.

2. Щелкните в любом месте экрана уведомлений, за исключением кнопки .

   Отобразится экран **Журнал полученных факсов**.

3. Проверьте дату и имя отправителя в списке, затем откройте полученный файл как PDF-документ.

   Примечание:
   ❏ *Полученные факсы автоматически получают имена в следующем формате:*

   ГГГГММДДЧЧММСС_xxxxxxxxxx_nnnnn (год/месяц/день/час/минута/секунда_номер отправителя)

   ❏ *Папку с полученными факсами также можно открыть непосредственно при щелчке по значку правой кнопкой мыши. Подробные сведения см. в разделе **Дополнительные параметры** программы FAX Utility и в справке по ней (в главном окне).*

Проверка наличия новых факсов (Mac OS)

Вы можете проверить наличие новых факсов с помощью одного из следующих методов. Это доступно только на компьютерах, заданных в параметре **"Сохранить" (сохранить факсы на этом компьютере)**.

❏ Откройте папку принятых факсов (указана в **Настройки вывода полученных факсов**)

❏ Откройте Монитор получения факсов и щелкните **Проверить новые факсы сейчас**.

❏ Уведомление о получении новых факсов

Выберите **Уведомлять меня о новых факсах с помощью значка дока** в разделе **Монитор получения факсов** > **Настройки** средства FAX Utility; значок мониторинга получения факсов на панели Dock двигается, оповещая вас о появлении новых факсов.

Открытие папки полученных факсов в мониторе полученных факсов (Mac OS)

Можно открыть папку сохранения на компьютере, назначенном для получения факсов, если установлен режим **"Сохранить" (сохранить факсы на этом компьютере)**.

1. Щелкните значок монитора полученных факсов на панели Dock и откройте программу **Монитор получения факсов**.

2. Выберите ваш принтер и щелкните **Открыть папку** или дважды щелкните имя этого принтера.

3. Проверьте дату и отправителя в имени файла, затем откройте PDF-файл.

   Примечание:
   Полученные факсы автоматически переименовываются с использованием следующего формата имени:

   ГГГГММДДЧЧММСС_xxxxxxxxxx_nnnnn (год/месяц/день/час/минута/секунда_номер отправителя)

   Сведения, отправленные отправителем, отображаются в качестве номера отправителя.Этот номер может не отображаться (в зависимости от отправителя).

Отключение функции сохранения входящих факсов на компьютер

Функцию сохранения факсов на компьютер можно отключить с помощью FAX Utility.

Подробные сведения см. в разделе Основные операции справки FAX Utility (главное окно).

Примечание:
❏ *Функцию сохранения факсов на компьютер нельзя отключить, если есть факсы, еще не сохраненные на компьютере.*

❏ *Эти настройки также можно изменить на принтере.Сведения об изменении настроек см. ниже в разделе сопутствующей информации.*

Соответствующая информация

➡ «Отключение сохранения полученных факсов на компьютере» на стр. 88

Техническое обслуживание принтера

Проверка уровня чернил. 112

Сброс уровня чернил. 112

Улучшение качества печати, копирования, сканирования и работы с факсами. 113

Чистка принтера. 123

Удаление расплескавшихся чернил. 124

Проверка уровня чернил

Чтобы убедиться в фактическом уровне оставшихся чернил, визуально проверьте уровни во всех картриджах принтера.

Важно:

Длительное использование принтера при уровне чернил ниже нижней линии может привести к повреждению принтера.

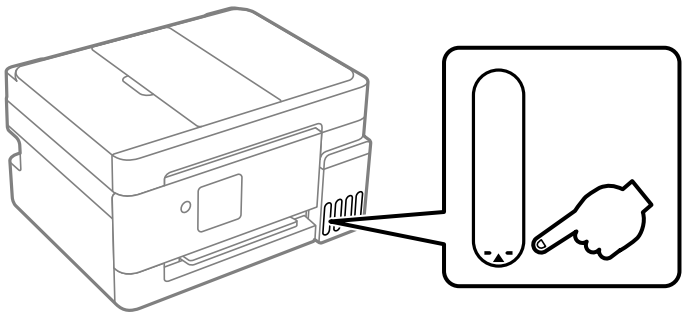

Примечание:
Приблизительный уровень чернил также можно проверить на мониторе состояния драйвера принтера.

❏ *Windows*

*Нажмите **EPSON Status Monitor 3** на вкладке **Сервис**.*

*Если утилита **EPSON Status Monitor 3** отключена, нажмите **Расширенные параметры** на вкладке **Сервис**, после чего выберите **Включить EPSON Status Monitor 3**.*

❏ *Mac OS*

*В меню Apple выберите > **Системные настройки (или Настройки системы)** > **Принтеры и сканеры** (или **Печать и сканирование**, **Печать и факс**) > Epson(XXXX) > **Параметры и принадлежности** > **Служебная программа** > **Открыть служебную программу принтера** > **EPSON Status Monitor***

Примечание:
Устройство оснащено системой оповещения о низком уровне чернил. Точность работы данной системы зависит от правильности дозаправки контейнеров для чернил пользователем. Устройство не может напрямую измерять уровень чернил в контейнерах; вместо этого оно оценивает количество оставшихся чернил, отслеживая их расход. Система оповещения о низком уровне чернил может выдавать неточные сообщения, если контейнеры не заправлять в соответствии с данными инструкциями.

В качестве меры предосторожности регулярно проводите визуальный осмотр контейнеров, чтобы убедиться, что уровень чернил не опускается ниже нижней отметки. Использование устройства при опускании уровня чернил ниже нижней линии контейнеров может привести к повреждению устройства.

Соответствующая информация

➡ «Необходимо дозаправить чернила» на стр. 207

➡ «Необходимо заменить контейнер для отработанных чернил» на стр. 214

Сброс уровня чернил

Если уровень чернил, отображаемый на панели управления принтера, не соответствует фактическому уровню чернил в контейнерах для чернил, сбросьте уровень чернил.

1. На панели управления принтера выберите **Подробнее**.
2. Выберите **Обслуживан.** > **Установите уровень чернил**.
3. При необходимости отрегулируйте уровень чернил в соответствии с уровнем чернил в контейнерах для чернил.

> ***Предостережение:***
> *Чтобы убедиться в фактическом уровне оставшихся чернил, визуально проверьте уровни во всех картриджах принтера.*

4. Нажмите кнопку ⓕ после завершения настройки уровня чернил.
5. Нажмите кнопку OK, когда появится сообщение о завершении настройки.

Улучшение качества печати, копирования, сканирования и работы с факсами

Регулировка качества печати

Если вы заметили, что выводятся пустые страницы, вертикальные линии неровные, изображения размыты или имеются горизонтальные полосы, попробуйте выполнить **Настройка качества печати**.

> ***Важно:***
> *После выполнения **Настройка качества печати** может потребоваться очистка головки. При выполнении очистки головки проверьте следующие пункты.*
> - ❏ *При чистке головки потребляются чернила, и эту процедуру не следует выполнять чаще необходимого.*
> - ❏ *При низком уровне чернил очистка печатающей головки будет невозможна.*
> - ❏ *Не выключайте принтер во время очистки головки.Если очистка головки не будет завершена, принтер может перестать печатать.*

1. На панели управления принтера выберите **Подробнее**.
2. Выберите **Обслуживан.** > **Настройка качества печати**.
3. Следуйте инструкциям на экране, чтобы распечатать шаблон настройки и отсканировать его.

> ***Важно:***
> *Перед выполнением сканирования закройте крышку сканера.*

Настройки меняются автоматически.

Примечание:

❏ *При размещении шаблона настройки на стекле сканера*

*Проверьте расположение бумаги на стекле сканера и выберите **Начало скан.**. Если бумага сложена или не выровнена надлежащим образом по угловой отметке, ее невозможно будет отсканировать.*

❏ *Даже если выводится чистый лист, следуйте инструкциям на экране для сканирования. Если вы сканируете чистый лист бумаги, сканирование не удастся. Если это произойдет, нажмите кнопку ⓧ и следуйте инструкциям на экране.*

❏ *Если проблема не будет устранена даже после выполнения **Настройка качества печати**, перейдите к **Обслуживан.**, чтобы выполнить все необходимые настройки печатающей головки (проверка сопла, очистка, настройка выравнивания). Подробнее см. в разделе сопутствующей информации.*

Примечание:

*Вы также можете выполнить процедуру **Настройка качества печати** с помощью драйвера принтера.*

❏ *Windows*

*Нажмите **Сервис** на вкладке **Сервис**, а затем выберите **Настройка качества печати**.*

❏ *Mac OS*

*В меню Apple выберите > **Системные настройки** (или **Настройки системы**) > **Принтеры и сканеры** (или **Печать и сканирование**, **Печать и факс**) > Epson(XXXX) > **Параметры и принадлежности** > **Служебная программа** > **Открыть служебную программу принтера** > **Настройка качества печати***

Соответствующая информация

➡ «Проверка и прочистка печатающей головки» на стр. 114

➡ «Калибровка печатающей головки» на стр. 118

Проверка и прочистка печатающей головки

При забитых дюзах отпечатки становятся бледными, появляются отчетливые полосы или неправильные цвета. Если дюзы сильно засорены, вместо печати будут выдаваться чистые листы. Если качество печати снизилось, для начала следует воспользоваться функцией проверки дюз и посмотреть, не засорились ли дюзы. Если дюзы засорены, необходимо прочистить печатающую головку.

Важно:

❏ *Не открывайте сканер и не выключайте принтер во время очистки головки.Если очистка головки не будет завершена, принтер может перестать печатать.*

❏ *При чистке головки потребляются чернила, и эту процедуру не следует выполнять чаще необходимого.*

❏ *При низком уровне чернил очистка печатающей головки будет невозможна.*

❏ *Если после проверки дюз и 3-кратного выполнения процедуры очистка или выполнения одной процедуры Механич. чистка качество печати не улучшилось, следует подождать не менее 12 часов, ничего не печатая (рекомендуется выключить принтер), а затем запустить процедуру проверки дюз. Если качество печати остается неудовлетворительным, запустите процедуру очистка и проверку дюз повторно. Если качество печати все еще остается неудовлетворительным, запустите Технологическая очистка чернил.*

❏ *Во избежание высыхания печатающей головки не отсоединяйте шнур питания принтера от сети при включенном питании.*

Проверить и почистить печатающую головку можно с помощью панели управления принтера.

1. На панели управления принтера выберите **Подробнее**.

   Для выбора элемента используйте кнопки ◀▶, а затем нажмите кнопку OK.

2. Выберите **Обслуживан.** > **Проверка дюз**.

3. Следуйте инструкциям на экране, чтобы загрузить бумагу и напечатать шаблон проверки дюз.

4. Просмотрите шаблон печати, чтобы проверить, не засорены ли дюзы печатающей головки.

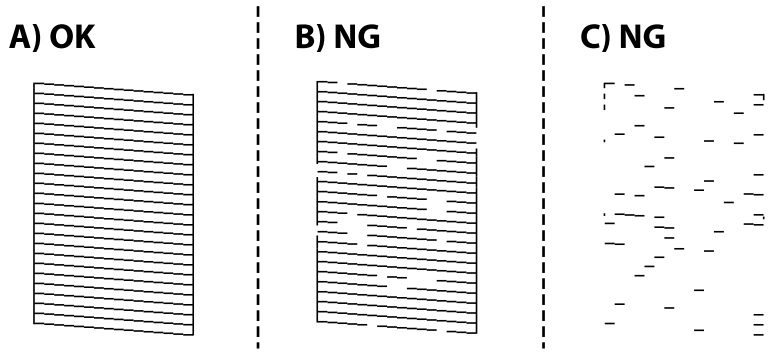

   ❏ A:

   все линии напечатаны. Выберите **Нет**. Дальнейшие действия не требуются.

   ❏ B или похоже на B:

   часть дюз засорена. Выберите **Да** – **очистка**, а затем, следуя инструкциям на экране, выполните очистку печатающей головки.

   После завершения очистки еще один шаблон проверки дюз печатается автоматически.

   ❏ C или похоже на C:

   Если отпечаток выходит чистым или на нем отсутствует более половины линий, большая часть дюз засорена. Выберите **Да** — **Механич. чистка** и следуйте инструкциям на экране. После завершения очистки еще один шаблон проверки дюз печатается автоматически.

   Подробности см. ниже в разделе сопутствующей информации.

5. Повторяйте процедуры чистки головки и печати шаблона, пока не будут печататься все линии.

> ***Важно:***
>
> *Если после проверки дюз и трехкратного выполнения процедуры очистка или выполнения одной процедуры Механич. чистка все линии проверки дюз не пропечатались полностью, следует подождать не менее 12 часов, ничего не печатая (рекомендуется выключить принтер), а затем запустить процедуру проверки дюз. Если все линии проверки дюз не пропечатаны полностью, выполните процедуру очистка и проверку дюз повторно. Если все линии проверки дюз все еще не пропечатаны полностью, выполните Технологическая очистка чернил.*

Примечание:
Проверить и почистить печатающую головку можно с помощью драйвера принтера.

❏ *Windows*

*Нажмите **Сервис** на вкладке **Сервис**, а затем выберите **Пров. дюз печат. гол.**.*

❏ *Mac OS*

*В меню Apple выберите > **Системные настройки** (или **Настройки системы**) > **Принтеры и сканеры** (или **Печать и сканирование**, **Печать и факс**) > Epson(XXXX) > **Параметры и принадлежности** > **Служебная программа** > **Открыть служебную программу принтера** > **Пров. дюз печат. гол.***

Соответствующая информация

➡ «Запуск Механич. чистка» на стр. 116

➡ «Запуск Технологическая очистка чернил» на стр. 117

Запуск Механич. чистка

С помощью функции **Механическая чистка** в следующих случаях можно улучшить качество печати.

❏ Если засорена большая часть дюз.

❏ Когда отпечаток выходит чистым.

Перед выполнением этой функции воспользуйтесь функцией проверки дюз и посмотрите, не засорились ли дюзы, ознакомьтесь с приведенными ниже инструкциями.

Важно:
При выполнении процедуры Механическая чистка потребляется больше чернил, чем при выполнении процедуры Прочистить.

1. На панели управления принтера выберите **Подробнее**.

   Для выбора элемента используйте кнопки ◀▶, а затем нажмите кнопку OK.

2. Выберите **Обслуживан.** > **Проч. печ.гол.**, а затем выберите **Да**>, и вы можете выполнить проверку дюз. Если выбрать **Нет**, вы сможете выбрать процедуру **Механич. чистка**.

3. Следуйте инструкциям на экране, чтобы запустить функцию Механич. чистка.

   Примечание:
   Если невозможно запустить эту функцию, устраните проблемы, о которых сообщается на экране. Затем повторите процедуру, начиная с шага 1.

4. После завершения процедуры Power Cleaning автоматически распечатывается шаблон проверки дюз, чтобы проверить, не засорились ли какие-либо дюзы.

Важно:
Если после выполнения процедуры Механич. чистка все линии проверки дюз не пропечатались полностью, следует подождать не менее 12 часов, ничего не печатая (рекомендуется выключить принтер), а затем запустить процедуру проверки дюз. Если все линии проверки дюз не пропечатаны полностью, выполните процедуру очистка и проверку дюз повторно. Если все линии проверки дюз не пропечатаны полностью, выполните Технологическая очистка чернил.

Примечание:
Вы также можете запустить процедуру ***Механич. чистка*** *из драйвера принтера.*

❏ *Windows*

Вкладка ***Сервис*** *>* ***Сервис*** *>* ***Очистка печ. головки*** *>* ***Механическая чистка***

❏ *Mac OS*

В меню Apple выберите > ***Системные настройки*** *(или* ***Настройки системы****) >* ***Принтеры и сканеры*** *(или* ***Печать и сканирование****,* ***Печать и факс****) > Epson(XXXX) >* ***Параметры и принадлежности*** *>* ***Служебная программа*** *>* ***Открыть служебную программу принтера*** *>* ***Очистка печ. головки*** *>* ***Усиленная очистка***

Соответствующая информация

➡ «Проверка и прочистка печатающей головки» на стр. 114

➡ «Запуск Технологическая очистка чернил» на стр. 117

Запуск Технологическая очистка чернил

Утилита **Технологическая очистка чернил** позволяет заменить все чернила внутри чернильных трубок. Использование этой функции может улучшить качество печати в следующих случаях.

❏ Печать или очистка печатающей головки была выполнена при слишком низком уровне чернил (когда чернила не видны в окошках картриджей).

❏ Вы выполнили проверку дюз и очистка три раза или Механическая чистка один раз, отключили принтер не менее, чем на 12 часов, затем снова выполнили очистка, но все линии при проверке дюз по-прежнему не пропечатаны полностью.

Перед запуском этого процесса ознакомьтесь со следующими инструкциями.

Важно:

Убедитесь, что в картридже достаточно чернил.

Визуально убедитесь, что все контейнеры для чернил заполнены как минимум на треть. Низкий уровень чернил при выполнении процедуры Технологическая очистка чернил может привести к выходу принтера из строя.

Важно:

Чернила могут сохраняться в контейнере для отработанных чернил. Если контейнер для отработанных чернил заполнен, подготовьте новый контейнер для отработанных чернил и установите его. После этого можно продолжить печать.

Примечание:
Если уровень чернил слишком низкий или в контейнере для отработанных чернил недостаточно места, запустить процедуру Технологическая очистка чернил нельзя. Даже в этом случае может оставаться достаточно чернил и свободного места в контейнере для отработанных чернил для продолжения печати.

1. На панели управления принтера выберите **Подробнее**.

   Для выбора элемента используйте кнопки ◀▶, а затем нажмите кнопку OK.

2. Выберите **Обслуживан.** > **Технологическая очистка чернил**.

3. Следуйте инструкциям на экране, чтобы запустить Технологическая очистка чернил.

   Примечание:
   Если невозможно запустить эту служебную программу, устраните проблемы, о которых сообщается на экране. Далее повторите процесс с шага 1.

4. После запуска Технологическая очистка чернил выполните проверку дюз, чтобы убедиться в том, что они не засорены.

   Более подробную информацию о процедуре проверки дюз см. по соответствующей ссылке ниже.

> ***Важно:***
> *Если все линии проверки дюз все еще не пропечатаны полностью после запуска Технологическая очистка чернил, обратитесь в службу поддержки Epson.*

Примечание:
Вы также можете запустить процедуру ***Технологическая очистка чернил*** *из драйвера принтера.*

❏ *Windows*

Нажмите ***Сервис*** *на вкладке* ***Сервис****, а затем выберите* ***Технологическая очистка чернил****.*

❏ *Mac OS*

В меню Apple выберите > ***Системные настройки (или Настройки системы)*** > ***Принтеры и сканеры*** *(или* ***Печать и сканирование, Печать и факс****)* > *Epson(XXXX)* > ***Параметры и принадлежности*** > ***Служебная программа*** > ***Открыть служебную программу принтера*** > ***Технологическая прочистка чернил***

Соответствующая информация

➡ «Проверка и прочистка печатающей головки» на стр. 114

Предотвращение засорения дюз

Если во время работы принтера произойдет отсоединение шнура питания или возникнет сбой в подаче электропитания, печатающая головка может оказаться не закрытой должным образом. Если печатающую головку оставить в этом состоянии, она высохнет, а дюзы (отверстия для подачи чернил) засорятся.

Для включения и выключения принтера всегда используйте кнопку питания.

Перед отсоединением шнура питания убедитесь, что индикатор питания погас.

Если чернила не закрыты, они могут высохнуть. Как и перьевая или масляная ручка, печатающая головка должна быть плотно закрыта, чтобы чернила не высыхали.

При возникновении вышеописанных ситуаций принтер следует как можно скорее включить, а затем снова выключить, чтобы закрыть печатающую головку.

Калибровка печатающей головки

Если вы заметили несовпадение вертикальных или горизонтальных линий или размытые изображения, выровняйте печатную головку.

1. На панели управления принтера выберите **Подробнее**.

   Для выбора элемента используйте кнопки ◀▶, а затем нажмите кнопку OK.

2. Выберите **Обслуживан.** > **Калиб. печат. головки**.
3. Выберите один из пунктов меню калибровки.
   - ❏ Если вертикальные линии кажутся неровными или отпечатки выглядят размытыми, выберите **Выравнив. по высоте**.
   - ❏ Если через равные промежутки видны горизонтальные полосы, выберите **Выравнив. по гориз.**.
4. Следуйте инструкциям на экране.

Очистка бумагопроводящего тракта от чернильных пятен

Если отпечатки получаются смазанными или потертыми, очистите внутренний ролик.

> ***Важно:***
> *Для очистки внутренней части принтера запрещается использовать бумагу санитарно-гигиенического назначения. Волокна могут забить дюзы печатающей головки.*

1. На панели управления принтера выберите **Подробнее**.

   Для выбора элемента используйте кнопки ◀▶, а затем нажмите кнопку OK.
2. Выберите **Обслуживан.** > **Очистка напр. бумаги**.
3. Следуйте инструкциям на экране, чтобы загрузить бумагу и очистить бумагопроводящий тракт.
4. Повторяйте данную процедуру, пока на бумаге не перестанут появляться следы чернил.

Очистка Стекло сканера

Если на копиях или отсканированных изображениях появились потертости, произведите очистку стекло сканера.

> ***Предостережение:***
> *При закрытии и открытии крышки сканера будьте особенно осторожны, чтобы не прищемить руку или пальцы. В противном случае можно получить травму.*

> ***Важно:***
> *Для очистки принтера запрещается использовать спиртосодержащие жидкости и растворители. Эти химические продукты могут повредить принтер.*

1. Поднимите крышку сканера.

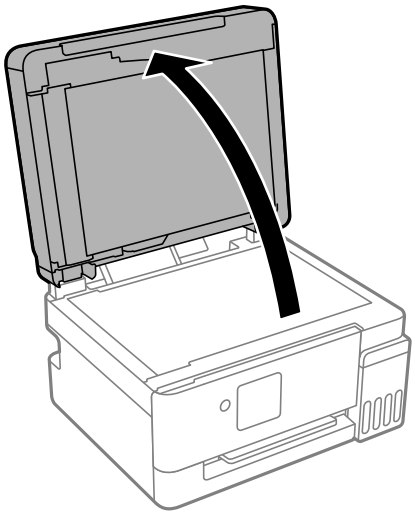

2. Для очистки поверхности стекло сканера необходимо использовать мягкую, сухую, чистую ткань.

> ***Важно:***
>
> ❏ *Если стеклянная поверхность загрязнена жиром или другим трудноочищаемым веществом, рекомендуется воспользоваться небольшим количеством моющей жидкости для стекла и мягкой тканью. Вытрите всю оставшуюся жидкость.*
>
> ❏ *Не нажимайте на стеклянную поверхность слишком сильно.*
>
> ❏ *Необходимо обратить особое внимание на то, чтобы не поцарапать и не повредить стекло. Поврежденная стеклянная поверхность может снизить качество сканирования.*

Очистка устройства АПД

Если копии или отсканированные изображения при подаче из устройства АПД искажены или оригиналы не подаются, почистите это устройство.

> ***Важно:***
>
> *Для очистки принтера запрещается использовать спиртосодержащие жидкости и растворители.Эти химические вещества могут повредить принтер.*

1. Откройте крышку ADF.

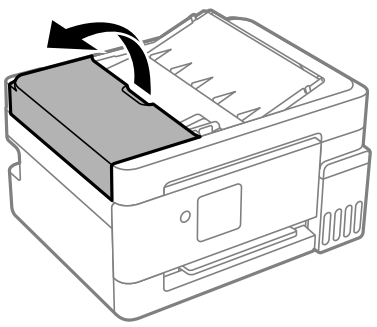

2. Для очистки ролика и внутренней поверхности устройства АПД необходимо использовать мягкую влажную ткань.

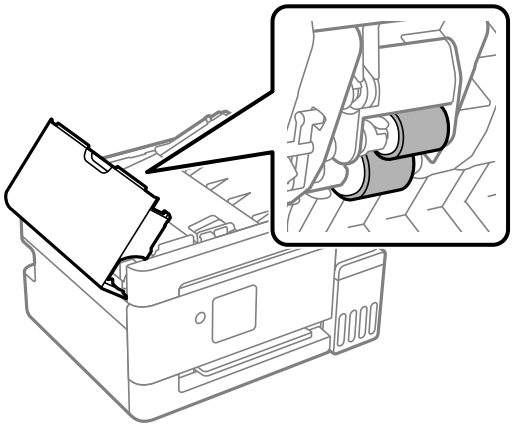

> ***Важно:***
>
> *При использовании сухой ткани можно повредить поверхность ролика.Используйте устройство АПД только после полного высыхания ролика.*

3. Закройте крышку ADF и откройте крышку сканера.

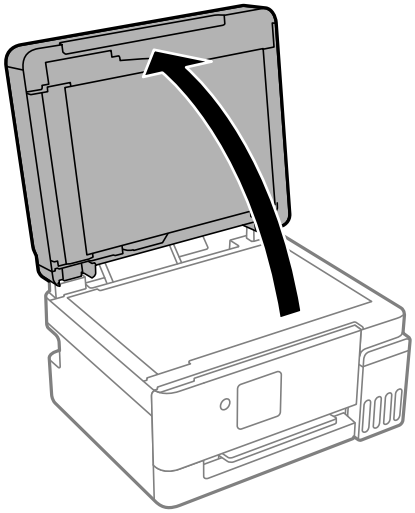

4. Очистите ту часть, которая показана на иллюстрации.

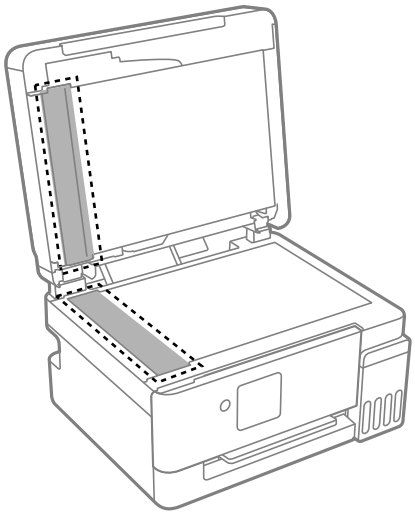

Важно:

- ❏ *Если стеклянная поверхность загрязнена жиром или другим трудно очищаемым веществом, рекомендуется воспользоваться небольшим количеством моющей жидкости для стекла и мягкой тканью.Вытрите всю оставшуюся жидкость.*
- ❏ *Не нажимайте на стеклянную поверхность слишком сильно.*
- ❏ *Необходимо обратить особое внимание на то, чтобы не поцарапать и не повредить стекло.Поврежденная стеклянная поверхность может снизить качество сканирования.*

5. Если устранить проблему не удается, выключите принтер нажатием кнопки ⏻, откройте крышку ADF и поднимите входной лоток этого устройства.

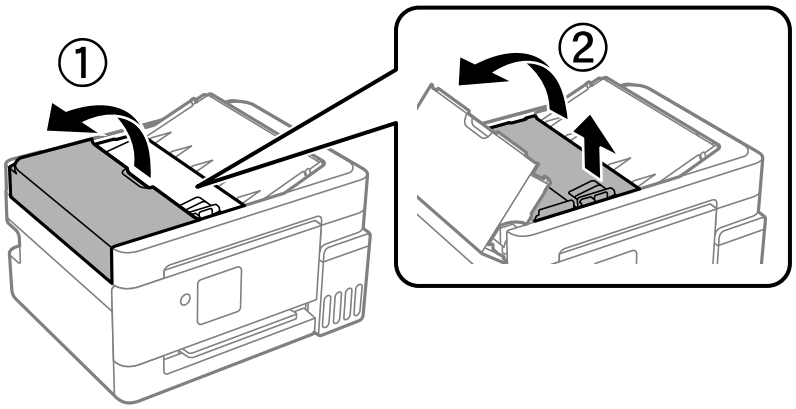

6. Очистите ту часть, которая показана на иллюстрации.

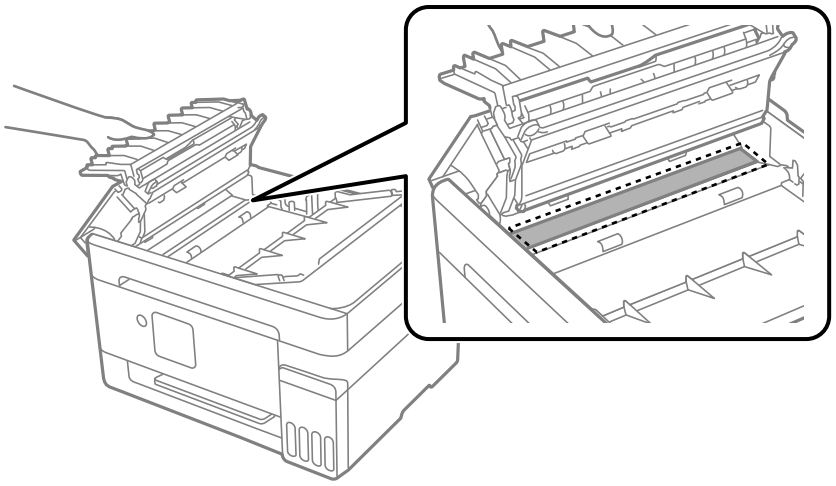

Чистка принтера

Если компоненты и корпус принтера загрязнены или покрыты пылью, выключите принтер и протрите их мягкой чистой увлажненной тканью. Если убрать грязь не удается, попробуйте добавить в увлажненную ткань небольшое количество мягкого моющего средства.

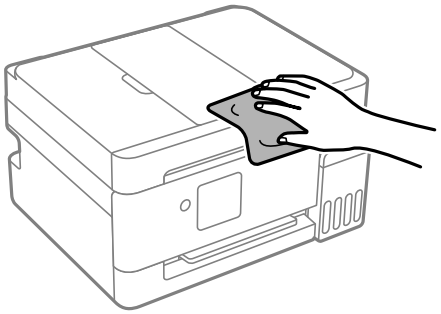

Важно:

- ❏ *Не допускайте проливания жидкости на механизм или электронные компоненты принтера. В противном случае это может привести к порче устройства.*
- ❏ *Для чистки деталей и корпуса принтера нельзя использовать спиртосодержащие жидкости и растворители. Эти химические вещества могут повредить детали и корпус устройства.*
- ❏ *Не прикасайтесь к деталям, показанным на следующем рисунке. Это может привести к сбою в работе устройства.*

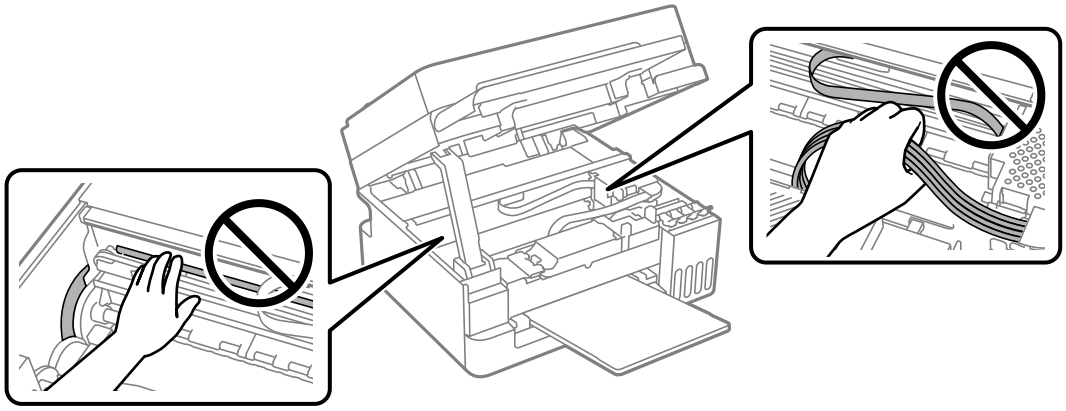

Удаление расплескавшихся чернил

Если чернила расплескались, удалите их, следуя приведенным ниже инструкциям.

- ❏ Если чернила попали на область вокруг картриджа, вытрите их с помощью чистой мягкой ткани или ватной палочки без ворса.
- ❏ Если чернила пролились на стол или на пол, сразу же вытрите их. После засыхания удалить чернильное пятно будет сложно. Чтобы чернильное пятно не размазывалось, промокните его сухой тканью и удалите остатки влажной тряпкой.
- ❏ При попадании чернил на кожу рук вымойте их водой с мылом.

В таких ситуациях

При замене компьютера. 126

Энергосбережение. 126

Проверка общего числа страниц, пропускаемых через принтер. 127

Установка приложений по отдельности. 127

Повторная настройка подключения к сети. 131

Подключение устройства напрямую к принтеру (Wi-Fi Direct). 143

Добавление или изменение подключения принтера. 147

Транспортировка и хранение принтера. 151

При замене компьютера

Необходимо установить драйвер принтера и другое программное обеспечение на новый компьютер.

США и Канада

Зайдите на следующий сайт и найдите там ваше устройство. Загрузите и запустите пакет программного обеспечения для вашего устройства, затем следуйте инструкциям на экране компьютера, чтобы запустить программу установки.

https://support.epson.com

Другие регионы

Откройте следующий веб-сайт и введите имя продукта. Откройте **Настройка**, затем начните настройку. Следуйте инструкциям на экране.

https://epson.sn

Энергосбережение

Принтер переходит в спящий режим или отключается автоматически, если в течение заданного времени не проводилось никаких действий. Можно задать период времени, после которого будут применяться настройки управления энергопотреблением. Любое увеличение этого значения повлияет на энергоэффективность устройства. Перед изменением этого параметра следует учесть факторы окружающей среды.

1. Выберите **Подробнее** на главном экране панели управления принтера.

   Для выбора элемента используйте кнопки ◀▶, а затем нажмите кнопку OK.

2. Выберите **Настр.** > **Настройка принтера**.

3. Сделайте следующее.

   ❏ Выберите **Таймер отключения**, или **Настройки выкл.** > **Выключение при простое**, или **Выключение при отключении**.

   ❏ Выберите **Таймер отключения** или **Таймер выключения**.

   Примечание:
   *В устройстве может применяться функция **Настройки выкл.** или **Таймер выключения** (в зависимости от места приобретения).*

4. При необходимости отрегулируйте настройки.

Отключение Wi-Fi соединения

Если вам больше не требуется подключение к принтеру по Wi-Fi (беспроводной локальной сети), его можно отключить.

Отключив ненужный сигнал Wi-Fi, вы также можете снизить нагрузку на аккумулятор в режиме ожидания.

Примечание:
Только для ET-2900U

Для работы принтера и контроля расхода чернил в рамках программы ReadyPrint необходимо подключение к Интернету.

1. Выберите **Настройка беспров. ЛВС** на главном экране панели управления принтера.

   Для выбора элемента используйте кнопки ◀▶, а затем нажмите кнопку OK.

2. Выберите **Wi-Fi**.

3. Нажмите кнопку OK.

4. Выберите **Другие** > **Отключить беспроводную ЛВС**.

   Следуйте инструкциям на экране.

Проверка общего числа страниц, пропускаемых через принтер

Можно проверить общее число страниц, пропускаемых через принтер. Эти сведения показаны на шаблоне проверки дюз.

1. На панели управления принтера выберите **Подробнее**.

   Для выбора элемента используйте кнопки ◀▶, а затем нажмите кнопку OK.

2. Выберите **Обслуживан.** > **Проверка дюз**.

3. Следуйте инструкциям на экране, чтобы загрузить бумагу и напечатать шаблон проверки дюз.

Примечание:
С помощью драйвера принтера также можно проверить общее количество страниц, прошедших через принтер.

❏ *Windows*

*Нажмите **Информация о принтере и опциях** на вкладке **Сервис**.*

❏ *Mac OS*

*В меню Apple выберите > **Системные настройки** (или **Настройки системы**) > **Принтеры и сканеры** (или **Печать и сканирование**, **Печать и факс**) > Epson(XXXX) > **Параметры и принадлежности** > **Служебная программа** > **Открыть служебную программу принтера** > **Информация о принтере и опциях***

Установка приложений по отдельности

Подключите свой компьютер к сети и установите последние версии приложений с веб-сайта. Выполните вход на компьютер в качестве администратора. Если компьютер запросит пароль, введите его.

Примечание:

- ❏ *При повторной установке приложения необходимо сначала удалить его.*
- ❏ *Последние версии приложений можно загрузить на веб-сайте Epson.*

  https://www.epson.com
- ❏ *Пользователи операционных систем Windows Server не могут воспользоваться ПО Epson Software Updater. Загрузите последние версии приложений на веб-сайте Epson.*

1. Убедитесь, что принтер и компьютер подключены друг к другу и у принтера есть доступ к Интернету.
2. Запустите Epson Software Updater.

   Ниже приведен снимок экрана в ОС Windows.

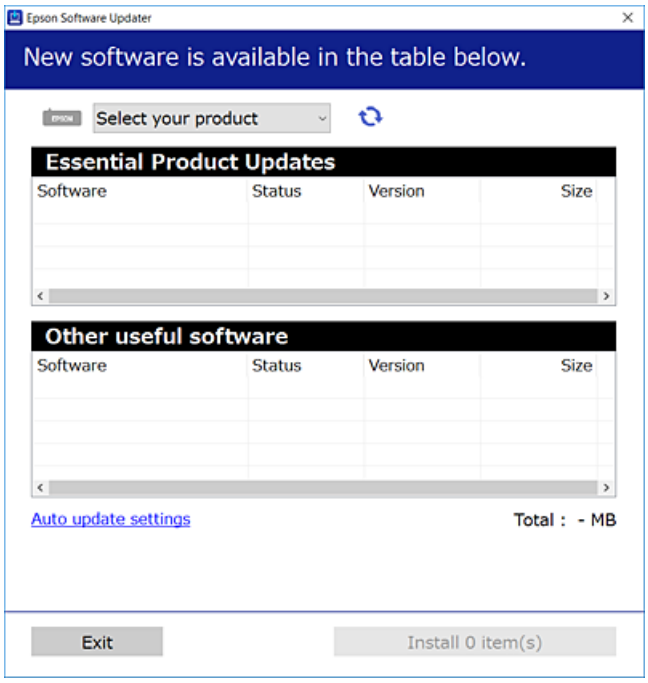

3. Выберите ваш принтер, затем щелкните для проверки самых актуальных доступных приложений.
4. Выберите приложения, которые необходимо установить или обновить, и нажмите кнопку «Установить».

> ***Важно:***
>
> *Не выключайте принтер и не отключайте его от сети до тех пор, пока не завершится обновление. В противном случае принтер может перестать работать.*

Соответствующая информация

➡ «Приложение для обновления программного обеспечения и встроенного ПО устройства (Epson Software Updater)» на стр. 244

Проверка наличия оригинального драйвера принтера Epson — Windows

Чтобы проверить, установлен ли на компьютере оригинальный драйвер принтера Epson, используйте один из следующих способов.

❏ Windows 11/Windows Server 2025

Нажмите кнопку «Пуск», выберите **Настройки** > **Bluetooth и устройства** > **Принтеры и сканеры**, а затем нажмите **Свойства сервера печати** в разделе **Связанные настройки**.

❏ Windows 10/Windows 8.1/Windows 8/Windows 7/Windows Server 2022/Windows Server 2019/Windows Server 2016/Windows Server 2012 R2/Windows Server 2012/Windows Server 2008 R2

Выберите **Панель управления** > **Просмотр устройств и принтеров** (**Принтеры**, **Принтеры и факсы**) в разделе **Оборудование и звук**, щелкните значок принтера, а затем нажмите **Свойства сервера печати** в верхней части окна.

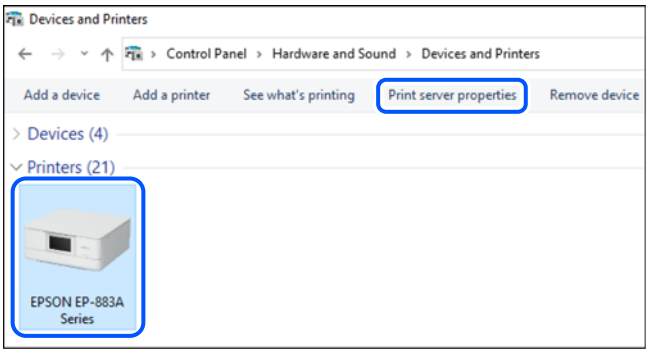

❏ Windows Server 2008

Щелкните правой кнопкой мыши папку **Принтеры**, затем щелкните **Выполнить от имени администратора** > **Свойства сервера**.

Перейдите на вкладку **Драйверы**. Если имя принтера отображается в списке, значит, на компьютере установлен подлинный драйвер принтера Epson.

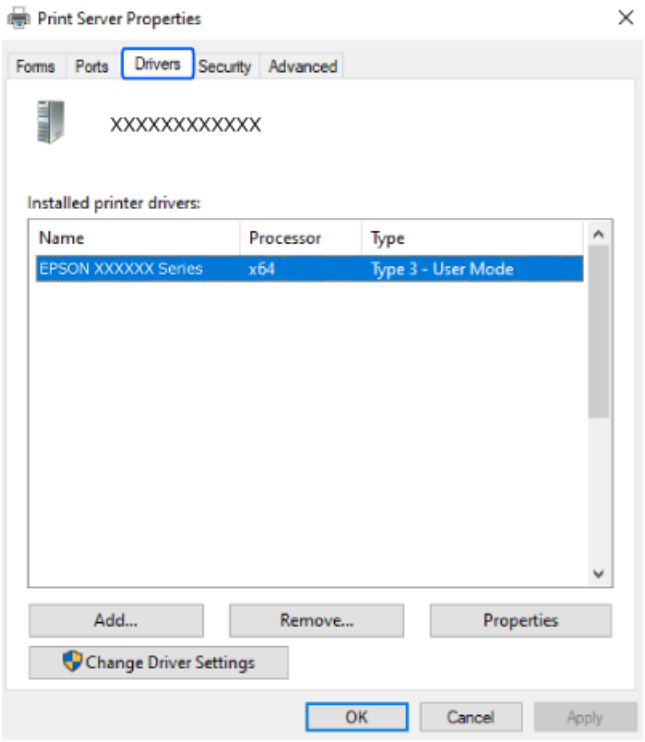

Соответствующая информация

➡ «Установка приложений по отдельности» на стр. 127

Проверка наличия оригинального драйвера принтера Epson — Mac OS

Чтобы проверить, установлен ли на компьютере оригинальный драйвер принтера Epson, используйте один из следующих способов.

Выберите **Системные настройки** (или **Настройки системы**) в меню Apple > **Принтеры и сканеры** (или **Печать и сканирование**, **Печать и факс**), а затем выберите принтер. Если при выборе пункта **Параметры и расходные материалы** отображаются вкладки **Параметры** и **Утилита**, а при нажатии

вкладки **Утилита** отображается кнопка **Открыть утилиту принтера**, значит, на вашем компьютере уже установлен оригинальный драйвер принтера Epson.



Соответствующая информация

➡ «Установка приложений по отдельности» на стр. 127

Повторная настройка подключения к сети

Сетевое окружение принтера необходимо настроить в следующих случаях.

❏ При использовании принтера с сетевым подключением

❏ При изменении сетевой среды

❏ При замене беспроводного маршрутизатора

❏ При изменении способа подключения к компьютеру

Настройка параметров при подключении к компьютеру

Вы можете запустить установщик с помощью одного из следующих методов.

Настройка с веб-сайта

США и Канада

Зайдите на следующий сайт и найдите там ваше устройство. Загрузите и запустите пакет программного обеспечения для вашего устройства, затем следуйте инструкциям на экране компьютера, чтобы запустить программу установки.

https://support.epson.com

Другие регионы

Откройте следующий веб-сайт и введите имя продукта. Откройте **Настройка**, затем начните настройку.

https://epson.sn

Процедуру также можно посмотреть в Видео-обучение. Зайдите на следующий веб-сайт.

https://support.epson.net/publist/vlink.php?code=NPD7415

Настройка с использованием диска с программным обеспечением

Если с принтером поставлялся диск с программным обеспечением и вы используете компьютер с ОС Windows и дисководом, вставьте диск в компьютер и следуйте инструкциям на экране.

Настройка параметров при подключении к мобильному устройству

Можно использовать принтер с мобильного устройства, если они подключены к одной беспроводной сети.

США и Канада

Убедитесь в наличии следующих компонентов.

❏ Мобильное устройство, подключенное к беспроводной сети, с включенным Bluetooth и установленным приложением Epson Smart Panel (Epson Smart Panel доступно для устройств iOS и Android.)

❏ Имя беспроводной сети (SSID) и пароль

Примечание:
Мобильное устройство должно находиться достаточно близко к принтеру для установления и поддержания Bluetooth-соединения.

1. Убедитесь, что устройство включено и готово к печати.

   Примечание:
   Перед настройкой беспроводной печати необходимо выполнить первоначальную настройку и заправку чернил

2. Откройте приложение Epson Smart Panel.

3. Сделайте следующее.

   ❏ Если приложение автоматически распознает устройство, следуйте инструкциям на экране, чтобы настроить беспроводное соединение.

   ❏ Если приложение не распознает устройство автоматически, нажмите значок «+», выберите параметр настройки нового устройства и следуйте инструкциям на экране.

Другие регионы

Для настройки нового подключения зайдите на указанный ниже веб-сайт с мобильного устройства, которое вы хотите подключить к принтеру. Введите имя продукта, перейдите к Настройка и начните настройку.

https://epson.sn

Процедуру можно посмотреть в Видео-обучение. Зайдите на следующий веб-сайт.

https://support.epson.net/publist/vlink.php?code=VC00006

Примечание:
Если соединение между мобильным устройством и принтером уже установлено, но необходима перенастройка, ее можно выполнить в приложении, например Epson Smart Panel.

Соответствующая информация

➡ «Печать документов с мобильных устройств» на стр. 56

Настройка Wi-Fi из панели управления

Если компьютер или мобильное устройство не используется для настройки соединения с принтером, это можно сделать на панели управления.

Изменить настройки сети на панели управления принтера можно несколькими способами. Выберите метод подключения, который соответствует среде и условиям использования.

Если вам известны SSID и пароль беспроводного маршрутизатора, можно установить их вручную.

Соответствующая информация

➡ «Настройка сети Wi-Fi посредством ввода идентификатора SSID (имени сети) и пароля» на стр. 133
➡ «Настройка Wi-Fi с использованием кнопки (WPS)» на стр. 134
➡ «Настройка Wi-Fi с помощью настройки PIN-кода (WPS)» на стр. 135

Настройка сети Wi-Fi посредством ввода идентификатора SSID (имени сети) и пароля

Можно настроить Wi-Fi-подключение, введя необходимую информацию на панели управления принтера. Для этого необходимо знать идентификатор SSID и пароль беспроводного маршрутизатора.

Примечание:
Если вы используете беспроводной маршрутизатор с настройками по умолчанию, SSID и пароль указаны на ярлыке. Если вы не знаете SSID и пароль, обратитесь к работнику, выполнявшему настройку беспроводного маршрутизатора, или к документации на этот беспроводной маршрутизатор.

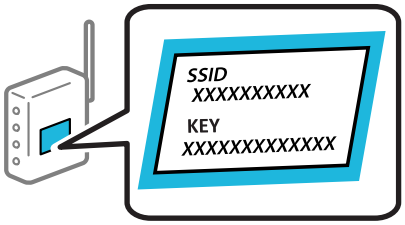

1. Выберите **Настройка беспров. ЛВС** на главном экране панели управления принтера.

   Для выбора элемента используйте кнопки ◀▶, а затем нажмите кнопку OK.

2. Выберите **Wi-Fi**.

3. Для продолжения нажмите кнопку OK.

4. Выберите **Мастер настройки Wi-Fi**.

5. Выберите идентификатор SSID для беспроводного маршрутизатора на панели управления принтера и нажмите кнопку OK.

   Примечание:

   ❏ *Если требуемый SSID не отображается на панели принтера, нажмите кнопку для обновления списка. Если он все равно не отображается, выберите **Другие SSID** и введите SSID вручную.*

   ❏ *Если вы не знаете идентификатор SSID (имя сети), проверьте, не содержится ли информация о нем на ярлыке беспроводного маршрутизатора. Если вы используете беспроводной маршрутизатор с настройками по умолчанию, используйте идентификатор SSID, указанный на ярлыке устройства. Если не удалось найти никакой информации, обратитесь к документации на беспроводной маршрутизатор.*

   ❏ *Если требуемый идентификатор SSID не отображается, настройте Wi-Fi с помощью программного обеспечения или приложений на своем компьютере или мобильном устройстве.*

   США и Канада

   Зайдите на следующий сайт и найдите там ваше устройство. Загрузите и запустите пакет программного обеспечения для вашего устройства, затем следуйте инструкциям на экране компьютера, чтобы запустить программу установки.

   https://support.epson.com

   Другие регионы

   *Откройте следующий веб-сайт и введите имя продукта. Откройте **Настройка**, затем начните настройку.*

   https://epson.sn

6. Введите пароль.

   Выберите, следует ли распечатать отчет о сетевом соединении после установки настроек.

   Примечание:
   Пароль чувствителен к регистру.

7. После завершения настройки нажмите кнопку OK.

   Примечание:

   Если вы не можете выполнить подключение, загрузите бумагу и нажмите кнопку для вывода на печать отчета о сетевом соединении.

Соответствующая информация

➡ «Проверка состояния сетевого соединения принтера (отчет о сетевом соединении)» на стр. 136
➡ «Настройка параметров при подключении к компьютеру» на стр. 131
➡ «Настройка параметров при подключении к мобильному устройству» на стр. 132

Настройка Wi-Fi с использованием кнопки (WPS)

Можно автоматически подключиться к беспроводному маршрутизатору, нажав кнопку на беспроводном маршрутизаторе, если выполнены следующие условия.

❏ Беспроводной маршрутизатор поддерживает режим WPS (защищенную настройку Wi-Fi).

❏ Текущее соединение Wi-Fi было установлено путем нажатия кнопки на беспроводном маршрутизаторе.

1. Выберите **Настройка беспров. ЛВС** на главном экране панели управления принтера.

   Для выбора элемента используйте кнопки ◀▶, а затем нажмите кнопку OK.

2. Выберите **Wi-Fi**.
3. Для продолжения нажмите кнопку OK.
4. Выберите **Уст-ка нажимной кнопкой (WPS)**.
5. Удерживайте кнопку [WPS] на беспроводном маршрутизаторе до тех пор, пока не начнет мигать индикатор безопасности.

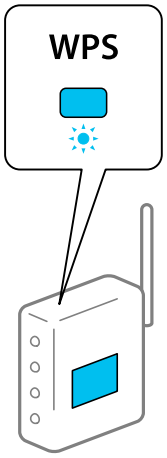

Если вы не знаете, где находится кнопка [WPS], либо на беспроводном маршрутизаторе нет кнопок, обратитесь к документации на беспроводной маршрутизатор.

6. Нажмите кнопку OK на панели управления принтера, а затем следуйте инструкциям на экране.

Примечание:
Если установить соединение не удается, перезапустите беспроводной маршрутизатор, переместите его ближе к принтеру и повторите попытку. В случае неудачи выведите на печать отчет о сетевом соединении и выберите решение проблемы.

Соответствующая информация

➡ «Проверка состояния сетевого соединения принтера (отчет о сетевом соединении)» на стр. 136

Настройка Wi-Fi с помощью настройки PIN-кода (WPS)

К беспроводному маршрутизатору можно автоматически подключиться с помощью PIN-кода. Этот способ можно применять, если беспроводной маршрутизатор имеет функцию WPS (защищенная настройка Wi-Fi). Для установки PIN-кода на беспроводном маршрутизаторе используйте компьютер.

1. Выберите **Настройка беспров. ЛВС** на главном экране панели управления принтера.

   Для выбора элемента используйте кнопки ◀▶, а затем нажмите кнопку OK.
2. Выберите **Wi-Fi**.
3. Для продолжения нажмите кнопку OK.
4. Выберите **Другие**.
5. Выберите **PIN-код (WPS)**.

6. С помощью компьютера отправьте PIN-код (восьмизначное число), отображаемый на панели управления принтера, в беспроводной маршрутизатор (процедура не должна продолжаться более двух минут).

   Примечание:
   Для получения более подробной информации о вводе PIN-кода обратитесь к документации на беспроводной маршрутизатор.

7. Нажмите кнопку OK на сканере.

   После завершения установки появится соответствующее сообщение.

   Примечание:
   Если установить соединение не удается, перезапустите беспроводной маршрутизатор, переместите его ближе к принтеру и повторите попытку. В случае неудачи выведите на печать отчет о соединении и выберите решение проблемы.

Соответствующая информация

➡ «Проверка состояния сетевого соединения принтера (отчет о сетевом соединении)» на стр. 136

Проверка состояния сетевого соединения принтера (отчет о сетевом соединении)

Можно распечатать отчет для проверки состояния сетевого подключения между принтером и маршрутизатором.

1. Загрузите бумагу в принтер.

   «Загрузка бумаги в заднее устройство подачи бумаги» на стр. 32

2. Выберите **Подробнее** на главном экране панели управления принтера.

   Для выбора элемента используйте кнопки ◀▶, а затем нажмите кнопку OK.

3. Выберите **Настр.**.

   Для выбора элемента используйте кнопки ▲▼, а затем нажмите кнопку OK.

4. Выберите **Параметры сети** > **Проверка подключения**.

   Запускается проверка соединения.

5. Следуйте инструкциям на экране принтера, чтобы напечатать отчет о сетевом подключении.

   При возникновении ошибки ознакомьтесь с отчетом о сетевом соединении и рассмотрите возможные причины и решения.

Сообщения и варианты решения проблем в отчете о сетевом подключении

Проверьте сообщения и коды ошибок в отчете о сетевом подключении и выполните предлагаемые действия по решению проблем.

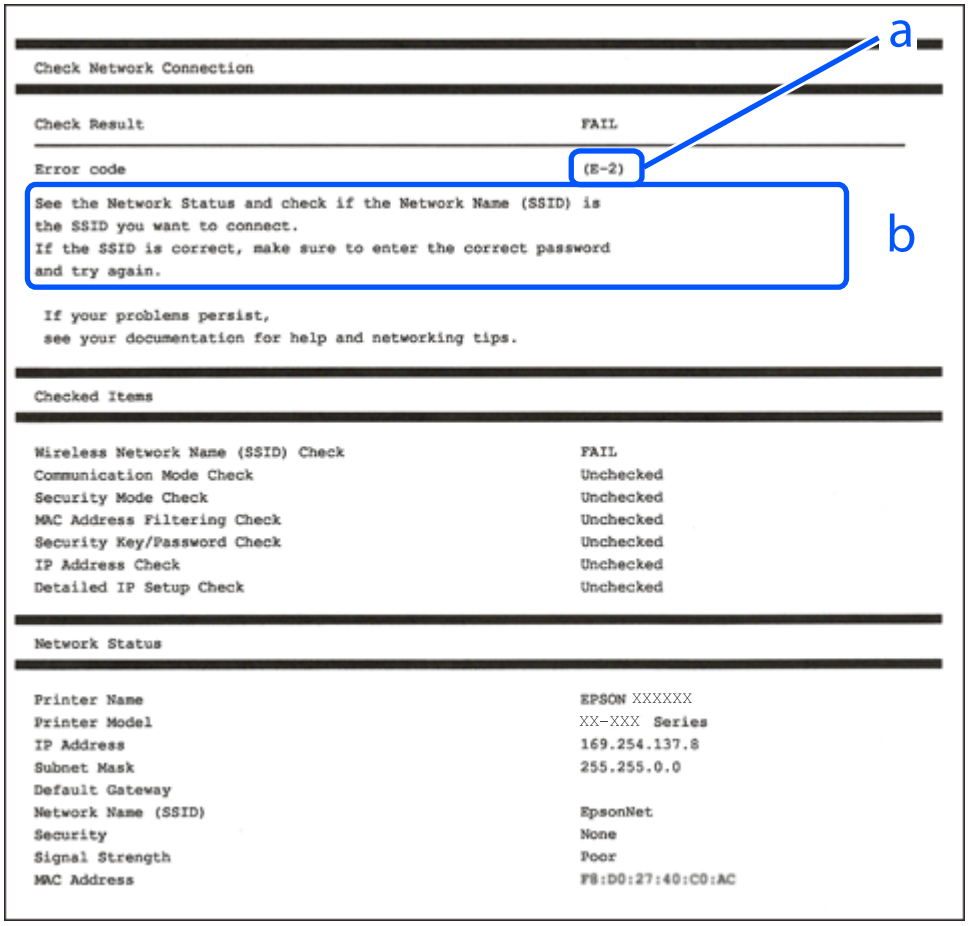

A. Код ошибки

Б. Сообщения в сетевом окружении

Соответствующая информация

- «E-1» на стр. 138
- «E-2, E-3, E-7» на стр. 138
- «E-5» на стр. 139
- «E-6» на стр. 139
- «E-8» на стр. 140
- «E-9» на стр. 140
- «E-10» на стр. 140
- «E-11» на стр. 141
- «E-12» на стр. 141
- «E-13» на стр. 142
- «Сообщение в сетевом окружении» на стр. 143

E-1

Решения

- ❏ Убедитесь, что кабель Ethernet надежно подключен к принтеру, концентратору или другому сетевому устройству.
- ❏ Убедитесь, что концентратор или другое сетевое устройство включены.
- ❏ Если вы хотите подключить принтер через Wi-Fi, снова задайте параметры Wi-Fi для принтера, так как он отключен.

Соответствующая информация

➡ «Настройка Wi-Fi из панели управления» на стр. 133

E-2, E-3, E-7

Решения

- ❏ Убедитесь, что беспроводной маршрутизатор включен.
- ❏ Проверьте правильность подключения компьютера или других устройств к беспроводному маршрутизатору.
- ❏ Выключите беспроводной маршрутизатор. Примерно через 10 секунд включите его.
- ❏ Разместите принтер ближе к беспроводному маршрутизатору и уберите препятствия между ними.
- ❏ Если вы вводили SSID вручную, проверьте правильность ввода. Сравните введенное значение с значением SSID, указанным в разделе **Статус сети** отчета о сетевом соединении.
- ❏ Если беспроводной маршрутизатор имеет несколько идентификаторов SSID, выберите отображаемый SSID. Если идентификатор SSID использует несовместимую частоту, принтер не отображает его.
- ❏ Если для установки сетевого соединения используется настройка по нажатию кнопки, убедитесь, что беспроводной маршрутизатор поддерживает WPS. Если беспроводной маршрутизатор не поддерживает WPS, настройку по нажатию кнопки использовать нельзя.
- ❏ Для подключения к беспроводному маршрутизатору нужно знать SSID и пароль. Если вы используете беспроводной маршрутизатор с настройками по умолчанию, SSID и пароль указаны на ярлыке беспроводного маршрутизатора. Если вы не знаете свой SSID и пароль, обратитесь к работнику, выполнявшему настройку беспроводного маршрутизатора, или к документации на этот беспроводной маршрутизатор.
- ❏ Если вы подключаетесь к сети, чей идентификатор SSID был создан на мобильном устройстве в режиме маршрутизатора, узнайте значение SSID и пароль из документации на это мобильное устройство.
- ❏ Если Wi-Fi-соединение внезапно обрывается, проверьте, не выполняются ли следующие условия. Если выполняется любое из этих условий, сбросьте настройки сети, загрузив и запустив программное обеспечение со следующего веб-сайта.

  https://support.epson.com (США и Канада)

  https://epson.sn > **Настройка** (другие регионы)

  - ❏ Мобильное устройство было добавлено в сеть с использованием настройки с помощью кнопки.
  - ❏ Принтер был подключен к сети любым способом, кроме настройки с помощью кнопки.
  - ❏ Беспроводной маршрутизатор был заменен.

Соответствующая информация

➡ «Повторная настройка подключения к сети» на стр. 131

➡ «Настройка Wi-Fi из панели управления» на стр. 133

E-5

Решения:

❏ Удостоверьтесь, что на маршрутизаторе беспроводной сети установлен один из указанных ниже режимов защиты. Если для него установлены другие параметры, измените режим защиты на беспроводном маршрутизаторе.

- ❏ WEP — 64 бита (40 бит)
- ❏ WEP — 128 бит (104 бита)
- ❏ WPA PSK (TKIP/AES)*
- ❏ WPA2 PSK (TKIP/AES)*
- ❏ WPA3-SAE (AES)

* WPA PSK также именуется WPA Personal. WPA2 PSK также называется WPA2 Personal.

❏ Выключите маршрутизатор беспроводной сети. Подождите примерно 10 секунд и снова его включите.

❏ Снова выполните сетевые настройки принтера.

E-6

Решения

❏ Если фильтрация MAC-адресов включена, зарегистрируйте MAC-адрес принтера, чтобы он не попадал под действие фильтра. За более подробной информацией обратитесь к документации по беспроводному маршрутизатору. Проверить MAC-адрес принтера можно в столбце **Статус сети** отчета о сетевом соединении.

❏ Если в беспроводном маршрутизаторе используется распределенная авторизация с типом безопасности WEP, убедитесь, что ключ и индекс авторизации верны.

❏ Если число подключаемых устройств для беспроводного маршрутизатора меньше числа сетевых устройств, которые требуется подключить, увеличьте в настройках беспроводного маршрутизатора число подключаемых устройств. За более подробной информацией обратитесь к документации по беспроводному маршрутизатору.

❏ Выключите беспроводной маршрутизатор. Примерно через 10 секунд включите его.

❏ Измените настройки сети принтера.

Соответствующая информация

➡ «Настройка параметров при подключении к компьютеру» на стр. 131

E-8

Решения

❏ Если функция DHCP на беспроводном маршрутизаторе включена, задайте для настроек TCP/IP значение «Автоматически».

❏ Если для параметра принтера «Получить IP-адрес» задано значение «Вручную», то введенный вами IP-адрес недействителен, так как не находится в диапазоне разрешенных адресов (например, равен 0.0.0.0). Установите корректный IP-адрес на панели управления принтера.

❏ Выключите беспроводной маршрутизатор. Примерно через 10 секунд включите его.

❏ Измените настройки сети принтера.

Соответствующая информация

➡ «Установка для принтера статического IP-адреса» на стр. 149

E-9

Решения

Подтвердить следующее.

❏ Устройства включены.

❏ Вы имеете доступ в Интернет и к другим компьютерам или сетевым устройствам, находящимся в той же сети на устройствах, которые вы хотите подключить к принтеру.

Если принтер и сетевые устройства по-прежнему не подключаются после выполнения вышеуказанных действий, попробуйте выполнить следующее.

❏ Выключите беспроводной маршрутизатор. Примерно через 10 секунд включите его.

❏ Установите настройки сети с компьютера, находящегося в той же сети, что и принтер, с помощью программы установки. Эту программу можно загрузить с сайта Epson.

https://support.epson.com (США и Канада)

https://epson.sn > **Настройка** (другие регионы)

Если проблема сохраняется, проверьте IP-адрес принтера, указанный в отчете о сетевом подключении, и обратитесь к производителю маршрутизатора.

Соответствующая информация

➡ «Настройка параметров при подключении к компьютеру» на стр. 131

E-10

Решения

Подтвердить следующее.

❏ Другие устройства в сети включены.

❏ Сетевые адреса (IP-адрес, маска подсети и шлюз по умолчанию) заданы верно, если параметр принтера «Получить IP-адрес» имеет значение «Вручную».

Если сетевые адреса заданы неверно, сбросьте их значения. Вы можете проверить IP-адрес, маску подсети и шлюз по умолчанию в разделе **Статус сети** отчета о сетевом соединении.

Если включена функция DHCP, для параметра принтера «Получить IP-адрес» задайте значение «Автоматически». Если вы хотите задать IP-адрес вручную, посмотрите IP-адрес принтера, указанный в разделе **Статус сети** отчета о сетевом соединении и выберите «Вручную» на экране настроек сети. Установите значение маски подсети на [255.255.255.0].

Если принтер и сетевые устройства по-прежнему не подключаются после выполнения вышеуказанных действий, попробуйте выполнить следующее.

❏ Выключите беспроводной маршрутизатор. Примерно через 10 секунд включите его.

❏ Установите настройки сети на компьютере, находящемся в той же сети, что и принтер, с помощью программы установки. Вы можете запустить ее со следующего веб-сайта.

https://support.epson.com (США и Канада)

https://epson.sn > **Настройка** (другие регионы)

Соответствующая информация

➡ «Установка для принтера статического IP-адреса» на стр. 149

E-11

Решения

Подтвердить следующее.

❏ Правильно ли задан адрес шлюза по умолчанию, если для параметра «Установка TCP/IP» установлено значение «Вручную».

❏ Устройство, установленное как шлюз по умолчанию, включено.

Установите правильный адрес шлюза по умолчанию. Проверить адрес шлюза по умолчанию можно в разделе **Статус сети** отчета о сетевом соединении.

Если принтер и сетевые устройства по-прежнему не подключаются после выполнения вышеуказанных действий, попробуйте выполнить следующее.

❏ Выключите беспроводной маршрутизатор. Примерно через 10 секунд включите его.

❏ Установите настройки сети на компьютере, находящемся в той же сети, что и принтер, с помощью программы установки. Вы можете запустить ее со следующего веб-сайта.

https://support.epson.com (США и Канада)

https://epson.sn > **Настройка** (другие регионы)

Соответствующая информация

➡ «Установка для принтера статического IP-адреса» на стр. 149

E-12

Решения

Подтвердить следующее.

❏ Другие устройства в сети включены.

❏ Сетевые адреса (IP-адрес, маска подсети и шлюз по умолчанию) заданы верно при вводе их вручную.

❏ Сетевые адреса для других устройств (маска подсети и шлюз по умолчанию) идентичны.

❏ IP-адрес не конфликтует с другими устройствами.

Если принтер и сетевые устройства по-прежнему не подключаются после выполнения вышеуказанных действий, попробуйте выполнить следующее.

❏ Выключите беспроводной маршрутизатор. Примерно через 10 секунд включите его.

❏ Снова задайте параметры сети с помощью установщика. Вы можете запустить ее со следующего веб-сайта.

https://support.epson.com (США и Канада)

https://epson.sn > **Настройка** (другие регионы)

❏ На беспроводном маршрутизаторе, использующем тип безопасности WEP, можно зарегистрировать несколько паролей. Если на точке доступа зарегистрированы несколько паролей, проверьте, введен ли на принтере первый из зарегистрированных паролей.

Соответствующая информация

➡ «Установка для принтера статического IP-адреса» на стр. 149

E-13

Решения

Подтвердить следующее.

❏ Сетевые устройства, такие как беспроводной маршрутизатор, концентратор и маршрутизатор, включены.

❏ На сетевых устройствах не производилась ручная настройка TCP/IP. (Если настройка TCP/IP принтера производилась автоматически, в то время как настройка TCP/IP других устройств в сети производилась вручную, сеть принтера может отличаться от сети других устройств.)

Если ничего не помогает, попробуйте выполнить следующую процедуру.

❏ Выключите беспроводной маршрутизатор. Примерно через 10 секунд включите его.

❏ Настройте параметры сети с компьютеров, находящихся в той же сети, что и принтер, загрузив и запустив программное обеспечение со следующего веб-сайта.

https://support.epson.com (США и Канада)

https://epson.sn > **Настройка** (другие регионы)

❏ На беспроводном маршрутизаторе, использующем тип безопасности WEP, можно зарегистрировать несколько паролей. Если на точке доступа зарегистрированы несколько паролей, проверьте, введен ли на принтере первый из зарегистрированных паролей.

Соответствующая информация

➡ «Настройка параметров при подключении к компьютеру» на стр. 131

➡ «Установка для принтера статического IP-адреса» на стр. 149

Сообщение в сетевом окружении

Сообщение	Решение
Необходимо улучшить соединение Wi-Fi. Выключите и включите беспроводной маршрутизатор. Если соединение не улучшится, ознакомьтесь с документацией к беспроводному маршрутизатору.	Переместив принтер ближе к беспроводному маршрутизатору и убрав препятствия между ними, выключите беспроводной маршрутизатор. Примерно через 10 секунд включите его. Если соединения по-прежнему нет, обратитесь к документации на беспроводной маршрутизатор.
*Подключение дополнительных устройств невозможно. Отключите одно из подключенных устройств для добавления другого.	Компьютер и мобильные устройства, которые могут быть подключены одновременно, подключаются с использованием соединения Wi-Fi Direct (простая точка доступа). Для добавления еще одного компьютера или мобильного устройства сначала отключите одно из устройств или подключите его к другой сети. На листке состояния сети или панели управления принтера можно посмотреть количество беспроводных устройств, которые могут быть подключены одновременно, и количество уже подключенных устройств.
В среде существует SSID, идентичное Wi-Fi Direct. Если не удается подключить интеллектуальное устройство к принтеру, измените имя SSID для Wi-Fi Direct.	С панели управления принтера перейдите на экран настройки Wi-Fi Direct и выберите меню изменения параметра. Вы можете изменить часть имени сети после символов DIRECT-XX-. Введите не более 22 символов.

Подключение устройства напрямую к принтеру (Wi-Fi Direct)

Режим Wi-Fi Direct (простая точка доступа) позволяет подключить устройство к принтеру напрямую, без использования беспроводного маршрутизатора, и печатать прямо с устройства.

Примечание:
Только для ET-2900U

Для работы принтера и контроля расхода чернил в рамках программы ReadyPrint необходимо подключение к Интернету. Использование Wi-Fi Direct не рекомендуется.

Информация о Wi-Fi Direct

Используйте этот способ подключения, если не используете Wi-Fi дома или в офисе или когда хотите напрямую соединить принтер и компьютер или мобильное устройство. В этом режиме принтер выступает в роли беспроводного маршрутизатора, к нему можно подключать устройства без использования

обычного беспроводного маршрутизатора. Однако устройства, подключенные к принтеру, не могут обмениваться данными между собой через принтер.

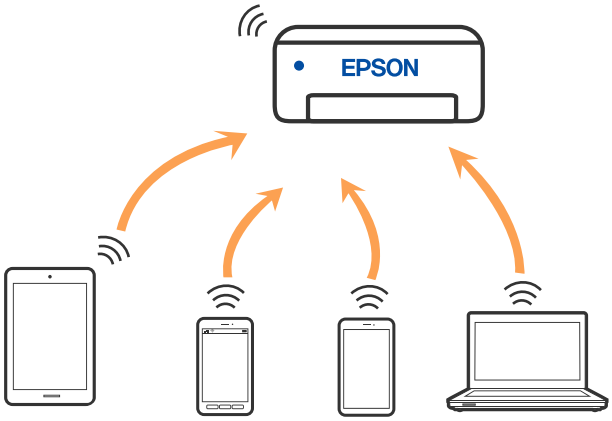

Принтер может иметь подключение к Wi-Fi или Ethernet и подключение Wi-Fi Direct (простая точка доступа) одновременно. Однако если вы начнете передачу по сети с помощью подключения Wi-Fi Direct (простая точка доступа), если принтер подключен к сети Wi-Fi, то сеть Wi-Fi будет временно отключена.

Подключение устройств через Wi-Fi Direct

Этот способ позволяет подключить принтер напрямую к устройствам без использования беспроводного маршрутизатора.

Примечание:
Для пользователей iOS и Android этот режим удобно будет настроить с помощью приложения Epson Smart Panel.

Эти настройки для принтера и устройства, к которому выполняется подключение, необходимо задать только один раз. Вам не потребуется снова задавать эти настройки, если вы не отключаете Wi-Fi Direct и не восстанавливаете настройки сети по умолчанию.

1. Выберите **Настройка беспров. ЛВС** на главном экране панели управления принтера.

   Для выбора элемента используйте кнопки ◀▶, а затем нажмите кнопку OK.

2. Выберите **Wi-Fi Direct**.

3. Просмотрите сообщение и нажмите кнопку OK для продолжения.

4. Просмотрите следующее сообщение и нажмите кнопку OK для продолжения.

5. Прокрутите экран принтера вниз, чтобы отобразились идентификатор SSID и пароль, необходимые для настройки подключения. На устройстве выберите тот же SSID.

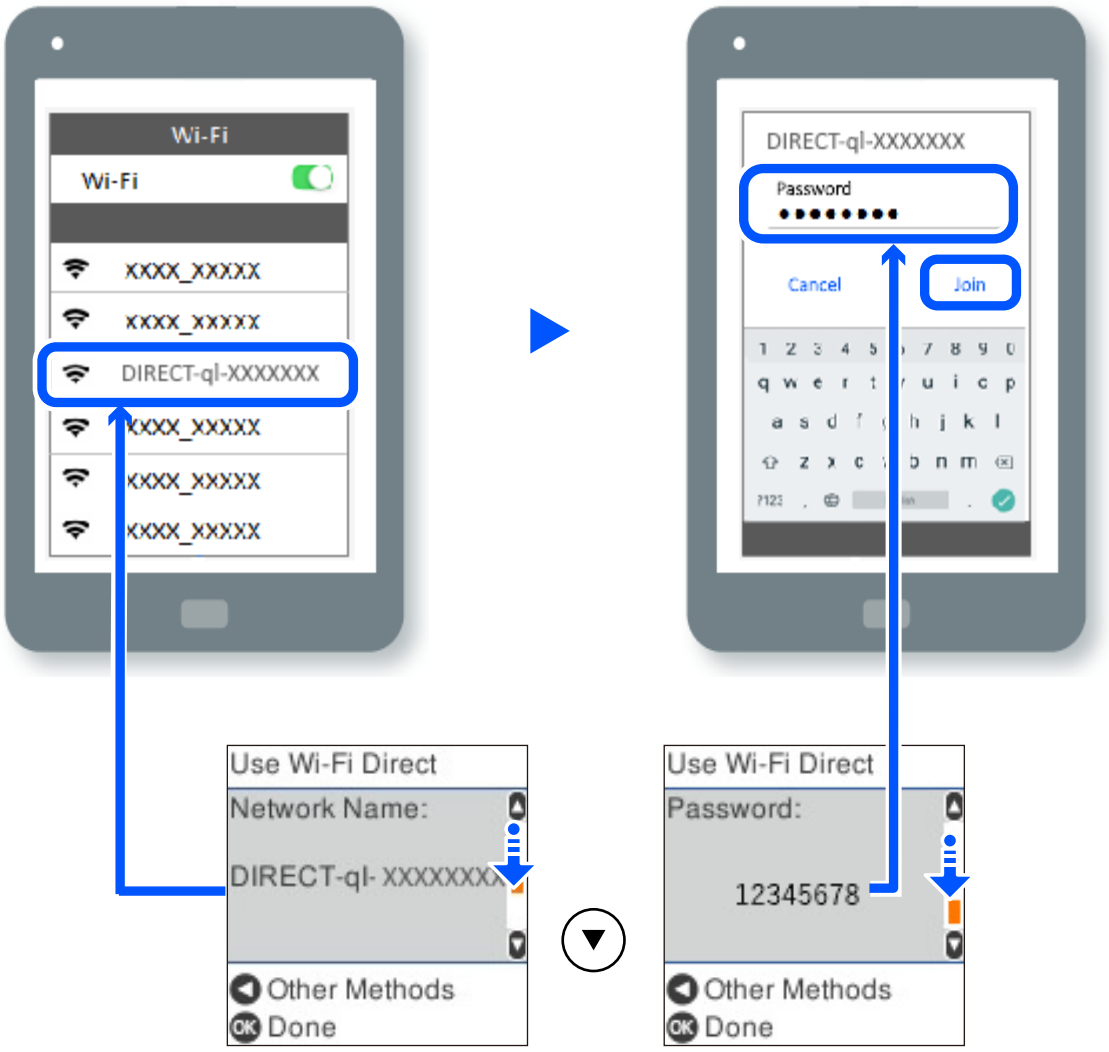

6. Нажмите кнопку OK на панели управления принтера.

7. На экране приложения для печати устройства выберите принтер, к которому необходимо подключиться.

Если устройство ранее было подключено к принтеру, для повторного подключения выберите имя сети (идентификатор SSID) на экране подключения Wi-Fi мобильного устройства.

Отключение соединения в режиме Wi-Fi Direct (простая точка доступа)

Доступны два способа отключения соединения Wi-Fi Direct (простая точка доступа). Можно отключить все соединения с помощью панели управления принтера либо отключить каждое соединение с компьютера или мобильного устройства. В этом разделе описывается, как отключить все соединения.

Важно:

При отключении соединения Wi-Fi Direct (простая точка доступа) все компьютеры и мобильные устройства, подключенные к принтеру через соединение Wi-Fi Direct (простая точка доступа), будут отключены.

Примечание:
Если вы хотите отключить конкретное устройство, выполните отключение на этом устройстве, а не на принтере. Для отключения соединения Wi-Fi Direct (простая точка доступа) с устройства используйте один из указанных ниже способов.

❏ *Отключите подключение по Wi-Fi к имени сети (SSID) принтера.*

❏ *Выполните подключение к другому имени сети (SSID).*

1. Выберите **Настройка беспров. ЛВС** на главном экране панели управления принтера.

   Для выбора элемента используйте кнопки ◀▶, а затем нажмите кнопку OK.

2. Выберите **Wi-Fi Direct**.

3. Просмотрите сообщение и нажмите кнопку OK для продолжения.

4. Просмотрите следующее сообщение и нажмите кнопку OK для продолжения.

5. Для отображения экрана настроек нажмите кнопку ↺.

6. Выберите **Откл. Wi-Fi Direct**.

7. Просмотрите сообщение и нажмите кнопку OK.

Изменение параметров Wi-Fi Direct (простая точка доступа)

Если включен режим Wi-Fi Direct (простая точка доступа), вы можете изменить параметры Wi-Fi Direct, например имя сети и пароль.

1. Выберите **Настройка беспров. ЛВС** на главном экране панели управления принтера.

   Для выбора элемента используйте кнопки ◀▶, а затем нажмите кнопку OK.

2. Выберите **Wi-Fi Direct**.

3. Просмотрите сообщение и нажмите кнопку OK для продолжения.

4. Просмотрите следующее сообщение и нажмите кнопку OK для продолжения.

5. Для отображения экрана настроек нажмите кнопку ↺.

6. Выберите элемент меню, который нужно изменить.

   Для выбора доступны следующие элементы меню.

❏ **Сменить имя сети**

Измените имя сети (SSID) Wi-Fi Direct (простая точка доступа) на любое другое. Для имени сети (SSID) можно ввести символы ASCII с экранной клавиатуры на панели управления.

При изменении имени сети (SSID) все подключенные устройства отключаются. Чтобы снова подключить эти устройства, используйте новое имя сети (SSID).

❏ **Изменить пароль**

Измените пароль Wi-Fi Direct (простая точка доступа) на любой другой. В качестве пароля можно ввести символы ASCII с экранной клавиатуры на панели управления.

При изменении пароля все подключенные устройства отключаются. Чтобы снова подключить эти устройства, используйте новый пароль.

❏ **Откл. Wi-Fi Direct**

Отключите функцию Wi-Fi Direct (простая точка доступа) принтера. При этом будут отключены все устройства, подключенные к принтеру в режиме Wi-Fi Direct (простая точка доступа).

❏ **Восст. настр. по ум.**

Возврат всех параметров режима Wi-Fi Direct (простая точка доступа) к значениям по умолчанию.

Вся сохраненная информация о подключенных устройствах через Wi-Fi Direct (простая точка доступа) будет удалена.

7. Следуйте инструкциям на экране.

Добавление или изменение подключения принтера

Настройка принтера для использования на нескольких компьютерах

Несмотря на то, что несколько компьютеров могут быть подключены к одному и тому же беспроводному маршрутизатору, каждому компьютеру может быть назначен свой SSID.

Если SSID, назначенные беспроводным маршрутизатором, не входят в одну сеть, то каждый компьютер фактически подключен к другой сети. Если начать настройку принтера с компьютера A, принтер добавляется в ту же сеть, что и компьютер A, что позволяет компьютеру A печатать с него.

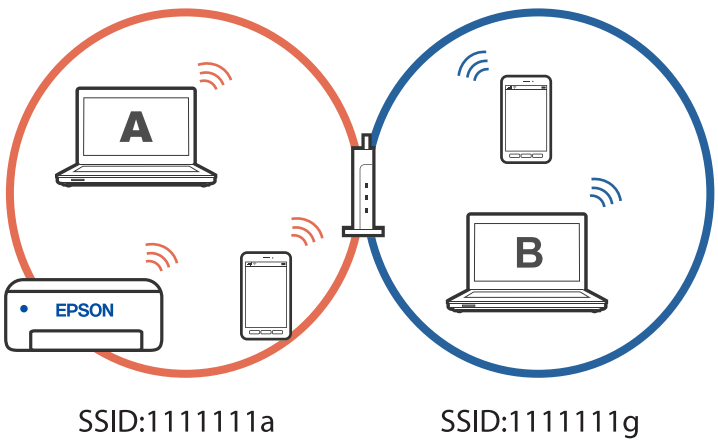

Однако если начать настройку принтера с компьютера B в конфигурации, показанной выше, принтер будет настроен в сети компьютера B, что позволит компьютеру B печатать на нем, но не компьютеру A.

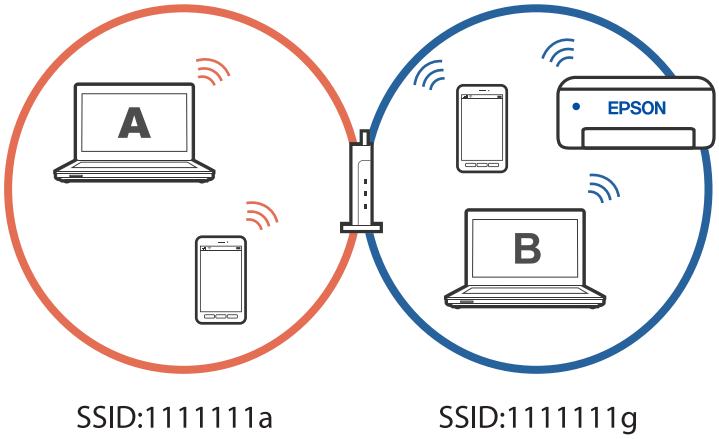

Чтобы этого избежать, когда необходимо настроить сетевой принтер со второго компьютера, запустите программу установки на компьютере, подключенном к той же сети, что и принтер. Если принтер находится в той же сети, он не будет перенастроен для работы в другой сети, а будет готов к использованию.

Изменение способа подключения к сети — с Wi-Fi на USB

Выполните следующие действия при стабильности используемой сети Wi-Fi или для перехода на более стабильное USB-соединение.

1. Соедините принтер и компьютер с помощью USB-кабеля.
2. Выберите принтер без маркировки (XXXXX) при печати с использованием USB-соединения.

   Имя вашего принтера или «Сеть» отображается в XXXX в зависимости от версии операционной системы.

   Пример Windows 11

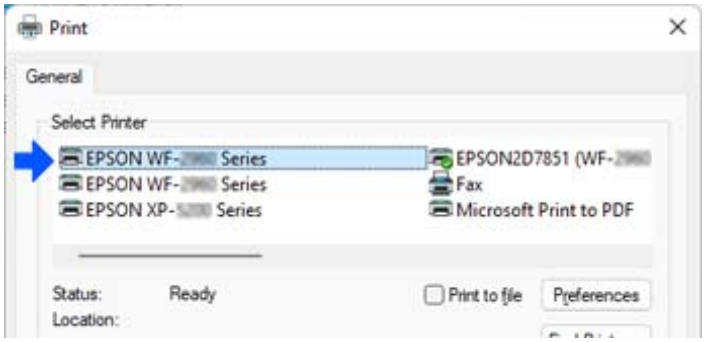

Пример Windows 10

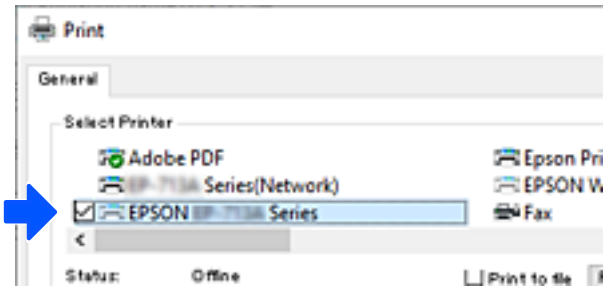

Изменение способа подключения к сети — с Wi-Fi на Ethernet

Выполните приведенные ниже действия, чтобы изменить сетевое подключение с Wi-Fi на Ethernet с помощью панели управления.

Эта функция доступна только для ET-4900 Series/L5390 Series.

1. Подключите принтер к маршрутизатору с помощью кабеля Ethernet.
2. Отключите Wi-Fi на панели управления принтера.

Соответствующая информация

➡ «Отключение Wi-Fi соединения» на стр. 126
➡ «Задняя панель» на стр. 21

Установка для принтера статического IP-адреса

Можно установить статический IP-адрес для принтера с помощью Web Config.

1. Доступ к Web Config.

   «Запуск Web Config в браузере» на стр. 244

2. Выберите **Параметры сети**.

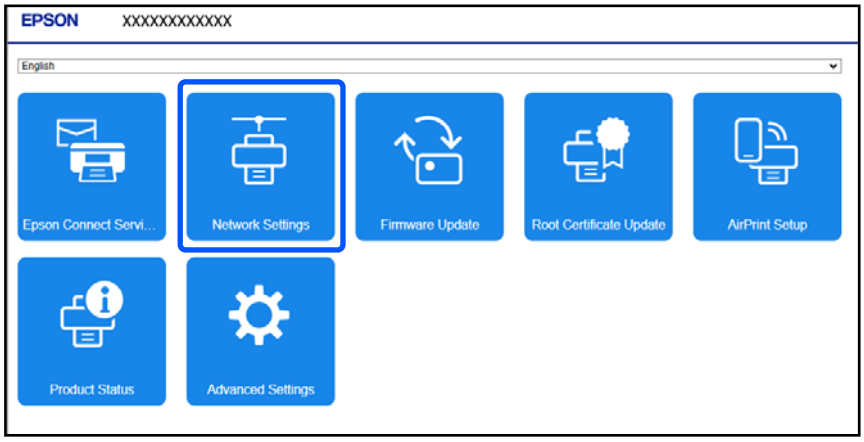

Отображаемые на экране данные и элементы Web Config отличаются в зависимости от модели.

3. Выберите значение **Вручную** для параметра **Получение IP-адреса**.
4. Введите IP-адрес, который вы устанавливаете, в **IP-адрес**.

   Задайте маску подсети, шлюз по умолчанию, DNS-сервер и другие параметры сети в соответствии с сетевым окружением.
5. Щелкните **OK**.

   Если отображается экран ввода логина и пароля, введите пароль и нажмите **OK**.

   Настройки применены.

   Для повторного доступа к Web Config укажите установленный IP-адрес.

Соответствующая информация

➡ «Приложение для настройки работы принтера (Web Config)» на стр. 243
➡ «Значение пароля администратора по умолчанию» на стр. 16

Включение режима энергосберегающего соединения Ethernet

Функция Energy Efficient Ethernet принтера соответствует стандарту IEEE 802.3az.

Эта настройка доступна только на моделях с поддержкой проводной локальной сети.

При использовании этой функции включите на принтере поддержку стандарта IEEE 802.3az. Все подключенные к сети устройства должны поддерживать эту функцию.

1. Откройте Web Config.

   «Запуск Web Config в браузере» на стр. 244
2. Войдите в систему под учетной записью администратора в **Доп. Настройки**.

   Примечание:
   Пароль администратора задается заранее в расширенных настройках Web Config. Подробная информация о пароле администратора приведена по ссылке ниже.
3. Выберите вкладку **Сеть** > **Проводная сеть**.
4. Выберите значение **Вкл.** для параметра **IEEE 802.3az**.
5. Щелкните **Следующий**.
6. Щелкните **OK**.

Соответствующая информация

➡ «Приложение для настройки работы принтера (Web Config)» на стр. 243
➡ «Значение пароля администратора по умолчанию» на стр. 16

Транспортировка и хранение принтера

Чтобы упаковать принтер перед хранением, транспортировкой или отправкой в ремонт, сделайте следующее.

1. Выключите принтер нажатием кнопки ⏻.
2. Убедитесь, что индикатор питания погас, затем отсоедините шнур питания.

   > ***Важно:***
   >
   > *Отключайте шнур питания только после того, как индикатор питания погаснет. В противном случае печатающая головка не вернется в исходное положение, что может привести к высыханию чернил и невозможности печати.*

3. Отсоедините все кабели, в том числе шнур питания и кабель USB.
4. Извлеките из принтера всю бумагу.
5. Убедитесь, что в принтере не размещены оригиналы.

   > ***Предостережение:***
   >
   > *При открытии и закрытии модуля сканера соблюдайте осторожность, чтобы не прищемить руку. В противном случае можно получить травму.*

6. Откройте модуль сканера до щелчка.

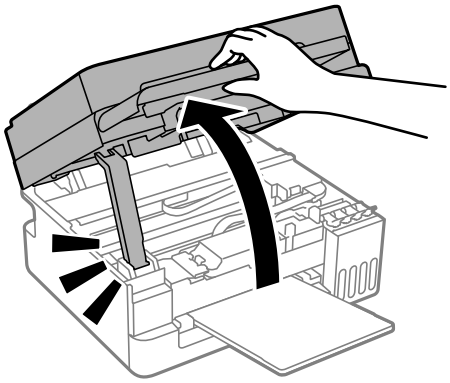

7. Убедитесь, что крышка емкости с чернилами плотно закрыта.

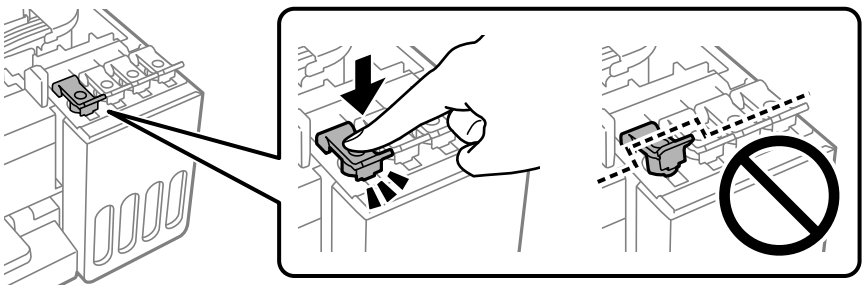

8. Закройте модуль сканера.

   В целях безопасности модуль сканера закрывается в два этапа.

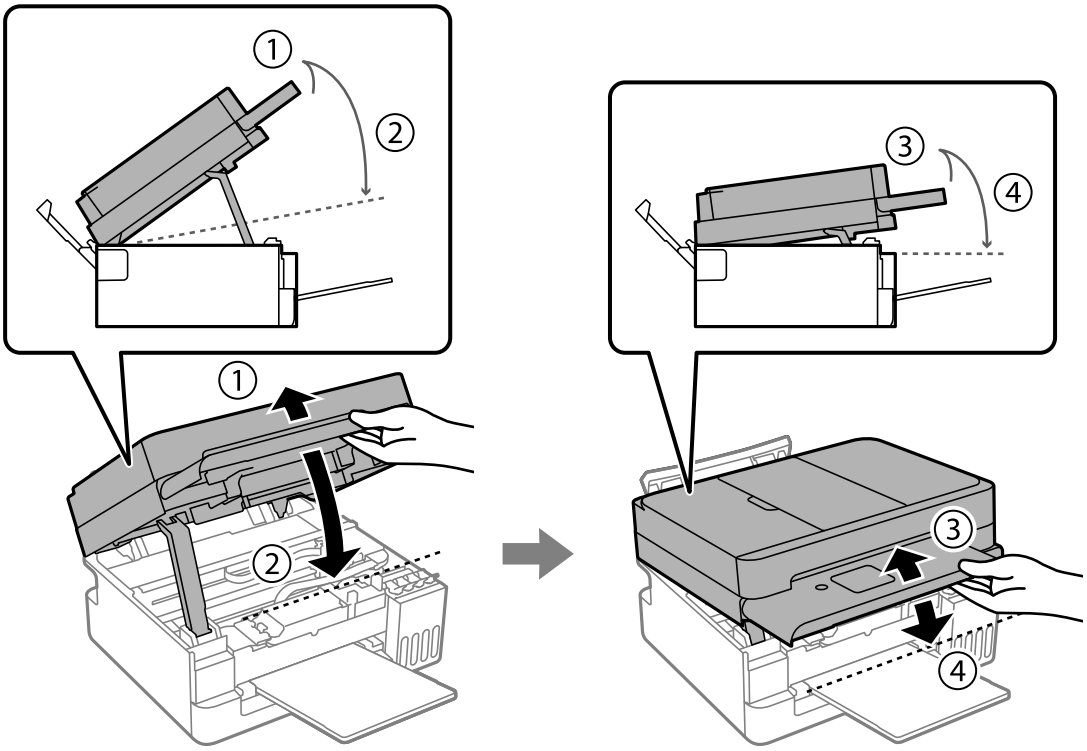

Примечание:
Перед повторным открытием необходимо полностью закрыть модуль сканера.

9. Подготовьте принтер к транспортировке, как показано ниже.

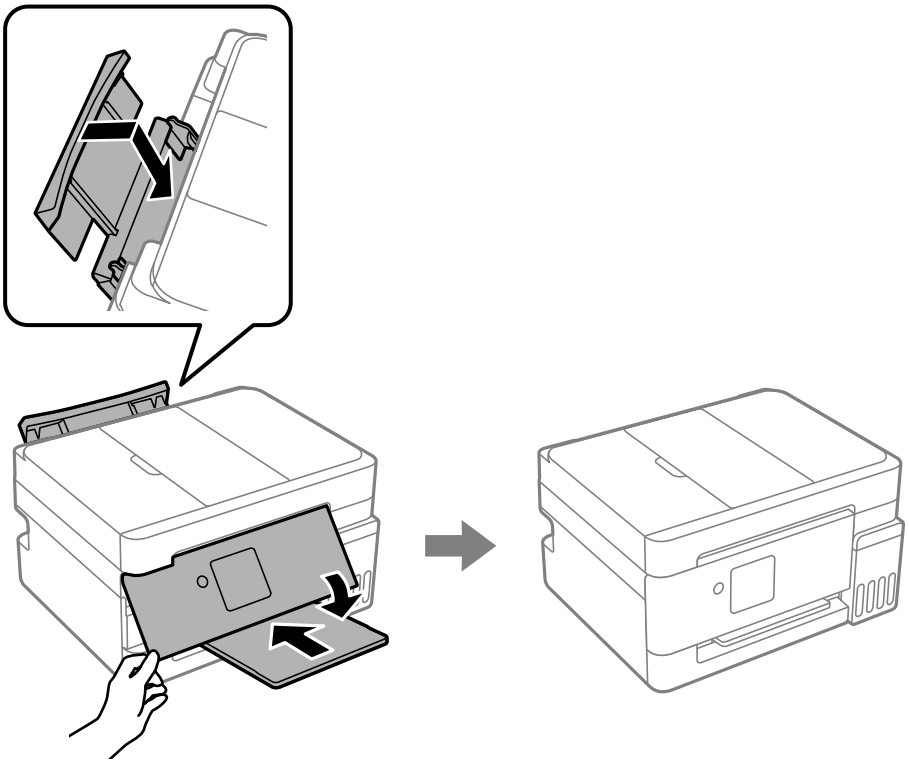

10. Поместите принтер в пластиковый пакет и запечатайте его.

11. Упакуйте принтер в коробку, используя защитные материалы.

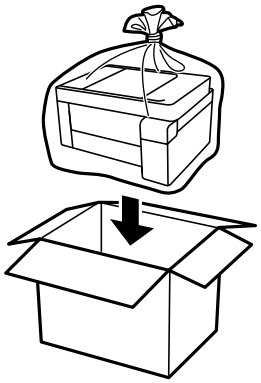

Важно:

❏ *Перед хранением или транспортировкой принтера поместите его в пластиковый пакет, загнув края пакета. Не наклоняйте принтер, не ставьте его вертикально и не переворачивайте. Это может привести к вытеканию чернил.*

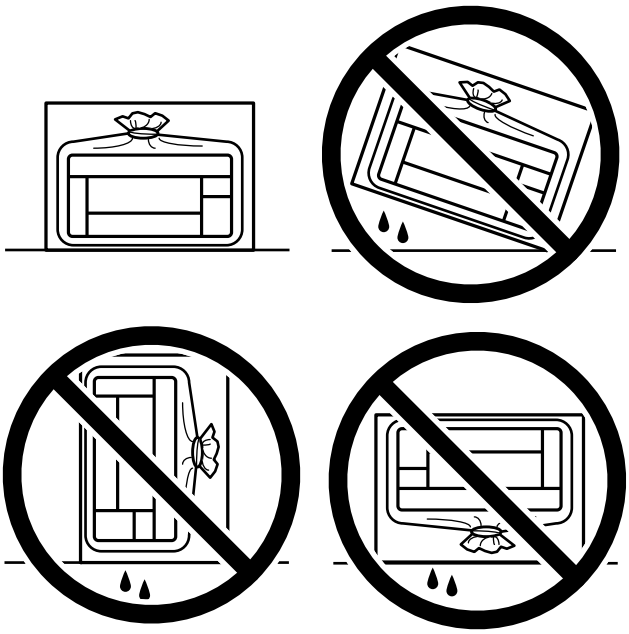

❏ *При хранении и транспортировке бутылок с чернилами не наклоняйте бутылки и не подвергайте их ударам или изменению температур. В противном случае чернила могут вытечь даже при плотно закрытой крышке бутылки с чернилами. Держите бутылку с чернилами строго вертикально, когда закрываете крышку, и принимайте соответствующие меры предосторожности для предотвращения вытекания чернил при транспортировке; например, поместите бутылку в пакет.*

❏ *Не помещайте открытые бутылки с чернилами в одну упаковку вместе с принтером.*



Если качество печати ухудшится при следующей печати, отрегулируйте его. Подробнее см. по ссылке ниже.

Соответствующая информация

➡ «Регулировка качества печати» на стр. 113

Устранение неполадок

Не удается распечатать,сделать копию, отсканировать или отправить факс. . . 156

Низкое качество печати, копирования, сканирования и работы с факсами. . . . 175

Не удается выбрать тип бумаги или источник бумаги в драйвере принтера. . . .198

На ЖК-экране отображается код ошибки. 199

Бумага заминается. 201

Необходимо дозаправить чернила. 207

Необходимо заменить контейнер для отработанных чернил. 214

Невозможно управлять принтером должным образом. 219

Если не удается устранить замятие бумаги или ошибку отсутствия бумаги. . . .224

Проблема не устранена. 228

Не удается распечатать,сделать копию, отсканировать или отправить факс

Устранение неполадок

Прочитайте этот раздел в случае ненадлежащего качества печати, сканирования или передачи/приема факсов, либо возникновения неполадок. Решения ряда распространенных проблем см. далее.

Принтер включен?

Решения

- ❏ Убедитесь, что принтер включен.
- ❏ Проверьте правильность подключения шнура питания.

➡ «Питание не включается» на стр. 219
➡ «Проблема не устранена» на стр. 228

Произошло замятие бумаги в принтере?

Решения

При замятии бумаги печать невозможна. Извлеките замятую бумагу из принтера.

➡ «Бумага заминается» на стр. 201

Принтер как таковой работает правильно?

Решения

- ❏ При отображении сообщения об ошибке на ЖК-экране проверьте ошибку.
- ❏ Выполните печать листа состояния и проверьте правильность печати принтера как такового.

➡ «На ЖК-экране отображается код ошибки» на стр. 199
➡ «Печ. лист сост.» на стр. 257

Имеются ли проблемы с соединением?

Решения

- ❏ Проверьте правильность подключения всех кабелей.
- ❏ Проверьте правильность работы сетевого устройства и USB-концентратора.
- ❏ При наличии соединения Wi-Fi проверьте правильность настроек соединения Wi-Fi.
- ❏ Проверьте сети, к которым подключены компьютер и принтер, и убедитесь, что их имена совпадают.

➡ «Не удается подключить принтер к сети» на стр. 161
➡ «Не удается подключить принтер через USB» на стр. 161
➡ «Проверка состояния сетевого соединения принтера (отчет о сетевом соединении)» на стр. 136

Данные отправлены на печать?

Решения

- ❏ Убедитесь в отсутствии оставшихся после выполнения предыдущей задачи данных печати.
- ❏ Проверьте драйвер принтера и убедитесь, что принтер не находится оффлайн.

➡ «По-прежнему присутствует задание, ожидающее печати.» на стр. 158
➡ «Принтер находится в режиме ожидания или автономном режиме.» на стр. 158

Приложение или драйвер принтера работает некорректно

Не удается выполнить печать даже после установки соединения (Windows)

Это может быть вызвано следующими причинами.

Не установлен оригинальный драйвер печати Epson.

Решения

Если оригинальный драйвер печати Epson (EPSON XXXXX) не установлен, набор доступных функций будет ограничен. Рекомендуем использовать оригинальный драйвер печати Epson.

➡ «Проверка наличия оригинального драйвера принтера Epson — Windows» на стр. 129
➡ «Проверка наличия оригинального драйвера принтера Epson — Mac OS» на стр. 130

Возникла проблема с программным обеспечением или данными.

Решения

- ❏ Удостоверьтесь, что установлен оригинальный драйвер принтера Epson (EPSON XXXXX). Если оригинальный драйвер печати Epson не установлен, то набор доступных функций будет ограничен. Рекомендуем использовать оригинальный драйвер печати Epson.
- ❏ При печати большого по объему изображения компьютеру может не хватить памяти. Напечатайте это изображение с более низким разрешением или в меньшем формате.
- ❏ Проблему можно попытаться устранить, обновив программное обеспечение до самой последней версии. Чтобы проверить состояние программного обеспечения, используйте инструмент обновления программного обеспечения.
- ❏ Если вы испробовали все решения, но не смогли устранить проблему, попробуйте удалить и повторно установить драйвер принтера.

➡ «Проверка наличия оригинального драйвера принтера Epson — Windows» на стр. 129
➡ «Проверка наличия оригинального драйвера принтера Epson — Mac OS» на стр. 130
➡ «Установка приложений по отдельности» на стр. 127
➡ «Приложение для обновления программного обеспечения и встроенного ПО устройства (Epson Software Updater)» на стр. 244

Возникла проблема с состоянием принтера.

Решения

Щелкните **EPSON Status Monitor 3** на вкладке **Сервис** драйвера печати и проверьте состояние принтера. Если утилита **EPSON Status Monitor 3** отключена, нажмите **Расширенные параметры** на вкладке **Сервис**, после чего выберите **Включить EPSON Status Monitor 3**.

По-прежнему присутствует задание, ожидающее печати.

Решения

Щелкните **Очередь на печать** на вкладке драйвера печати **Сервис**. Если остались ненужные данные, выберите команду **Отменить все документы** в меню **Принтер**.

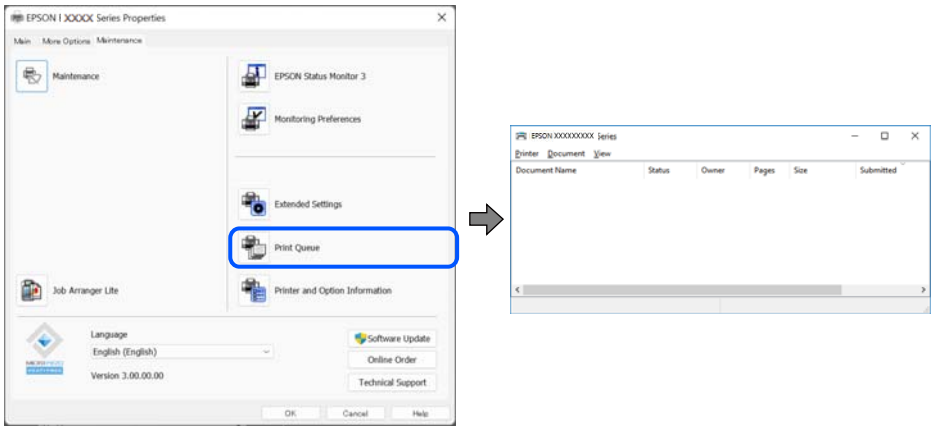

Принтер находится в режиме ожидания или автономном режиме.

Решения

Щелкните **Очередь на печать** на вкладке драйвера печати **Сервис**.

Если принтер находится в автономном режиме или режиме ожидания, отмените эти режимы в меню **Принтер**.

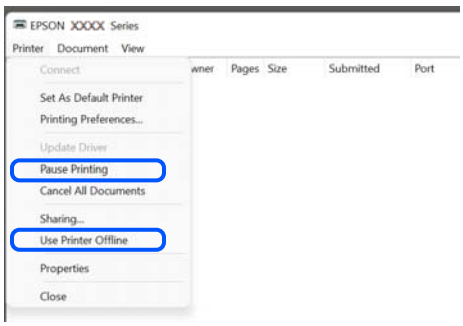

Принтер не выбран в качестве принтера по умолчанию.

Решения

Щелкните правой кнопкой мыши значок принтера в разделе **Панель управления** > **Просмотр устройств и принтеров** (или **Принтеры**, **Принтеры и факсы**), затем выберите пункт **Установить в качестве принтера по умолчанию**.

Примечание:
Если имеется несколько значков принтеров, см. ниже инструкции по выбору правильного принтера.

Примеры

USB-соединение: серия EPSON XXXX

Сетевое соединение: серия EPSON XXXX (сеть)

Если драйвер принтера был установлен несколько раз, то могло быть создано несколько копий этого драйвера. Если созданы копии вида «Серия EPSON XXXX (копия 1)», щелкните правой кнопкой мыши значок драйвера и выберите **Удалить устройство**.

Порт принтера задан неправильно.

Решения

Щелкните **Очередь на печать** на вкладке драйвера печати **Сервис**.

В меню **Принтер** убедитесь, что порт принтера правильно задан в разделе **Свойства** > **Порты**, как показано ниже.

Подключение по USB: **USBXXX**, сетевое подключение: **EpsonNet Print Port**

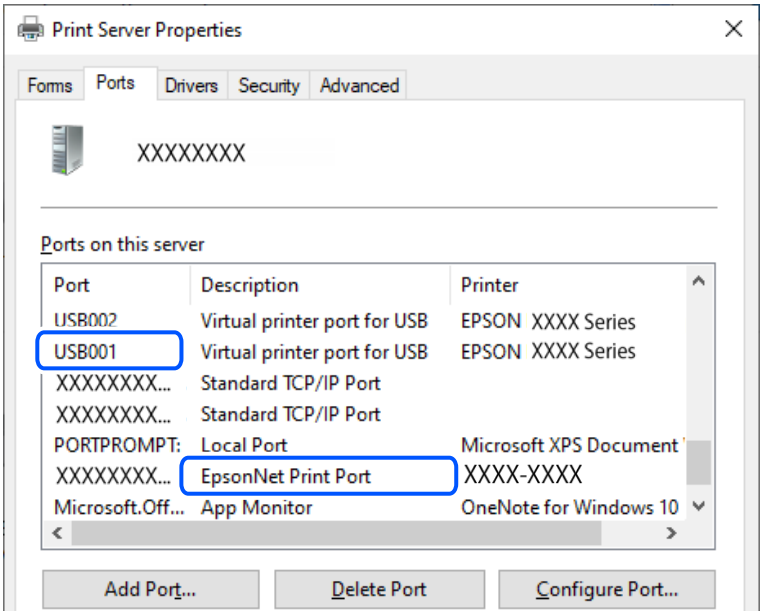

Не удается выполнить печать даже после установки соединения (Mac OS)

Это может быть вызвано следующими причинами.

Не установлен оригинальный драйвер печати Epson.

Решения

Если оригинальный драйвер печати Epson (EPSON XXXXX) не установлен, набор доступных функций будет ограничен. Рекомендуем использовать оригинальный драйвер печати Epson.

➡ «Проверка наличия оригинального драйвера принтера Epson — Windows» на стр. 129

➡ «Проверка наличия оригинального драйвера принтера Epson — Mac OS» на стр. 130

Возникла проблема с программным обеспечением или данными.

Решения

- ❏ Удостоверьтесь, что установлен оригинальный драйвер принтера Epson (EPSON XXXXX). Если оригинальный драйвер печати Epson не установлен, то набор доступных функций будет ограничен. Рекомендуем использовать оригинальный драйвер печати Epson.
- ❏ При печати большого по объему изображения компьютеру может не хватить памяти. Напечатайте это изображение с более низким разрешением или в меньшем формате.
- ❏ Проблему можно попытаться устранить, обновив программное обеспечение до самой последней версии. Чтобы проверить состояние программного обеспечения, используйте инструмент обновления программного обеспечения.
- ❏ Если вы испробовали все решения, но не смогли устранить проблему, попробуйте удалить и повторно установить драйвер принтера.

➡ «Проверка наличия оригинального драйвера принтера Epson — Windows» на стр. 129

➡ «Проверка наличия оригинального драйвера принтера Epson — Mac OS» на стр. 130

➡ «Установка приложений по отдельности» на стр. 127

➡ «Приложение для обновления программного обеспечения и встроенного ПО устройства (Epson Software Updater)» на стр. 244

Возникла проблема с состоянием принтера.

Решения

Убедитесь, что принтер не находится в состоянии **Пауза**.

Выберите **Системные настройки** (или **Настройки системы**) в меню **Apple** > **Принтеры и сканеры** (или **Печать и сканирование**, **Печать и факс**), а затем дважды щелкните на принтере. Если принтер находится в состоянии паузы, щелкните **Возобновить**.

Не удается выполнить печать даже после установки соединения (iOS)

Это может быть вызвано следующими причинами.

Параметр Автоотобр.наст.бум. отключен.

Решения

Включите функцию **Автоотобр.наст.бум.** в следующем меню на ЖК-экране.

Настр. источн. бумаги > **Автоотобр.наст.бум.**

Параметр AirPrint отключен.

Решения

Включите параметр AirPrint в Web Config.

➡ «Приложение для настройки работы принтера (Web Config)» на стр. 243

Не удается выполнить сканирование даже после установки соединения

Сканирование с высоким разрешением через сеть.

Решения

Попытайтесь выполнить сканирование при более низком разрешении.

Не удается подключить принтер через USB

Это может быть вызвано следующими причинами.

Кабель USB неправильно подключен к USB-разъему.

Решения

Надежно подсоедините кабель USB к принтеру и компьютеру.

Возникла проблема с USB-концентратором.

Решения

Если используется USB-концентратор, попробуйте подсоединить принтер напрямую к компьютеру.

Возникла проблема с кабелем USB или входным разъемом USB.

Решения

Если кабель USB не распознается, попробуйте подсоединить его к другому разъему или замените кабель.

Принтер подключен к порту SuperSpeed USB.

Решения

При подключении принтера к порту SuperSpeed USB с использованием кабеля USB 2.0 на некоторых компьютерах может возникнуть ошибка связи. В этом случае повторно подключите принтер, используя один из следующих методов.

- ❏ Используйте кабель USB 3.0 (только для поддерживаемых моделей).
- ❏ Подключитесь к высокоскоростному порту USB на компьютере.
- ❏ Подключитесь к порту SuperSpeed USB, отличному от порта, использование которого приводит к ошибке связи.

➡ «Характеристики интерфейса» на стр. 262

Не удается подключить принтер к сети

Главные причины и решения проблем сетевого подключения

Проверьте следующее, чтобы выяснить, связана ли проблема с работой или настройками подключенного устройства.

Установите причину сбоя сетевого подключения принтера.

Решения

Распечатайте отчет о проверке сетевого подключения, чтобы найти проблему и рекомендуемое решение.

Дополнительную информацию о чтении отчета о проверке сетевого подключения см. далее.

Примечание:
Чтобы получить дополнительную информацию о сетевых настройках, распечатайте лист состояния сети.

➡ «Проверка состояния сетевого соединения принтера (отчет о сетевом соединении)» на стр. 136

➡ «Сообщения и варианты решения проблем в отчете о сетевом подключении» на стр. 137

Используйте Epson Printer Connection Checker, чтобы улучшить соединение с компьютером. (Windows)

Решения

В зависимости от результатов проверки могут быть доступны те или иные способы решения проблемы.

1. Дважды щелкните значок **Epson Printer Connection Checker** на рабочем столе.

   Запустится Epson Printer Connection Checker.

   Если на рабочем столе отсутствует указанный значок, для запуска Epson Printer Connection Checker следуйте указанным ниже инструкциям.

   ❏ Windows 11

   Нажмите кнопку «Пуск», выберите **Все программы** > **Epson Software** > **Epson Printer Connection Checker**.

   ❏ Windows 10

   Нажмите кнопку «Пуск» и выберите **Epson Software** > **Epson Printer Connection Checker**.

   ❏ Windows 8.1/Windows 8

   С помощью кнопки «Поиск» введите название приложения, затем нажмите появившийся значок.

   ❏ Windows 7

   Нажмите кнопку «Пуск» и выберите **Все программы** > **Epson Software** > **Epson Printer Connection Checker**.

2. Чтобы выполнить проверку, следуйте инструкциям на экране.

   Примечание:
   Если имя принтера не отображается, установите оригинальный драйвер принтера Epson.

   «Проверка наличия оригинального драйвера принтера Epson — Windows» на стр. 129

После идентификации проблемы следуйте отображаемым на экране инструкциям по ее решению.

Если решить проблему не удается, проверьте следующее в зависимости от вашей конкретной ситуации.

❏ Принтер не распознается через сеть.

«Проверка состояния сетевого соединения принтера (отчет о сетевом соединении)» на стр. 136

❏ Принтер не распознается через USB-соединение.

«Не удается подключить принтер через USB» на стр. 161

❏ Принтер распознается, но печать не выполняется.

«Не удается выполнить печать даже после установки соединения (Windows)» на стр. 157

Возникают какие-то проблемы с сетевыми устройствами, подключенными к сети Wi-Fi.

Решения

Попробуйте выполнить следующие рекомендации, если вы можете сбросить настройки маршрутизатора в беспроводной локальной сети в вашей среде.

Выключите устройства, которые вы хотите подключить к сети. Подождите примерно 10 секунд, после чего включите устройства в следующем порядке: беспроводной маршрутизатор, компьютер или мобильное устройство, принтер. Переместите принтер и компьютер или мобильное устройство ближе к беспроводному маршрутизатору для улучшения радиосвязи и попробуйте заново задать сетевые настройки.

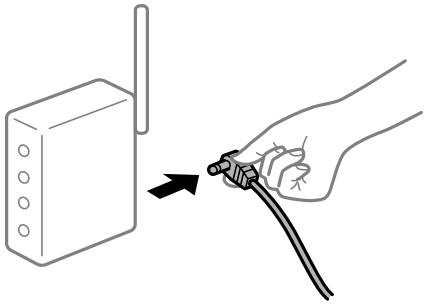

Устройства не могут принять сигнал от беспроводного маршрутизатора, так как находятся слишком далеко от него.

Решения

Переместите компьютер, мобильные устройства и принтер ближе к беспроводному маршрутизатору, после чего выключите и снова включите его.

После замены беспроводного маршрутизатора существующие настройки не подходят новому маршрутизатору.

Решения

Заново задайте настройки подключения к сети, чтобы они соответствовали новому беспроводному маршрутизатору.

➡ «Повторная настройка подключения к сети» на стр. 131

Имена сетей (идентификаторы SSID), к которым подключены компьютер или мобильные устройства, разные.

Решения

Если вы одновременно используете несколько беспроводных маршрутизаторов или на беспроводном маршрутизаторе имеется несколько идентификаторов SSID, а устройства при этом подключены к разным SSID (то есть, к сетям с разными именами), вы не сможете подключиться к беспроводному маршрутизатору.

❏ Пример подключения к разным SSID

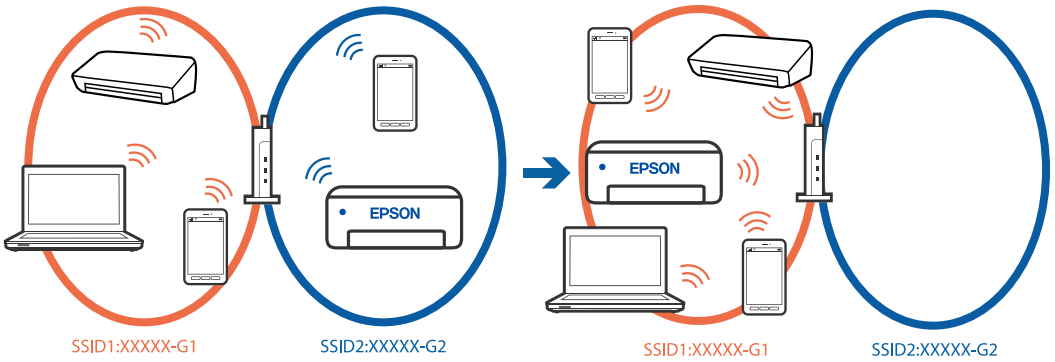

❏ Пример подключения к SSID с разным частотным диапазоном

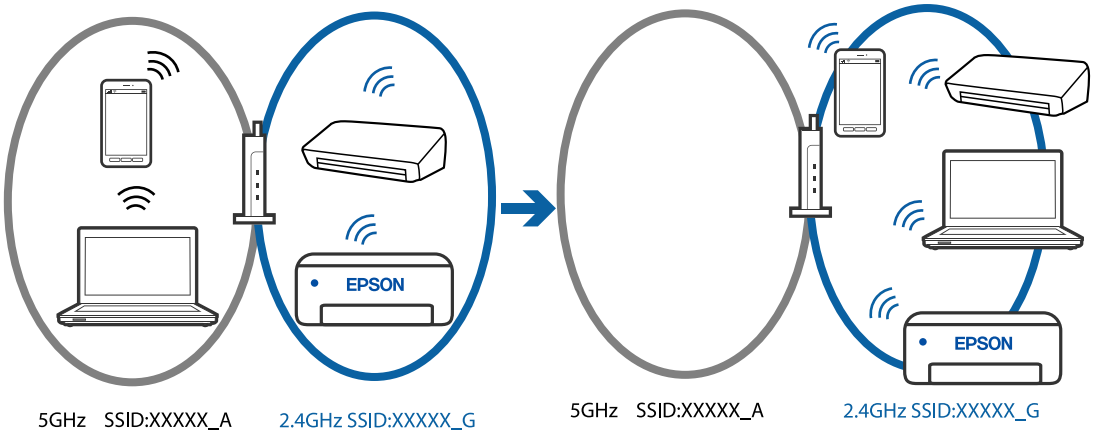

Подключите компьютер или мобильные устройства к сети с тем же SSID, что и сеть, к которой подключен принтер.

❏ Проверьте SSID, к которому подключен принтер, распечатав отчет о проверке сетевого подключения.

❏ Проверьте имя сети Wi-Fi или подключенной сети на всех компьютерах и мобильных устройствах, которые вы хотите подключить к принтеру.

❏ Если принтер и компьютер или мобильные устройства подключены к разным сетям, повторно подключите устройство к SSID, к которому подключен принтер.

На беспроводном маршрутизаторе доступна функция разделения устройств.

Решения

В большинстве беспроводных маршрутизаторов имеется функция разделения, которая блокирует связь между устройствами в пределах одной сети (SSID). Если не удается установить связь между принтером и компьютером или мобильным устройством, даже когда они подключены к одной сети, отключите функцию разделения устройств на беспроводном маршрутизаторе. За более подробной информацией обратитесь к руководству по беспроводному маршрутизатору.

IP-адрес назначен неправильно.

Решения

Если IP-адрес, назначенный принтеру, имеет вид 169.254.XXX.XXX, а для маски подсети настроено значение 255.255.0.0, то такой IP-адрес может быть назначен неправильно.

Напечатайте отчет о сетевом подключении и проверьте в нем IP-адрес и маску подсети, назначенные принтеру. Для печати отчета о сетевом подключении выберите **Подробнее** > **Настр.** > **Параметры сети** > **Проверка подключения**.

Перезагрузите беспроводной маршрутизатор или сбросьте настройки сети в принтере.

➡ «Установка для принтера статического IP-адреса» на стр. 149

Устройство, подключенное к порту USB 3.0, вызывает радиопомехи.

Решения

При подключении устройств к порту USB 3.0 на компьютере Mac могут возникать радиочастотные помехи. Если вам не удается выполнить подключение к беспроводной сети (Wi-Fi) или работа с ней становится неустойчивой, попробуйте выполнить следующее.

❏ Расположите устройство, подключенное к порту USB 3.0, подальше от компьютера.

На компьютере или мобильном устройстве возникла проблема с настройками сети.

Решения

Попробуйте зайти на любой веб-сайт со своего компьютера или мобильного устройства, чтобы убедиться, что настройки сети на устройстве верны. Если вы не можете зайти ни на один сайт, это означает, что на компьютере или мобильном устройстве имеются проблемы.

Проверьте сетевое подключение на компьютере или мобильном устройстве. Более подробные сведения см. в документации на компьютер или мобильное устройство.

Принтер подключен через Ethernet с помощью устройств, поддерживающих стандарт IEEE 802.3az (Energy Efficient Ethernet).

Решения

Если принтер подключается через Ethernet с помощью устройств, поддерживающих стандарт IEEE 802.3az (Energy Efficient Ethernet), то в зависимости от используемого концентратора или маршрутизатора могут возникать указанные ниже проблемы.

Эта настройка доступна только на моделях с поддержкой проводной локальной сети.

❏ Подключение принтера нестабильно, постоянно происходит подключение и отключение.

❏ Не удается подключиться к принтеру.

❏ Скорость соединения низкая.

Выполните указанные ниже действия, чтобы отключить IEEE 802.3az для принтера, а затем снова подключите принтер.

1. Отсоедините Ethernet-кабели от компьютера и принтера.
2. Если на компьютере включен IEEE 802.3az, отключите его.

   Для получения более подробной информации обратитесь к документации на компьютер.
3. Соедините принтер с компьютером напрямую с помощью кабеля Ethernet.
4. Распечатайте на принтере отчет о сетевом соединении.

   «Проверка состояния сетевого соединения принтера (отчет о сетевом соединении)» на стр. 136

5. Проверьте IP-адрес принтера в отчете о сетевом соединении.
6. Откройте на компьютере Web Config.

   Запустите какой-либо веб-браузер и введите IP-адрес принтера.

   «Приложение для настройки работы принтера (Web Config)» на стр. 243
7. Войдите в систему под учетной записью администратора в **Доп. Настройки**.

   Примечание:
   Пароль администратора задается заранее в расширенных настройках Web Config. Подробная информация о пароле администратора приведена по ссылке ниже.
8. Выберите вкладку **Сеть** > **Проводная сеть**.
9. Выберите значение **Выкл.** для параметра **IEEE 802.3az**.
10. Щелкните **Следующий**.
11. Щелкните **ОК**.
12. Отсоедините Ethernet-кабель от компьютера и принтера.
13. Если на шаге 2 вы отключили на компьютере поддержку IEEE 802.3az, включите ее снова.
14. Подключите к компьютеру и принтеру кабели Ethernet, которые вы отсоединили на шаге 1.

Если проблема по-прежнему сохраняется, возможно, ее причиной является не принтер, а другие устройства.

➡ «Приложение для настройки работы принтера (Web Config)» на стр. 243
➡ «Значение пароля администратора по умолчанию» на стр. 16

Невозможно отправлять или получать факсы

Невозможно отправлять или получать факсы

Это может быть вызвано следующими причинами.

Имеются проблемы с телефонной розеткой.

Решения

Проверьте, работает ли настенная телефонная розетка, подключив к ней телефон. Если входящие или исходящие вызовы невозможны, обратитесь к телекоммуникационной компании.

Имеются проблемы при подключении к телефонной линии.

Решения

Выполните автоматическую проверку подключения факса, выбрав на панели управления **Подробнее** > **Настр.** > **Настройки факса** > **Проверить подкл. факса**. Попробуйте применить решения, напечатанные в отчете.

Возникает ошибка соединения.

Решения

На панели управления принтера выберите **Низкая (9600 бит/с)** в меню **Подробнее** > **Настр.** > **Настройки факса** > **Основные настр.** > **Скорость перед. факса**.

Выполнено подключение к телефонной линии DSL без фильтра DSL.

Решения

Для подключения к телефонной линии DSL необходимо использовать DSL-модем, оснащенный встроенным фильтром DSL, или установить на линию отдельный фильтр DSL. Свяжитесь с поставщиком услуг DSL.

«Подключение к DSL или ISDN» на стр. 80

Имеются проблемы с фильтром DSL при подключении к телефонной линии DSL.

Решения

Если не удается отправить или принять факс, подключите принтер напрямую к телефонной розетке, после чего проверьте возможность отправки факсов. Если эта функция работает, проблема может быть вызвана фильтром DSL. Свяжитесь с поставщиком услуг DSL.

Не получается отправить факсы

Это может быть вызвано следующими причинами.

Возникает ошибка соединения.

Решения

На панели управления принтера выберите **Низкая (9600 бит/с)** в меню **Подробнее** > **Настр.** > **Настройки факса** > **Основные настр.** > **Скорость перед. факса**.

Отправка факсов без ввода кода доступа в среде с частной АТС (PBX).

Решения

Если телефонная система требует код внешнего доступа для выхода на внешнюю линию, необходимо зарегистрировать в принтере код доступа и при отправке факсов вводить знак решетки (#) в начале номера факса.

➡ «Выбор настроек для телефонной системы PBX» на стр. 85

Неправильный номер факса получателя.

Решения

Проверьте правильность номера факса, зарегистрированного в списке контактов или введенного с клавиатуры. Либо уточните номер факса у получателя.

Факс-аппарат получателя не готов к приему факсов.

Решения

Спросите у получателя, готов ли его факс-аппарат принять факс.

Объем отправляемых данных слишком велик.

Решения

Объем данных отправляемого факса можно уменьшить, используя один из следующих способов.

❏ При отправке факса в монохромном режиме включите параметр **Прямая отправка** в разделе **Факс** > **Настройки факса** > **Наст.перед.факса**.

«Отправка большого количества страниц монохромного документа (Прямая отправка)» на стр. 97

❏ Использование подключенного телефона

«Отправка факсов с набором номера через внешний телефон» на стр. 95

❏ Разделение оригиналов

Информация в заголовке для исходящих факсов не регистрируется.

Решения

Выберите **Подробнее** > **Настр.** > **Настройки факса** > **Основные настр.** > **Заголовок** и задайте информацию для заголовка. Некоторые факс-аппараты автоматически отклоняют входящие факсы без информации в заголовке.

Ваш идентификатор вызывающего абонента заблокирован.

Решения

Для разблокировки идентификатора вызывающего абонента обратитесь в вашу телекоммуникационную компанию. Некоторые телефоны или факс-аппараты автоматически отклоняют анонимные вызовы.

Не удается получить факсы

Это может быть вызвано следующими причинами.

Для параметра Режим приема установлено значение Ручной, при этом к принтеру подключен внешний телефонный аппарат.

Решения

Если к принтеру подключен внешний телефонный аппарат, который вместе с принтером использует общую телефонную линию, выберите **Подробнее** > **Настр.** > **Настройки факса** > **Основные настр.** и установите для параметра **Режим приема** значение **Авто**.

Компьютер, на котором должны сохраняться полученные факсы, выключен.

Решения

Если в настройках включено сохранение полученных факсов на компьютере, необходимо включить этот компьютер. Полученный факс удаляется после сохранения на компьютер.

Номер факса отправителя не зарегистрирован в списке контактов.

Решения

Зарегистрируйте номер факса отправителя в списке контактов. Либо отключите параметр **Вызыв. нет в Конт.** в разделе **Подробнее** > **Настр.** > **Настройки факса** > **Основные настр.** > **Отклонение факса** > **Отклонение факса**. Факсы, отправленные с номеров, которые не зарегистрированы в этом списке, блокируются.

Номер факса отправителя внесен в список Спис. отклон. ном..

Решения

Перед удалением номера факса отправителя из списка **Спис. отклон. ном.** убедитесь, что его можно удалить. Удалите этот номер в разделе **Подробнее** > **Настр.** > **Настройки факса** > **Основные настр.** > **Отклонение факса** > **Изменить список заблокир. номеров**. Либо отключите параметр **Спис. отклон. ном.** в разделе **Подробнее** > **Настр.** > **Настройки факса** > **Основные настр.** > **Отклонение факса** > **Отклонение факса**. Если данный параметр включен, факсы, отправленные с номеров, которые не зарегистрированы в этом списке, блокируются.

Действует подписка на услугу переадресации вызовов.

Решения

Если вы подписаны на услугу переадресации вызовов, принтер может не принимать факсы. Свяжитесь с поставщиком услуг.

Не получается отправить факс определенному получателю

Это может быть вызвано следующими причинами.

Долго приходит ответ от аппарата получателя.

Решения

Если аппарат получателя не принимает вызов в течение 50 секунд после того, как принтер заканчивает набор, вызов завершается с ошибкой. Наберите с подсоединенного телефона, чтобы проверить, сколько времени проходит до того, как раздается тоновый сигнал факса. Если проходит более 50 секунд, добавьте паузы после набора номера факса для отправки факса. - используется для ввода пауз. В качестве знака паузы используется дефис. Одна пауза длится около трех секунд. При необходимости можно ввести несколько пауз.

Неверно настроен параметр Скорость перед. факса, зарегистрированный в списке контактов.

Решения

Выберите **Подробнее** > **Настр.** > **Диспетч. Конт.** > **Изменить**, а затем выберите получателя из списка контактов. Следуйте инструкциям на экране, а затем установите для параметра **Скорость перед. факса** значение **Низкая (9600 бит/с)**.

Информация в заголовке для исходящих факсов не регистрируется.

Решения

Выберите **Подробнее** > **Настр.** > **Настройки факса** > **Основные настр.** > **Заголовок** и задайте информацию для заголовка. Некоторые факс-аппараты автоматически отклоняют входящие факсы без информации в заголовке.

Не получается отправить факс в указанное время

Неправильно настроены дата и время на принтере.

Решения

Выберите **Подробнее** > **Настр.** > **Настройка принтера** > **Настр. даты и времени** и правильно установите дату и время.

Отправлены факсы неверного размера

Это может быть вызвано следующими причинами.

Оригиналы размещены неправильно.

Решения

- ❏ Проверьте правильность размещения оригинала в соответствии с метками для совмещения.
- ❏ Если край сканированного изображения отсутствует, слегка отодвиньте оригинал от угла на стекле сканера.

➡ «Размещение оригиналов» на стр. 36

На оригиналах или стекле сканера присутствует пыль или грязь.

Решения

Уберите пыль или грязь с оригиналов и почистите стекло сканера.

➡ «Очистка Стекло сканера» на стр. 119

Принятые факсы не распечатываются

Это может быть вызвано следующими причинами.

На принтере возникла ошибка (например, замялась бумага).

Решения

Устраните ошибку на принтере и попросите отправителя еще раз отправить факс.

Печать полученных факсов отключена в текущих настройках.

Решения

Если для параметра **Сохр.на комп.** установлено значение **Да**, измените это значение на **Да и печатать** или выключите **Сохр.на комп.**.

Найти **Сохр.на комп.** можно в меню **Подробнее** > **Настр.** > **Настройки факса** > **Настройки приема**.

Не удается выполнить отправку или получение факсов в Windows даже после успешной установки соединения

Причиной может быть одна из следующих ситуаций.

Программное обеспечение не установлено.

Решения

Проверьте, установлен ли на компьютере драйвер PC-FAX. Драйвер PC-FAX устанавливается вместе с FAX Utility. Проверьте, установлен ли он, выполнив указанные ниже действия.

Убедитесь, что принтер (факс) отображается в разделе **Устройства и принтеры**, **Принтер** или **Принтеры и другое оборудование**. Принтер (факс) отображается как EPSON XXXXX (FAX). Если принтер (факс) не отображается, удалите и повторно установите FAX Utility. Получить доступ к разделам **Устройства и принтеры**, **Принтеры** или **Принтеры и другое оборудование** можно следующим образом.

❏ Windows 11

Нажмите кнопку «Пуск», а затем выберите **Параметры** > **Bluetooth и устройства** > **Принтеры и сканеры**.

❏ Windows 10

Нажмите кнопку «Пуск», а затем выберите **Система Windows** > **Панель управления** > **Просмотр устройств и принтеров** в разделе **Оборудование и звук**.

❏ Windows 8.1/Windows 8

Выберите **Рабочий стол** > **Настройки** > **Панель управления** > **Просмотр устройств и принтеров** в разделе **Оборудование и звук** или **Оборудование**.

❏ Windows 7

Нажмите кнопку «Пуск» и выберите **Панель управления** > **Просмотр устройств и принтеров** в разделе **Оборудование и звук** или **Оборудование**.

Имеются проблемы с соединением и настройками факса.

Решения

Попробуйте использовать соответствующие решения для устранения проблем с соединением и настройками факса.

➡ «Подключение принтера к телефонной линии» на стр. 79

Не удается выполнить отправку или получение факсов в Mac OS даже после установки соединения

Причиной может быть одна из следующих ситуаций.

Программное обеспечение не установлено.

Решения

Проверьте, установлен ли на компьютере драйвер PC-FAX. Драйвер PC-FAX устанавливается вместе с FAX Utility. Проверьте, установлен ли он, выполнив указанные ниже действия.

Выберите **Системные настройки** (или **Настройки системы**) в меню Apple > **Принтеры и сканеры** (или **Печать и сканирование**, **Печать и факс**) и убедитесь, что принтер (факс) отображается. Принтер (факс) отображается как FAX XXXX (USB) или FAX XXXX (IP). Если принтер (факс) не отображается, нажмите [+] и зарегистрируйте принтер (факс).

Работа драйвера PC-FAX приостановлена.

Решения

Выберите **Системные настройки** (или **Настройки системы**) в меню Apple > **Принтеры и сканеры** (или **Печать и сканирование**, **Печать и факс**), а затем дважды щелкните на принтере (факсе). Если принтер стоит на паузе, нажмите **Возобновить** (или **Возобновить работу принтера**).

Имеются проблемы с соединением и настройками факса.

Решения

Попробуйте использовать соответствующие решения для устранения проблем с соединением и настройками факса.

➡ «Подключение принтера к телефонной линии» на стр. 79

Бумага подается неправильно

Пункты проверки

Проверьте следующие пункты, а затем попробуйте выполнить решения согласно проблемам.

Неподходящее место установки.

Решения

Поставьте принтер на ровную поверхность и используйте его в рекомендуемых условиях окружающей среды.

➡ «Требования к условиям окружающей среды» на стр. 267

Используется неподдерживаемый тип бумаги.

Решения

Используйте бумагу, подходящую для этого принтера.

➡ «Доступные форматы бумаги и емкость загрузки» на стр. 232
➡ «Недоступные типы бумаги» на стр. 237

Бумага обрабатывается неправильно.

Решения

Следуйте инструкциям по работе с бумагой.

➡ «Меры предосторожности при работе с бумагой» на стр. 29

В принтер загружено слишком много листов.

Решения

При загрузке бумаги не превышайте максимально допустимое количество листов, установленное для этой бумаги. Запрещается загружать простую бумагу выше значка треугольника на направляющей.

➡ «Доступные форматы бумаги и емкость загрузки» на стр. 232

Неправильные настройки бумаги на принтере.

Решения

Убедитесь, что настройки размера и типа бумаги соответствуют фактическому размеру и типу бумаги, загруженной в принтер.

➡ «Настройки размера и типа бумаги» на стр. 30

Неверные настройки бумаги в драйвере принтера.

Решения

Убедитесь, что настройки размера и типа бумаги в драйвере принтера соответствуют фактическим размеру и типу бумаги, загруженной в принтер.

Бумага подается под углом

Это может быть вызвано следующими причинами.

Бумага неровная.

Решения

Если бумага свернута или ее края сложены, она может касаться печатающей головки и будет подаваться под углом.

Чтобы проверить, не согнута ли бумага, положите ее на ровную поверхность. Если бумага неровная, разгладьте ее.

Бумага загружена неправильно.

Решения

Загрузите бумагу в правильном направлении и пододвиньте боковую направляющую к краю бумаги.

➡ «Загрузка бумаги в заднее устройство подачи бумаги» на стр. 32

Одновременно подается несколько листов бумаги

Это может быть вызвано следующими причинами.

Бумага сырая или влажная.

Решения

Загрузите другую бумагу.

Из-за статического электричества листы бумаги прилипают друг к другу.

Решения

Продуйте бумагу перед загрузкой. Если бумага все равно не подается, загружайте ее по одному листу.

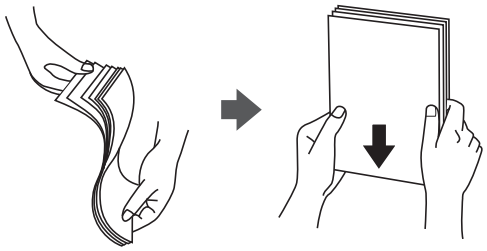

Загружено множество листов бумаги.

Решения

Если было загружено несколько листов, загружайте по одному листу бумаги.

Несколько листов бумаги одновременно подаются во время ручной двухсторонней печати.

Решения

Перед повторной загрузкой бумаги уберите всю бумагу, загруженную в источник бумаги.

Возникает сообщение об отсутствии бумаги

Бумага загружена не по центру заднего устройства подачи бумаги.

Решения

Если возникает ошибка отсутствия бумаги, хотя бумага загружена в заднее устройство подачи бумаги, еще раз загрузите бумагу по центру заднего устройства подачи бумаги.

Оригинал не подается в устройство ADF

Это может быть вызвано следующими причинами.

Оригиналы загружаются неправильно.

Решения

Загрузите оригиналы в правильном направлении и пододвиньте боковые направляющие ADF к краям оригиналов.

➡ «Размещение оригиналов в автоматическом податчике» на стр. 37

Используются оригиналы, не поддерживаемые устройством ADF.

Решения

Используйте оригиналы, поддерживаемые автоматическим податчиком.

➡ «Характеристики устройства автоматической подачи документов (АПД)» на стр. 261

В устройство ADF загружено слишком много оригиналов.

Решения

Не загружайте оригиналы выше линии, отмеченной значком треугольника на устройстве ADF.

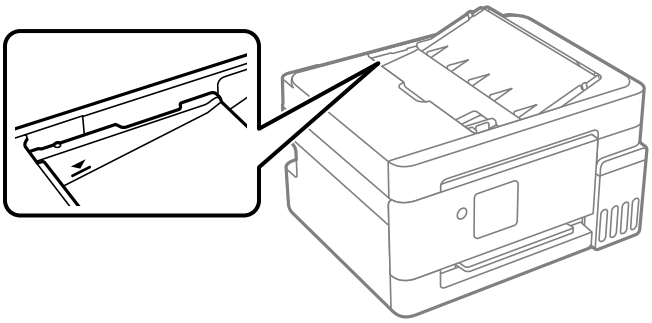

Произошла проблема с подачей бумаги в АПД.

Решения

Загрузите меньшее количество бумаги.

Оригинал скользит, если к ролику прилипла бумажная пыль.

Решения

Очистите внутреннюю часть устройства АПД.

➡ «Очистка устройства АПД» на стр. 120

Оригиналы не обнаруживаются.

Решения

На экране копирования, сканирования или факса должен отображаться значок ADF. Если его нет, снова разместите оригиналы.

Низкое качество печати, копирования, сканирования и работы с факсами

Низкое качество печати

На отпечатке отсутствуют некоторые цвета, присутствуют неправильные цвета или полосы





Дюзы печатающей головки могут быть засорены.

Решения

Используйте функцию **Настройка качества печати**. Если принтер долго не использовался, дюзы печатающих головок могли засориться и перестать пропускать чернила.

➡ «Регулировка качества печати» на стр. 113

Низкое качество печати черными чернилами

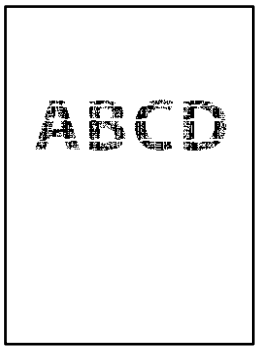

Дюзы печатающей головки могут быть засорены.

Решения

❏ Используйте функцию **Настройка качества печати**. Если принтер долго не использовался, дюзы печатающих головок могли засориться и перестать пропускать чернила.

«Регулировка качества печати» на стр. 113

❏ Если невозможно устранить эту неполадку с помощью очистки головки, можно немедленно выполнить печать, используя смесь цветных чернил для формирования черного цвета, изменив приведенные ниже настройки Windows.

Щелкните **Расширенные параметры** на вкладке драйвера печати **Сервис**. Если выбрать **Использовать смешение цветных чернил для получения черного цвета**, можно напечатать с качеством **Стандартный**, когда для параметра **Тип бумаги** задано значение **Простая бумага** или **Конверты**.

Обратите внимание, что эта функция не устраняет загрязнение дюз. Чтобы устранить загрязнение дюз, обратитесь в службу поддержки Epson.

➡ «Обращение в службу технической поддержки Epson» на стр. 274

Появляются горизонтальные цветные полосы с интервалом приблизительно 2.5 см (1.0 дюйм)



Причиной может быть одна из следующих ситуаций.

Установленный в настройках тип бумаги не соответствует типу загруженной бумаги.

Решения

Выберите тип бумаги, соответствующий типу бумаги, загруженной в принтер.

➡ «Список типов бумаги» на стр. 30

Задано низкое качество печати.

Решения

При печати на обычной бумаге используйте настройку более высокого качества печати.

❏ Windows

Выберите значение **Высокий** для параметра **Качество** на вкладке **Главное** драйвера печати.

❏ Mac OS

Выберите значение **Высокое** для параметра **Качество печати** в меню **Настройки печати** диалога печати.

Положение печатающей головки смещено.

Решения

Откалибруйте печатающую головку с помощью функции **Настройка качества печати**.

➡ «Регулировка качества печати» на стр. 113

Размытые отпечатки, вертикальные полосы или неровности



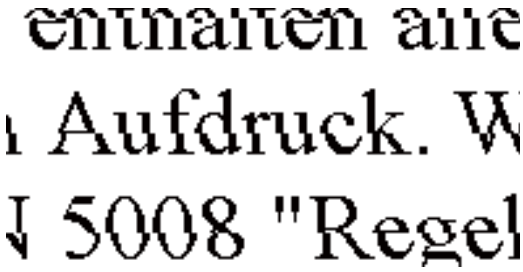

Это может быть вызвано следующими причинами. Установите причины и используйте следующие решения по порядку сверху.

Положение печатающей головки смещено.

Решения

Откалибруйте печатающую головку с помощью функции **Настройка качества печати**.

➡ «Регулировка качества печати» на стр. 113

Функция двунаправленной печати включена.

Решения

Если качество печати не улучшается даже после калибровки печатающей головки, отключите двунаправленную печать.

При двунаправленной (или высокоскоростной) печати печатающая головка двигается в обоих направлениях, в результате чего вертикальные линии могут не совпадать. После отключения этого параметра может снизиться скорость печати, но повысится качество печати.

❏ Windows

Снимите флажок **Двунаправленная печать** на вкладке драйвера печати **Дополнительные настройки**.

❏ Mac OS

Выберите **Системные настройки** (или **Настройки системы**) в меню Apple > **Принтеры и сканеры** (или **Печать и сканирование**, **Печать и факс**), а затем выберите принтер. Щелкните **Параметры и принадлежности** > **Параметры** (или **Драйвер**). Выберите **Выключить** для параметра **Двунаправленная печать**.

Выходит чистый лист (без печати)

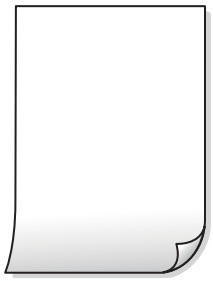

Дюзы печатающей головки могут быть засорены.

Решения

Используйте функцию **Настройка качества печати**. Если принтер долго не использовался, дюзы печатающих головок могли засориться и перестать пропускать чернила.

➡ «Регулировка качества печати» на стр. 113

Размер бумаги, загруженной в принтер, и соответствующие настройки печати различаются.

Решения

Измените настройки печати в соответствии с размером бумаги, загруженной в принтер. Загрузите в принтер бумагу, которая соответствует настройкам печати.

В принтер одновременно подается несколько листов бумаги.

Решения

Чтобы предотвратить одновременную подачу нескольких листов бумаги в принтер, см. следующий раздел.

➡ «Одновременно подается несколько листов бумаги» на стр. 173

Печать при подаче под углом



Бумага неровная.

Решения

Если бумага свернута или ее края сложены, она может касаться печатающей головки и будет подаваться под углом.

Чтобы проверить, не согнута ли бумага, положите ее на ровную поверхность. Если бумага неровная, разгладьте ее.

Бумага загружена неправильно.

Решения

Загрузите бумагу в правильном направлении и пододвиньте боковую направляющую к краю бумаги.

➡ «Загрузка бумаги в заднее устройство подачи бумаги» на стр. 32

Потертости и размытие на бумаге



Это может быть вызвано следующими причинами.

Бумага загружена неправильно.

Решения

Если на отпечатках появляются горизонтальные полосы (перпендикулярные направлению печати) или размазываются чернила на верхней или нижней части бумаги, загрузите бумагу в правильном направлении и придвиньте направляющие краев к краям бумаги.

➡ «Загрузка бумаги в заднее устройство подачи бумаги» на стр. 32

Бумагопроводящий тракт испачкан.

Решения

Если на отпечатках появляются вертикальные полосы (горизонтальные по отношению к направлению печати) или размазываются чернила, очистите бумагопроводящий тракт.

➡ «Очистка бумагопроводящего тракта от чернильных пятен» на стр. 119

Бумага неровная.

Решения

Чтобы проверить, не согнута ли бумага, положите ее на ровную поверхность. Если бумага неровная, разгладьте ее.

Печатающая головка трется о поверхность бумаги.

Решения

При печати на плотной бумаге печатающая головка близко подходит к поверхности печати и может поцарапать бумагу. В этом случае следует включить режим предотвращения образования потертостей. Если эта функция включена, качество или скорость печати могут снизиться.

Windows

❏ Windows

Щелкните **Расширенные параметры** на вкладке драйвера принтера **Сервис**, после чего выберите **Бумага с поперечным направлением волокон**.

❏ Mac OS

Выберите **Системные настройки** (или **Настройки системы**) в меню Apple > **Принтеры и сканеры** (или **Печать и сканирование** или **Печать и факс**), а затем выберите принтер. Щелкните **Параметры и принадлежности** > **Параметры** (или **Драйвер**). Выберите **Включить** для параметра **Плотная бумага и конверты**.

На обратной стороне бумаги была выполнена печать до того, как высохла ранее отпечатанная сторона.

Решения

Перед повторной загрузкой бумаги в режиме ручной двусторонней печати убедитесь в том, что чернила полностью высохли.

Напечатанные фотографии липкие на ощупь



Печать выполнена не на той стороне фотобумаги.

Решения

Убедитесь, что печать ведется на предназначенной для печати стороне. После печати на тыльной стороне фотобумаги следует очистить бумагопроводящий тракт.

➡ «Очистка бумагопроводящего тракта от чернильных пятен» на стр. 119

Изображения или фотографии печатаются с искаженными цветами



Это может быть вызвано следующими причинами.

Дюзы печатающей головки могут быть засорены.

Решения

Используйте функцию **Настройка качества печати**. Если принтер долго не использовался, дюзы печатающих головок могли засориться и перестать пропускать чернила.

➡ «Регулировка качества печати» на стр. 113

Была применена коррекция цвета.

Решения

При печати с помощью драйвера принтера Windows, в зависимости от типа бумаги, применяется настройка автоматической коррекции фотографий Epson. Попробуйте изменить настройку.

На вкладке **Дополнительные настройки** выберите **Настройка** в **Цветокоррекция**, после чего щелкните **Расширенные**. Измените настройку **Коррекция сцены** со значения **Автоматически** на любой другой вариант. Если изменение настройки не привело к получению желаемого результата, попробуйте выбрать любой другой способ цветокоррекции, отличный от **PhotoEnhance**, в **Управление цветом**.

Цвета на отпечатке отличаются от цветов на экране



Свойства цветов используемого дисплея настроены неправильно.

Решения

Дисплеи, в том числе дисплеи компьютеров, имеют свои собственные характеристики отображения информации. Если дисплей не был откалиброван, изображение будет отображаться с неправильными цветами и яркостью. Отрегулируйте параметры устройства. Затем выполните следующее.

❏ Windows

Откройте окно драйвера печати, выберите значение **Настройка** для параметра **Цветокоррекция** на вкладке **Дополнительные настройки** и щелкните **Расширенные**. Выберите **Стандартный (EPSON)** для параметра **Режим цвета**.

❏ Mac OS

Доступ к диалоговому окну печати. Выберите **Цветокоррекция** из всплывающего меню, затем щелкните стрелку рядом с пунктом **Дополнительные настройки**. Выберите **Стандартный (EPSON)** для параметра **Режим**.

Дисплей отражает внешний свет.

Решения

Избегайте попадания на дисплей прямых солнечных лучей и выполняйте проверку изображения в помещениях, где имеется достаточный уровень освещения.

Экран имеет высокое разрешение.

Решения

Цвета могут отличаться от тех, которые вы видите на мобильных устройствах с дисплеями высокого разрешения.

Дисплей и принтер по-разному воспроизводят цвета.

Решения

Цвета на дисплее не идентичны цветам на бумаге, поскольку дисплей и принтер по-разному воспроизводят цвета. Чтобы цвета были идентичны, необходимо изменить свойства цвета.

Невозможно выполнить печать без полей



В настройках печати не настроена печать без полей.

Решения

В настройках печати выберите режим печати без полей. Если выбрать тип бумаги, который не поддерживает печать без полей, выбор параметра **Без полей** невозможен. Выберите тип бумаги, который поддерживает печать без полей.

❏ Windows

Выберите **Без полей** на вкладке драйвера печати **Главное**.

❏ Mac OS

Выберите размер бумаги для печати без полей в разделе **Размер бумаги**.

Края изображения обрезаются при печати без полей



Так как изображение немного увеличивается, выступающая область обрезается.

Решения

Выберите меньший коэффициент увеличения.

❏ Windows

Нажмите **Настройки** рядом с **Без полей** на вкладке драйвера принтера **Главное**, после чего измените настройки.

❏ Mac OS

Измените параметр **Увеличение** в меню диалогового окна печати **Настройки печати**.

Соотношение сторон изображения отличается от размера бумаги.

Решения

Если соотношение сторон изображения отличается от размера бумаги, длинная сторона изображения обрезается, если она выходит за пределы длинной стороны бумаги.

Неправильное положение, размер или поля отпечатка



Это может быть вызвано следующими причинами.

Бумага загружена неправильно.

Решения

Загрузите бумагу в правильном направлении и пододвиньте боковую направляющую к краю бумаги.

➡ «Загрузка бумаги в заднее устройство подачи бумаги» на стр. 32

Размер бумаги задан неправильно.

Решения

Выберите нужный размер бумаги.

Размер полей в приложении не попадает в область печати.

Решения

Откорректируйте размер полей в приложении таким образом, чтобы они попадали в область печати.

➡ «Область печати» на стр. 259

Символы напечатаны неправильно или с искажением

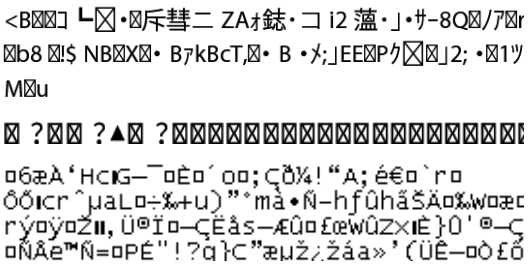

Это может быть вызвано следующими причинами.

Кабель USB подключен неправильно.

Решения

Надежно подсоедините кабель USB к принтеру и компьютеру.

Имеется задание, ожидающее печати.

Решения

Отмените все приостановленные задания печати.

➡ «По-прежнему присутствует задание, ожидающее печати.» на стр. 158

Во время печати компьютер был вручную переведен в режим Гибернация или Сон.

Решения

Запрещается переводить компьютер в режим **Гибернация** или **Сон** во время печати. Страницы с искаженным текстом могут быть распечатаны в следующий раз при включении компьютера.

Используется драйвер для другого принтера.

Решения

Убедитесь, что используемый драйвер предназначен для этого принтера. Проверьте название принтера в верхней части окна драйвера принтера.

Напечатанное изображение перевернуто

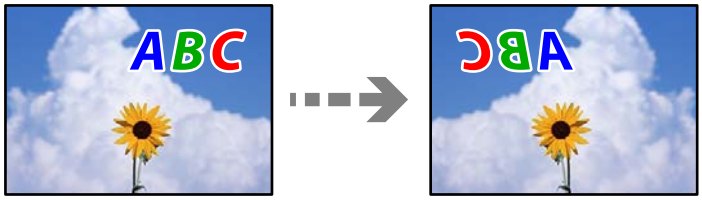

В настройках печати включена инверсия изображения по горизонтали.

Решения

В драйвере принтера или приложении отключите все настройки зеркального отображения.

❏ Windows

Снимите флажок **Зеркально** на вкладке драйвера печати **Дополнительные настройки**.

❏ Mac OS

Снимите флажок **Зеркально** в меню диалогового окна печати **Настройки печати**.

Мозаичные узоры на отпечатках



Изображения или фотографии напечатаны в низком разрешении.

Решения

При печати изображений или фотографий используйте файлы в высоком разрешении. Как правило, изображения на веб-сайтах имеют низкое разрешение: хотя они хорошо выглядят на экране, качество при печати может заметно ухудшиться.

Низкое качество копирования

На копиях отсутствуют некоторые цвета, присутствуют неправильные цвета или полосы




Дюзы печатающей головки могут быть засорены.

Решения

Используйте функцию **Настройка качества печати**. Если принтер долго не использовался, дюзы печатающих головок могли засориться и перестать пропускать чернила.

➡ «Регулировка качества печати» на стр. 113

Вы выполнили копирование в черновом режиме.

Решения

Измените настройку качества печати на другую, а затем повторите печать.

Примечание:
Для западноевропейских пользователей черновой режим недоступен.

Появляются горизонтальные цветные полосы с интервалом приблизительно 2.5 см (1.0 дюйм)



Причиной может быть одна из следующих ситуаций.

Установленный в настройках тип бумаги не соответствует типу загруженной бумаги.

Решения

Выберите тип бумаги, соответствующий типу бумаги, загруженной в принтер.

➡ «Список типов бумаги» на стр. 30

Задано низкое качество печати.

Решения

При печати на обычной бумаге используйте настройку более высокого качества печати.

Выберите **Высокое** в **Качество**.

➡ «Качество» на стр. 67

Положение печатающей головки смещено.

Решения

Откалибруйте печатающую головку с помощью функции **Настройка качества печати**.

➡ «Регулировка качества печати» на стр. 113

Размытые копии, вертикальные полосы или неровности



Это может быть вызвано следующими причинами.

Положение печатающей головки смещено.

Решения

Откалибруйте печатающую головку с помощью функции **Настройка качества печати**.

➡ «Регулировка качества печати» на стр. 113

Выходит чистый лист (без печати)

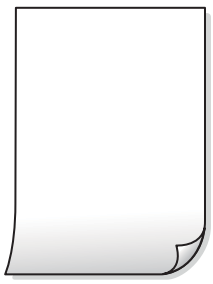

Дюзы печатающей головки могут быть засорены.

Решения

Используйте функцию **Настройка качества печати**. Если принтер долго не использовался, дюзы печатающих головок могли засориться и перестать пропускать чернила.

➡ «Регулировка качества печати» на стр. 113

Размер бумаги, загруженной в принтер, и соответствующие настройки печати различаются.

Решения

Измените настройки печати в соответствии с размером бумаги, загруженной в принтер. Загрузите в принтер бумагу, которая соответствует настройкам печати.

В принтер одновременно подается несколько листов бумаги.

Решения

Чтобы предотвратить одновременную подачу нескольких листов бумаги в принтер, см. следующий раздел.

➡ «Одновременно подается несколько листов бумаги» на стр. 173

Потертости и размытие на бумаге



Это может быть вызвано следующими причинами.

Бумага загружена неправильно.

Решения

Если на отпечатках появляются горизонтальные полосы (перпендикулярные направлению печати) или размазываются чернила на верхней или нижней части бумаги, загрузите бумагу в правильном направлении и придвиньте направляющие краев к краям бумаги.

➡ «Загрузка бумаги в заднее устройство подачи бумаги» на стр. 32

Бумагопроводящий тракт испачкан.

Решения

Если на отпечатках появляются вертикальные полосы (горизонтальные по отношению к направлению печати) или размазываются чернила, очистите бумагопроводящий тракт.

➡ «Очистка бумагопроводящего тракта от чернильных пятен» на стр. 119

Бумага неровная.

Решения

Чтобы проверить, не согнута ли бумага, положите ее на ровную поверхность. Если бумага неровная, разгладьте ее.

Невозможно выполнить копирование без полей



В настройках печати не настроена печать без полей.

Решения

Выберите **Коп-ть** > **Подробнее** > **Коп. без рам.** и включите этот параметр. Если выбрать бумагу, для которой не поддерживается печать без полей, параметры печати без полей настроить будет нельзя. Выберите тип бумаги, который поддерживает печать без полей.

Края изображения обрезаются при копировании без полей



Поскольку изображение немного увеличено, область за пределами размера бумаги обрезается.

Решения

Выберите меньший коэффициент увеличения.

На панели управления выберите **Коп-ть** > **Подробнее** > **Коп. без рам.** > **Расширение**, а затем измените этот параметр.

Положение, размер или поля копий неверны



Это может быть вызвано следующими причинами.

Бумага загружена неправильно.

Решения

Загрузите бумагу в правильном направлении и пододвиньте боковую направляющую к краю бумаги.

➡ «Загрузка бумаги в заднее устройство подачи бумаги» на стр. 32

Оригиналы размещены неправильно.

Решения

- ❏ Проверьте правильность размещения оригинала в соответствии с метками для совмещения.
- ❏ Если край сканированного изображения отсутствует, слегка отодвиньте оригинал от угла на стекле сканера.

➡ «Размещение оригиналов» на стр. 36

На стекле сканера присутствует пыль или грязь.

Решения

При размещении оригиналов на стекле сканера удалите пыль или грязь, которые прилипли к оригиналу, затем очистите стекло сканера.Если на стекле присутствуют пыль или пятна, они могут попадать на область копирования, что приводит к неправильному положению при копировании или уменьшению изображения.

➡ «Очистка Стекло сканера» на стр. 119

Размер бумаги задан неправильно.

Решения

Выберите нужный размер бумаги.

Неравномерные цвета, размытость, точки или прямые линии на копируемом изображении



Это может быть вызвано следующими причинами.

Бумагопроводящий тракт грязный.

Решения

Загрузите и протяните бумагу без печати, чтобы прочистить тракт подачи бумаги.

➡ «Очистка бумагопроводящего тракта от чернильных пятен» на стр. 119

На оригиналах или стекле сканера присутствует пыль или грязь.

Решения

Уберите пыль или грязь с оригиналов и почистите стекло сканера.

➡ «Очистка Стекло сканера» на стр. 119

На устройстве ADF или оригиналах присутствует пыль или грязь.

Решения

Почистите устройство ADF и удалите пыль или грязь с оригиналов.

➡ «Очистка устройства АПД» на стр. 120

Оригинал был прижат слишком сильно.

Решения

Если прижать оригинал слишком сильно, на изображении могут возникнуть размытия, размазывания и пятна.

Не давите слишком сильно на оригинал или крышку сканера.

➡ «Размещение оригиналов» на стр. 36

Плотность печати слишком высока.

Решения

Уменьшите величину плотности печати.

➡ «Дополнительные параметры меню копирования» на стр. 66

На копируемом изображении появляется муар (штриховка)

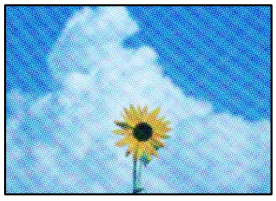

Если оригинал — это печатный документ, например журнал или каталог, то на изображении может появиться муар (точечный узор).

Решения

В этом случае необходимо изменить настройки масштабирования. Если муар по-прежнему появляется, немного измените угол размещения оригинала.

➡ «Дополнительные параметры меню копирования» на стр. 66

На копируемом изображении появляется изображение с обратной стороны оригинала



Это может быть вызвано следующими причинами.

При сканировании тонких оригиналов одновременно могут сканироваться и изображения на обратной стороне этих оригиналов.

Решения

Поместите оригинал на стекло сканера, а затем положите сверху лист черной бумаги.

➡ «Размещение оригиналов на стекле сканера» на стр. 38

Плотность печати слишком высока.

Решения

Уменьшите величину плотности печати.

➡ «Дополнительные параметры меню копирования» на стр. 66

Текст или изображение сжимается или растягивается при копировании с использованием устройства АПД (ADF)

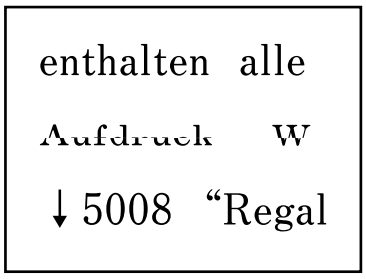



Некоторые оригиналы могут сканироваться неправильно при подаче из устройства АПД.

Решения

Размещение оригиналов на стекле сканера.

➡ «Размещение оригиналов на стекле сканера» на стр. 38

Проблемы со сканируемым изображением

При сканировании со стекла сканера на изображениях присутствуют неровные цвета, грязь, пятна и пр.



На оригиналах или стекле сканера присутствует пыль или грязь.

Решения

Уберите пыль или грязь с оригиналов и почистите стекло сканера.

➡ «Очистка Стекло сканера» на стр. 119

Оригинал был прижат слишком сильно.

Решения

Если прижать оригинал слишком сильно, на изображении могут возникнуть размытия, размазывания и пятна.

Не давите слишком сильно на оригинал или крышку сканера.

➡ «Размещение оригиналов» на стр. 36

При сканировании с помощью ADF на изображениях появляются прямые линии

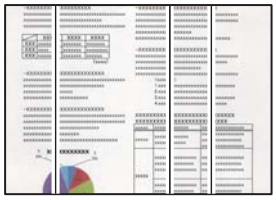

На устройстве ADF или оригиналах присутствует пыль или грязь.

Решения

Почистите устройство ADF и удалите пыль или грязь с оригиналов.

➡ «Очистка устройства АПД» на стр. 120

На фоне отсканированных изображений появляется смещение



При сканировании тонких оригиналов одновременно могут сканироваться и изображения на обратной стороне этих оригиналов.

Решения

При сканировании со стекла сканера поместите лист черной бумаги или настольную подкладку на оригинал.

➡ «Размещение оригиналов на стекле сканера» на стр. 38

Неправильное определение области сканирования стеклом сканера



Оригиналы размещены неправильно.

Решения

❏ Проверьте правильность размещения оригинала в соответствии с метками для совмещения.

❏ Если край сканированного изображения отсутствует, слегка отодвиньте оригинал от угла на стекле сканера.

➡ «Размещение оригиналов» на стр. 36

На стекле сканера присутствует пыль или грязь.

Решения

Удалите мусор и грязь со стекла сканера и крышки сканера. При наличии грязи и мусора вокруг оригинала область сканирования будет соответствующим образом увеличена.

➡ «Очистка Стекло сканера» на стр. 119

При сканировании нескольких оригиналов с помощью Epson ScanSmart между оригиналами недостаточный зазор.

Решения

При размещении нескольких оригиналов на стекле сканера между ними необходимо обеспечить расстояние не менее 20 мм (0,8 дюйма).

Текст или изображение сжимается или растягивается при сканировании с использованием устройства АПД (ADF)

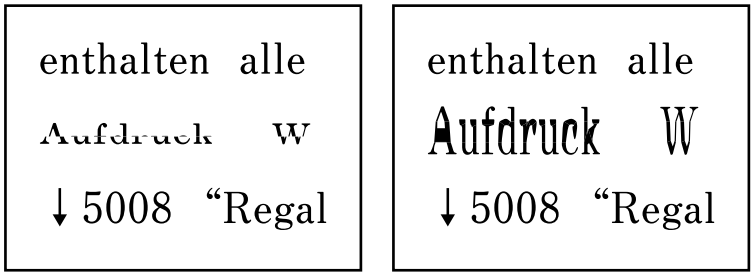

Некоторые оригиналы могут сканироваться неправильно при подаче из устройства АПД.

Решения

Размещение оригиналов на стекле сканера.

➡ «Размещение оригиналов на стекле сканера» на стр. 38

Не удается устранить проблемы в отсканированном изображении

Если проблему не удалось устранить даже после применения всех способов ее решения, см. информацию ниже.

Имеются проблемы с настройками ПО для сканирования.

Решения

Для инициализации настроек программного обеспечения для сканера используйте Epson Scan 2 Utility.

Примечание:
Epson Scan 2 Utility — это приложение, входящее в набор программного обеспечения для сканера.

Примечание:
В операционных системах Windows Server убедитесь, что установлен компонент ***Возможности рабочего стола****.*

1. Запустите Epson Scan 2 Utility.
   - ❏ Windows 11

     Нажмите кнопку «Пуск», затем выберите **Все программы** > **EPSON** > **Epson Scan 2 Utility**.
   - ❏ Windows 10/Windows Server 2022/Windows Server 2019/Windows Server 2016

     Нажмите кнопку «Пуск» и выберите **EPSON** > **Epson Scan 2 Utility**.
   - ❏ Windows 8.1/Windows 8/Windows Server 2012 R2/Windows Server 2012

     С помощью кнопки «Поиск» введите название приложения, затем нажмите появившийся значок.
   - ❏ Windows 7/Windows Server 2008 R2/Windows Server 2008

     Нажмите кнопку «Пуск», выберите **Все программы** > **EPSON** > **Epson Scan 2** > **Epson Scan 2 Utility**.
   - ❏ Mac OS

     Выберите **Перейти** > **Приложения** > **Epson Software** > **Epson Scan 2 Utility**.

2. Выберите вкладку **Другое**.
3. Щелкните **Сброс**.

Если инициализация не помогла решить проблему, удалите и повторно установите программное обеспечение для сканера.

➡ «Установка приложений по отдельности» на стр. 127

Низкое качество отправляемых факсов

Низкое качество отправляемых факсов



Это может быть вызвано следующими причинами.

На оригиналах или стекле сканера присутствует пыль или грязь.

Решения

Уберите пыль или грязь с оригиналов и почистите стекло сканера.

➡ «Очистка Стекло сканера» на стр. 119

Оригинал был прижат слишком сильно.

Решения

Если прижать оригинал слишком сильно, на изображении могут возникнуть размытия, размазывания и пятна.

Не давите слишком сильно на оригинал или крышку сканера.

➡ «Размещение оригиналов» на стр. 36

При отправке факсов с помощью устройства ADF на изображениях появляются прямые линии

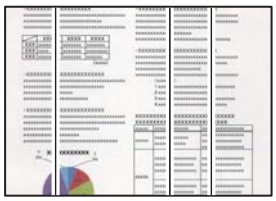

На устройстве ADF или оригиналах присутствует пыль или грязь.

Решения

Почистите устройство ADF и удалите пыль или грязь с оригиналов.

➡ «Очистка устройства АПД» на стр. 120

Низкое качество изображения в отправляемых факсах



Это может быть вызвано следующими причинами.

Установлено низкое разрешение.

Решения

Если вы не знаете производительность факс-аппарата отправителя, перед отправкой факса задайте следующие настройки.

- ❏ Выберите **Факс** > **Меню** > **Наст. скан.** и в параметре **Разрешение** установите максимальное качество изображения.
- ❏ Выберите **Факс** > **Меню** > **Наст.перед.факса** и включите **Прямая отправка**.

  Обратите внимание: если для параметра **Разрешение** установлено значение **Фото**, но факс отправляется без включения параметра **Прямая отправка**, факс может быть отправлен в низком разрешении.

Отключен параметр ECM.

Решения

Выберите **Подробнее** > **Настр.** > **Настройки факса** > **Основные настр.** и включите параметр **ECM** на панели управления принтера. Это может помочь в устранении ошибок, возникающих из-за проблем с соединением. Учтите, что скорость отправки и получения факсов может стать ниже, чем при отключенном параметре **ECM**.

В отправляемом факсе появляется изображение с обратной стороны оригинала



Это может быть вызвано следующими причинами.

При сканировании тонких оригиналов одновременно могут сканироваться и изображения на обратной стороне этих оригиналов.

Решения

Поместите оригинал на стекло сканера, а затем положите сверху лист черной бумаги.

➡ «Размещение оригиналов на стекле сканера» на стр. 38

При отправке факсов параметр плотности имеет высокое значение.

Решения

Выберите **Факс** > **Меню** > **Наст. скан.** > **Плотность** и уменьшите значение этого параметра.

Плохое качество получаемых факсов

Низкое качество изображения на полученных факсах

Решения



Это может быть вызвано следующими причинами.

Отключен параметр ECM.

Решения

Выберите **Подробнее** > **Настр.** > **Настройки факса** > **Основные настр.** и включите параметр **ECM** на панели управления принтера. Это может помочь в устранении ошибок, возникающих из-за проблем с соединением. Учтите, что скорость отправки и получения факсов может стать ниже, чем при отключенном параметре **ECM**.

На факс-аппарате отправителя задано низкое качество изображения.

Решения

Попросите отправителя отправлять факсы в более высоком качестве.

Не удается выбрать тип бумаги или источник бумаги в драйвере принтера

Не установлен оригинальный драйвер печати Epson.

Решения

Если оригинальный драйвер печати Epson (EPSON XXXXX) не установлен, набор доступных функций будет ограничен. Рекомендуем использовать оригинальный драйвер печати Epson.

➡ «Проверка наличия оригинального драйвера принтера Epson — Windows» на стр. 129

➡ «Проверка наличия оригинального драйвера принтера Epson — Mac OS» на стр. 130

На ЖК-экране отображается код ошибки

Если возникает ошибка или появляется информация, требующая внимания, на ЖК-дисплее отображается соответствующий код.

Код	Ситуация	Решения
E-01	Произошла ошибка принтера.	Откройте крышку сканера и модуль сканера и извлеките бумагу или защитный материал из принтера. Выключите и вновь включите питание.
E-02	Произошла ошибка сканера.	Выключите и вновь включите питание.
E-12	Срок службы проклад., впит. чернила при печ. без рамки, истек. Замена пользоват. не выполняется.	Обратитесь в компанию Epson или авторизованный сервисный центр Epson с просьбой о замене прокладки, впитывающей чернила при печати без полей[*1] [*2] [*3]. Пользователи не должны самостоятельно заменять эту деталь. Печать без полей будет недоступна до тех пор, пока не будет выполнена замена детали, но можно продолжать печатать с полями.
E-13	Срок службы Прокладка, впитывающая чернила закончился. Пожалуйста, обратитесь в Epson Support.	Чтобы заменить прокладку, впитывающую чернила, замените контейнер для отработанных чернил. «Замена контейнера для отработанных чернил» на стр. 215 Если срок службы прокладки, впитывающей чернила, закончился, вы можете больше не выполнять очистку. Можно продолжить печать, но качество отпечатков не может быть гарантировано.
W-01	Замялась бумага.	Извлеките бумагу из принтера и нажмите кнопку в нижней части ЖК-экрана, чтобы сбросить ошибку. В некоторых случаях необходимо выключить и вновь включить питание. Если после удаления бумаги, выключения и повторного включения принтера продолжает появляться ошибка с сообщением о замятии бумаги, это означает, что в принтере может оставаться бумага. Загрузите бумагу формата Letter или A4 в заднее устройство подачи бумаги, а затем нажмите кнопку ⧫, чтобы извлечь бумагу, находящуюся внутри. Бумагу следует загружать в книжной ориентации. «Удаление застрявшей бумаги» на стр. 201
W-14	Срок службы проклад., впит. черн. при печ. без рамки, истекает. Замена пользоват. не выполняется.	Обратитесь в компанию Epson или авторизованный сервисный центр Epson с просьбой о замене прокладки, впитывающей чернила при печати без полей[*1] [*2] [*3]. Пользователи не должны самостоятельно заменять эту деталь. Данное сообщение будет отображаться, пока не будет заменена прокладка, впитывающая чернила. Нажмите кнопку ⧫ для возобновления печати.

Код	Ситуация	Решения
W-15	Срок службы Прокладка, впитывающая чернила близится к концу. Пожалуйста, обратитесь в Epson Support.	Когда срок службы прокладки, впитывающей чернила, подойдет к концу, замените ее, заменив контейнер для отработанных чернил. «Замена контейнера для отработанных чернил» на стр. 215 Проверьте сообщение, отображаемое на компьютере, а затем нажмите кнопку в нижней части ЖК-экрана, чтобы сбросить ошибку. Если срок службы прокладки, впитывающей чернила, закончился, вы можете больше не выполнять очистку. Можно продолжить печать, но качество отпечатков не может быть гарантировано.
I-22	Настройте подключение к беспроводной сети (Wi-Fi) в разделе **Уст-ка нажимной кнопкой (WPS)**.	Нажмите кнопку на точке доступа. Если на точке доступа нет кнопки, откройте окно настройки точки доступа и щелкните кнопку, отображаемую в программе.
I-23	Настройте подключение к беспроводной сети (Wi-Fi) в разделе **PIN-код (WPS)**.	В течение двух минут введите на точке доступа или на компьютере PIN-код, отображаемый на ЖК-экране.
I-31	Настройте подключение к беспроводной сети (Wi-Fi) в разделе **Быстрое подкл. с помощью прил.**.	Установите программное обеспечение на компьютере, а затем, когда начнется настройка Wi-Fi, нажмите кнопку OK.
I-41	Параметр **Автоотобр.наст.бум.** отключен. Некоторые функции использовать нельзя.	Если параметр **Автоотобр.наст.бум.** отключен, функцию AirPrint использовать нельзя.
I-60	Компьютер может не поддерживать WSD (веб-службы для устройств).	Функция сканирования на компьютер (WSD) доступна только на компьютерах, работающих под управлением англоязычных версий ОС Windows 11, Windows 10, Windows 8.1, Windows 8 или Windows 7. Убедитесь, что принтер правильно подключен к компьютеру.
Recovery Mode	Принтер запустился в режиме восстановления, т. к. обновление встроенного ПО было выполнено с ошибкой.	Выполните следующие действия, чтобы повторить попытку обновления встроенного ПО. 1. Соедините принтер с компьютером с помощью USB-кабеля. ***Важно:*** ❏ *Во время работы в режиме восстановления обновить встроенное ПО через сеть невозможно. Можно использовать только подключение по USB.* ❏ *Используйте кабель USB 2.0 Type-A — Type-B.* 2. Загрузите встроенное ПО на веб-сайте Epson для вашего региона на компьютер, а затем запустите процесс обновления.

*1 **Примечание для пользователей в других регионах, кроме США и Канады.** В некоторых циклах печати небольшое количество лишних чернил попадает на прокладку, впитывающую чернила при печати без полей. Чтобы чернила не вытекали из прокладки, при достижении определенного количества чернил, впитанных прокладкой, принтер прекращает печать без полей. Частота возникновения таких ситуаций зависит от количества страниц, распечатываемых с помощью функции печати без полей. Необходимость в замене прокладки не означает прекращения работы принтера в соответствии с техническими условиями. Принтер подаст сигнал о необходимости заменить прокладку, впитывающую чернила. Такую замену могут выполнять только авторизованные поставщики услуг Epson. Гарантия Epson не распространяется на затраты, связанные с данной заменой.

*2 **Примечание для пользователей в США и Канаде, использующих другие устройства, кроме ET-2900U.** В некоторых циклах печати небольшое количество лишних чернил попадает на прокладку, впитывающую чернила при печати без полей. Чтобы чернила не вытекали из прокладки, при достижении определенного количества чернил, впитанных прокладкой, принтер прекращает печать без полей. Частота возникновения таких ситуаций зависит от количества страниц, распечатываемых с помощью функции печати без полей. Необходимость в замене прокладки не означает прекращения работы принтера в соответствии с техническими условиями. Принтер подаст сигнал о необходимости заменить прокладку, впитывающую чернила. Такую замену могут выполнять только авторизованные поставщики услуг Epson. Если это происходит в течение стандартной гарантии на изделие, замена прокладок, впитывающих чернила, для печати без полей покрывается стандартной гарантией.

*3 **Примечание для пользователей ET-2900U.** В некоторых циклах печати небольшое количество лишних чернил попадает на прокладку, впитывающую чернила при печати без полей. Чтобы чернила не вытекали из прокладки, при достижении определенного количества чернил, впитанных прокладкой, принтер прекращает печать без полей. Частота возникновения таких ситуаций зависит от количества страниц, распечатываемых с помощью функции печати без полей. Необходимость в замене прокладки не означает прекращения работы принтера в соответствии с техническими условиями. Принтер подаст сигнал о необходимости заменить прокладку, впитывающую чернила. Такую замену могут выполнять только авторизованные поставщики услуг Epson. В этом случае обратитесь в компанию Epson.

Бумага заминается

Посмотрите сообщение об ошибке на панели управления и следуйте инструкциям по извлечению замявшейся бумаги, в том числе оторванных кусков. Затем сбросьте ошибку.

Важно:

- ❏ *Аккуратно извлеките застрявшую бумагу. Применение силы при извлечении бумаги может повредить принтер.*
- ❏ *При извлечении бумаги не наклоняйте принтер, не ставьте его вертикально и не переворачивайте. Это может привести к вытеканию чернил.*

Удаление застрявшей бумаги

Предостережение:

Не прикасайтесь к кнопкам на панели управления, если ваши руки находятся внутри принтера. Если принтер начнет работать, вы можете получить травму. Будьте осторожны и не прикасайтесь к выступающим частям, так как они могут стать причиной травмы.

1. Извлеките замятую бумагу.

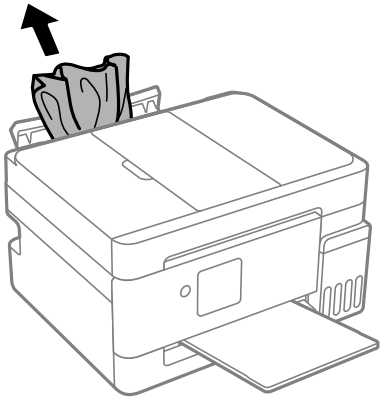

2. Поднимите панель управления.

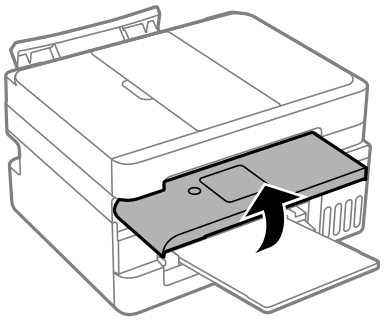

3. Откройте модуль сканера до щелчка.

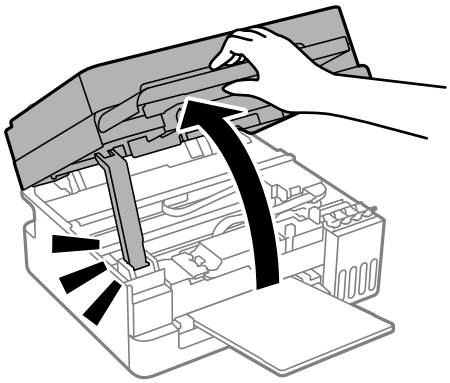

> ⚠ ***Предостережение:***
>
> *При открытии и закрытии модуля сканера соблюдайте осторожность, чтобы не прищемить руку. В противном случае можно получить травму.*

> ***Важно:***
>
> *Не касайтесь деталей внутри принтера, показанных на рисунке. Это может привести к сбою в работе устройства.*

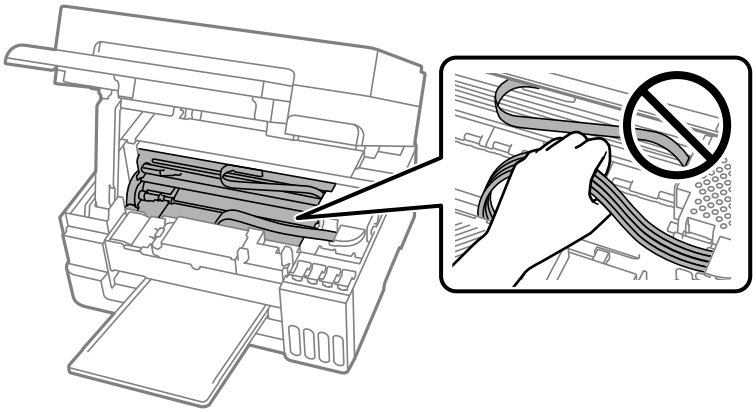

4. Извлеките замятую бумагу.

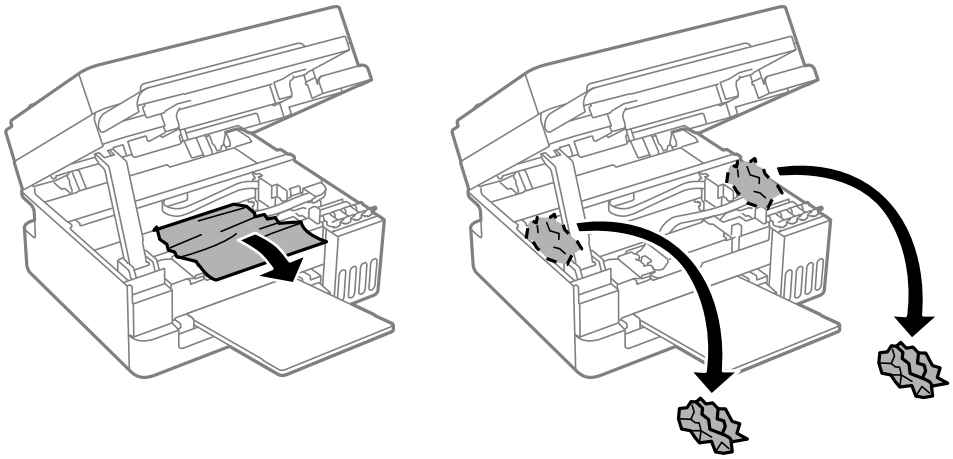

5. Закройте модуль сканера.

   В целях безопасности модуль сканера закрывается в два этапа.

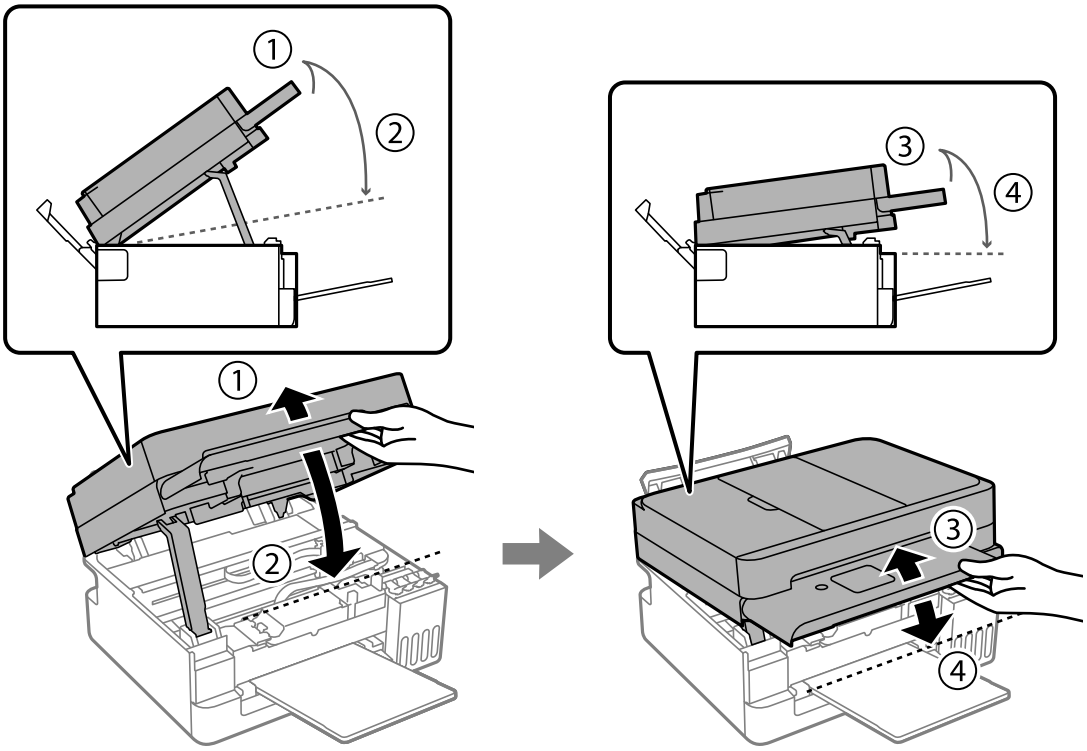

Примечание:
Перед повторным открытием необходимо полностью закрыть модуль сканера.

Важно:

Не касайтесь деталей внутри принтера, показанных на рисунке. Это может привести к сбою в работе устройства.

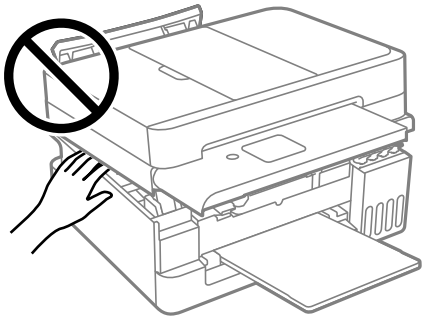

6. Закройте панель управления.

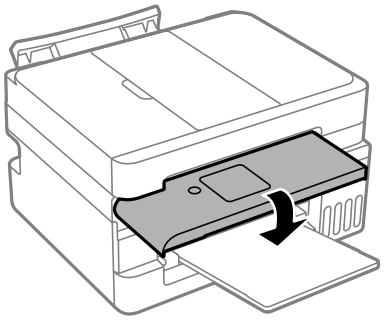

Извлечение застрявшей бумаги из ADF

1. Откройте крышку ADF.

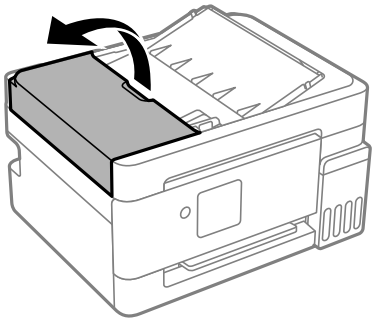

2. Извлеките замятую бумагу.

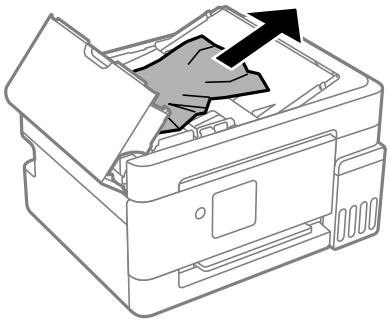

3. Поднимите входной лоток ADF.

> ***Важно:***
>
> *Прежде чем поднимать входной лоток ADF, нужно открыть крышку ADF. Если этого не сделать, устройство ADF может быть повреждено.*

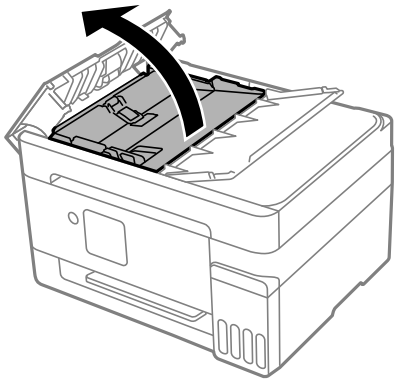

4. Извлеките замятую бумагу.

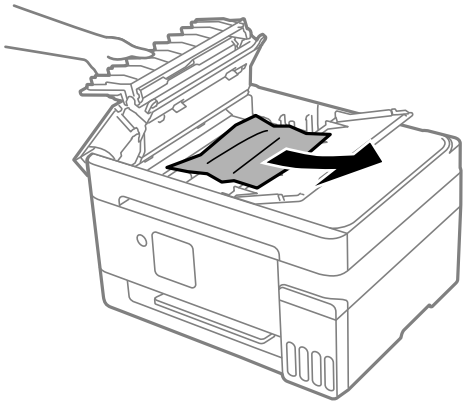

5. Закройте крышку ADF и входной лоток ADF до щелчка.

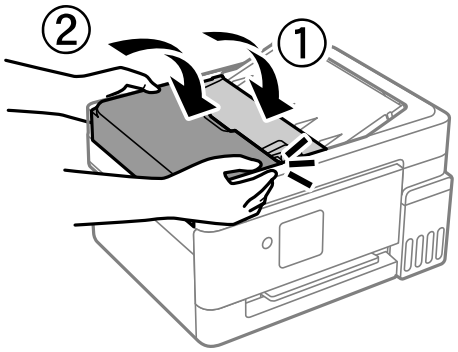

Предотвращение замятия бумаги

Если бумага часто заминается, соблюдайте следующие условия.

- ❏ Поставьте принтер на ровную поверхность и используйте его в рекомендуемых условиях окружающей среды.

  «Требования к условиям окружающей среды» на стр. 267

- ❏ Используйте бумагу, подходящую для этого принтера.

  «Доступные форматы бумаги и емкость загрузки» на стр. 232

- ❏ Следуйте инструкциям по работе с бумагой.

  «Меры предосторожности при работе с бумагой» на стр. 29

- ❏ Загрузите бумагу в правильном направлении и пододвиньте боковую направляющую к краю бумаги.

  «Загрузка бумаги в заднее устройство подачи бумаги» на стр. 32

- ❏ При загрузке бумаги не превышайте максимально допустимое количество листов, установленное для этой бумаги.

  «Доступные форматы бумаги и емкость загрузки» на стр. 232

- ❏ Если было загружено несколько листов, загружайте по одному листу бумаги.

- ❏ Убедитесь, что настройки размера и типа бумаги соответствуют фактическому размеру и типу бумаги, загруженной в принтер.

  «Список типов бумаги» на стр. 30

- ❏ Внутри принтера может находиться посторонний предмет.

  «Если не удается устранить замятие бумаги или ошибку отсутствия бумаги» на стр. 224

Соответствующая информация

➡ «Если не удается устранить замятие бумаги или ошибку отсутствия бумаги» на стр. 224

Необходимо дозаправить чернила

Меры предосторожности при работе с бутылками с чернилами

Примечание:
Устройство оснащено системой оповещения о низком уровне чернил. Точность работы данной системы зависит от правильности дозаправки контейнеров для чернил пользователем. Устройство не может напрямую измерять уровень чернил в контейнерах; вместо этого оно оценивает количество оставшихся чернил, отслеживая их расход. Система оповещения о низком уровне чернил может выдавать неточные сообщения, если контейнеры не заправлять в соответствии с данными инструкциями.

В качестве меры предосторожности регулярно проводите визуальный осмотр контейнеров, чтобы убедиться, что уровень чернил не опускается ниже нижней отметки. Использование устройства при опускании уровня чернил ниже нижней линии контейнеров может привести к повреждению устройства.

Прочтите следующие инструкции перед заправкой чернил.

Меры предосторожности при хранении чернил

- ❏ Не допускайте попадания прямых солнечных лучей на бутылки с чернилами.
- ❏ Не храните бутылки с чернилами при высокой температуре или температуре замерзания.
- ❏ Компания Epson рекомендует использовать бутылки с чернилами до даты, указанной на упаковке.
- ❏ При хранении и транспортировке бутылок с чернилами не наклоняйте бутылки и не подвергайте их ударам или изменению температур. В противном случае чернила могут вытечь даже при плотно закрытой крышке бутылки с чернилами. Держите бутылку с чернилами строго вертикально, когда закрываете крышку, и принимайте соответствующие меры предосторожности для предотвращения вытекания чернил при транспортировке; например, поместите бутылку в пакет.
- ❏ Если бутылка находилась в холодном помещении, то перед использованием чернил необходимо выдержать ее при комнатной температуре не менее трех часов.
- ❏ Открытую бутылку с чернилами необходимо использовать как можно скорее.

Меры предосторожности при заправке чернил

- ❏ Даже если принтер указывает на необходимость заправки чернил, в контейнере остается некоторый резервный запас чернил. Это необходимо для сохранения наивысшего качества печати и защиты печатающей головки. Приведенные данные по ресурсу контейнеров не включают в себя этот резерв.
- ❏ Чтобы добиться оптимальных результатов печати, не работайте с низким уровнем чернил долгое время.
- ❏ Используйте бутылки с чернилами с кодом, соответствующим принтеру.
- ❏ Чернила для этого принтера требуют осторожного обращения. Чернила могут расплескиваться при заправке или дозаправке контейнеров. При попадании на одежду или вещи чернила могут не отстираться.
- ❏ Не трясите и не сжимайте бутылки с чернилами.
- ❏ Длительное использование принтера в этом режиме может привести к повреждению устройства. Заполняйте картриджи до верхней линии при выключенном принтере. Сбросьте уровень чернил после заправки картриджей, чтобы уровень чернил отображался верно.

Потребление чернил

- ❏ Для обеспечения оптимальной производительности печатающей головки из всех контейнеров с чернилами потребляется некоторое количество чернил во время технического обслуживания, например при очистке печатающей головки. Некоторое количество чернил также может потребляться при включении принтера.
- ❏ При печати в черно-белом режиме или печати в оттенках серого могут использоваться цветные чернила (в зависимости от типа бумаги и настроек качества печати).Это происходит потому, что для создания черного цвета используются цветные чернила.
- ❏ Чернила в бутылках, поставляемых вместе с принтером, частично используются во время начальной настройки. Для обеспечения высокого качества отпечатков печатающая головка устройства будет полностью заправлена чернилами. Эта одноразовая процедура потребляет определенное количество чернил, поэтому с помощью чернил в таких бутылках можно напечатать меньше страниц в сравнении с последующими.
- ❏ Указанные объемы зависят от печатаемых изображений, используемого типа бумаги, частоты печати и таких условий окружающей среды, как температура.
- ❏ Визуально проверьте уровни чернил в контейнерах. Длительное использование принтера в этом режиме может привести к повреждению устройства. Сбросьте уровень чернил после заправки картриджей, чтобы уровень чернил отображался верно.

Дозаправка контейнеров для чернил

Примечание:
Устройство оснащено системой оповещения о низком уровне чернил. Точность работы данной системы зависит от правильности дозаправки контейнеров для чернил пользователем. Устройство не может напрямую измерять уровень чернил в контейнерах; вместо этого оно оценивает количество оставшихся чернил, отслеживая их расход. Система оповещения о низком уровне чернил может выдавать неточные сообщения, если контейнеры не заправлять в соответствии с данными инструкциями.

В качестве меры предосторожности регулярно проводите визуальный осмотр контейнеров, чтобы убедиться, что уровень чернил не опускается ниже нижней отметки. Использование устройства при опускании уровня чернил ниже нижней линии контейнеров может привести к повреждению устройства.

1. Выберите **Подробнее** на начальном экране.

   Для выбора элемента используйте кнопки ◀▶, а затем нажмите кнопку OK.

2. Выберите **Обслуживан.** > **Заправка чернил**.

3. Нажмите кнопку ▼, прочтите инструкции по соблюдению мер предосторожности при заправке чернил и нажмите кнопку OK для продолжения процедуры.

4. Откройте модуль сканера до щелчка.

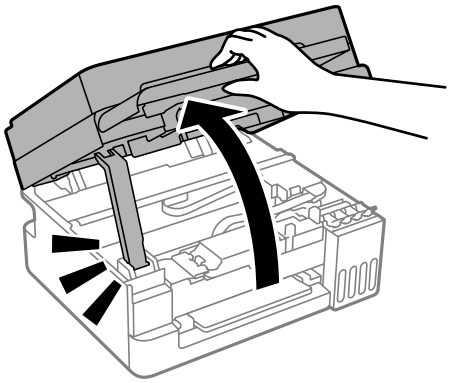

5. Откройте крышку контейнера для чернил с колпачком.

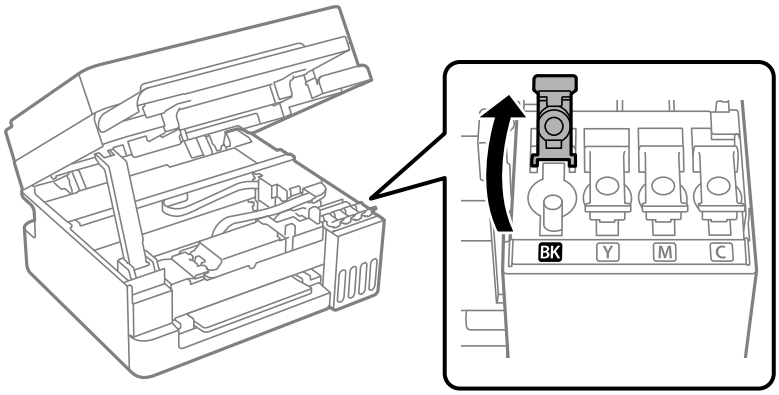

> ***Важно:***
>
> *Убедитесь в том, что цвет картриджа совпадает с цветом чернил, которые вы хотите дозаправить.*

6. Держа бутылку с чернилами строго вертикально, медленно откройте крышку бутылки.

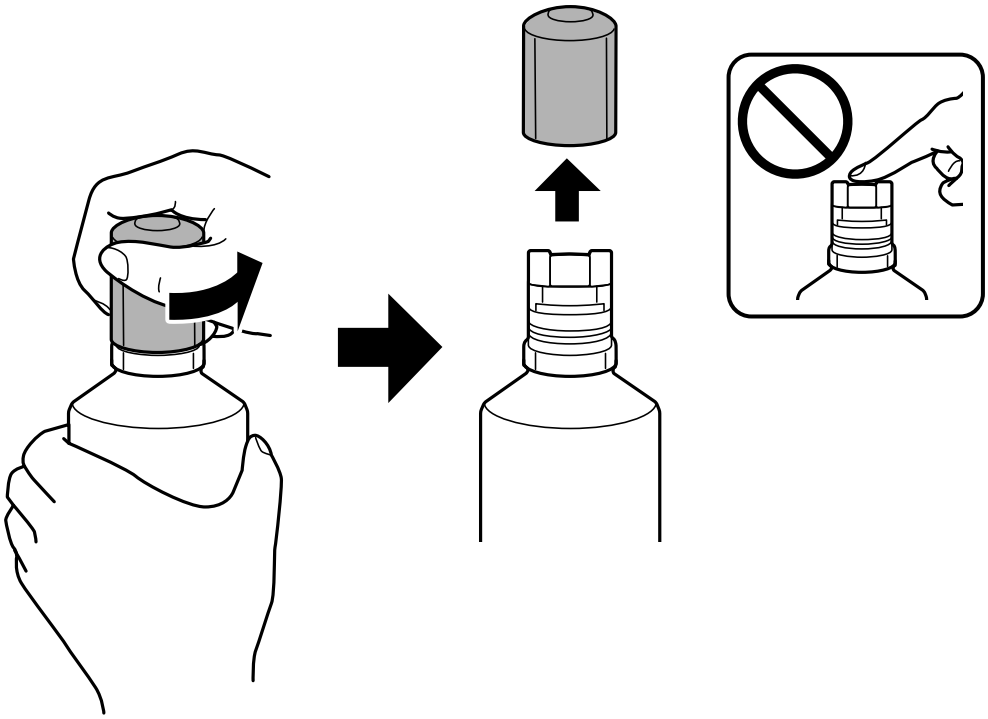

> ***Важно:***
>
> ❏ *Компания Epson рекомендует использовать только оригинальные бутылки с чернилами Epson.*
>
> ❏ *Будьте осторожны, не пролейте чернила.*
>
> ❏ *Не прикасайтесь к горлышку бутылки после ее вскрытия, иначе чернила могут попасть на руки.*

7. Проверьте верхнюю линию (a) в контейнере для чернил.

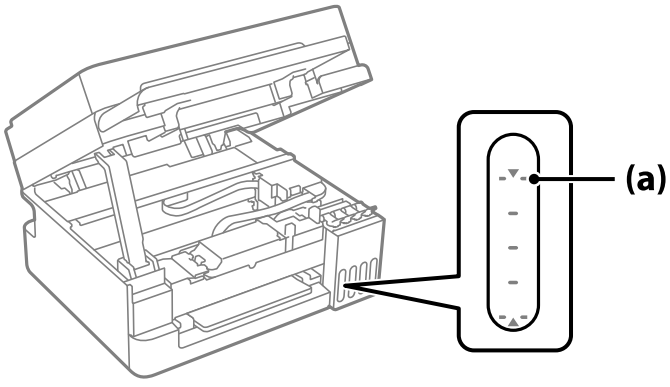

8. Расположите верхний конец бутылки с чернилами на уровне отверстия для заправки, затем вставьте бутылку в отверстие, чтобы заправить контейнер до верхней линии, после чего заправка автоматически прекратится.

   Когда бутылка с чернилами вставляется в отверстие для заправки, соответствующее нужному цвету, начинается подача чернил, которая автоматически прекращается, когда уровень чернил достигает верхней отметки.

   Если чернила не заливаются в контейнер, извлеките бутылку с чернилами и заново вставьте ее.

Однако не извлекайте и не вставляйте бутылку с чернилами снова, когда чернила достигнут верхней линии; в противном случае чернила могут вытечь или принтер может быть поврежден, если чернила поднимутся выше верхней линии.

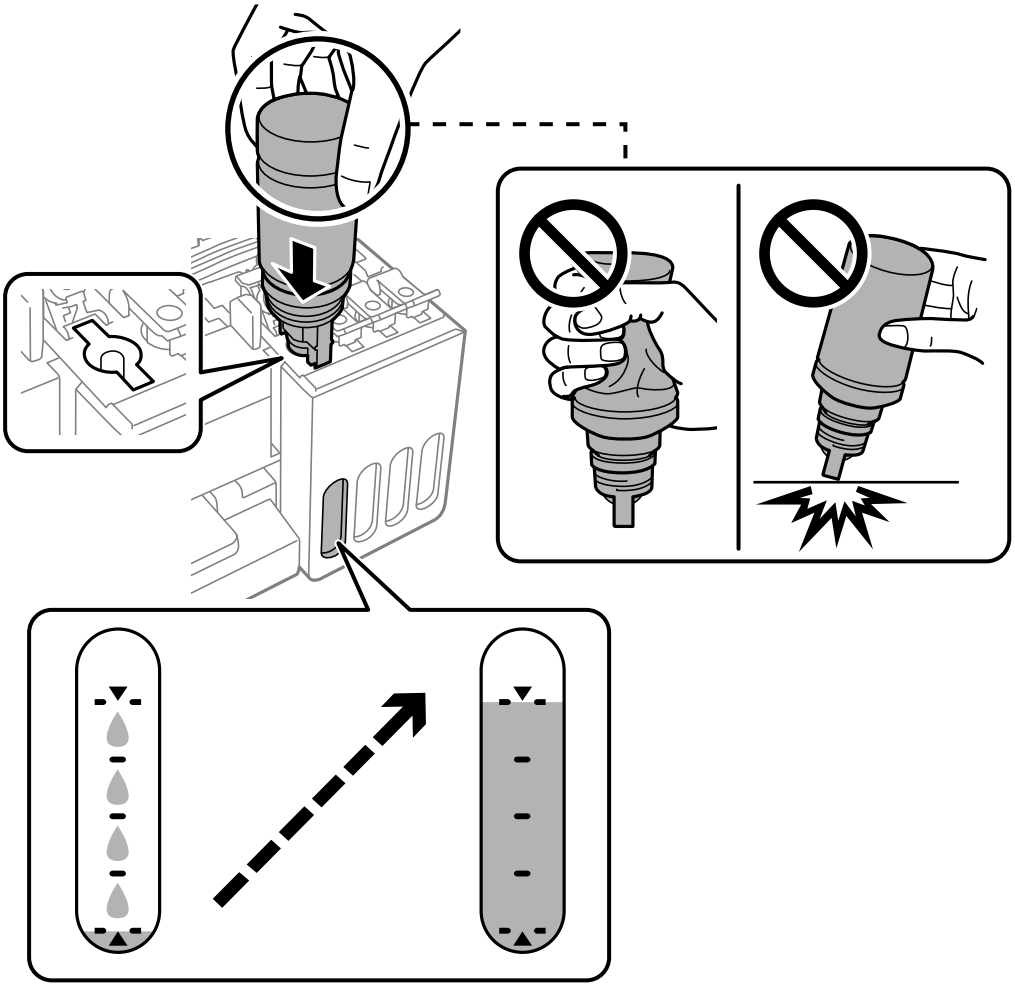

9. Закончив заправку, извлеките бутылку с чернилами.

> ***Важно:***
>
> *Не забудьте извлечь бутылку, в противном случае бутылка может повредиться или чернила могут вытечь.*

Примечание:
Если в бутылке остаются чернила, плотно закройте крышку. Храните бутылку для дальнейшего использования в вертикальном положении.



10. Плотно закройте крышку контейнера для чернил с колпачком.

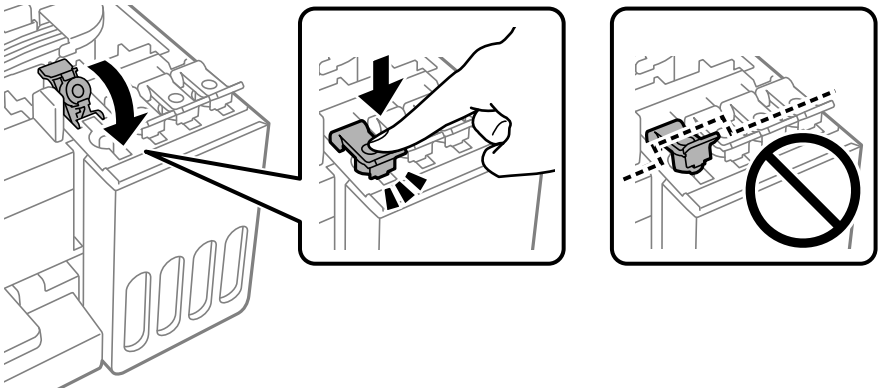

11. Закройте модуль сканера.

    В целях безопасности модуль сканера закрывается в два этапа.

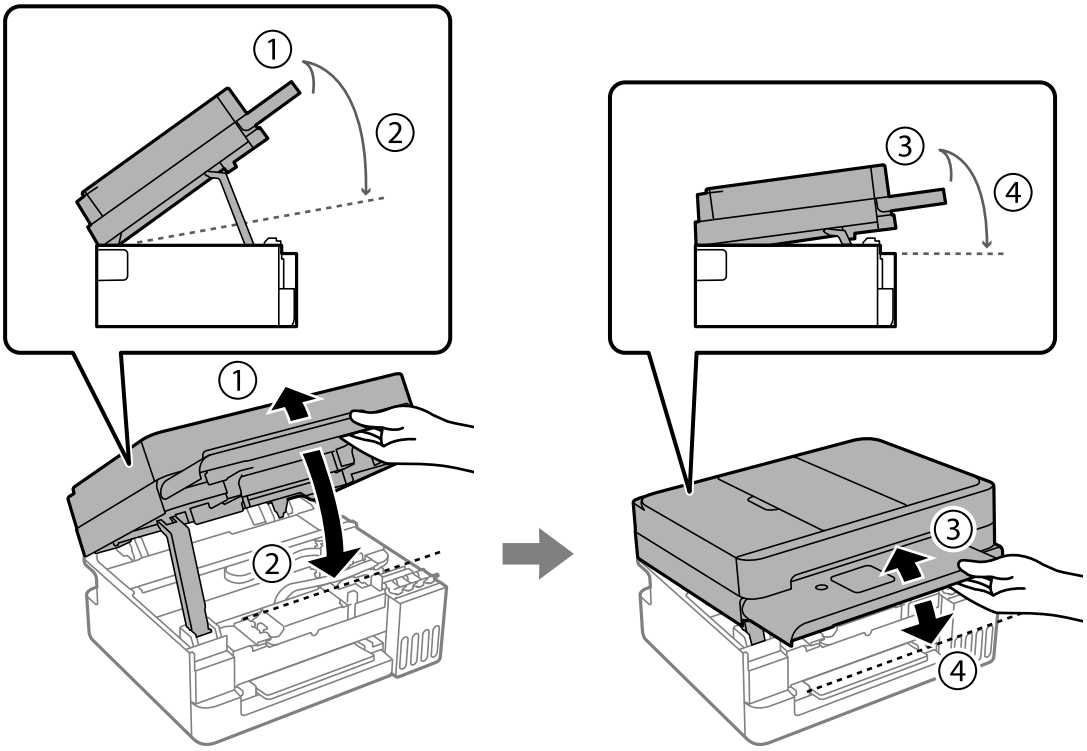

Примечание:
Перед повторным открытием необходимо полностью закрыть модуль сканера.

12. Нажмите кнопку ⓘ, а затем следуйте инструкциям на экране, чтобы сбросить уровень чернил.

> ***Важно:***
>
> ❏ *Использование принтера возможно, даже если контейнер для чернил не заполнен до верхней линии. Чтобы обеспечить оптимальную работу принтера, заправьте контейнер для чернил до верхней линии и затем сразу же сбросьте значение уровня чернил.*
>
> ❏ *Если уровень чернил не сброшен, отображаемый уровень чернил не изменяется даже после пополнения.*

Соответствующая информация

➡ «Меры предосторожности при работе с бутылками с чернилами» на стр. 207

➡ «Коды бутылок с чернилами» на стр. 238

Примечания по сбросу уровня чернил

После пополнения чернил обязательно сбросьте уровень чернил.

В случае пополнения двух или более цветов необходимо выбрать все пополненные цвета и выполнить сброс чернил.

Если уровень чернил не сброшен, отображаемый уровень чернил не изменяется даже после пополнения.

Соответствующая информация

➡ «Проверка уровня чернил» на стр. 112

Необходимо заменить контейнер для отработанных чернил

Меры предосторожности при замене контейнера для отработанных чернил

Перед заменой контейнера для отработанных чернил изучите следующие инструкции.

❏ Запрещается касаться частей, показанных на иллюстрации.Это может помешать нормальной работе, и вы можете испачкаться чернилами.

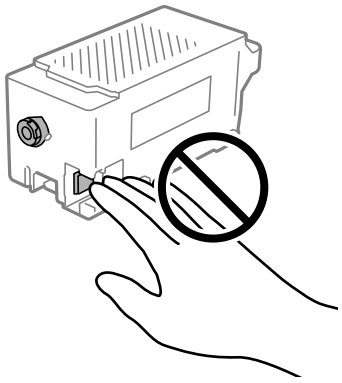

❏ Не роняйте контейнер для отработанных чернил, так как он восприимчив к сильным ударам.

❏ Не заменяйте контейнер для отработанных чернил во время печати, поскольку это может привести к вытеканию чернил.

❏ Запрещается извлекать емкость для отработанных чернил и крышку (кроме случаев замены), так как чернила могут вытечь.

❏ Если крышка не становится на место, это значит, что емкость для отработанных чернил установлена неправильно.Выньте ее и установите снова.

❏ Не наклоняйте контейнер для отработанных чернил до его помещения в пластиковый пакет, поскольку из контейнера могут пролиться чернила.

❏ Не касайтесь отверстий на емкости для отработанных чернил, так как на них могут быть размазаны чернила.

❏ Не используйте повторно извлеченный контейнер для отработанных чернил, который не использовался в течение продолжительного времени.Чернила в вынутом контейнере засыхают, и контейнер больше не сможет принимать отработанные чернила.

❏ Не допускайте попадания прямых солнечных лучей на контейнер для отработанных чернил.

❏ Не храните контейнер для отработанных чернил при высокой температуре или температуре замерзания.

Замена контейнера для отработанных чернил

Примечание:
Только для ET-2900U

Контейнеры для отработанных чернил предоставляются вам в рамках программы ReadyPrint

При некоторых циклах печати в емкость для отработанных чернил сливается небольшое количество лишних чернил.Во избежание выливания чернил из емкости для отработанных чернил принтер настроен на остановку печати при достижении предела поглощающей способности этой емкости.Частота и необходимость данных действий зависит от количества печатаемых страниц, типа печатаемого материала и количества циклов очистки, проводимых принтером.По мере необходимости емкость для отработанных чернил следует заменять.Сигнал о необходимости замены подается с помощью утилиты Epson Status Monitor, ЖК-дисплея и индикаторов на панели управления.Необходимость в замене контейнера не означает прекращения работы принтера в соответствии с техническими условиями.Гарантия Epson не распространяется на затраты, связанные с данной заменой.Эта деталь заменяется пользователем.



Примечание:
- *Если контейнер для отработанных чернил заполнен, до его замены печать или чистку печатающей головки выполнять нельзя, иначе возможна утечка чернил. При этом можно выполнять операции, не требующие использования чернил, например сканирование.*
- *Если отображается следующий экран, обратитесь в службу поддержки Epson.*

  Печать без полей будет недоступна до тех пор, пока не будет выполнена замена детали, но можно продолжать печатать с полями.

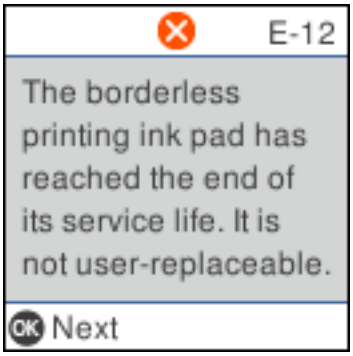

1. Выньте из упаковки новый контейнер для отработанных чернил.

> ***Важно:***
> *Не касайтесь зеленой микросхемы на боковой стороне контейнера для отработанных чернил.Это может привести к нарушению нормальной работы принтера.*

Примечание:
Прозрачный пакет для использованного контейнера для отработанных чернил входит в комплект поставки нового контейнера для отработанных чернил.

2. Откройте модуль сканера до щелчка.

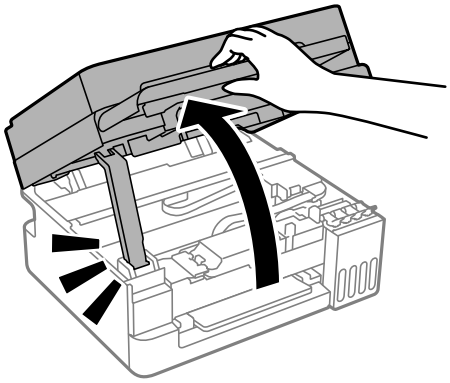

3. Снимите крышку.

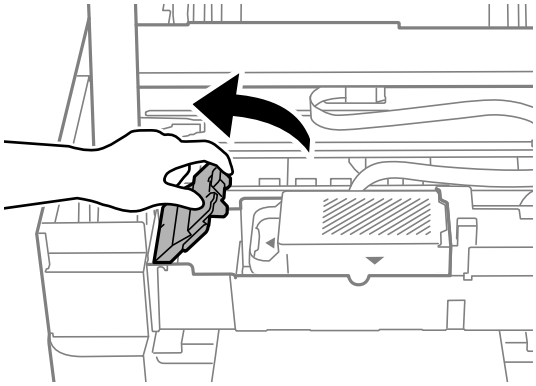

4. Выньте использованный контейнер для отработанных чернил.

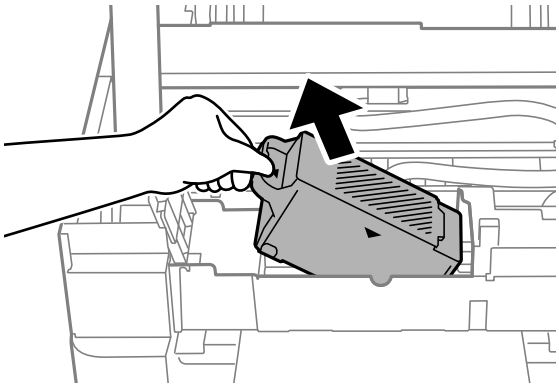

Примечание:
Не держите контейнер для отработанных чернил так, как показано на следующем рисунке.

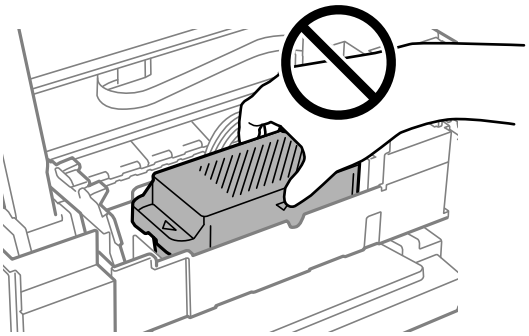

Важно:

Запрещается касаться частей, показанных на иллюстрации.Это может помешать нормальной работе, и вы можете испачкаться чернилами.

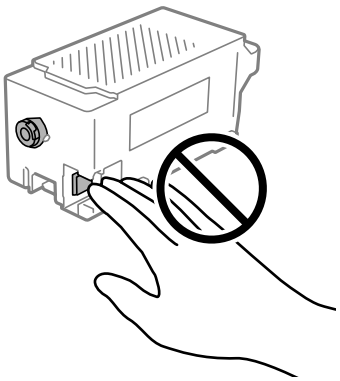

5. Положите использованный контейнер в прозрачный пакет, прилагаемый к новому контейнеру, и запечатайте его.

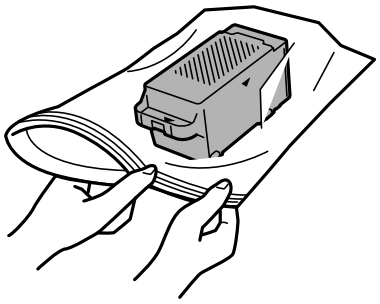

6. Вставьте новый контейнер для отработанных чернил в принтер до упора. Убедитесь, что вы вставляете емкость в правильном направлении.

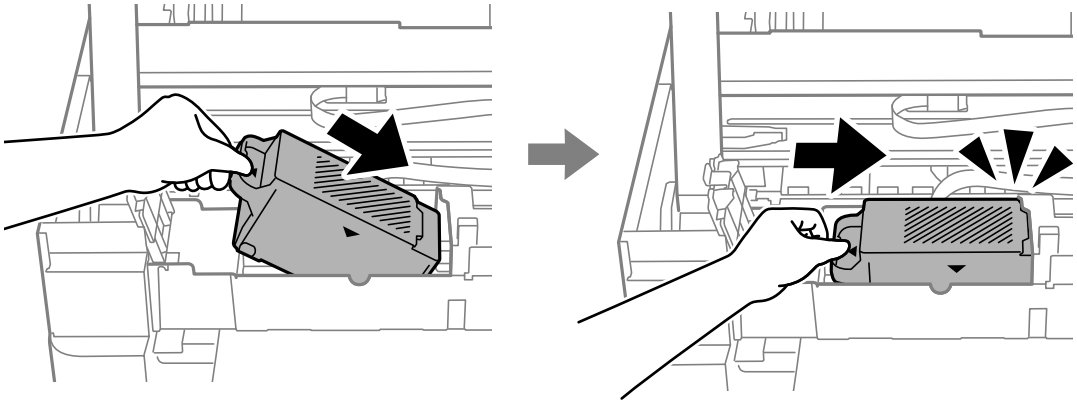

7. Установите крышку на место.

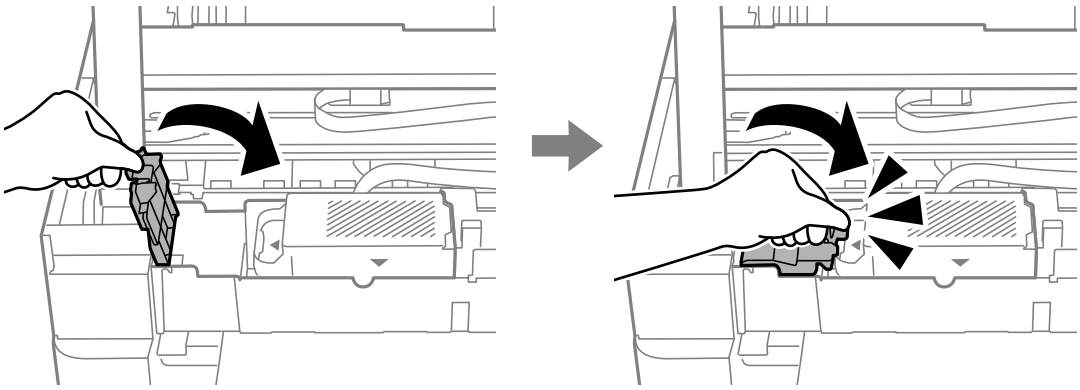

8. Закройте модуль сканера.

   В целях безопасности модуль сканера закрывается в два этапа.

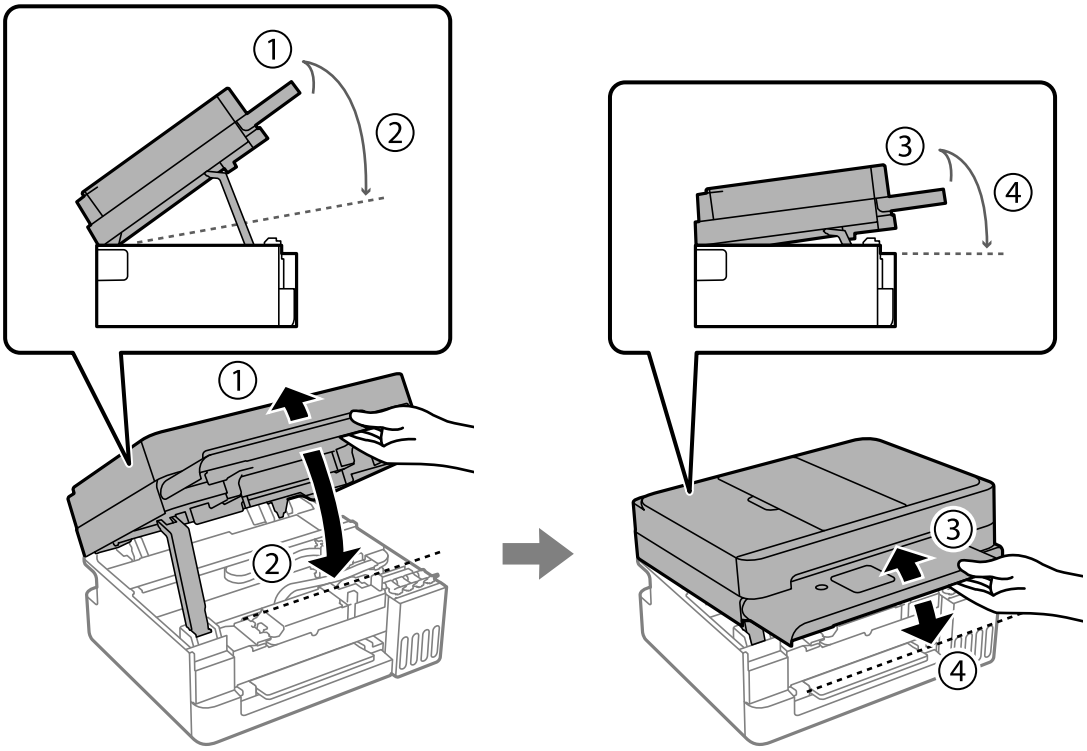

   Примечание:
   Перед повторным открытием необходимо полностью закрыть модуль сканера.

9. Прочитайте сообщение на ЖК-экране и нажмите кнопку OK.

10. Прочитайте сообщение на ЖК-экране и нажмите кнопку ⓘ.

Соответствующая информация

➡ «Меры предосторожности при замене контейнера для отработанных чернил» на стр. 214

Невозможно управлять принтером должным образом

Принтер не включается или не выключается

Питание не включается

Это может быть вызвано следующими причинами.

Шнур питания подключен к розетке не должным образом.

Решения

Убедитесь, что шнур питания устройства подключен надежно.

Кнопка ⏻ была нажата недостаточное количество времени.

Решения

Удерживайте кнопку ⏻ более длительное время.

Принтер работает.

Решения

Перед выключением питания убедитесь, что индикатор питания погас.

Принтер не включается автоматически

Параметр Авто.вкл.пит. отключен.

Решения

- ❏ Выберите **Настр.** > **Основные настр.** и включите параметр **Авто.вкл.пит.**.
- ❏ Если для подключения используется кабель USB, следует надежно подключать его к принтеру и компьютеру.
- ❏ Если подключение выполняется по сети, необходимо убедиться, что принтер правильно подключен к сети (это можно сделать на начальном экране принтера).

➡ «Описание значков сети» на стр. 26

Питание не выключается

Кнопка ⏻ была нажата недостаточное количество времени.

Решения

Удерживайте кнопку ⏻ более длительное время. Если все еще не удается отключить принтер, выньте шнур питания. Во избежание высыхания печатающей головки необходимо опять включить принтер, после чего выключить его нажатием кнопки ⏻.

На выключение питания может потребоваться некоторое время.

Решения

Когда включена функция Авто.вкл.пит., требуется больше времени для выключения питания. Подробные сведения см. в соответствующих разделах.

➡ «Авто.вкл.пит.:» на стр. 247

Автоматическое отключение питания

Включена функция Настройки выкл. или Таймер выключения.

Решения

❏ Выберите **Настр.** > **Настройка принтера** > **Настройки выкл.**, а затем отключите настройки **Выключение при простое** и **Выключение при отключении**.

❏ Выберите **Настр.** > **Настройка принтера**, а затем отключите режим **Таймер выключения**.

Примечание:
*В устройстве может применяться функция **Настройки выкл.** или **Таймер выключения** (в зависимости от места приобретения).*

Рабочие операции выполняются медленно

Печать выполняется слишком медленно

Это может быть вызвано следующими причинами.

Запущены ненужные приложения.

Решения

Закройте все ненужные приложения на компьютере или мобильном устройстве.

Задано высокое качество печати.

Решения

Снизьте качество печати в настройках.

Двунаправленная печать выключена.

Решения

Включите режим двунаправленной (или высокоскоростной) печати. При включении данного параметра печатающая головка печатает, двигаясь в обе стороны, в результате чего повышается скорость печати.

❏ Windows

Выберите **Двунаправленная печать** на вкладке драйвера печати **Дополнительные настройки**.

❏ Mac OS

Выберите **Системные настройки** (или **Настройки системы**) в меню Apple > **Принтеры и сканеры** (или **Печать и сканирование**, **Печать и факс**), а затем выберите принтер. Щелкните **Параметры и принадлежности** > **Параметры** (или **Драйвер**). Выберите Включить для параметра **Двунаправленная печать**.

Включен режим Тихий режим.

Решения

Отключите режим **Тихий режим**. Скорость печати снижается, когда принтер работает в режиме **Тихий режим**.

❏ Панель управления

Выберите на начальном экране значок , а затем нажмите **Выкл.**.

❏ Windows

Выберите значение **Выключить** для параметра **Тихий режим** на вкладке драйвера принтера **Главное**.

❏ Mac OS

Выберите **Системные настройки** (или **Настройки системы**) в меню Apple > **Принтеры и сканеры** (или **Печать и сканирование**, **Печать и факс**), а затем выберите принтер. Щелкните **Параметры и принадлежности** > **Параметры** (или **Драйвер**). Выберите Выключить для параметра **Тихий режим**.

В беспроводном маршрутизаторе могут быть проблемы с сетевым соединением.

Решения

Необходимо перезагрузить беспроводной маршрутизатор, учитывая, что к сети могут быть подключены другие пользователи. Если проблема сохраняется, поместите принтер ближе к беспроводному маршрутизатору или обратитесь к документации на точку доступа.

Принтер печатает данные высокой плотности (например, фотографии) на обычной бумаге.

Решения

Если выполняется печать данных высокой плотности на обычной бумаге, то скорость печати может снижаться для обеспечения качества печати. Это не является неполадкой.

При непрерывной печати скорость печати значительно замедляется.

Работает функция защиты механизма принтера от перегрева и повреждения.

Решения

Печать можно продолжать. Чтобы вернуться к обычной скорости печати, не работайте с принтером как минимум в течение 30 минут. Скорость печати не возвращается к обычной, если отключить питание.

Медленная скорость сканирования

Сканирование выполняется с высоким разрешением.

Решения

Попытайтесь выполнить сканирование при более низком разрешении.

ЖК-дисплей гаснет

Принтер находится в спящем режиме.

Решения

Для возвращения принтера в рабочее состояние нажмите любую кнопку на панели управления.

Громкий шум при работе

Параметр Тихий режим отключен.

Решения

Если принтер слишком громко шумит, включите режим **Тихий режим**. Включение этой функции может снизить скорость печати.

❏ Панель управления

Нажмите  на начальном экране и включите **Тихий режим**.

❏ Драйвер принтера для Windows

Активируйте **Тихий режим** на вкладке **Главное**.

❏ Драйвер принтера для Mac OS

Выберите **Системные настройки** (или **Настройки системы**) в меню Apple > **Принтеры и сканеры** (или **Печать и сканирование**, **Печать и факс**), а затем выберите принтер. Щелкните **Параметры и принадлежности** > **Параметры** (или **Драйвер**). Выберите **Включить** для параметра **Тихий режим**.

Неправильные дата и время

Произошел сбой при подаче электроэнергии.

Решения

Часы могут начать показывать неправильное время в случае падения напряжения из-за удара молнии или если питание было надолго отключено. Правильно задайте дату и время на панели управления в разделе **Подробнее** > **Настр.** > **Настройка принтера** > **Настр. даты и времени**.

Необходимо обновить корневой сертификат

Срок действия корневого сертификата истек.

Решения

Запустите Web Config и обновите корневой сертификат.

➡ «Приложение для настройки работы принтера (Web Config)» на стр. 243

Не удается выполнить двустороннюю печать вручную (Windows)

Параметр EPSON Status Monitor 3 отключен.

Решения

На вкладке драйвера принтера **Сервис** щелкните **Расширенные параметры**, затем выберите **Включить EPSON Status Monitor 3**.

Функция ручной двусторонней печати может быть недоступна при печати по сети, либо при совместном использовании принтера.

Не отображается меню Настройки печати (Mac OS)

Драйвер принтера Epson установлен неправильно.

Решения

Если меню **Настройки печати** не отображается в операционных системах macOS Catalina (10.15) или более поздней версии, macOS High Sierra (10.13), macOS Sierra (10.12), OS X El Capitan (10.11), OS X Yosemite (10.10), OS X Mavericks (10.9), это значит, что драйвер принтера Epson установлен неправильно. Включите его в следующем меню.

Выберите **Системные настройки** (или **Настройки системы**) в меню Apple > **Принтеры и сканеры** (или **Печать и сканирование**, **Печать и факс**), удалите принтер и добавьте его снова.

В macOS Mojave (10.14) нельзя получить доступ к разделу **Настройки печати** в приложениях компании Apple, например в TextEdit.

После пополнения чернил отображается сообщение о необходимости сброса уровня чернил

Сброс уровня чернил не выполнен.

Решения

Сброс уровня чернил.

➡ «Сброс уровня чернил» на стр. 112

Отображение уровня чернил не меняется после пополнения

Сброс уровня чернил не выполнен.

Решения

Сброс уровня чернил.

➡ «Сброс уровня чернил» на стр. 112

Если не удается устранить замятие бумаги или ошибку отсутствия бумаги

Внутри принтера могут находиться посторонние предметы. Чтобы удалить их, выполните следующие действия.

1. Выключите принтер нажатием кнопки ⏻.
2. Отключите шнур питания от источника питания, затем отсоедините его от принтера.

> ***Важно:***
>
> *Отключайте шнур питания только после того, как индикатор питания погаснет. В противном случае печатающая головка не вернется в исходное положение, что может привести к высыханию чернил и невозможности печати.*

3. Убедитесь в отсутствии посторонних предметов внутри принтера.

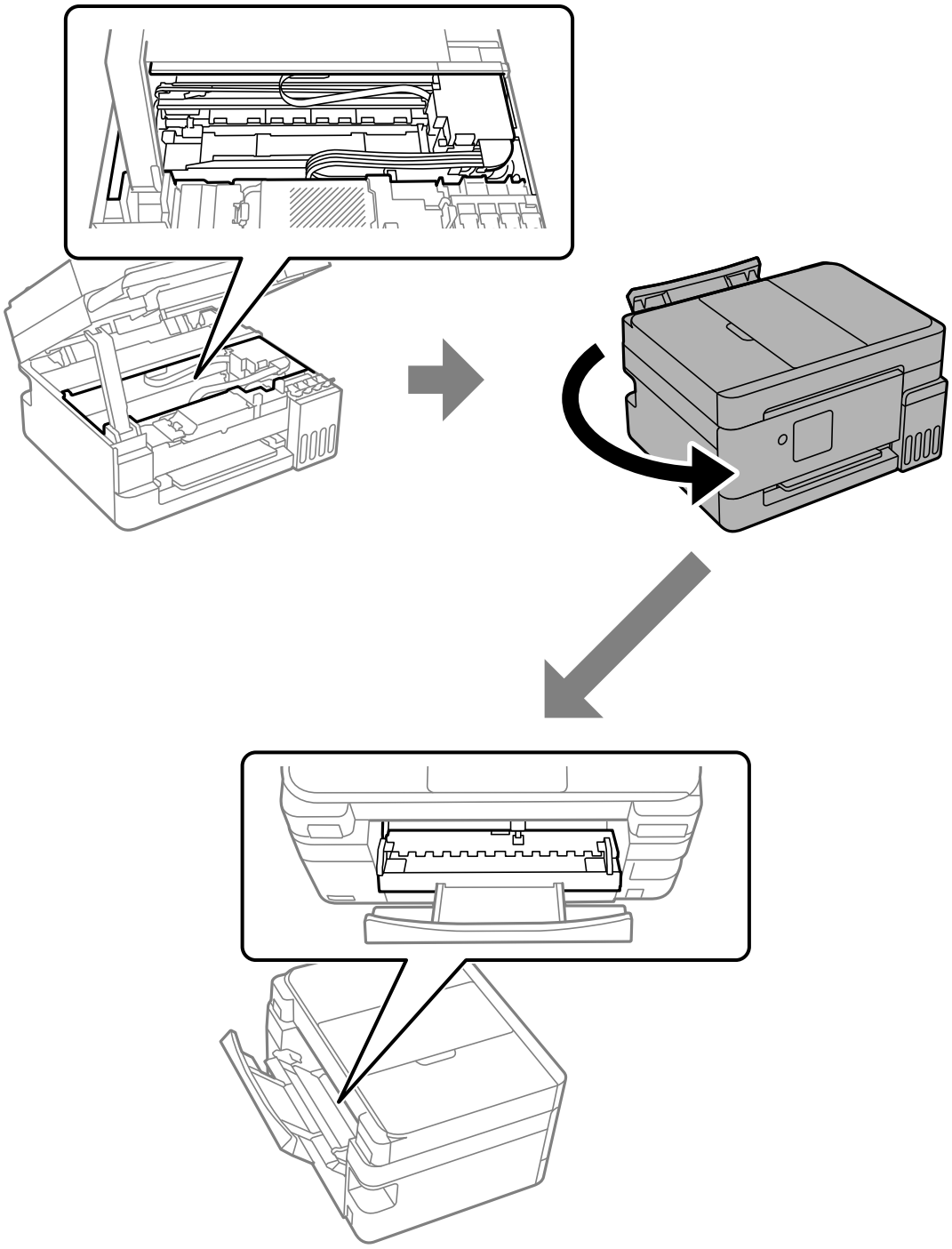

4. Если вы обнаружите посторонние предметы, удалите их пинцетом или аналогичным инструментом.

Важно:

При удалении посторонних предметов будьте осторожны и не прикасайтесь к предметам, показанным на следующем рисунке, иначе принтер может быть поврежден.

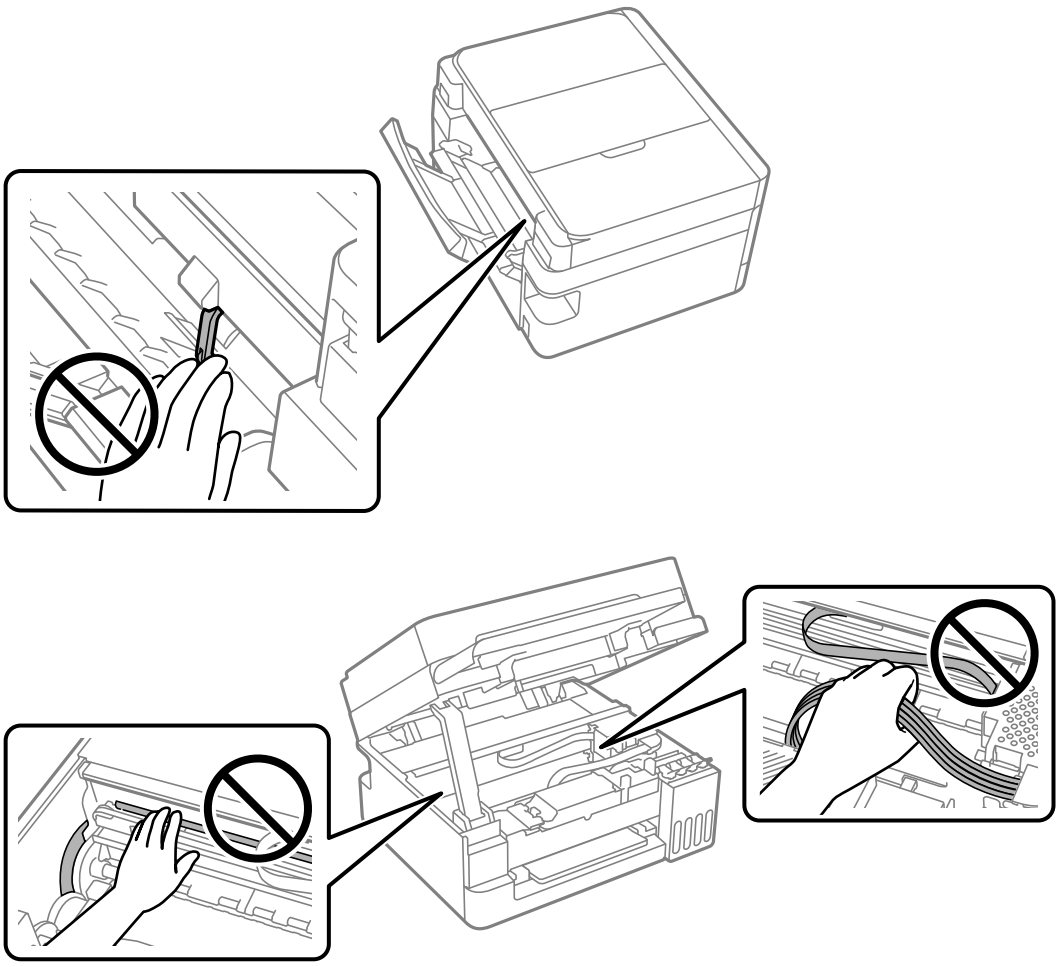

Если посторонние предметы удалить не удается, перейдите к шагу 5. Если вам удалось удалить их, перейдите к шагу 7.

5. Выдвинув заднее устройство подачи бумаги, возьмитесь за обе стороны передней части принтера и наклоните его примерно на 45 градусов назад.

> ***Важно:***
>
> *Наклоняя принтер, будьте осторожны и не трясите его, иначе чернила могут вытечь или принтер может быть поврежден.*

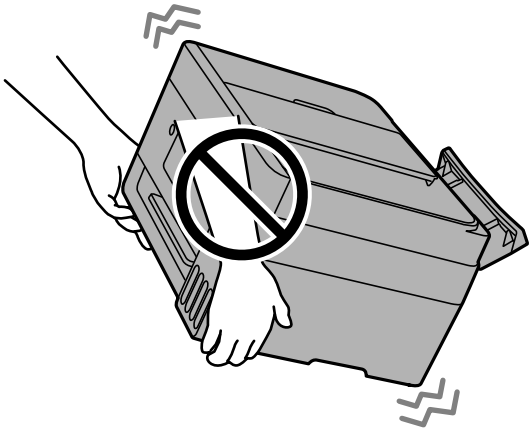

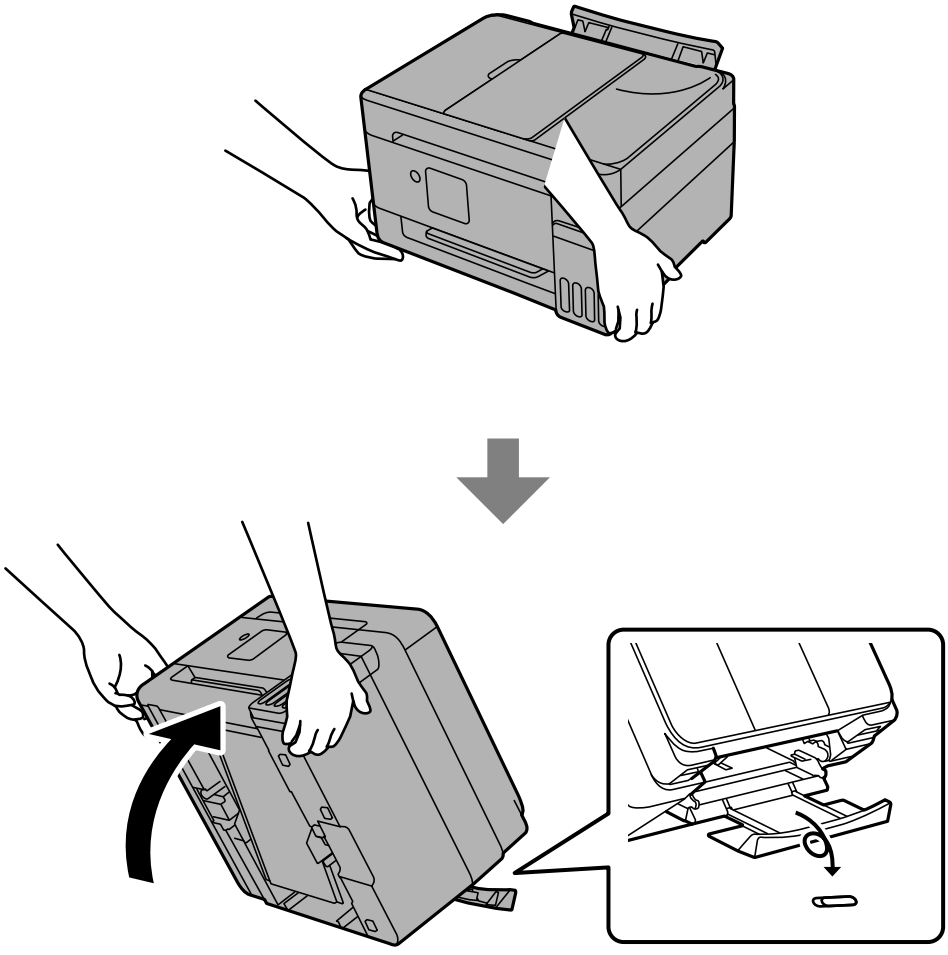

6. Медленно вернув принтер в горизонтальное положение, осмотрите следующую область. Если вы обнаружите посторонние предметы, удалите их пинцетом или аналогичным инструментом. Затем загляните в щель в заднем устройстве подачи бумаги, чтобы убедиться, что все посторонние предметы удалены.

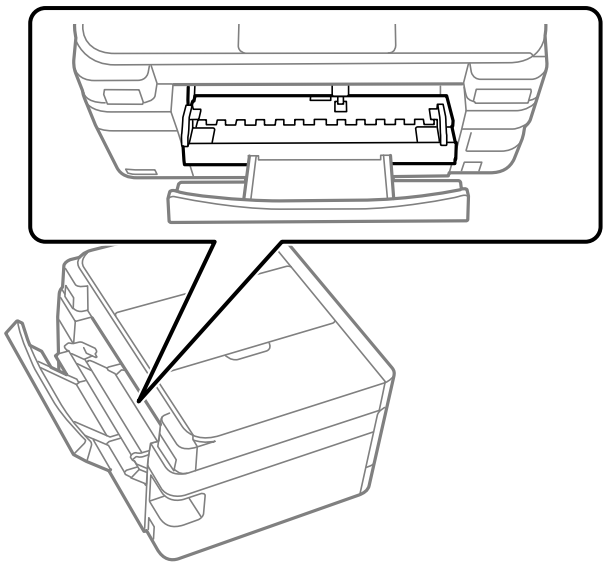

7. Подсоедините шнур питания, а затем включите принтер.

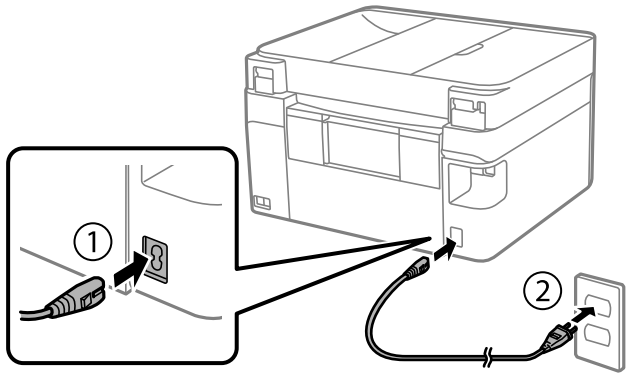

Примечание:
Если замятие бумаги или ошибка отсутствия бумаги продолжает возникать, обратитесь в службу поддержки Epson.

Проблема не устранена

Если проблему не удалось устранить даже после применения всех способов ее решения, обратитесь в службу поддержки Epson.

Если не удается устранить проблемы с печатью или копированием, обратитесь к указанной ниже сопутствующей информации.

Соответствующая информация

➡ «Не удается решить проблемы с печатью или копированием» на стр. 229

➡ «Обращение в службу технической поддержки Epson» на стр. 274

Не удается решить проблемы с печатью или копированием

Попробуйте использовать следующие способы решения проблемы сверху вниз по порядку, пока проблема не будет устранена.

❏ Убедитесь, что тип бумаги, загруженной в принтер, и тип бумаги, заданный в принтере, соответствуют типу бумаги, заданному в драйвере принтера.

«Настройки размера и типа бумаги» на стр. 30

❏ Задайте более высокие настройки качества печати на панели управления или в драйвере принтера.

❏ Чтобы проверить реальное количество оставшихся чернил, визуально проверьте уровни чернил в контейнерах для чернил принтера. Дозаправьте контейнеры для чернил, если уровни чернил в них опустились ниже самой нижней линии.

❏ Откалибруйте печатающую головку.

«Калибровка печатающей головки» на стр. 118

❏ Выполните проверку дюз печатающей головки, чтобы посмотреть, не засорились ли они.

Если в шаблоне проверки дюз отсутствуют некоторые сегменты, дюзы могут быть засорены. Выполните проверку дюз печатающей головки процедуру очистка последовательно 3 раза подряд или процедуру Механическая чистка один раз, после чего проверьте, не устранено ли засорение.

Учтите, что при чистке печатающей головки потребляется некоторое количество чернил.

Выключите принтер и не печатайте на нем не менее 12 часов, а затем запустите проверку дюз. Если качество печати остается неудовлетворительным, запустите процедуру очистка и снова проверьте состояние дюз. Если качество печати по-прежнему не улучшилось, запустите процедуру Технологическая очистка чернил.

«Проверка и прочистка печатающей головки» на стр. 114

«Запуск Механич. чистка» на стр. 116

«Запуск Технологическая очистка чернил» на стр. 117

❏ Если проблема заключается в засорении дюз, некоторый перерыв в работе принтера может решить эту проблему.

Пока принтер выключен, проверьте следующее.

❏ Проверьте, используете ли вы оригинальные бутылки с чернилами Epson.

Используйте оригинальные бутылки с чернилами Epson. Конструкция данного устройства предусматривает настройку цветов с учетом использования оригинальных бутылок с чернилами Epson. Использование неоригинальных бутылок с чернилами Epson может привести к снижению качества печати.

❏ Убедитесь, что внутри принтера не осталось кусочков бумаги.

Извлекая бумагу, не касайтесь прозрачной пленки руками или листами.

❏ Проверьте бумагу.

Проверьте, ровная ли бумага и загружена ли она печатной стороной вверх.

«Меры предосторожности при работе с бумагой» на стр. 29

«Доступные форматы бумаги и емкость загрузки» на стр. 232

«Недоступные типы бумаги» на стр. 237

Если вы применили все указанные выше способы, но так и не смогли решить проблему, возможно, требуется ремонт устройства. Обратитесь в службу технической поддержки Epson.

Соответствующая информация

➡ «Перед обращением в компанию Epson» на стр. 274

➡ «Обращение в службу технической поддержки Epson» на стр. 274

Сведения о продукте

Сведения о бумаге. 232

Информация о расходных материалах. 238

Информация по программному обеспечению. 240

Список меню настроек. 245

Технические характеристики продукта. 259

Нормативная информация. 268

Сведения о бумаге

Доступные форматы бумаги и емкость загрузки

Оригинальная бумага Epson для Северной Америки

Для достижения высокого качества печати компания Epson рекомендует использовать оригинальную бумагу Epson.

Примечание:

❏ *Доступность бумаги зависит от региона. Чтобы получить актуальные сведения о бумаге, доступной в вашем регионе, свяжитесь со службой поддержки компании Epson.*

❏ *Информацию о доступных типах бумаги для печати без полей и двусторонней печати см. в следующих разделах.*

«Бумага для печати без полей» на стр. 236

«Бумага для двусторонней печати» на стр. 236

Бумага, подходящая для печати документов

Название носителя	Размер	Емкость загрузки (в листах)
Epson Multipurpose Plus Paper	Letter	100
Epson Bright White Premium Paper	Letter	80
Epson Bright White Paper / Epson Bright White Pro Paper / Epson EcoTank Premium Paper	Letter	80

Бумага, подходящая для печати документов и фотографий

Название носителя	Размер	Емкость загрузки (в листах)
Epson High Quality Ink Jet Paper	A4	80
Epson Presentation Paper Matte	A4, Letter	80
	Legal	1
Epson Premium Presentation Paper Matte	8 × 10 дюймов (203 × 254 мм), Letter	20
Epson Premium Presentation Paper Matte Double-Sided	Letter	1

Бумага, подходящая для печати фотографий

Название носителя	Размер	Емкость загрузки (в листах)
Epson Value Photo Paper Glossy	4 × 6 дюймов (102 × 152 мм), A4, Letter	20

Название носителя	Размер	Емкость загрузки (в листах)
Epson Photo Paper Glossy	4 × 6 дюймов (102 × 152 мм), A4, Letter	20
Epson Premium Photo Paper Glossy	4 × 6 дюймов (102 × 152 мм), 5 × 7 дюймов (127 × 178 мм), 8 × 10 дюймов (203 × 254 мм), Letter, 16:9 (4 × 7,11 дюймов [102 × 181 мм])	20
Epson Premium Photo Paper Semi-gloss	4 × 6 дюймов (102 × 152 мм), Letter	20
Epson Ultra Premium Photo Paper Glossy	4 × 6 дюймов (102 × 152 мм), 5 × 7 дюймов (127 × 178 мм), 8 × 10 дюймов (203 × 254 мм), Letter	20

Оригинальная бумага Epson для других регионов

Для достижения высокого качества печати компания Epson рекомендует использовать оригинальную бумагу Epson.

Примечание:

❏ *Доступность бумаги зависит от региона. Чтобы получить актуальные сведения о бумаге, доступной в вашем регионе, свяжитесь со службой поддержки компании Epson.*

❏ *Информацию о доступных типах бумаги для печати без полей и двусторонней печати см. в следующих разделах.*

«Бумага для печати без полей» на стр. 236

«Бумага для двусторонней печати» на стр. 236

Бумага, подходящая для печати документов

Название носителя	Размер	Емкость загрузки (в листах)
Epson Business Paper	A4	100*1
Epson Bright White Ink Jet Paper	A4	80*2

*1 Поддерживается устройство АПД (емкость загрузки: 30 листов).

*2 Поддерживается устройство АПД (емкость загрузки: 25 листов).

Бумага, подходящая для печати документов и фотографий

Устройство АПД не поддерживается.

Название носителя	Размер	Емкость загрузки (в листах)
Epson Photo Quality Ink Jet Paper	A4	80
Epson Double-sided Photo Quality Ink Jet Paper	A4	80
Epson Matte Paper-Heavyweight	A4	20
Epson Double-Sided Matte Paper	A4	1

Бумага, подходящая для печати фотографий

Устройство АПД не поддерживается.

Название носителя	Размер	Емкость загрузки (в листах)
Epson Ultra Glossy Photo Paper	A4, 13 x 18 см (5 x 7 дюймов), 10 x 15 см (4 x 6 дюймов)	20*
Epson Premium Glossy Photo Paper	A4, 13 x 18 см (5 x 7 дюймов), широкий формат 16:9 (102 x 181 мм), 10 x 15 см (4 x 6 дюймов)	20*
Epson Premium Semigloss Photo Paper	A4, 13 x 18 см (5 x 7 дюймов), 10 x 15 см (4 x 6 дюймов)	20*
Epson Photo Paper Glossy	A4, 13 x 18 см (5 x 7 дюймов), 10 x 15 см (4 x 6 дюймов)	20*
Epson Value Glossy Photo Paper	A4, 10 x 15 см (4 x 6 дюймов)	20*

* Загружайте по одному листу бумаги, если бумага не подается надлежащим образом, а также если на отпечатках неравномерно распределены цвета или присутствуют разводы.

Другие типы бумаги

Устройство АПД не поддерживается.

Название носителя	Размер	Емкость загрузки (в листах)
Epson Photo Quality Ink Jet Card	A6	30
Epson Photo Quality Self Adhesive Sheets	A4	1

Бумага, доступная в продаже в Северной Америке

Примечание:
Информацию о доступных типах бумаги для печати без полей и двусторонней печати см. в следующих разделах.

«Бумага для печати без полей» на стр. 236

«Бумага для двусторонней печати» на стр. 236

Простая бумага

Размер	Емкость загрузки (в листах)
Letter, A4, B5, A5, A6, B6, 16K (195 × 270 мм), Half Letter, Executive	До линии, отмеченной символом треугольника на боковой направляющей.*1 *2
Legal, 8,5 × 13 дюймов, Legal (Индия), 8,5 × 13 дюймов (215,9 × 330,2 мм)	1*3

Размер	Емкость загрузки (в листах)
Пользовательский формат*4 от 89×127 до 215,9×1200 мм	1

*1 Загружайте по одному листу бумаги, если бумага не подается надлежащим образом, а также если на отпечатках неравномерно распределены цвета или присутствуют разводы.

*2 Поддерживаются форматы Letter и A4 для устройства АПД (емкость загрузки: 30 листов).

*3 Поддерживается устройство АПД (емкость загрузки: 10 листов).

*4 Возможна только печать с компьютера.

Бумага, доступная в продаже в других регионах

Примечание:
Информацию о доступных типах бумаги для печати без полей и двусторонней печати см. в следующих разделах.

«Бумага для печати без полей» на стр. 236

«Бумага для двусторонней печати» на стр. 236

Простая бумага

Простая бумага включает копировальную бумагу.

Размер	Емкость загрузки (в листах)
Letter, A4, B5, A5, A6, B6, 16K (195 ×270 мм)	До линии, отмеченной символом треугольника на боковой направляющей.*1 *2
Legal, 8,5 ×13 дюймов, Legal (Индия)	1*3
Пользовательский формат*4 от 89×127 до 215,9×1200 мм	1

*1 Загружайте по одному листу бумаги, если бумага не подается надлежащим образом, а также если на отпечатках неравномерно распределены цвета или присутствуют разводы.

*2 Поддерживаются форматы Letter и A4 для устройства АПД (емкость загрузки: 30 листов).

*3 Поддерживается устройство АПД (емкость загрузки: 10 листов).

*4 Возможна только печать с компьютера.

Конверт

Устройство АПД не поддерживается.

: Направление подачи бумаги.

Размер	Емкость загрузки (конверты)
Конверт #10, Конверт DL, Конверт C6	10

Бумага для печати без полей

Оригинальная бумага Epson

для Северной Америки

Название носителя	Размер
Epson Value Photo Paper Glossy	4 × 6 дюймов (102 × 152 мм)
Epson Photo Paper Glossy	4 × 6 дюймов (102 × 152 мм)
Epson Premium Photo Paper Semi-gloss	4 × 6 дюймов (102 × 152 мм)
Epson Premium Photo Paper Glossy	4 × 6 дюймов (102 × 152 мм), 16:9 (4 × 7,11 дюйма [102 × 181 мм])
Epson Ultra Premium Photo Paper Glossy	4 × 6 дюймов (102 × 152 мм)

для других регионов

Название носителя	Размер
Epson Ultra Glossy Photo Paper	10 × 15 см (4 × 6 дюймов)
Epson Premium Glossy Photo Paper	10 × 15 см (4 × 6 дюймов), 16:9 широкий формат (102 × 181 мм)
Epson Premium Semigloss Photo Paper	10 × 15 см (4 × 6 дюймов)
Epson Photo Paper Glossy	10 × 15 см (4 × 6 дюймов)
Epson Value Glossy Photo Paper	10 × 15 см (4 × 6 дюймов)

Соответствующая информация

➡ «Доступные форматы бумаги и емкость загрузки» на стр. 232

Бумага, имеющаяся в продаже

Печать без полей не поддерживается.

Соответствующая информация

➡ «Доступные форматы бумаги и емкость загрузки» на стр. 232

Бумага для двусторонней печати

Оригинальная бумага Epson

для Северной Америки

Только при двухсторонней печати вручную.

❏ Epson Multipurpose Plus Paper

❏ Epson Bright White Premium Paper

❏ Epson Bright White Paper / Epson Bright White Pro Paper / Epson EcoTank Premium Paper

❏ Epson Premium Presentation Paper Matte Double-Sided

для других регионов

Только при двухсторонней печати вручную.

❏ Epson Bright White Ink Jet Paper

❏ Epson Double-sided Photo Quality Ink Jet Paper

❏ Epson Double-Sided Matte Paper

❏ Epson Business Paper

❏ Epson Photo Quality Ink Jet Card

Соответствующая информация

➡ «Доступные форматы бумаги и емкость загрузки» на стр. 232

Бумага, имеющаяся в продаже

Только при двухсторонней печати вручную.

❏ Простая бумага, копировальная бумага

Соответствующая информация

➡ «Доступные форматы бумаги и емкость загрузки» на стр. 232

Недоступные типы бумаги

Не используйте следующие типы бумаги. Использование этих типов бумаги может привести к проблемам с подачей бумаги и размазыванию чернил на отпечатках.

❏ Волнистая бумага

❏ Бумага с разрывами или разрезами

❏ Свернутая бумага

❏ Влажная бумага

❏ Слишком плотная или слишком тонкая бумага

❏ Бумага с наклейками

Не используйте следующие типы конвертов. Использование таких конвертов может привести к замятию бумаги и размазыванию чернил на отпечатках.

❏ Согнутые и сложенные конверты

❏ Конверты с клейкой поверхностью на клапане и конверты с прозрачным окошком

❏ Слишком тонкие конверты.

Они могут скрутиться во время печати.

Информация о расходных материалах

Коды бутылок с чернилами

Примечание:
Только для ET-2900U

Используйте только чернила Epson 560, предоставленные вам в рамках программы ReadyPrint.

Компания Epson рекомендует использовать только оригинальные бутылки с чернилами Epson.

Ниже приведены коды оригинальных бутылок с чернилами Epson.

Важно:

- *Гарантия Epson не распространяется на повреждения, вызванные использованием чернил, отличных от указанных в спецификации, в том числе оригинальных чернил Epson, не предназначенных для этого принтера, а также любых чернил других производителей.*
- *Использование продуктов других производителей может привести к повреждению принтера. Такие повреждения не попадают под гарантийные условия Epson. При определенных условиях использование продуктов других производителей может привести к ошибкам в работе принтера.*

Примечание:

- *Коды бутылок с чернилами зависят от региона.Чтобы получить актуальные сведения о кодах в вашем регионе, свяжитесь со службой поддержки компании Epson.*
- *Бутылки с чернилами могут содержать переработанные материалы, однако это не влияет на работу и производительность принтера.*
- *Характеристики и внешний вид бутылок с чернилами могут быть изменены в целях усовершенствования без предварительного уведомления.*

Для США и Канады

Примечание:
Чтобы получить сведения о ресурсе печати бутылок с чернилами Epson, посетите следующий веб-сайт.

https://epson.com/ink-yield-cartridge-info (США)

https://epson.ca/ink-yield-cartridge-info (Канада)

Гарантия Epson не распространяется на повреждения, вызванные использованием чернил сторонних производителей или чернил, не предназначенных для вашего принтера.

Входящие в комплект поставки начальные емкости с чернилами должны использоваться только для настройки принтера и не предназначены для перепродажи. Принтер поставляется с полными емкостями с чернилами, и часть чернил из первой емкости используется для заправки печатающей головки. Результат значительно варьируется в зависимости от печатаемых изображений, настроек печати, типа бумаги, частоты использования и температуры.

Продукт	BK: Black (Черный)	C: Cyan (Голубой)	M: Magenta (Пурпурный)	Y: Yellow (Желтый)
ET-4900/ET-4903	522120	522420	522320	522220
ET-2900/ET-2903				

Для Европы, Ближнего Востока, Турции, Африки, Центральной и Западной Азии

Продукт	BK: Black (Черный)	C: Cyan (Голубой)	M: Magenta (Пурпурный)	Y: Yellow (Желтый)
ET-4900*	104	104	104	104
ET-2920/ET-2921/ ET-2925/ET-2926*				
ET-2920U*	122	122	122	122
L3360/L3366/L5360	103	103	103	103

* Только для Европы.

Примечание:
Чтобы получить сведения о ресурсе печати бутылок с чернилами Epson, посетите следующий веб-сайт.

https://www.epson.eu/pageyield (только для Европы)

https://www.epson.com/eme (только Ближний Восток, Турция, Африка, Центральная и Западная Азия)

For Australia and New Zealand

BK: Black (Черный)	C: Cyan (Голубой)	M: Magenta (Пурпурный)	Y: Yellow (Желтый)
522	522	522	522

Для стран Азии (за исключением Китая)

BK: Black (Черный)	C: Cyan (Голубой)	M: Magenta (Пурпурный)	Y: Yellow (Желтый)
003	003	003	003

Для Китая

Продукт	BK: Black (Черный)	C: Cyan (Голубой)	M: Magenta (Пурпурный)	Y: Yellow (Желтый)
L5398	055	055	055	055
L3366/L3367/L3369	004	004	004	004

Код контейнера для отработанных чернил

Примечание:
Только для ET-2900U

Контейнеры для отработанных чернил предоставляются вам в рамках программы ReadyPrint.

Пользователь может приобрести и самостоятельно заменить контейнер для отработанных чернил.

Компания Epson рекомендует использовать только оригинальные контейнеры для отработанных чернил Epson.

Ниже приведен код для оригинального контейнера для отработанных чернил Epson.

Для всех стран, кроме Индии

C9398

Для Индии

C9399

Информация по программному обеспечению

В этом разделе описываются некоторые доступные для принтера приложения. Список поддерживаемого программного обеспечения см. на веб-сайте Epson или запустите Epson Software Updater для подтверждения. Можно загрузить актуальные приложения.

https://www.epson.com

Соответствующая информация

➡ «Приложение для обновления программного обеспечения и встроенного ПО устройства (Epson Software Updater)» на стр. 244

Приложение для печати с компьютера (Windows)

Драйвер принтера управляет работой принтера на основании команд, подаваемых через приложение. Для достижения наилучших результатов печати следует настроить драйвер. Проверять состояние принтера и поддерживать его максимальные эксплуатационные качества можно с помощью утилиты драйвера принтера.

Примечание:
*Можно изменить язык драйвера принтера. Выберите требуемый язык в параметре **Язык** на вкладке **Сервис**.*

Доступ к драйверу принтера из приложений

Для выбора настроек, которые применяются только к используемому приложению, войдите в настройки драйвера через приложение.

Выберите **Печать** или **Настройка печати** в меню **Файл**. Выберите свой принтер, после чего нажмите **Далее** или **Свойства**.

Примечание:
Последовательность действий зависит от приложения. Подробности см. в справке приложения.

Доступ к драйверу принтера с панели управления

Для того чтобы настройки применялись ко всем приложениям, выполните следующие действия.

❏ Windows 11/Windows Server 2025

Нажмите кнопку «Пуск», а затем выберите **Параметры** > **Bluetooth и устройства** > **Принтеры и сканеры**. Щелкните значок принтера и выберите **Параметры печати**.

❏ Windows 10/Windows Server 2022/Windows Server 2019/Windows Server 2016

Нажмите кнопку «Пуск», затем выберите **Система Windows** > **Панель управления** > **Просмотр устройств и принтеров** в разделе **Оборудование и звук**. Щелкните правой кнопкой мыши значок принтера или нажмите и удерживайте его, затем выберите команду **Свойства принтера**.

❏ Windows 8.1/Windows 8/Windows Server 2012 R2/Windows Server 2012

Выберите **Рабочий стол** > **Настройки** > **Панель управления** > **Просмотр устройств и принтеров** в **Оборудование и звук**. Щелкните правой кнопкой мыши значок принтера или нажмите и удерживайте его, затем выберите команду **Свойства принтера**.

❏ Windows 7/Windows Server 2008 R2

Нажмите кнопку «Пуск», выберите **Панель управления** > **Просмотр устройств и принтеров** в разделе **Оборудование и звук**. Щелкните правой кнопкой мыши значок принтера и выберите **Свойства принтера**.

❏ Windows Server 2008

Нажмите кнопку «Пуск», выберите **Панель управления** > **Принтеры** в разделе **Оборудование и звук**. Щелкните правой кнопкой мыши значок принтера и выберите **Свойства принтера**.

Доступ к драйверу принтера с помощью значка принтера на панели задач

Значок принтера на панели задач рабочего стола — это значок-ярлык, позволяющий быстро получить доступ к драйверу принтера.

Если щелкнуть значок принтера и выбрать **Настройки принтера**, можно открыть то же окно настроек принтера, которое открывается из панели управления. Если дважды щелкнуть этот значок, можно проверить состояние принтера.

Примечание:
Если значок принтера не отображается на панели задач, перейдите к окну драйвера принтера, щелкните ***Контролируемые параметры*** *на вкладке* ***Сервис****, а затем выберите* ***Зарегистрируйте значок принтера на панели задач****.*

Запуск утилиты

Откройте окно драйвера принтера. Выберите вкладку **Сервис**.

Приложение для печати с компьютера (Mac OS)

Драйвер принтера управляет работой принтера в соответствии с командами, подаваемыми из приложения. Для достижения наилучших результатов печати следует настроить драйвер. Проверять состояние принтера и поддерживать его максимальные эксплуатационные качества можно с помощью утилиты драйвера принтера.

Доступ к драйверу принтера из приложений

Щелкните **Настройка страницы** или **Печать** в меню **Файл** вашего приложения. При необходимости нажмите **Показать подробности** (или ▼), чтобы развернуть окно печати.

Примечание:
В зависимости от используемого приложения пункт ***Настройка страницы*** *может отсутствовать в меню* ***Файл****, а операции по отображению экрана печати могут отличаться от описанных. Дополнительные сведения см. в справке по приложению.*

Запуск утилиты

Выберите **Системные настройки** (или **Настройки системы**) в меню Apple > **Принтеры и сканеры** (или **Печать и сканирование**, **Печать и факс**), а затем выберите принтер. Нажмите **Параметры и принадлежности** > **Утилита** > **Открыть утилиту принтера**.

Приложение для управления сканером (Epson Scan 2)

Epson Scan 2 — это драйвер сканера, с помощью которого можно управлять сканером. Позволяет настраивать размер, разрешение, яркость, контраст и качество сканируемого изображения. Это приложение можно запустить из любого приложения для сканирования, поддерживающего протокол TWAIN. Дополнительные сведения об использовании этих функций см. в справке по программному обеспечению.

Запуск в Windows

Примечание:
В операционных системах Windows Server убедитесь, что установлен компонент ***Возможности рабочего стола****.*

❏ Windows 11

Нажмите кнопку «Пуск», затем выберите **Все программы** > **EPSON** > **Epson Scan 2**.

❏ Windows 10/Windows Server 2022/Windows Server 2019/Windows Server 2016

Нажмите кнопку «Пуск» и выберите **EPSON** > **Epson Scan 2**.

❏ Windows 8.1/Windows 8/Windows Server 2012 R2/Windows Server 2012

С помощью кнопки «Поиск» введите название приложения, затем нажмите появившийся значок.

❏ Windows 7/Windows Server 2008 R2/Windows Server 2008

Нажмите кнопку «Пуск», выберите **Все программы** > **EPSON** > **Epson Scan 2**.

Запуск в Mac OS

Нажмите **Перейти** > **Приложения** > **Epson Software** > **Epson Scan 2**.

Приложение для настройки обработки и отправки факсов (FAX Utility)

FAX Utility — это приложение, позволяющее настроить различные параметры для отправки и получения факсов на компьютере. Можно создать или изменить список контактов, предназначенный для отправки факса, настроить сохранение принятых факсов в формате PDF на компьютер и т. д. Подробности см. в справке приложения.

Примечание:

❏ *Операционные системы Windows Server не поддерживаются.*

❏ *Перед установкой FAX Utility необходимо убедиться, что установлен драйвер принтера.*

❏ *Проверьте правильность установки FAX Utility. Чтобы проверить, установлено ли приложение, обратитесь ниже к разделам «Запуск в Windows» или «Запуск в Mac OS».*

Запуск в Windows

❏ Windows 11

Нажмите кнопку «Пуск» и выберите **All Apps** > **Epson Software** > **FAX Utility**.

❏ Windows 10

Нажмите кнопку «Пуск» и выберите **Epson Software** > **FAX Utility**.

❏ Windows 8.1/Windows 8

С помощью кнопки «Поиск» введите название приложения, затем нажмите появившийся значок.

❏ Windows 7

Нажмите кнопку «Пуск», выберите **Все программы** (или **Программы**) > **Epson Software** > **FAX Utility**.

Запуск в Mac OS

Выберите **Системные настройки** (или **Настройки системы**) в меню Apple > **Принтеры и сканеры** (или **Печать и сканирование**, **Печать и факс**), а затем выберите принтер (ФАКС). Нажмите **Параметры и принадлежности** > **Утилита** > **Открыть утилиту принтера**.

Приложение для отправки факсов (драйвер PC-FAX)

Драйвер PC-FAX — это приложение, позволяющее отправлять документ, созданный в другом приложении, в виде факса напрямую с компьютера. Драйвер PC-FAX устанавливается во время установки утилиты FAX. Подробности см. в справке приложения.

Примечание:

❏ *Операционные системы Windows Server не поддерживаются.*

❏ *Проверьте, установлен ли драйвер PC-FAX. См. ниже раздел «Доступ из Windows» или «Доступ из Mac OS».*

❏ *Драйвер работает по-разному в зависимости от приложения, использованного для создания печатаемого документа. Подробности см. в справке приложения.*

Доступ с Windows

В приложении выберите **Печать** или **Параметры печати** в меню **Файл**. Выберите свой принтер (факс), после чего нажмите на **Параметры** или **Свойства**.

Доступ с Mac OS

В приложении выберите **Печать** в меню **Файл**. Выберите свой принтер (факс) как параметр **Принтер**, после чего выберите в раскрывающемся меню **Настройки факса** или **Настройки получателя**.

Приложение для настройки работы принтера (Web Config)

Web Config — это приложение, которое работает в веб-браузере (например Microsoft Edge и Safari) на компьютере или мобильном устройстве. Это приложение позволяет просмотреть состояние принтера или изменить параметры сетевой службы и принтера. Чтобы использовать Web Config, подключите принтер и компьютер или устройство к одной сети.

Поддерживаются следующие браузеры. Используйте самую новую версию.

Microsoft Edge, Firefox, Chrome, Safari

Примечание:
Вас могут попросить ввести пароль администратора при работе с Web Config. Более подробную информацию см. ниже.

Соответствующая информация

➡ «Значение пароля администратора по умолчанию» на стр. 16

Запуск Web Config в браузере

1. Проверьте IP-адрес принтера.

   Чтобы запустить проверку соединения, на панели управления выберите **Подробнее** > **Настр.** > **Параметры сети** > **Проверка подключения**. Нажмите кнопку ⊙ или OK, чтобы напечатать отчет о сетевом соединении. Проверьте IP-адрес принтера на распечатанном отчете о сетевом соединении.

2. Запустите браузер на компьютере или мобильном устройстве и введите IP-адрес принтера.

   Формат:

   IPv4: http://IP-адрес принтера/

   IPv6: http://[IP-адрес принтера]/

   Примеры:

   IPv4: http://192.168.100.201/

   IPv6: http://[2001:db8::1000:1]/

   Примечание:
   При использовании мобильного устройства можно также запустить Web Config с экрана сведений о продукте приложения Epson Smart Panel.

   Так как для доступа по протоколу HTTPS принтер использует самозаверяющий сертификат, то при запуске Web Config в браузере отображается предупреждение. Эта ситуация не указывает на проблему и может быть проигнорирована.

Приложение для обновления программного обеспечения и встроенного ПО устройства (Epson Software Updater)

Epson Software Updater — это приложение, которое устанавливает новое программное обеспечение и обновляет встроенное ПО устройств через Интернет. Если требуется регулярно проверять информацию об обновлениях, интервал проверки можно задать в настройках автоматического обновления программы Epson Software Updater.

Примечание:
Операционные системы Windows Server не поддерживаются.

Запуск в Windows

❏ Windows 11

Щелкните кнопку «Пуск» и выберите **Все программы** > **EPSON Software** > **Epson Software Updater**.

❏ Windows 10

Нажмите кнопку «Пуск» и выберите **EPSON Software** > **Epson Software Updater**.

❏ Windows 8.1/Windows 8

С помощью кнопки «Поиск» введите название приложения, затем нажмите появившийся значок.

❏ Windows 7

Нажмите кнопку «Пуск» и выберите **Все программы** > **EPSON Software** > **Epson Software Updater**.

Примечание:
Можно также запустить Epson Software Updater, щелкнув значок принтера на панели задач на рабочем столе, а затем выбрать ***Обновление программного обеспечения****.*

Запуск в Mac OS

Нажмите **Перейти** > **Приложения** > **Epson Software** > **Epson Software Updater**.

Соответствующая информация

➡ «Установка приложений по отдельности» на стр. 127

Список меню настроек

Выберите **Подробнее** > **Настр.** на начальном экране принтера, чтобы настраивать различные параметры.

Названия функций и пунктов меню настроек могут меняться в зависимости от версии микропрограммного обеспечения.

Настройка принтера

Подробнее > Настр. > Настройка принтера

В этом меню следующие пункты относятся только к ET-4900 Series/L5390 Series.

❏ Звук

❏ Настр. даты и времени

В этом меню следующие пункты относятся только к ET-2900 Series/ET-2920 Series/L3360 Series.

❏ Авто.вкл.пит.

Настр. источн. бумаги:

Наст. пар. бум.

Установка размера и типа загруженной бумаги.

Автоперекл. A4/Letter

Выберите **Вкл.** для подачи бумаги из источника бумаги, установленного на размер A4, если другой источник бумаги не настроен на размер Letter, либо подачи из источника бумаги, установленного на размер Letter, если другой источник не настроен на размер A4.

Уведомл. об ошибке

Уведом. о разм. бум.

Выберите **Вкл.** для отображения сообщения об ошибке, если выбранный размер бумаги не соответствуют размеру загруженной бумаги.

Уведомл. о типе бум.

Выберите **Вкл.** для отображения сообщения об ошибке, если выбранный тип бумаги не соответствуют типу загруженной бумаги.

Автоотобр.наст.бум.

Выберите **Вкл.** для отображения экрана **Наст. пар. бум.** при загрузке бумаги в источник бумаги. Если отключить эту функцию, печать с устройств iPhone, iPad или iPod touch с использованием технологии AirPrint будет невозможна.

Звук

Выключить звук

Выберите **Вкл.**, чтобы отключить звуки, например звуки, издаваемые **Нажатие кнопки**.

Обычный режим

Задайте громкость звука, например громкость **Нажатие кнопки**.

Мелодия звонка

Выберите громкость оповещения о приеме факса.

Уведомление о заверш. приема

Выберите громкость оповещения об окончании приема факса.

Уведомление о заверш. печати

Выберите громкость оповещения об окончании печати принятого факса.

Приемник

Выберите громкость набора номера при отправке факса с принтера.

Отправ. уведомл. о завершении

Выберите громкость оповещения об окончании отправки факса.

Нажатие кнопки

Выберите громкость нажатия кнопок на панели управления.

Уведом. об ошиб.

Установите громкость оповещения об ошибке.

Установка документа в ADF

Выберите громкость оповещения, когда оригиналы помещены в автоматический податчик.

Тихий режим:

Задайте настройки звука в Тихий режим.

Мелодия звонка

Выберите громкость оповещения о приеме факса.

Уведомление о заверш. приема

Выберите громкость оповещения об окончании приема факса.

Уведомление о заверш. печати

Выберите громкость оповещения об окончании печати принятого факса.

Приемник

Выберите громкость набора номера при отправке факса с принтера.

Отправ. уведомл. о завершении

Выберите громкость оповещения об окончании отправки факса.

Нажатие кнопки

Выберите громкость нажатия кнопок на панели управления.

Уведом. об ошиб.

Установите громкость оповещения об ошибке.

Установка документа в ADF

Выберите громкость оповещения, когда оригиналы помещены в автоматический податчик.

Тихий режим

Выберите **Вкл.**, чтобы снизить шумы во время печати. Однако это может привести к снижению скорости печати. В зависимости от выбранного типа бумаги и настроек качества печати уровень шума может не измениться.

Авто.вкл.пит.:

Выберите **Вкл.**, чтобы принтер автоматически включался при получении задания на печать или задания на сканирование через USB-соединение или сеть. Если выходной лоток задвинут, выдвиньте его вручную, чтобы начать печать.

Включение функции **Авто.вкл.пит.** немного увеличивает потребление электроэнергии принтером в состоянии ожидания по сравнению с ситуацией, когда он полностью выключен. Таким образом, на выключение питания требуется больше времени. При использовании этой функции оставьте шнур питания подключенным к розетке. При отключении шнура питания убедитесь, что индикатор питания погас.

Используйте параметр **Таймер выключения**, если нужно, чтобы принтер автоматически выключался, когда задание печати или сканирования выполнено, и в течение заданного периода времени не выполнялось никаких операций. Эта функция полезна при удаленной печати, например через Интернет.

Настройки выкл.

В вашем устройстве, в зависимости от места приобретения, может применяться данная функция либо функция **Таймер выключения**.

Выключение при простое

Выберите этот режим, чтобы автоматически выключить принтер, если он не используется в течение заданного периода времени. Можно задать период времени, после которого будут применяться настройки управления энергопотреблением. Увеличение этого времени увеличит энергопотребление устройства. Перед изменением этого параметра следует учесть факторы окружающей среды.

Выключение при отключении:

Выберите этот режим, чтобы выключить принтер через определенное время после отключения всех портов, в том числе порта LINE. Эта функция может быть недоступна в зависимости от вашего региона.

Для пользователей в Европе: см. следующий сайт для указанного периода времени.

https://www.epson.eu/energy-consumption

Для пользователей из стран Ближнего Востока, Турции, Африки, Центральной и Западной Азии см. информацию о энергопотреблении на следующем веб-сайте.

https://www.epson.com/eme

Таймер выключения

В вашем устройстве, в зависимости от места приобретения, может применяться данная функция либо функция **Настройки выкл.**.

Выберите этот режим, чтобы автоматически выключить принтер, если он не используется в течение заданного периода времени.Интервал времени до применения настроек управления энергопотреблением можно изменить.Увеличение этого времени увеличит энергопотребление устройства.Перед изменением этого параметра следует учесть факторы окружающей среды.

Настр. даты и времени

Дата и время

Установка текущей даты и времени.

Летнее время

Выбор параметров летнего времени, соответствующих данной области.

Разница времени

Установка разницы между местным временем и стандартом UTC (всемирное координированное время).

Язык/Language

Выберите язык, используемый на ЖК-экране.

Клавиатура:

Измените компоновку клавиатуры на ЖК-экране.

Таймер отключения

Измените период времени до перехода в спящий режим (режим энергосбережения), если принтер не выполнял никаких операций.По истечении заданного времени ЖК-экран темнеет.

USB-подключение к PC

Выберите **Включить**, чтобы разрешить компьютеру получать доступ к принтеру при подключении через USB. Если выбран пункт **Отключить**, функции печати и сканирования, которые не выполняются по сети, будут недоступны.

Соответствующая информация

➡ «Энергосбережение» на стр. 126

Параметры сети

Выберите меню на панели управления, как описано ниже.

Подробнее >**Настр.** > **Параметры сети**

Распечатать статус сети

Печатает лист состояния сети.

Сведения об Ethernet, Wi-Fi, Wi-Fi Direct и т. д. печатаются на двух и более страницах.

Настройки соединения:

Подключите принтер к сети через беспроводную локальную сеть. Выберите способ подключения и следуйте инструкциям на экране.

Wi-Fi:

Мастер настройки Wi-Fi

Настройка сети Wi-Fi посредством ввода идентификатора SSID и пароля.

Уст-ка нажимной кнопкой (WPS)

Настройка параметров Wi-Fi с помощью Уст-ка нажимной кнопкой (WPS).

Другие

PIN-код (WPS)

Настройка параметров Wi-Fi с помощью PIN-код (WPS).

Отключить беспроводную ЛВС:

Подключение к маршрутизатору Wi-Fi будет остановлено.

Wi-Fi Direct

Изменить

Сменить имя сети

Изменение идентификатора SSID (имени сети) для функции Wi-Fi Direct.

Изменить пароль

Изменение пароля для подключения к Wi-Fi Direct.

Откл. Wi-Fi Direct

Отключение функции Wi-Fi Direct.

Восст. настр. по ум.

Восстановление настроек Wi-Fi Direct.

Другие способы

iOS:

Отображает QR-код для подключения Wi-Fi Direct.

Android:

Отображает QR-код для подключения мобильного устройства с помощью Wi-Fi Direct.

Устройства на базе других ОС:

Отображает SSID и пароль для подключения Wi-Fi Direct.

Быстрое подкл. с помощью прил.:

Установите подключение по беспроводной локальной сети, используя информацию о беспроводной локальной сети на вашем компьютере или мобильном устройстве.

Проверка подключения

Служит для проверки текущего сетевого подключения и печати отчета.В случае проблем с подключением ознакомьтесь с этим отчетом, который поможет устранить неполадки.

Соответствующая информация

➡ «Настройка Wi-Fi из панели управления» на стр. 133

➡ «Подключение устройства напрямую к принтеру (Wi-Fi Direct)» на стр. 143

Службы Epson Connect

Выберите меню на панели управления, как описано ниже.

Подробнее >**Настр.** > **Службы Epson Connect**

Зарегистрировать /Удалить:

Регистрация или удаление принтера из служб Epson Connect.

Инструкции по работе со службами см. на следующем веб-сайте.

https://epson.com/connect (США)

https://epson.ca/connect (Канада)

https://latin.epson.com/connect (страны Латинской Америки)

http://www.epsonconnect.eu (только для Европы)

https://www.epsonconnect.ae (только Ближний Восток, Турция, Африка, Центральная и Западная Азия)

https://www.epsonconnect.com/ (другие регионы)

Приостановить/ возобновить

Приостановка или продолжение работы служб Epson Connect.

Адрес эл. почты

Проверка того, зарегистрирован ли адрес эл. почты принтера в службах Epson Connect.

Состояние

Проверка того, зарегистрирован и подключен ли принтер к службам Epson Connect.

Диспетч. Конт.

Выберите меню на панели управления, как описано ниже.

Подробнее >**Настр.** > **Диспетч. Конт.**

Этот пункт меню доступен только для ET-4900 Series/L5390 Series.

Доб.запись

Регистрация в списке контактов элемента, который будет использоваться для приема и отправки факсов.

Добавить группу

Регистрация в списке контактов элемента, который будет использоваться для групповых факсов.

Изменить

Редактирование элементов и групп, зарегистрированных в списке контактов.

Удалить

Удаление элемента или группы из списка контактов.

Печать контактов

Напечатайте список контактов.

Настройки факса

Функция работы с факсами доступна только в устройствах ET-4900 Series/L5390 Series.

Проверить подкл. факса

Данное меню доступно на панели управления принтера:

Подробнее > **Настр.** > **Настройки факса** > **Проверить подкл. факса**

При выборе **Проверить подкл. факса** выполняется проверка подключения принтера к телефонной линии и его готовность к передаче факсов. Результаты проверки можно напечатать на простой бумаге формата Letter или A4.

Мастер наст.факс

Данное меню доступно на панели управления принтера:

Подробнее > **Настр.** > **Настройки факса** > **Мастер наст.факс**

Мастер наст.факс позволяет выбрать основные параметры факса. Следуйте инструкциям на экране.

Соответствующая информация

➡ «Меню Основные настр.» на стр. 252

➡ «Подготовка принтера к отправке и приему факсов» на стр. 83

Меню Основные настр.

Данное меню доступно на панели управления принтера:

Подробнее > **Настр.** > **Настройки факса** > **Основные настр.**

Скорость перед. факса:

Выбор скорости передачи факса. Если при отправке факса за границу/приеме из-за границы или при использовании телефонных услуг по стандарту IP (VoIP) часто возникает ошибка связи, мы рекомендуем выбрать режим **Низкая (9600 бит/с)**.

ECM:

Автоматическое исправление ошибок при передаче факса (режим исправления ошибок), обусловленных главным образом помехами на телефонной линии. Если эта функция отключена, отправка и прием документов в цветном режиме невозможны.

Обнаружение гудка:

Определение тонального сигнала набора перед началом набора. Если принтер подключен к офисной АТС или цифровой телефонной линии, он может не начинать набор номера. В этом случае следует изменить настройки **Тип линии** для **PBX**. Если это не сработает, необходимо отключить эту функцию. Обратите внимание: при отключении этой функции первая цифра в номере факса может исчезнуть, при этом факс будет отправлен на неправильный номер.

Режим набора

Выбор типа телефонной системы, к которой подключен принтер. Если выбрано значение **Импульсный**, можно временно перейти с импульсного режима набора номера на тональный, зажав * (вводится «T») во время ввода номера на верхнем экране факса. Эта настройка может не отображаться в зависимости от региона или страны.

Тип линии

Выбор типа линии, к которой подключен принтер.

PSTN

Выберите **PSTN**, если принтер подключен к телефонной сети общего пользования.

PBX

Выберите **PBX**, если принтер эксплуатируется в среде, где используются добавочные номера телефонов, а для выхода на внешнюю линию требуются коды внешнего доступа, например 0 или 9. В среде, где используется DSL-модем или адаптер терминала, также рекомендуется установить режим **PBX**.

Код доступа

Выберите **Исп.** и зарегистрируйте код внешнего доступа, например 0 или 9. После этого при отправке факса на внешний номер факса вместо действительного кода доступа необходимо ввести знак решетки (#). При регистрации в **Контакты** добавьте # (решетку) вместо [0] или [9], чтобы зарегистрировать адресата.

«Подключение к стандартной телефонной линии (PSTN) или PBX» на стр. 80

Заголовок

Ввод имени и номера факса отправителя. Они будут отображаться в виде заголовка на исходящих факсах.

Номер вашего тел.

можно ввести до 20 символов, используя символы 0–9, + или пробел.

Заголовок факса

при необходимости можно зарегистрировать до 21 имени отправителя. Для каждого имени отправителя введите до 40 символов.

Режим приема

Выбор режима приема.

«Прием входящих факсов» на стр. 98

DRD:

Если у вас подключена услуга различения звонков от телефонной компании, следует выбрать шаблон звонка, который будет использоваться для входящих факсов. Услуга различения звонков, предлагаемая многими телефонными компаниями (название услуги у разных компаний может отличаться), позволяет иметь несколько телефонных номеров на одной телефонной линии. Каждому номеру присваивается индивидуальный шаблон звонка. Один номер можно использовать для голосовых вызовов, а другой для факса. В зависимости от региона этот параметр может быть **Вкл.** или **Выкл.**.

Кол. звон.для отв.:

Выбор количества звонков, которое должно пройти перед тем, как принтер автоматически примет факс.

Удаленный прием

При ответе на входящий вызов факса по телефону, подключенному к принтеру, можно начать прием факса путем ввода кода с помощью телефона.

Отклонение факса

Отклонение факса

Установка параметров отклонения нежелательных факсов.

Спис. отклон. ном.

Укажите, следует ли отклонять принимаемые факсы, если телефонный номер другой стороны содержится в списке отклоняемых номеров.

Загол. факса пуст:

отклонение факсов, не содержащих информации в заголовке.

Вызыв. нет в Конт.

Укажите, следует ли отклонять входящие факсы, если телефонный номер другой стороны не указан в контактах.

Изменить список заблокир. номеров

Для отклонения факсов и вызовов можно зарегистрировать до 30 номеров факсов. Введите до 20 символов. Можно использовать символы 0–9, *, # и пробел.

Соответствующая информация

- «Подготовка принтера к отправке и приему факсов» на стр. 83
- «Выбор настроек для телефонной системы PBX» на стр. 85
- «Прием входящих факсов» на стр. 98
- «Выбор настроек для блокировки нежелательных факсов» на стр. 87

Меню Настройки приема

Данное меню доступно на панели управления принтера:

Подробнее > **Настр.** > **Настройки факса** > **Настройки приема**

Сохр.на комп.:

Сохранение полученных факсов как файлов PDF на компьютере, подключенном к принтеру. Для этого параметра можно установить значение **Да** только с помощью приложения FAX Utility. Этот параметр нельзя включить с панели управления принтера. Сначала установите на компьютер FAX Utility. После установки значения **Да** для этого параметра это значение можно изменить на **Да и печатать** с панели управления принтера.

Автоуменьшение:

Печать полученных факсов с уменьшением документов большого формата по размеру бумаги, находящейся в источнике бумаги. Уменьшение не всегда возможно и зависит от полученных данных. Если эта функция выключена, большие документы печатаются в оригинальном размере на нескольких листах или вторая страница выдается пустой.

Наст.разд.стр.

Печать полученных факсов с разделением страниц, если размер полученных документов больше размера бумаги, загруженной в принтер. Если величина превышения длины бумаги меньше значения, указанного в разделе **Удалить данные печати после разделения** > **Порог**,

избыток будет отклонен. Если величина превышения длины бумаги больше установленного значения, избыток будет напечатан на другой бумаге.

Удалить данные печати после разделения:

Выберите область документа для удаления, если значение превышения длины бумаги меньше значения, установленного в **Порог**.

Порог

Если значение, превышающее длину бумаги, меньше или равно этому значению, лишняя часть удаляется и не печатается.

Налож. при разд.:

Если для данного параметра установлено значение **Вкл.**, а данные разделяются и печатаются из-за того, что значение превышает **Удалить данные печати после разделения** > **Порог**, разделенные данные печатаются с учетом ширины наложения, указанной в поле **Ширина наложения**.

Ширина наложения

Данные, которые превышают это значение, печатаются.

Авторазворот:

Поворот факсов, полученных в виде документов формата A5 с альбомной ориентацией, для их печати на бумаге формата A5. Это применяется в случаях, если для формата бумаги хотя бы одного источника бумаги, используемого для печати факсов, установлено A5.

Если для параметра выбрано значение **Выкл.**, то факсы, полученные в формате A5 с альбомной ориентацией и имеющие ту же ширину, что и документы формата A4 в книжной ориентации, считаются факсами формата A4 и печатаются соответствующим образом.

Проверьте настройки размера бумаги в разделе **Подробнее** > **Настр.** > **Настройка принтера** > **Настр. источн. бумаги**.

Добав. сведения о приемке:

Печать сведений о получении в полученном факсе, даже если отправитель не задает сведения о заголовке. Сведения о получении включают дату и время получения, идентификатор отправителя и номер страницы (например, P1). Если включен параметр **Наст.разд.стр.**, также указывается номер страницы разделения.

Время нач. печати:

Выберите параметры для начала печати принятых факсов.

- ❏ Получены все страницы: Печать начинается после приема всех страниц. Начало печати (с первой или последней страницы) задается функцией **Подборка в стопу**. См. описание функции **Подборка в стопу**.
- ❏ Первая страница получена: Печать начинается при получении первой страницы, а затем продолжается в порядке получения страниц. Если принтер не может начать печать (например, при печати других заданий), принтер начинает печатать полученные страницы в виде пакета, когда становится доступным.

Подборка в стопу:

Поскольку первая страница печатается последней (вывод сверху), напечатанные документы укладываются в правильном порядке страниц. Если принтер испытывает недостаток памяти, эта функция может быть недоступна.

Время приост. печ.

В течение периода времени, заданного параметрами **Таймер остан.** и **Таймер перез.**, принтер не печатает полученные документы, а сохраняет их в своей памяти. Эту функцию можно использовать для снижения уровня шума в ночное время или для предотвращения раскрытия конфиденциальных документов в ваше отсутствие. Перед использованием этой функции следует убедиться, что имеется достаточное количество памяти. Если для параметра установлено значение **Выкл.**, полученные документы можно печатать даже до наступления времени перезапуска.

Тихий режим:

Служит для снижения шума, который создает принтер во время печати факсов. При этом скорость печати может быть снижена.

Меню Параметры отчета

Данное меню доступно на панели управления принтера:

Подробнее > **Настр.** > **Настройки факса** > **Параметры отчета**

Автопеч.журн.факс

Автоматическая печать журнала факсов. Выберите **Вкл. (каждые 30)** для печати журнала после завершения каждых 30 факс-заданий. Выберите **Вкл. (при получ.)** для печати журнала в заданное время. Однако, если факс-заданий больше 30, печать журнала выполняется до наступления заданного времени.

Прикрепить изображение к отчету:

Печать **Отчет о передаче** с изображением первой страницы отправленного документа. Выберите **Вкл. (Большое изображение)** для печати верхней части страницы без уменьшения. Выберите **Вкл. (Маленькое изображение)** для печати всей страницы с уменьшением до размера отчета.

Формат отчета

Выбор отличного от **Трасс. прот.** формата отчетов о факсах в разделе **Факс** > **Меню** > **Подробнее** > **Отчет по факсам**. Выберите **Сведения** для печати с кодами ошибок.

Меню Настр. безопасности

Данное меню доступно на панели управления принтера:

Подробнее > **Настр.** > **Настройки факса** > **Настр. безопасности**

Огр. прямого набора

При выборе значения **Вкл.** отключается ручной ввод номеров факса получателя. Оператор может выбирать получателей только из списка контактов или журнала отправки факсов.

При выборе значения **Вводить дважды** оператор должен будет ввести номер факса повторно, если до этого номер был введен вручную.

При выборе значения **Выкл.** включается ручной ввод номеров факсов получателей.

Ограничения для трансляции:

При выборе значения **Вкл.** разрешается указывать только один номер факса получателя.

Подтв. спис. адр.

Отображение экрана подтверждения от получателя перед началом передачи.

Для выбора получателей доступны два варианта: **Все** или **Только для трансляции**.

Автоуд. резерв. данн.

Резервные копии отправленных и полученных документов обычно временно хранятся в памяти принтера: это предупредительная мера на случай непредвиденного отключения электропитания из-за сбоя в электроснабжении или неправильной работы устройства.

При выборе значения **Вкл.** происходит автоматическое удаление ненужных резервных копий после завершения отправки или приема документов.

Очистить данные резерв. копирования:

Выполняется удаление всех резервных копий, временно сохраненных в памяти принтера. Данную функцию следует использовать перед тем, как утилизировать принтер или передавать его другому лицу.

Страна/Регион

Выберите страну или регион, где вы используете этот принтер.При изменении страны или региона настройки факса возвращаются к значениям по умолчанию, их необходимо выбрать повторно.

Меню Польз.наст.по умол.

Данное меню доступно на панели управления принтера:

Подробнее > **Настр.** > **Настройки факса** > **Польз.наст.по умол.**

Настройки, задаваемые в этом меню, становятся настройками по умолчанию в разделе **Факс** > **Меню**. Подробности см. ниже в разделе дополнительной информации.

Соответствующая информация

➡ «Наст. скан.:» на стр. 100

➡ «Наст.перед.факса:» на стр. 101

Печ. лист сост.

Выберите меню на панели управления, как описано ниже.

Подробнее > **Настр.** > **Печ. лист сост.**

Табл. конфигурации:

Печать информационных листов о текущем состоянии принтера и настроек.

Табл. ст. расх. мат.:

Печать информационного листа о состоянии расходных материалов

Табл. жур. использов.:

Печать информационных листов с историей использования принтера.

Счетчик копий

Выберите меню на панели управления, как описано ниже.

Подробнее > **Настр.** > **Счетчик копий**

Отображение общего количества отпечатков, черно-белых отпечатков, цветных отпечатков и листков состояния, напечатанных с момента приобретения принтера. Если выбрать **Печать листа**, будет распечатан лист истории использования.

Также можно узнать количество напечатанных страниц с использованием других функций в Табл. жур. использов..

Сбор инф. о клиен.

Выберите меню на панели управления, как описано ниже.

Подробнее > **Настр.** > **Сбор инф. о клиен.**

Если вы согласны предоставить информацию клиента об использовании, то информация об использовании продукта, например количество отпечатков, будет предоставлена Seiko Epson Corporation. Собранная информация используется для улучшения наших продуктов и услуг.

Предыдущ. настр. :

отображение статуса утверждения.

Восстановление настроек

Выберите меню на панели управления, как описано ниже.

Подробнее > **Настр.** > **Восстановление настроек**

Параметры сети

Сброс настроек сети на значения по умолчанию.

Наст. копирован.

Сброс параметров копирования до значений по умолчанию.

Настройки сканир.

Сброс параметров сканирования до значений по умолчанию.

Настройки факса:

Сброс настроек факса до значений по умолчанию.

Этот пункт меню доступен только для ET-4900 Series/L5390 Series.

Удал.все данные и настр.

Удаление всей персональной информации, хранящейся в памяти принтера, и сброс всех параметров до значений по умолчанию.

Обн.микропрогр.

Выберите меню на панели управления, как описано ниже.

Подробнее > **Настр.** > **Обн.микропрогр.**

Обновление

Проверка наличия последней версии встроенного программного обеспечения на сервере сети. При наличии обновления вы можете выбрать, следует ли начать процедуру установки новой версии или нет.

Текущая версия

Отображение текущей версии встроенного программного обеспечения принтера.

Уведомление

Выберите **Вкл.**, чтобы получать уведомления о доступности обновлений встроенного программного обеспечения.

Технические характеристики продукта

Характеристики принтера

Расположение дюз печатающей головки		Дюзы черных чернил: 180 ×1 ряда Дюзы цветных чернил: 59 ×3 ряда для каждого цвета
Масса бумаги*	Обычная бумага	0.08–0.11 мм (64–90 г/м^2)
	Конверты	75–100 г/м^2

* Даже если толщина бумаги не выходит за этот диапазон, бумага может не подаваться в принтер или качество печати может ухудшиться в зависимости от свойств или качества бумаги.

Область печати

Область печати для одиночных листов

Из-за особенностей конструкции принтера качество печати может снизиться в затененных местах изображения.

Печать с полями

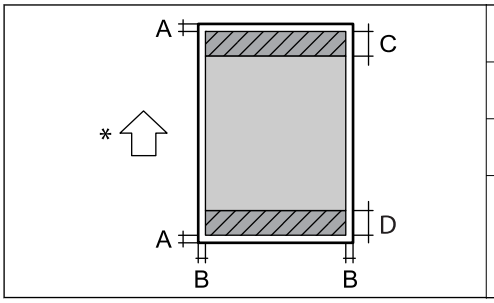

A	3.0 мм (0.12 дюйма)
B	3.0 мм (0.12 дюйма)
C	41.0 мм (1.61 дюйма)
D	37.0 мм (1.46 дюйма)

* Направление подачи бумаги.

Печать без полей

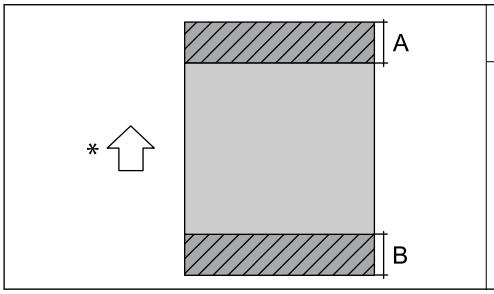

A	44.0 мм (1.73 дюйма)
B	40.0 мм (1.57 дюйма)

* Направление подачи бумаги.

Область печати для конвертов

Из-за особенностей конструкции принтера качество печати может снизиться в затененных местах изображения.

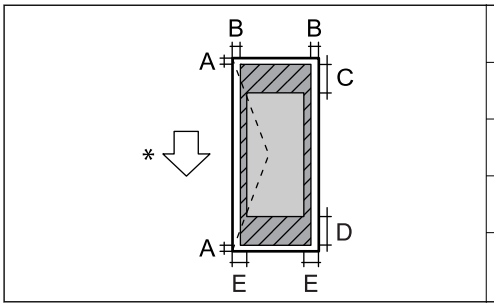

A	3.0 мм (0.12 дюйма)
B	3.0 мм (0.12 дюйма)
C	18.0 мм (0.71 дюйма)
D	41.0 мм (1.61 дюйма)
E	5.0 мм (0.20 дюйма)

* Направление подачи бумаги.

Характеристики сканера

Тип сканера	Планшетный
Фотоэлемент	CIS
Максимальный размер документа	216 ×297 мм (8.5×11.7 дюйма) A4, Letter

Разрешение	1200 dpi
Глубина цвета	Цветной режим ❏ 48 бит/пиксель на внутренние (16 бит/пиксель на внутренние цвета) ❏ 24 бит/пиксель на внешние (8 бит/пиксель на внешние цвета) Оттенки серого ❏ 16 бит/пиксель на внутренние ❏ 8 бит/пиксель на внешние
Источник счета	Светодиод

Характеристики устройства автоматической подачи документов (АПД)

Только для устройств ET-4900 Series/L5390 Series

Доступные размеры бумаги	A4, Letter, 8.5×13 in., Legal, Indian-Legal
Тип бумаги	Обычная бумага
Масса бумаги	64–95 г/м²
Емкость загрузки	A4, Letter: 30 листов или 3.3 мм (0.13 дюйма) 8.5×13 in., Legal, Indian-Legal: 10 листов
Автоматическое двухстороннее сканирование	Не поддерживается

Даже если оригиналы соответствуют характеристикам носителя, который может быть размещен в устройстве АПД, они могут не подаваться из него; кроме того, качество сканирования может ухудшиться в зависимости от характеристик или качества этой бумаги.

Характеристики факса

Только для устройств ET-4900 Series/L5390 Series

Тип факса	Переносной черно-белый и цветной факс (ITU-T Super Group 3)
Поддерживаемые линии	Стандартные аналоговые телефонные линии, телефонные системы PBX (учрежденческой автоматической телефонной станции)
Скорость	До 33.6 кбит/с

Разрешение	Монохромный ❏ Стандарт: 8 пикселей/мм ×3,85 линии/мм (203 пикселя/дюйм×98 линий/дюйм) ❏ Хорошее: 8 пикселей/мм ×7,7 линии/мм (203 пикселя/дюйм×196 линий/дюйм) ❏ Фото: 8 пикселей/мм ×7,7 линии/мм (203 пикселя/дюйм×196 линий/дюйм) Цветной режим 200 ×200 точек на дюйм
Память страниц	До 100 страниц (при получении диаграммы ITU-T № 1 в режиме монохромной черновой печати)
Повторный набор*	2 раза (с 1-минутным интервалом)
Интерфейс	RJ-11 для телефонной линии, RJ-11 для подключения телефонного аппарата

* Параметры могут отличаться в зависимости от страны и региона.

Характеристики интерфейса

Для компьютера	Высокоскоростной USB*

* Кабели USB 3.0 не поддерживаются.

Характеристики сети

Характеристики Wi-Fi

Стандарты	IEEE 802.11b/g/n*1/k/v/r
Диапазон частот	2,4 ГГц
Режимы подключения	Инфраструктура, Wi-Fi Direct (простая точка доступа)*2*3
Параметры безопасности беспроводной связи*4	WEP (64/128bit), WPA2-PSK (AES)*5, WPA3-SAE (AES)

*1 IEEE 802.11n доступен только для HT20.

*2 Не поддерживается для IEEE802.11b.

*3 Режим простой точки доступа совместим с подключением по Wi-Fi (инфраструктура) или Ethernet.

*4 Режим Wi-Fi Direct поддерживает только стандарт WPA2-PSK (AES).

*5 Соответствует стандартам WPA2 с поддержкой WPA/WPA2 Personal.

Характеристики Ethernet

Только для устройств ET-4900 Series/L5390 Series

Стандарты	IEEE802.3i (10BASE-T)*1 IEEE802.3u (100BASE-TX) IEEE 802.3az (энергосберегающий Ethernet)*2, *3
Режим связи	Автоматический, 10 Мбит/с полный дуплекс, 10 Мбит/с полудуплекс, 100 Мбит/с полный дуплекс, 100 Мбит/с полудуплекс
Разъем	RJ-45

*1 Используйте кабель категории 5e или выше STP (экранированная витая пара), чтобы исключить воздействие радиочастотных помех.

*2 Подключенное устройство должно быть совместимо с IEEE 802.3az.

*3 IEEE 802.3az по умолчанию отключен. Сведения о включении этого параметра см. в разделе «Сопутствующая информация».

Соответствующая информация

➡ «Включение режима энергосберегающего соединения Ethernet» на стр. 150

Сетевые функции и IPv4/IPv6

Функции			Поддержка	Комментарии
Печать по сети	EpsonNet Print (Windows)	IPv4	✓	—
	Standard TCP/IP (Windows)	IPv4, IPv6	✓	—
	Печать через WSD (Windows)	IPv4, IPv6	✓	—
	Печать через Bonjour (Mac OS)	IPv4, IPv6	✓	—
	Печать через IPP (Windows, Mac OS)	IPv4, IPv6	✓	—
	Epson Connect (печать сообщений эл. почты, удаленная печать)	IPv4	✓	—
	AirPrint (iOS, Mac OS)	IPv4, IPv6	✓	iOS 5 или более поздней версии, OS X Mavericks (10.9.5) или более поздней версии*
	Mopria Print	IPv4, IPv6	✓	—
	Печать Chromebook (ChromeOS)	IPv4, IPv6	✓	—
	Драйвер класса Microsoft IPP (Windows)	IPv4, IPv6	✓	—

Функции			Поддержка	Комментарии
Сканирование по сети	Epson Scan 2	IPv4, IPv6	✓	—
	Epson ScanSmart	IPv4	✓	Windows 7 или более поздней версии, OS X El Capitan (10.11) или более поздней версии
	Epson Event Manager (Mac OS)	IPv4	✓	OS X Yosemite (10.10)/OS X Mavericks (10.9.5)
	Epson Connect (сканирование в облачную службу)	IPv4	—	—
	AirPrint (сканирование)	IPv4, IPv6	✓	OS X Mavericks (10.9.5) или более поздней версии*
	Mopria Scan	IPv4, IPv6	✓	—
	Сканирование Chromebook (ChromeOS)	IPv4, IPv6	✓	—
Факс	Отправка факса	IPv4	✓	—
	Прием факса	IPv4	✓	—
	AirPrint (отправка факсов)	IPv4, IPv6	✓	OS X Mavericks (10.9.5) или более поздней версии*

* Рекомендуем использовать последнюю версию iOS или Mac OS.

Протокол безопасности

SSL/TLS	HTTPS сервер-клиент, IPPS
Версия TLS	1.3, 1.2, 1.1*, 1.0*
SNMPv3	

* По умолчанию отключено.

Поддерживаемые сервисы сторонних поставщиков

Услуги		Поддержка	Комментарии
AirPrint	Печать	✓	iOS 5 или более поздней версии/OS X Mavericks (10.9.5) или более поздней версии*1
	Сканирование	✓	OS X Mavericks (10.9.5) или более поздняя версия*1
	Факс	✓	OS X Mavericks (10.9.5) или более поздняя версия*1
Mopria	Печать	✓	Android 8.0 или более поздней версии, Windows 10 или более поздней версии*2
	Сканирование	✓	Android 12.0 или более поздней версии, Windows 10 или более поздней версии*2 ChromeOS 89 или более поздней версии*3
Chromebook	Печать	✓	ChromeOS 89 или более поздняя версия*3
	Сканирование	✓	ChromeOS 89 или более поздняя версия*3

*1 Рекомендуем использовать последнюю версию iOS или Mac OS.

*2 Рекомендуем использовать последнюю версию Windows.

*3 Рекомендуем использовать последнюю версию ChromeOS.

Размеры

ET-4900 Series/L5390 Series

Размеры	Хранение ❏ Ширина: 375 мм (14.8 дюйма) ❏ Глубина: 317 мм (12.5 дюйма) ❏ Высота: 224 мм (8.8 дюйма) Печать ❏ Ширина: 375 мм (14.8 дюйма) ❏ Глубина: 564 мм (22.2 дюйма) ❏ Высота: 251 мм (9.9 дюйма)
Масса*	Ок. 12.1 кг (5.5 фунта)

* Без чернил и шнура питания.

ET-2900 Series/ET-2920 Series/L3360 Series

Размеры	Хранение ❏ Ширина: 361 мм (14.2 дюйма) ❏ Глубина: 317 мм (12.5 дюйма) ❏ Высота: 162 мм (6.4 дюйма) Печать ❏ Ширина: 361 мм (14.2 дюйма) ❏ Глубина: 564 мм (22.2 дюйма) ❏ Высота: 206 мм (8.1 дюйма)
Масса*	Ок. 9.3 кг (4.2 фунта)

* Без чернил и шнура питания.

Электрические характеристики

ET-4900 Series/L5390 Series

Номинальное напряжение источника питания	100–240 В перем. тока	220–240 В перем. тока
Номинальный диапазон частоты	50–60 Гц	50–60 Гц
Номинальный ток	0.4–0.2 A	0.2 A
Энергопотребление (при подключении по USB)	Копирование в автономном режиме: прибл. 12.0 Вт (ISO/IEC24712) Режим готовности: прибл. 6.0 Вт Режим ожидания: прибл. 0.5 Вт* Выключенное состояние: прибл. 0.1 Вт	Копирование в автономном режиме: прибл. 12.0 Вт (ISO/IEC24712) Режим готовности: прибл. 6.0 Вт Режим ожидания: прибл. 0.5 Вт* Выключенное состояние: прибл. 0.1 Вт

* Это эталонное значение. Фактическое энергопотребление может варьироваться в зависимости от условий окружающей среды.

Примечание:

❏ *Напряжение см. на этикетке принтера.*

❏ *Подробные сведения об энергопотреблении европейские пользователи могут посмотреть на следующем веб-сайте.*

https://www.epson.eu/energy-consumption

❏ *Для пользователей из стран Ближнего Востока, Турции, Африки, Центральной и Западной Азии см. информацию о энергопотреблении на следующем веб-сайте.*

https://www.epson.com/eme

ET-2900 Series/ET-2920 Series/L3360 Series

Номинальное напряжение источника питания	100–240 В перем. тока	220–240 В перем. тока
Номинальный диапазон частоты	50–60 Гц	50–60 Гц
Номинальный ток	0.4–0.2 A	0.2 A
Энергопотребление (при подключении по USB)	Копирование в автономном режиме: прибл. 12.0 Вт (ISO/IEC24712) Режим готовности: прибл. 6.0 Вт Режим ожидания: прибл. 0.5 Вт* Выключенное состояние: прибл. 0.1 Вт	Копирование в автономном режиме: прибл. 12.0 Вт (ISO/IEC24712) Режим готовности: прибл. 6.0 Вт Режим ожидания: прибл. 0.5 Вт* Выключенное состояние: прибл. 0.1 Вт

* Это эталонное значение. Фактическое энергопотребление может варьироваться в зависимости от условий окружающей среды.

Примечание:

❏ *Напряжение см. на этикетке принтера.*

❏ *Подробные сведения об энергопотреблении европейские пользователи могут посмотреть на следующем веб-сайте.*

https://www.epson.eu/energy-consumption

❏ *Для пользователей из стран Ближнего Востока, Турции, Африки, Центральной и Западной Азии см. информацию о энергопотреблении на следующем веб-сайте.*

https://www.epson.com/eme

Требования к условиям окружающей среды

Эксплуатация	Используйте принтер при температуре (°C) и относительной влажности (%), как указано на графике, и при отсутствии конденсации. 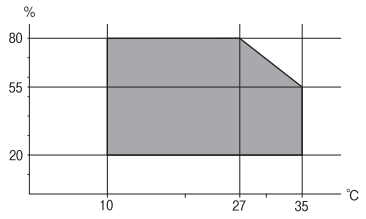
Хранение	Температура: от -20 до 40 °C (от -4 до 104 °F) * Влажность: от 5 до 85% отн. вл. (без конденсации)

* При 40 °C (104 °F) хранение разрешено не более месяца.

Требования к условиям окружающей среды для емкостей с чернилами

Температура хранения	От -20 до 40 °C (от -4 до 104 °F)*

Температура замерзания	-15 °C (5 °F) Чернила оттаивают и становятся пригодными к использованию прибл. через 2 часов при 25 °C (77 °F).

* Емкости с чернилами можно хранить в течение одного месяца при температуре 40 °C (104 °F).

Примечание:
Гарантия Epson не распространяется на повреждения, вызванные использованием чернил сторонних производителей или чернил, не предназначенных для вашего принтера.

Входящие в комплект поставки начальные емкости с чернилами должны использоваться только для настройки принтера и не предназначены для перепродажи. Принтер поставляется с полными емкостями с чернилами, и часть чернил из первой емкости используется для заправки печатающей головки. Результат значительно варьируется в зависимости от печатаемых изображений, настроек печати, типа бумаги, частоты использования и температуры.

Системные требования

❏ Windows

Windows 7, Windows 8/8.1, Windows 10, Windows 11 или более поздняя версия

Windows Server 2008 или более поздние версии

❏ Mac OS

Mac OS X 10.9.5 и выше, macOS 11 и выше

❏ ChromeOS

Примечание:
Поддерживает только стандартные функции ОС.

Нормативная информация

Стандарты и аттестации

Стандарты и аттестации для моделей, продаваемых в США и Канаде

Безопасность	UL62368-1 CSA C22.2 NO. 62368-1:19
Электромагнитная совместимость	FCC Part 15 Subpart B Class B CAN ICES (B)/NMB (B)

Данное оборудование содержит следующий беспроводной модуль.

Производитель: Seiko Epson Corporation

Тип: J26H006

Данный продукт соответствует части 15 правил Американской государственной комиссии по коммуникациям (FCC) и документу RSS-210 правил IC. Компания Epson не несет ответственности за

несоблюдение требований защиты в случае нерекомендуемых модификаций продукта. Эксплуатация разрешена при соблюдении следующих двух условий: (1) данный прибор не должен вызывать вредных помех; (2) данный прибор должен принимать все помехи, включая помехи, которые могут препятствовать его нормальной эксплуатации.

Во избежание генерации помех и для обеспечения максимальной защиты устройство следует устанавливать и эксплуатировать вдали от окон. Оборудование (или передающая антенна), установленное снаружи, подлежит лицензированию.

Данное оборудование соответствует ограничениям FCC/IC на лучевую нагрузку, установленным для неконтролируемой среды, и удовлетворяет указаниям Американской государственной комиссии по коммуникациям (FCC) по радиочастотному облучению (RF) в Приложении C к стандартам OET65 и RSS-102 правил IC для радиочастотного облучения (RF). Данное оборудование должно устанавливаться и эксплуатироваться так, чтобы радиатор находился на расстоянии не менее 20 см (7,9 дюйма) от пользователя (за исключением конечностей — рук, запястий, ступней и лодыжек).

FCC Compliance Statement

For United States Users

This equipment complies with Part 68 of the FCC rules and the requirements adopted by the Administrative Council for Terminal Attachments ("ACTA"). On the surface of this equipment is a label that contains, among other information, a product identifier in the format US:AAAEQ##TXXXX. If requested, this number must be provided to the telephone company.

Applicable certification jack Universal Service Order Codes ("USOC") for the equipment: RJ11C.

A plug and jack used to connect this equipment to the premises wiring and telephone network must comply with the applicable FCC Part 68 rules and requirements adopted by the ACTA. A compliant telephone cord and modular plug is provided with this product. It is designed to be connected to a compatible modular jack that is also compliant. See installation instructions for details.

The REN is used to determine the number of devices that may be connected to a telephone line. Excessive RENs on a telephone line may result in the devices not ringing in response to an incoming call. In most but not all areas, the sum of RENs should not exceed five (5.0). To be certain of the number of devices that may be connected to a line, as determined by the total RENs, contact the local telephone company. For products approved after July 23, 2001, the REN for this product is part of the product identifier that has the format US:AAAEQ##TXXXX. The digits represented by ## are the REN without a decimal point (e.g., 03 is a REN of 0.3). For earlier products, the REN is separately shown on the label.

If this equipment causes harm to the telephone network, the telephone company will notify you in advance that temporary discontinuance of service may be required. But if advance notice isn't practical, the telephone company will notify the customer as soon as possible. Also, you will be advised of your right to file a complaint with the FCC if you believe it is necessary.

The telephone company may make changes in its facilities, equipment, operations, or procedures that could affect the operation of the equipment. If this happens the telephone company will provide advance notice in order for you to make necessary modifications to maintain uninterrupted service.

If you have problems with this product and require technical or customer support, please visit www.epson.com for more information.

This product is not intended to be repaired by the customer. If you experience trouble connecting this equipment to a telephone line, please contact:

Name: Epson America, Inc.

Address: 3131 Katella Ave., Los Alamitos, CA 90720 U.S.A.

Telephone: (562) 981-3840

If the equipment is causing harm to the telephone network, the telephone company may request that you disconnect the equipment until the problem is resolved.

This equipment may not be used on coin service provided by the telephone company. Connection to party line service is subject to state tariffs. Contact the state public utility commission, public service commission or corporation commission for information.

If your home has specially wired alarm equipment connected to the telephone line, ensure the installation of this equipment does not disable your alarm equipment. If you have questions about what will disable alarm equipment, consult your telephone company or a qualified installer.

The Telephone Consumer Protection Act of 1991 makes it unlawful for any person to use a computer or other electronic device, including fax machines, to send any message unless such message clearly contains in a margin at the top or bottom of each transmitted page or on the first page of the transmission, the date and time it is sent and an identification of the business or other entity, or other individual sending the message and the telephone number of the sending machine or such business, other entity, or individual. (The telephone number provided may not be a 900 number or any other number for which charges exceed local or long-distance transmission charges.)

To comply with this law, you must enter the following information in your fax unit. Click the link below or see the Faxing section of this guide for instructions on doing this.

❏ Date and time

❏ Name and telephone number which identify the source of your fax transmission

According to the FCC's electrical safety advisory, we recommend that you may install an AC surge arrester in the AC outlet to which this equipment is connected. Telephone companies report that electrical surges, typically lightning transients, are very destructive to customer terminal equipment connected to AC power sources and that this is a major nationwide problem.

This equipment has been tested and found to comply with the limits for a Class B digital device, pursuant to Part 15 of the FCC Rules. These limits are designed to provide reasonable protection against harmful interference in a residential installation. This equipment generates, uses, and can radiate radio frequency energy and, if not installed and used in accordance with the instructions, may cause harmful interference to radio communications. However, there is no guarantee that interference will not occur in a particular installation. If this equipment does cause harmful interference to radio or television reception, which can be determined by turning the equipment off and on, the user is encouraged to try to correct the interference by one or more of the following measures:

❏ Reorient or relocate the receiving antenna.

❏ Increase the separation between the equipment and receiver.

❏ Connect the equipment into an outlet on a circuit different from that to which the receiver is connected.

❏ Consult the dealer or an experienced radio/TV technician for help.

WARNING

The connection of a non-shielded equipment interface cable to this equipment will invalidate the FCC Certification or Declaration of this device and may cause interference levels which exceed the limits established by the FCC for this equipment. It is the responsibility of the user to obtain and use a shielded equipment interface cable with this device. If this equipment has more than one interface connector, do not leave cables connected to unused interfaces. Changes or modifications not expressly approved by the party responsible for compliance could void the user's authority to operate this equipment.

Для пользователей из Канады

❏ Этот продукт соответствует техническим спецификациям Министерства инноваций, науки и экономического развития Канады.

❏ Коэффициент эквивалентной нагрузки (REN) указывает максимальное количество устройств, которые можно подключить к телефонному интерфейсу. К интерфейсу может быть подключена любая комбинация устройств при условии, что сумма REN всех этих устройств не превышает пяти.

CAN ICES (B)/NMB (B)

Стандарты и аттестации для европейских моделей

Следующие модели имеют маркировку CE/UKCA и отвечают соответствующим требованиям законодательства.

Полный текст декларации соответствия доступен на следующем веб-сайте:

https://www.epson.eu/conformity

C851A, C861A

CE

Данное устройство соответствует международным нормам (ICNIRP) по воздействию радиочастотного излучения.

Если устройство оснащено устройством передачи и приема радиосигнала, то при нормальном использовании безопасное расстояние 20 см гарантирует соответствие уровня радиочастотного излучения требованиям ЕС.

Стандарты и аттестации для австралийской модели

Электромагнитная совместимость	AS/NZS CISPR32 Class B

Компания Epson заявляет, что следующие модели оборудования соответствуют основным требованиям и прочим соответствующим положениям стандарта AS/NZS4268:

C851A, C861A

Компания Epson не несет ответственности за несоблюдение требований защиты в случае нерекомендуемых модификаций продукта.

Стандарты и аттестации для новозеландской модели

General Warning

The grant of a Telepermit for any item of terminal equipment indicates only that Telecom has accepted that the item complies with minimum conditions for connection to its network. It indicates no endorsement of the product by Telecom, nor does it provide any sort of warranty. Above all, it provides no assurance that any item will work correctly in all respects with another item of Telepermitted equipment of a different make or model, nor does it imply that any product is compatible with all of Telecom's network services.

Telepermitted equipment only may be connected to the EXT telephone port. This port is not specifically designed for 3-wire-connected equipment. 3-wire-connected equipment might not respond to incoming ringing when attached to this port.

Important Notice

Under power failure conditions, this telephone may not operate. Please ensure that a separate telephone, not dependent on local power, is available for emergency use.

This equipment is not capable, under all operating conditions, of correct operation at the higher speeds for which it is designed. Telecom will accept no responsibility should difficulties arise in such circumstances.

This equipment shall not be set up to make automatic calls to the Telecom '111' Emergency Service.

Утверждение типов оборудования регулятором ZICTA для пользователей в Замбии

Информацию об утверждении типов оборудования регулятором ZICTA см. на следующем веб-сайте.

https://support.epson.net/zicta/

Стандарты и аттестации для монгольской модели

Данный продукт содержит следующие одобренные детали, сертифицированные Комиссией по регулированию связи Монголии.

Комбинированный модуль 11n+BT: J26H006 (сертификат № A23001080)

Комплект факсимильной связи: EU-236W (сертификат № A24001182)

Запрет на копирование

Соблюдение следующих запретов обеспечивает ответственное и легальное использование принтера.

Предметы, запрещенные законом для копирования:

- ❏ банкноты, монеты, государственные ценные бумаги, государственные залоговые бумаги и муниципальные ценные бумаги;
- ❏ неиспользованные почтовые марки, предварительно проштампованные открытки и другие почтовые отправления с действующими почтовыми знаками;
- ❏ государственные акцизные марки и ценные бумаги в соответствии с процессуальными нормами.

Необходимо соблюдать осторожность при копировании следующих предметов:

- ❏ личные ценные бумаги (сертификаты на акции, передаваемые соло векселя, чеки и т. д.), пропуски, сертификаты на скидки и т. д.;
- ❏ паспорта, водительские удостоверения, талоны техосмотра, дорожные пропуски, продовольственные талоны, билеты и т. д.

Примечание:
Копирование данных предметов может быть также запрещено законом.

Сознательное использование авторских материалов:

Нарушение легального использования принтера может произойти при неправильном копировании авторских материалов. За исключением случаев действия по совету компетентного юриста, необходимо получить разрешение на копирование таких материалов от владельца авторского права.

Помощь

Веб-сайт технической поддержки. 274

Обращение в службу технической поддержки Epson. 274

Веб-сайт технической поддержки

При возникновении вопросов посетите веб-сайт технической поддержки Epson, адрес которого указан ниже. Выберите страну и регион, после чего перейдите в раздел поддержки локального веб-сайта компании Epson. На сайте доступны для загрузки последние версии драйверов, часто задаваемые вопросы и другие материалы.

https://support.epson.net/

https://support.epson.com (США и Канада)

https://www.epson.eu/support (Европа)

Если ваш продукт Epson не работает нормально и вы не можете решить эту проблему, необходимо связаться со службой технической поддержки компании Epson.

Обращение в службу технической поддержки Epson

Перед обращением в компанию Epson

Если ваш продукт Epson неправильно работает и вы не можете решить проблему с помощью сведений в разделах «Поиск и устранение неисправностей» руководства к продукту, обратитесь за помощью в службу поддержки.

Следующий перечень услуг технической поддержки Epson зависит от страны продаж. Некоторые устройства могут не продаваться по месту вашего пребывания, поэтому необходимо обратиться в службу поддержки Epson в том регионе, где вы приобрели продукт.

Если служба поддержки Epson для вашего региона не указана в списке ниже, свяжитесь с местным представителем, у которого вы приобрели продукт.

Служба поддержки Epson сможет оказать вам помощь намного быстрее, если вы предоставите следующие сведения:

- ❏ Серийный номер продукта

  (Место крепления этикетки зависит от конкретного изделия: это может быть задняя панель изделия, открытая сторона крышки или нижняя часть изделия.)

- ❏ Модель продукта
- ❏ Версия программного обеспечения продукта

  (Щелкните **About**, **Version Info** или аналогичную кнопку в программном обеспечении продукта.)

- ❏ Торговая марка и модель компьютера
- ❏ Название и версия операционной системы
- ❏ Названия и версии приложений ПО, обычно используемых с продуктом

Примечание:
В зависимости от продукта, данные о списке набора и (или) сетевые настройки могут храниться в памяти продукта. Из-за поломки или ремонта продукта эти данные и (или) настройки могут быть удалены. Компания Epson не несет ответственности за какую-либо потерю и восстановление данных и (или) настроек даже во время гарантийного периода. Рекомендуется создавать резервные копии данных или записывать их в другие источники.

Помощь пользователям в США и Канаде

Если вам необходимо обратиться в компанию Epson за технической поддержкой, воспользуйтесь следующими вариантами получения поддержки.

Поддержка через Интернет

Посетите сайт поддержки Epson по адресу https://support.epson.com и укажите ваш продукт, чтобы найти сведения по устранению распространенных неполадок. Здесь можно загрузить драйверы и документацию, получить ответы на часто задаваемые вопросы и рекомендации по устранению неполадок, а также задать вопросы специалистам Epson по электронной почте.

Общение с представителем службы поддержки по телефону

Перед тем как звонить в службу поддержки Epson, подготовьте следующую информацию:

- ❏ Наименование изделия
- ❏ Серийный номер изделия (указан на этикетке на изделии)
- ❏ Документы, подтверждающие покупку (например, квитанция), и дата покупки
- ❏ Конфигурация компьютера
- ❏ Описание проблемы

Затем позвоните по следующему номеру:

- ❏ Пользователи ET-2900U: (800) 879-3776, с 7:00 до 16:00 по тихоокеанскому времени, с понедельника по пятницу
- ❏ Другие пользователи в США: (562) 276-4382, с 7:00 до 16:00 по тихоокеанскому времени, с понедельника по пятницу
- ❏ Канада: (905) 709-3839, с 7:00 до 16:00 по тихоокеанскому времени, с понедельника по пятницу

Дни и часы осуществления технической поддержки могут меняться без предварительного предупреждения. Может взиматься дополнительная плата за удаленную и международную связь.

Приобретение расходных материалов и аксессуаров

Оригинальные чернила и бумагу Epson можно приобрести на сайте https://epson.com (продажи в США) или https://epson.ca (продажи в Канаде). Вы также можете приобрести расходные материалы у авторизованного реселлера Epson. Чтобы найти ближайшего реселлера, позвоните по телефону 800-GO-EPSON (800-463-7766) в США или 800-807-7766 в Канаде.

Примечание:
Для пользователей ET-2900U:

Используйте только чернила Epson 560, предоставленные вам в рамках программы ReadyPrint.

Помощь пользователям в Европе

Информацию о том, как связаться со службой технической поддержки Epson см. в Общеевропейской гарантии.

Помощь пользователям на Ближнем Востоке, в Турции, Африке, Центральной и Западной Азии

Информацию о том, как связаться со службой поддержки Epson, можно найти на сайте https://www.epson.com/eme.

Помощь пользователям в Тайване

Контакты для получения информации, технической поддержки и услуг:

Интернет

https://www.epson.com.tw

Доступна информация о технических данных продуктов, драйверы для загрузки и справка.

Служба технической поддержки Epson Helpdesk

Телефон: +886-2-2165-3138

Наша служба технической поддержки может ответить на следующие вопросы по телефону:

- ❏ вопросы по сбыту и информация о продукте;
- ❏ вопросы по использованию продукта и решение проблем;
- ❏ вопросы по ремонтному обслуживанию и гарантии.

Пункт технического обслуживания и ремонта:

https://www.tekcare.com.tw/branchMap.page

Корпорация TekCare является авторизованным сервисным центром компании Epson Taiwan Technology & Trading Ltd.

Помощь пользователям в Австралии

Epson Australia желает обеспечить своих клиентов высоким уровнем обслуживания. В дополнение к руководствам для продукции, мы предоставляем следующие источники информации:

URL-адрес в Интернете

https://www.epson.com.au

Доступ к сайтам Epson Australia в Интернете. Здесь периодически публикуются обновления и важная информация. На сайте имеются драйверы для загрузки, контактные данные компании Epson, информация по новым продуктам и техническая поддержка (по электронной почте).

Служба технической поддержки Epson Helpdesk

Телефон: 1300-361-054

Служба Epson Helpdesk создана для помощи клиентам и предоставления им консультаций. Операторы службы могут помочь клиентам в установке, настройке и эксплуатации продукции Epson. Наши специалисты по предпродажным операциям могут предоставить материалы по новой продукции Epson

и рассказать, где находится ближайшая точка продажи или сервисный центр. Мы сможем ответить на многие ваши вопросы.

Просим перед звонком собрать всю необходимую информацию. От объема предоставленной информации зависит скорость решения вопроса. Информация включает в себя руководства продукции Epson, сведения о типе компьютера, операционной системе, приложениях, а также любая прочая информация, которая важна для вас.

Транспортировка изделия

Компания Epson рекомендует сохранять упаковку изделия для возможной транспортировки в будущем. Кроме того, рекомендуется закрепить контейнер для чернил лентой и располагать устройство в вертикальном положении.

Поддержка для пользователей в Новой Зеландии

Epson New Zealand стремится обеспечить для своих клиентов высокий уровень обслуживания. В дополнение к документации по устройству предоставляются следующие источники получения информации.

URL-адрес в Интернете

https://www.epson.co.nz

Посетите сайт Epson New Zealand в Интернете. Здесь периодически публикуются обновления и важная информация. На сайте имеются драйверы для загрузки, контактные данные компании Epson, информация по новым продуктам и техническая поддержка (по электронной почте).

Служба технической поддержки Epson Helpdesk

Телефон: 0800 237 766

Служба Epson Helpdesk создана для помощи клиентам и предоставления им консультаций. Операторы службы могут помочь клиентам в установке, настройке и эксплуатации продукции Epson. Наши специалисты по предпродажным операциям могут предоставить материалы по новой продукции Epson и рассказать, где находится ближайшая точка продажи или сервисный центр. Мы сможем ответить на многие ваши вопросы.

Просим перед звонком собрать всю необходимую информацию. От объема предоставленной информации зависит скорость решения вопроса. К таким сведениям относится документация по устройству Epson, тип компьютера, операционная система, прикладные программы и другие данные.

Транспортировка изделия

Компания Epson рекомендует сохранять упаковку изделия для возможной транспортировки в будущем. Кроме того, рекомендуется закрепить контейнер для чернил лентой и располагать устройство в вертикальном положении.

Помощь пользователям в Сингапуре

Источники информации, технической поддержки и услуг от Epson Singapore:

Интернет

https://www.epson.com.sg

Доступна информация о технических данных продуктов, загрузка драйверов, часто задаваемые вопросы, вопросы по сбыту и техническая поддержка по электронной почте.

Служба технической поддержки Epson Helpdesk

Бесплатный телефон: 800-120-5564

Наша служба технической поддержки может ответить на следующие вопросы по телефону:

- ❏ вопросы по сбыту и информация о продукте;
- ❏ вопросы по использованию изделия и решение проблем;
- ❏ вопросы по ремонтному обслуживанию и гарантии.

Помощь пользователям в Таиланде

Контакты для получения информации, технической поддержки и услуг.

Интернет

https://www.epson.co.th

По электронной почте доступна информация о технических данных продуктов, загрузка драйверов и часто задаваемые вопросы.

Контактный центр Epson

Телефон: 66-2460-9699

Электронная почта: support@eth.epson.co.th

Наш контактный центр может ответить на следующие вопросы по телефону.

- ❏ Вопросы по сбыту и информация о продукте
- ❏ Вопросы по использованию продукта и решение проблем
- ❏ Вопросы по ремонтному обслуживанию и гарантии

Помощь пользователям во Вьетнаме

Контакты для получения информации, технической поддержки и услуг.

Сервисный центр Epson

27 Yen Lang, Trung Liet Ward, Dong Da District, Ha Noi City. Tel: +84 24 7300 0911

38 Le Dinh Ly, Thac Gian Ward, Thanh Khe District, Da Nang. Tel: +84 23 6356 2666

194/3 Nguyen Trong Tuyen, Ward 8, Phu Nhuan Dist., HCMC. Tel: +84 28 7300 0911

31 Phan Boi Chau, Ward 14, Binh Thanh District, HCMC. Tel: +84 28 35100818

Помощь пользователям в Индонезии

Контакты для получения информации, технической поддержки и услуг.

Интернет

https://www.epson.co.id

❏ Информация о технических данных продуктов, загрузка драйверов

❏ Часто задаваемые вопросы, вопросы по сбыту и техническая поддержка по электронной почте

Горячая линия Epson

Телефон: 1500-766 (Indonesia Only)

Электронная почта: customer.care@ein.epson.co.id

Наша служба технической поддержки может ответить на следующие вопросы по телефону или электронной почте:

❏ Вопросы по сбыту и информация о продукте

❏ Техническая поддержка

Помощь пользователям в Гонконге

Для получения технической поддержки и другого послепродажного обслуживания обратитесь в Epson Hong Kong Limited.

Страница в Интернете

https://www.epson.com.hk

Epson Hong Kong создала страницу в Интернете на китайском и английском языках, на которой можно получить следующую информацию:

❏ информация о продукции;

❏ ответы на часто задаваемые вопросы (FAQ);

❏ последние версии драйверов для продукции Epson.

Горячая линия технической поддержки

С техническим персоналом можно также связаться по телефону и факсу:

Телефон: 852-2827-8911

Факс: 852-2827-4383

Помощь пользователям в Малайзии

Контакты для получения информации, технической поддержки и услуг.

Интернет

https://www.epson.com.my

❏ Информация о технических данных продуктов, загрузка драйверов

❏ Часто задаваемые вопросы, вопросы по сбыту и техническая поддержка по электронной почте

Контактный центр Epson

Телефон: 1800-81-7349 (звонок бесплатный)

Электронная почта: websupport@emsb.epson.com.my

❏ Вопросы по сбыту и информация о продукте

❏ Вопросы по использованию продукта и решение проблем

❏ Вопросы по ремонтному обслуживанию и гарантии

Epson Malaysia Sdn Bhd (центральный офис)

Телефон: 603-56288288

Факс: 603-5628 8388/603-5621 2088

Помощь пользователям в Индии

Контакты для получения информации, технической поддержки и услуг.

Интернет

https://www.epson.co.in/

Доступна информация о технических данных продуктов, драйверы для загрузки и справка.

Бесплатный телефон горячей линии

Вопросы обслуживания, информация по продукции или заказ расходных материалов —

18004250011 / 186030001600 / 1800123001600 (9:00 – 18:00)

Email

calllog@epson–india.in

WhatsApp

+91 96400 00333

Помощь пользователям на Филиппинах

Для получения технической поддержки и других послепродажных услуг пользователям необходимо связаться с Epson Philippines Corporation по номерам телефонов и факсов, а также по адресу электронной почты, указанным ниже:

Интернет

https://www.epson.com.ph

Доступна информация о технических данных продуктов, загрузка драйверов, часто задаваемые вопросы и помощь по электронной почте.

Сервисная служба Epson Philippines

Бесплатный телефон (PLDT): 1-800-1069-37766

Бесплатный телефон (цифровая связь): 1-800-3-0037766

Столичный регион Манила: +632-8441-9030

Веб-сайт: https://www.epson.com.ph/contact

Электронная почта: customercare@epc.epson.com.ph

Время работы: с 9:00 до 18:00 с понедельника по субботу (за исключением праздничных дней)

Наша служба поддержки поможет решить по телефону следующие вопросы.

- ❏ Вопросы по сбыту и информация о продукте
- ❏ Вопросы по использованию продукта и решение проблем
- ❏ Вопросы по ремонтному обслуживанию и гарантии

Epson Philippines Corporation

Междугородний номер: +632-8706-2609

Факс: +632-8706-2663 / +632-8706-2665