PGA52

Кардиоидный динамический микрофон для бас-барабана

The Shure cardioid dynamic kick drum microphone, PGA52, user guide.
Version: 1.0 (2024-C)

Table of Contents

PGA52 Кардиоидный динамический микрофон для бас-барабана **3**

Микрофоны PG Alta **3**

Общие правила использования **3**

Применения и размещение 3

Эффект близости **4**

Как избежать приема от нежелательных источников звука **4**

Использование рычажка быстрого расцепления **4**

Дополнительные принадлежности и сменные детали **5**

Отдельно заказываемые аксессуары 5

Запасные части 6

Технические характеристики **6**

Сертификация **8**

PGA52
Кардиоидный динамический микрофон для бас-барабана

Микрофоны PG Alta

Поздравляем с приобретением микрофона новой серии Shure PG Alta. Модели серии PG Alta обеспечивают звучание профессионального качества по доступной цене, а также решения для захвата практически любого источника, включая голос, акустические инструменты, барабаны и усиленное звучание электрических инструментов. Микрофоны PG Alta, подходящие для живого звука и студийных записей, отличаются надежной конструкцией и отвечают тем же строгим стандартам проверки качества, которые гарантируют солидность и надежность всей продукцию Shure.

Общие правила использования

- Направляйте микрофон на требуемый источник звука (на инструмент или усилитель) и в сторону от нежелательных источников.
- Размещайте микрофон как можно ближе к выбранному источнику звука.
- Работайте ближе к микрофону, чтобы получить повышенное содержание низких частот.
- Для наилучшего усиления до возникновения обратной связи используйте меньшее количество микрофонов.
- Если головка бас-барабана имеет отверстие, поместите микрофон внутри для лучшего подавления нежелательных источников звука.
- Расстояние между микрофонами должно быть, как минимум, в три раза больше расстояния от каждого микрофона до его источника звука (правило «три к одному»).
- Располагайте микрофоны как можно дальше от отражающих поверхностей.
- Избегайте чрезмерных манипуляций с микрофоном, чтобы свести к минимуму влияние механического шума и вибрации.

Применения и размещение

В следующей таблице приведены наиболее распространенные области применения и рекомендации по расположению микрофона. Имейте в виду, что метод работы с микрофонами во многом является делом вкуса; не существует единственно «правильного» расположения микрофонов.

Назначение	Рекомендуемое расположение микрофона	Тембр
Бас-барабан	5–7,5 см от головки колотушки, слегка смещен от оси колотушки.	Резкая атака; максимальный низкочастотный звук, самый высокий уровень звукового давления.
	20–30 см от головки колотушки, на оси колотушки.	Средняя атака; сбалансированный звук.
		ПРИМЕЧАНИЕ. Для более резкого звука с более сильным «punch» поместите на

Назначение	Рекомендуемое расположение микрофона	Тембр
		дно барабана напротив головки колотушки подушку или одеяло.
Усилители гитар и бас-гитар	2,5 см от динамика, на одной оси с центром диффузора.	Резкая атака; подчеркнутые низкие частоты.
	2,5 см от динамика, на кромке диффузора.	Резкая атака; более высокочастотный звук.
	60–90 см от динамика, на одной оси с центром диффузора.	Более мягкая атака; с пониженным содержанием низких частот.

Эффект близости

Направленные микрофоны усиливают низкие частоты тем больше, чем ближе микрофон к источнику звука. Это явление, известное как эффект близости, можно использовать для создания теплого, более мощного звука.

Как избежать приема от нежелательных источников звука

Располагайте микрофон так, чтобы нежелательные источники звука, например, мониторы и громкоговорители, находились непосредственно позади микрофона. Чтобы свести к минимуму обратную связь и обеспечить оптимальное подавление нежелательного звука, перед выступлением обязательно проверьте расположение микрофона.



Рекомендуемое расположение громкоговорителей для кардиоидных микрофонов

Использование рычажка быстрого расцепления

Этот микрофон оснащен рычажком быстрого расцепления для быстрой регулировки положения.

1. Потяните за рычажок, чтобы открыть его
2. Переместите микрофон в требуемое положение
3. Прижмите рычажок к микрофону, чтобы зафиксировать

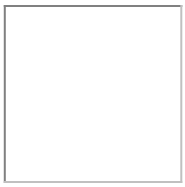

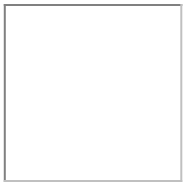

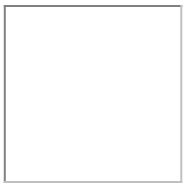

Примечание. Чтобы отрегулировать натяжение рычажка, потяните за него, чтобы открыть, и используйте отвертку с плоским шлицом, чтобы затянуть или ослабить болт с обратной стороны.



Дополнительные принадлежности и сменные детали

Отдельно заказываемые аксессуары

Кабель 7,6 м (25 футов) (разъемы XLR–XLR)	C25J
Резьбовой переходник 5/8 на 3/8 дюйма	31A1856
Виниловый футляр для хранения с застежкой-молнией	95B2324
Барабанное крепление микрофона	AP56DM
Сетка	RPMP52G

Запасные части

PG52 Replacement Cartridge	RPM154

Технические характеристики

Тип

Динамический (с подвижной катушкой)

Амплитудно-частотная характеристика

50 до 12,000 Гц

Диаграмма направленности

Кардиоидная

Выходной импеданс

150 Ом

Чувствительность

при 1 кГц, напряжение разомкнутой цепи

-55 дБВ/Па[1] (1,75 мВ)

Полярность

Положительное давление на мембрану создает положительное напряжение на контакте 2 относительно контакта 3

Масса

454 г (16,01унций)

Разъем

Трехконтактный штекерный для профессиональной аудиоаппаратуры (XLR)

Внешние условия

Рабочая температура	-20° до 165°F (-29° до 74°C)
Относительная влажность	0 до 95%

1 Pa=94 dB SPL

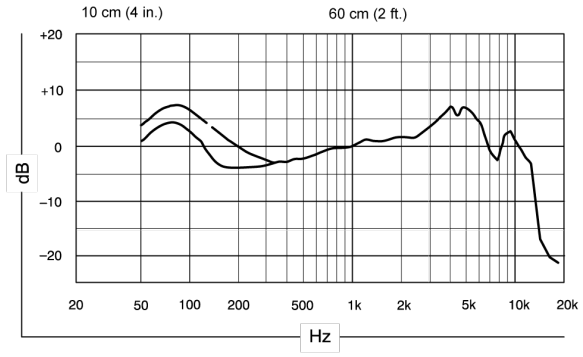

Типичная частотная характеристика

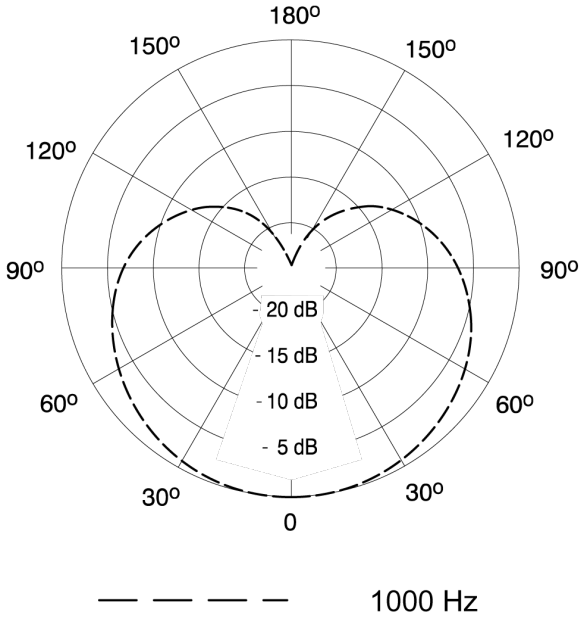

Типичная полярная диаграмма

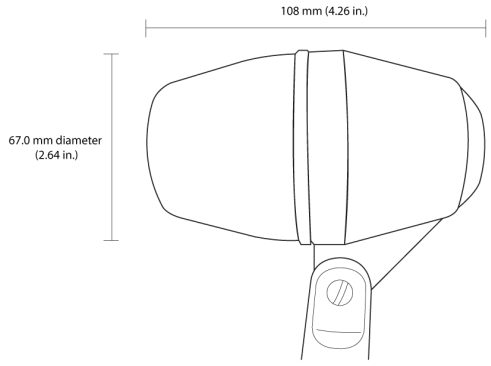

Overall Dimensions

Сертификация

Это изделие удовлетворяет существенным требованиям всех соответствующих директив ЕС и имеет разрешение на маркировку CE.

Декларацию соответствия CE можно получить по следующему адресу: www.shure.com/europe/compliance

Уполномоченный европейский представитель:
Shure Europe GmbH
Headquarters Europe, Middle East & Africa
Department: EMEA Approval
Jakob-Dieffenbacher-Str. 12
75031 Eppingen, Germany
Телефон: +49-7262-92 49 0
Факс: +49-7262-92 49 11 4
Email: info@shure.de