Hisense

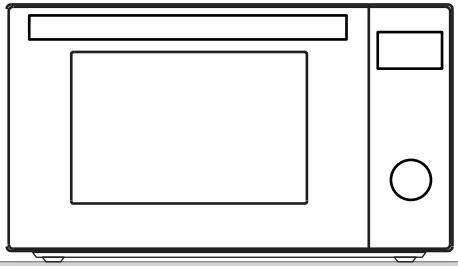

H30MOBS10HC

Instruction manual / Microwave oven
EN 3

Istruzioni per l'uso / Forno a microonde
IT 25

Notice d'utilisation / Micro-ondes
F 47

Instruções de utilizção / Forno de Micro-ondas
PT 69

Gebruiksaanwijzing / Magnetron oven
NL 91

Gebrauchsanweisung / Mikrowellengerät
D 113

Instrucciones para el uso / Horno microondas
ES 135

Инструкция по зксплуатации / микроволновая печь
RU 157

Упатства за употреба / Микробрановата печка
MK 179

Manual de utilizare / Microunde
PL 201

Návod na použití / Mikrovlnná trouba
CZ 223

Navodila za uporabo / Mikrovalovna pečica
SL 245

Használati utasítás / Mikrohullámú sütõ
H 267

Upute za uporabu / Mikrovalovna pećnica
HR/BIH 289

Uputstvo za upotrebu / Mikrotalasna rerna
SR 311

DEAR CUSTOMER

We sincerely thank you for your purchase. We believe you will soon find ample evidence that you can really rely on our products. To make the use of the appliance easier, we attach this comprehensive instruction manual.

The instructions should aid you in getting familiar with your new appliance. Please, read them carefully before using the appliance for the first time.

In any case, please make sure the appliance was supplied to you undamaged. Should you identify any transport damage, contact your sales representative or the regional warehouse from where the product was delivered. You will find the telephone number on the receipt or delivery report.

We wish you a lot of pleasure with your new household appliance.



The appliance is intended for household use for heating food and beverages using electromagnetic energy; for indoor use only.

INSTRUCTIONS FOR USE

These instructions are intended for the user.
They describe the cooker and how to use it. They also apply to different types of appliances; therefore, you may find some descriptions of functions that may not apply to your appliance.

We reserve the right to any changes and errors in the instructions for use.



Never touch the surfaces of heating or cooking appliances. They will become hot during operation. Keep children at a safe distance. There is a risk of burning!



Microwave energy & high voltage! Do not remove the cover.

WARNING! The appliance and its accessible parts become hot during use. Care should be taken to avoid touching the heating elements. Children less than 8 years of age shall be kept away unless continuously supervised. Children should be supervised to ensure that they do not play with the appliance.

This appliance can be used by children aged 8 years and above, and persons with reduced physical, sensory, or mental capabilities or lack of experience and knowledge if they have been given supervision or instruction concerning use of the appliance in a safe way and understand the hazards involved. Children shall not play with the appliance. Cleaning and maintenance shall not be made by children unless they are older than 8 and supervised.

Keep the appliance and its cord out of reach of children younger than 8 years.

- **WARNING**: When the appliance is operated in the combination mode, children should only use the oven under adult supervision due to the temperatures generated (only for the model with grill function).

- **WARNING:** If the door or door seals are damaged, the oven must not be operated until it has been repaired by a competent person.
- **WARNING:** It is hazardous for anyone other than a competent person to carry out any service or repair operation that involves removal of the cover that protects against exposure to microwave energy.
- **WARNING:** Liquids and other foods must not be heated in sealed containers since they may explode.
- Children should be supervised to ensure that they do not play with the appliance.
- Don't remove the oven's feet; do not block the air events of the oven.
- Only use utensils that are suitable for use in microwave ovens.
- When heating food in plastic or paper containers, keep an eye on the oven due to the possibility of ignition.
- If smoke is observed, switch off or unplug the appliance and keep the door closed in order to stifle any flames.
- Microwave heating of beverages can result in delayed eruptive boiling. Therefore, care must be taken when handling the container;
- The contents of feeding bottles and baby food jars shall be stirred or shaken, and the temperature checked before consumption in order to avoid burns.

- Eggs in their shell and whole hard-boiled eggs should not be heated in microwave ovens since they may explode, even after microwave heating has ended.
- When cleaning surfaces of door, door seal, or oven cavity, use only mild nonabrasive soaps or detergents applied with a sponge or soft cloth.
- The oven should be cleaned regularly, and any food deposits removed.
- Failure to maintain the oven in a clean condition could lead to deterioration of the surface, which could adversely affect the life of the appliance and possibly result in a hazardous situation.
- If the supply cord is damaged, it must be replaced by the manufacturer, its service agent or similarly qualified persons in order to avoid hazard.
- Do not let the cord hang over the edge of the table or worktop.
- Never connect this appliance to an external timer switch or remote-control system in order to avoid a hazardous situation.
- Never replace the light bulb inside the oven. It must always be replaced by Hisense service.
- Do not clean the appliance with steam cleaners, high-pressure cleaners, sharp objects, abrasive cleaning agents, and abrasive sponges and stain removers.

SAFETY INSTRUCTIONS FOR GENERAL USE

Listed below are, as with all appliances, certain rules to follow and safeguards to assure top performance from this oven:

1. Always have the glass tray, roller arms, coupling and roller track in place when operating the oven.
2. Do not use the oven for any purpose other than food preparation, such as for drying clothes, paper, or any other non-food items, or for sterilizing.
3. Do not operate the oven when empty. This could damage the oven.
4. Do not use the oven cavity for any type of storage, such as for papers, cookbooks etc.
5. Do not cook any food surrounded by a membrane, such as egg yolks, potatoes, chicken liver etc. without first piercing the membrane in several places with a fork.
6. Do not insert any object into the openings on the outer case.
7. Do not at any time remove parts from the oven, such as the feet, coupling, screws etc.
8. Do not cook food directly on the glass tray. Place food in/on proper cooking utensil before placing in the oven.
   IMPORTANT - COOKWARE NOT TO USE IN YOUR MICROWAVE OVEN:
   - Do not use metal pans or dishes with metal handles.
   - Do not use anything with a metal trim.
   - Do not use paper-covered wire twist-ties on plastic bags.
   - Do not use melamine dishes as they contain a material that will absorb microwave energy. This may cause the dishes to crack or char and will slow down the cooking process.
   - Do not use Centura Tableware. The glaze is not suitable for microwave use. Corelle Livingware closed handle cups should not be used.
   - Do not cook in a container with a restricted opening, such as a pop bottle or sealed oil bottle, as such containers may explode if heated in a microwave oven.
   - Do not use conventional meat or candy thermometers.
   - There are thermometers available specifically for microwave cooking. These may be used.
9. Microwave utensils should be used only in accordance with manufacturer's instructions.
10. Do not attempt to deep-fry foods in this oven.
11. Please remember that a microwave oven only heats the liquid in a container rather than the container itself. Therefore, even though the lid of a container is not

hot to the touch when removed from the oven, please remember that the food/liquid inside will be releasing the same amount of steam and/or spitting when the lid is removed as in conventional cooking.

12. Always test the temperature of cooked food yourself, especially if you are heating or cooking food/liquid for babies. It is advisable never to consume food/liquid straight from the oven but allow it to stand for a few minutes and stir food/liquid to distribute heat evenly.
13. Food containing a mixture of fat and water, e.g., stock, should stand for 30–60 seconds in the oven after it has been turned off. This is to allow the mixture to settle and to prevent bubbling when a spoon is placed in the food/liquid or a stock cube is added.
14. When preparing/cooking food/liquid, remember that there are certain foods, e.g., Christmas puddings, jam, and mincemeat, which heat up very quickly. When heating or cooking foods with a high fat or sugar content, do not use plastic containers.
15. Cooking utensil may become hot because of heat transferred from the heated food. This is especially true if plastic wrap has been covering the top and handles of the utensil. Potholders may be needed to handle the utensil.
16. To reduce the risk of fire in the oven cavity:
    a) Do not overcook food. Carefully attend to the microwave oven if paper, plastic, or other combustible materials are placed inside the oven to facilitate cooking.
    b) Remove wire twist-ties from bags before placing bags in the oven.
    c) If materials inside the oven should ignite, keep oven door closed, turn the oven off at the wall switch, or shut off power at the fuse or circuit breaker panel.

CONTROL PANEL

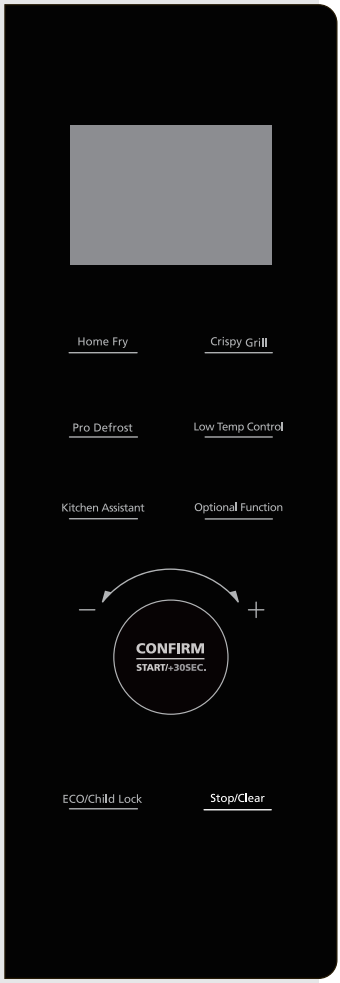

DISPLAY
Shows the clock, cooking time and setting.

HOME FRY, CRISPY GRILL, LOW TEMP CONTROL
Use this key to cook food by preset programs.
PRO DEFROST
Use this key to defrost the food by time or by weight.
KITCHEN ASSISTANT
Use this key to set different settings (clock, timer …).
OPTIONAL FUNCTION
Use this key to select the microwave cooking time and power level.

ROTARY KNOB – JOGGER
Use this key to select different options and functions.
CONFIRM/START/+30 SEC.
Use this key to launch quick-start cooking for 30 seconds, to increase cooking time by 30 seconds (by each press), or to confirm cooking settings.

ECO/CHILD LOCK
Use this key to turn off display and beep or hold it for control of the panel lock.
STOP/CLEAR
Use this key to stop cooking or clear settings.

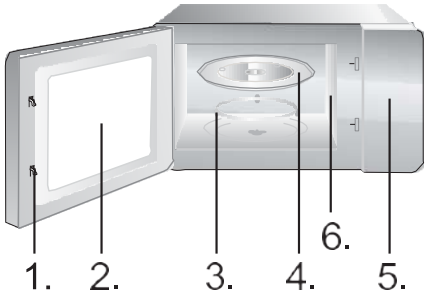

1. Door safety lock system
2. Oven window
3. Roller ring
4. Glass tray
5. Control panel
6. Wave guide (please do not remove the mica plate covering the wave guide)



Grill tray (cannot be used with microwave function and must be placed on the grill rack)

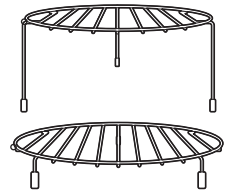

Grill rack (cannot be used with microwave function and must be placed on the glass tray)

OPERATION INSTRUCTION

CLOCK

This microwave oven uses modern electronic control to adjust cooking parameters to better meet your cooking needs.

When the microwave oven is connected to power supply, the oven will display "0:00" and the buzzer will ring once.

1. Press "Kitchen Assistant" once; the oven will display"AS-1".
2. Turn the rotary knob to adjust the hour figures. The input time should be between 0 and 23 hours (24-hour time format).
3. Press "Kitchen Assistant"; the minute figures will flash.
4. Turn the rotary knob to adjust the minute figures between 0 and 59.
5. Press "Kitchen Assistant" to complete clock setting. ":" will flash.

NOTE:

1. If the clock is not set, it would not function when powered.

2. If you press "Stop/Clear" During the clock setting process, the clock will automatically go back to the previous status.

TIMER

Use the countdown timer to set an alarm.

1. Press "Kitchen Assistant" twice. The oven will display "AS-2."
2. Turn the rotary knob to enter the correct time. (Maximum cooking time is 95 minutes.)
3. Press "Confirm/Start/+30sec." to confirm the setting.
4. When the cooking time is reached, the buzzer will ring 5 times.

If the clock is set (24-hour system), the screen will display the current time.

NOTE:

- When the timer is running, other functions cannot be used.
- When the microwave is not in use, this feature allows you to use the microwave as a timer.
- Please make sure the clock has been set.

MICROWAVE COOKING

1. Press "Optional Function" once and "P100" will flash.
2. Press "Confirm/Start/+30sec." to confirm. "P100" will be lit constantly.
3. Press "Optional Function" repeatedly or turn rotary knob to select the microwave power between 100% and 10%. "P100", "P 80", "P 50", "P 30", "P 10" will display in order.
4. Press "Confirm/Start/+30sec." to confirm.
5. Turn rotary knob to adjust the cooking time. (The time set should be between 0:05 and 95:00.)
6. Press "Confirm/Start/+30sec." to start cooking.
7. Press the STOP/Clear key to stop the cooking process.

NOTE:

When adjusting a time setting, the increments (or decrements) will be as follows:

0---1 min : 5 seconds
1---5 min : 10 seconds
5---10 min : 30 seconds
10---30 min : 1 minute
30---95 min : 5 minutes

Press	1x	2x	3x	4x	5x
Microwave power	100%	80%	50%	30%	10%
Display	P100	P80	P50	P30	P10

GRILL G-1

Grilling is especially suitable for thin slices of meat, escalopes or steaks, meat chops, skewers, sausages, or pieces of chicken. Grilling is also suitable for toasting bread or sandwiches and finishing dishes au gratin.

1. Press "Optional Function" twice and "G-1" will flash.
2. Press "Optional Function" repeatedly or turn "rotary knob" to select the grill function. Stop pressing/turning when "G-1" flashes.
3. Press "Confirm/Start/+30sec." to confirm. The "G-1" will light up.
4. Turn "rotary knob" to adjust the cooking time. (The time setting should be between 0:05 and 95:00.)
5. Press "Confirm/Start/+30sec." to start cooking.

NOTE:

We recommend that you use the supplied grill rack. Place your food on the grill rack, and place the grill rack on top of the glass turntable plate.

We recommend that you turn the food from time to time to ensure more even grilling.

COMBINED OPERATION C-1

1. Press "Optional Function" four times and "C-1" will flash.
2. Press "Optional Function" repeatedly or turn "rotary knob" to select combination mode. Stop pressing/turning when "C-1", "C-2", "C-3" or "C-4". "P100", "G-1", and "140 C°" will be displayed.
3. Press "Confirm/Start/+30sec." to confirm.
4. Turn "rotary knob" to adjust the cooking time. (The time setting should be between 0:05 and 95:00.)
5. Press "Confirm/Start/+30sec." to start cooking.

NOTE:

We recommend that you use the supplied grill rack. Place your food on the grill rack, and then place the rack on top of the glass turntable plate.

We recommend that you turn the food from time to time to ensure more even grilling.

CONVECTION – WITH PREHEATING

Convection cooking allows you to cook the food as in a traditional oven. Microwaves are not used. It is recommended that you preheat the oven to the appropriate temperature before placing the food in the oven.

1. Press "Optional Function" three times and "140" will flash.
2. Press "Optional Function" repeatedly or turn the "rotary knob" to select convection function. Stop pressing/turning when "140" flashes.
3. Press "Confirm/Start/+30sec." to confirm.
4. Turn the "rotary knob" to select the convection temperature.

Note: The temperature can be selected in the range from 140 to 230 degrees.

5. Press"Confirm/Start/+30sec." to confirm the temperature.
6. Press"Confirm/Start/+30sec." to start preheating. When the preheating temperature is reached, the buzzer will sound twice to remind you to put the food into the oven. The preheated temperature is displayed and flashes.
7. Put the food into the oven and close the door.
8. Turn the "rotary knob" to adjust the cooking time. (The maximum setting time is 95 minutes.)
9. Press the "Confirm/Start/+30sec." key to start cooking.

CONVECTION – WITHOUT PREHEATING

1. Press "Optional Function" three times and "140" will flash.
2. Press "Optional Function" repeatedly or turn " " to select convection function. Stop pressing/turning when "140" flashes.
3. Press"Confirm/Start/+30sec." to confirm.
4. Turn the "rotary knob" to select the convection temperature.

Note: The temperature can be set from 140 to 230 degrees.

5. Press"Confirm/Start/+30sec."to confirm the temperature setting.
6. Turn the "rotary knob" to adjust the cooking time. (The maximum setting time is 95 minutes.)
7. Press the "Confirm/Start/+30sec." key to start cooking.

MULTI-STAGE COOKING

A maximum of two stages can be set. If one stage is defrosting, it should always be the first stage. The buzzer will ring once after each stage and the next stage will begin.

Note: Auto menu and preheating cannot be set as one of the multi-stages.

Example: if you want to defrost the food for 5 minutes, followed by cooking with 80% microwave power for 7 minutes, proceed as follows:

1. Press "Pro Defrost " twice; the screen will display "dEF2".
2. Turn the "rotary knob" to set the defrost time to 5 minutes.
3. Press "Optional Function" once.
4. Press "Confirm/Start/+30sec." to confirm.
5. Turn the "rotary knob" to choose 80% microwave power till "P80" is displayed.
6. Press "Confirm/Start/+30sec." to confirm.
7. Turn "rotary knob" to set the cooking time to 7 minutes.
8. Press "Confirm/Start/+30sec." to start cooking.

SPEEDY COOKING

1. In waiting state, press "Confirm/Start/+30sec." key to cook at 100% power level for 30 seconds. Each press on the same key increases the cooking time by 30 seconds. The maximum cooking time is 95 minutes.
2. During microwave, grill, convection, and combination cooking modes, press "Confirm/Start/+30sec." key to cook at 100% power level for 30 seconds. Each press on the same key increases the cooking time 30 seconds.

Note: This function cannot work under weight defrost cooking, multi-stage, or auto menu cooking.

1. In waiting state, turn the "rotary knob" right to choose the desired function, and "A1", "A2", "A3" ... "A10" will be displayed.
2. Press "Confirm/Start/+30sec." to confirm the selected function.
3. Turn the "rotary knob" to set the weight of the food, and "g" indicator will light up.
4. Press "Confirm/Start/+30sec." to start cooking.

Note: 1. Cake menu is under convection cooking with 160-warm-up function, and you should preheat first following the auto menu operation. When the oven reaches the temperature, it will stop heating up. An acoustic signal will remind you to open the door and place the food in the oven. Then, press "Confirm/Start/+30sec." to start cooking.

2. When roast chicken is selected and 2/3 of the time has passed, the oven will ring twice to remind you to turn the food. You can simply leave it to continue. For better results, however, turn the food over, close the door, and then press "Confirm/Start/+30sec." to continue cooking.

Menu	Weight	Display	Power
A1 AUTO REHEAT	150 g	150	100%
	250 g	250	
	350 g	350	
	450 g	450	
	600 g	600	
A2 POTATO	1 (about 230 g)	1	100%
	2 (about 460 g)	2	
	3 (about 690 g)	3	
A3 MEAT	150 g	150	100%
	300 g	300	
	450 g	450	
	600 g	600	
A4 VEGETABLE	150 g	150	100%
	350 g	350	
	500 g	500	
A5 FISH	150 g	150	80%
	250 g	250	
	350 g	350	
	450 g	450	
	650 g	650	
A6 PASTA	50 g(with 450 g cold water)	50	80%
	100 g(with 800 g cold water)	100	
	150 g(with 1200 g cold water)	150	
A7 SOUP	200 g	200	100%
	400 g	400	
	600 g	600	
A8 CAKE	475 g	475	Preheat to 140 °C
A9 PIZZA	200 g	200	C-4
	300 g	300	
	400 g	400	
A10 CHICKEN	500 g	500	C-4
	750 g	750	
	1000 g	1000	
	1200 g	1200	

WEIGHT (AUTO) DEFROST

The oven allows defrosting of meat, poultry, and seafood. Defrosting time and operating power will be adjusted automatically according to the preset weight. Weight of the food to be defrosted may be between 100 g and 1000 g.

1. Press the "PRO DEFROST" key once. The oven will display "dEF1".
2. Turn the "rotary knob" to select the weight of food. At the same time, "g" will light up. The weight should be between 100 and 1000 g.
3. Press the "Confirm/Start/+30sec." key to start defrosting.

NOTE:

Large items may be frozen in the centre. To ensure even thawing, turn them over from time to time and break them into smaller pieces during defrosting.
Drain liquids during defrosting as the juices from food can get hot and cook the food.

TIME (SPEED) DEFROST

The oven also allows speed defrosting.

1. Press the "PRO DEFROST" key twice; the oven will display "dEF2".
2. Turn the "rotary knob" to select the cooking time. The maximum setting time is 95 minutes.
3. Press the "Confirm/Start/+30sec." key to start defrosting.

NOTE:

Large items may be frozen in the centre. To ensure even thawing, turn them over from time to time and break them into smaller pieces during defrosting.
Drain liquids during defrosting as the juices from food can get hot and cook the food.

HOME FRY

1. Press the "Home Fry" key.
2. Turn the "rotary knob" till "H1","H2","H3","H4","H5", "H6","H7","H8" or "H9" displays.
3. Press "Confirm/Start/+30sec." to start preheating.
4. When the preheating temperature reached, the buzzer will sound to remind you to put the food into the oven. Put the food into the oven and close the door.
5. Press "Confirm/Start/+30sec." to start cooking.

Note: When you choose the Home Fry function, please do not put the food into the oven at the beginning. The oven needs to be preheated first. After several minutes, the buzzer sounds twice to remind you to put the food into the oven. After putting the food in the oven, please press "Confirm/Start/+30sec." again. The timer will count down, and the food will be cooked perfectly.

No.	Menu	Weight (g)
H1	Frozen French fries	300
H2	Frozen potato croquettes	350
H3	Frozen squid	250
H4	Frozen onion rings	225
H5	Frozen chicken nuggets	350
H6	Escalope	270
H7	Shrimps	250
H8	Vegetable	200
H9	Spring rolls	250

CRISPY GRILL

1. Press the "Crispy Grill" key.
2. Press "Crispy Grill" repeatedly or turn the "rotary knob" to select the grill mode. Stop pressing/turning when "C1", "C2", "C3" or "C4" is displayed.
3. Press "Confirm/Start/+30sec." to confirm.
4. Turn the "rotary knob" to select cooking weight.
5. Press "Confirm/Start/+30sec." to start cooking.

Note: All the food should be placed on the grill tray, and the grill tray must be placed on the grill rack.

Crispy grill	Weight (g)	Power	Initial Temp.
C1 Cordon bleu (fresh mini pizza)	300	C-4	Room temp.
	600		
	900		
C2 (lasagne)	200	C-4	Refrigerated temp.
	300		
	400		
	500		
C3 (bread)	100	C-4	Freezing temp.
C4 (pie/tart)	300	C-4	Refrigerated temp.

LOW TEMP. CONTROL

1. Press the "Low Temp Control" key.
2. Press the "Low Temp Control" repeatedly or turn the "rotary knob" to select a cooking mode . "L1", "L2", "L3", "L4" or "L5" will flash.
3. Press "Confirm/Start/+30sec." to confirm.
4. Turn the "rotary knob" to select the cooking temperature.
5. Press "Confirm/Start/+30sec." to confirm.
6. Turn the "rotary knob" to adjust the cooking time.
7. Press "Confirm/Start/+30sec." to start cooking.

Display	40 °C	50 °C	60 °C	70 °C	80 °C	90 °C	100 °C	110 °C	Cooking time (max.)
L1 (Slow cook)						√		√	12 h
L2 (Keep warm)			√	√	√				95 min
L3 (Food dry)	√	√	√	√	√	√			12 h
L4 (Yogurt)	√								12 h
L5 (Warming box)	√	√	√	√	√	√	√		95 min

DEODORIZATION

1. In waiting state, press "Kitchen Assistant" 3 times. The screen displays "AS-3".
2. Press "Confirm/Start/+30sec." to start deodorizing.

SPEEDY MICROWAVE COOKING

1. In waiting state, turn the "rotary knob" left to set cooking time directly; then, press the "Confirm/Start/+30sec." key to cook with 100% microwave power.

NOTE: This program can be set as the first stage of a multi-stage cooking program.

CHILD LOCK

In waiting state, press "ECO/Child Lock" for 3 seconds. There will be a long "beep" denoting that the child-lock has been activated, and the lock indicator will light up. The screen will display current time or 0:00.
Deactivating the lock: in locked state, press "ECO/Child Lock" for 3 seconds; there will be a long "beep" denoting that the lock is released, and the lock indicator will disappear.

INQUIRING FUNCTION

1. During cooking, press "Kitchen Assistant " to check the current time.
2. During cooking, press "Optional Function"; current power level will be displayed for 2–3 seconds.

MUTE FUNCTION

In waiting state, press "Kitchen Assistant" 4 times; the screen displays "AS-4". Then, press "Confirm/Start/+30sec." and the oven will enter mute mode. The buzzer will not sound for any operation.

In waiting state, press "Kitchen Assistant" 4 times; the screen displays "AS-4". Then, press "Confirm/Start/+30sec." and the oven will exit mute mode.

ECO FUNCTION

Entering the ECO mode: in waiting state, press "ECO/Child Lock" briefly; the screen will turn off.
Exit ECO mode: press any key.

STEAM CLEAN FUNCTION

1. In waiting state, press "Kitchen Assistant" 5 times; the screen displays "AS-5".
2. Press "Confirm/Start/+30sec." to start steam cleaning (100% microwave power for 5 minutes).

CARE OF YOUR MICROWAVE OVEN

1. Turn off the oven and remove the power plug from the wall socket before cleaning.
2. Keep the inside of the oven clean. When food splatters or spilled liquids adhere to oven walls, wipe them with a damp cloth. The use of harsh detergent or abrasives is not recommended. The outside oven surface should be cleaned with a damp cloth. To prevent damage to the operating parts inside the oven, water should not be allowed to seep into the ventilation openings.
3. Do not allow the control panel to become wet. Clean with a soft damp cloth. Do not use detergents, abrasives, or spray-on cleaners on the control panel.
4. If steam accumulates inside or around the outside of the oven door, wipe with a soft cloth. This may occur when the microwave oven is operated under high humidity conditions and in no way indicates a malfunction of the unit.
5. It is occasionally necessary to remove the glass tray for cleaning. Wash the tray in warm sudsy water or in a dishwasher.
6. The roller ring and oven cavity floor should be cleaned regularly to avoid excessive noise. Simply wipe the bottom surface of the oven with a mild detergent, water, or window cleaner, and dry. The roller ring may be washed in mild sudsy water or in a dishwasher. Cooking vapours collect during repeated use, but in no way affect the bottom surface or roller ring wheels. When removing the roller ring from the cavity floor for cleaning, be sure to replace it in its proper position.
7. Remove odours from your oven by combining a cup of water with the juice and skin of one lemon in a deep microwaveable bowl. Microwave for 5 minutes, wipe thoroughly and dry with a soft cloth.

ENVIRONMENT

Do not throw away the appliance with regular household waste at the end of its life. Rather, hand it in at an official collection point for recycling. By doing this, you will help preserve the environment.

MOUNTING THE MICROWAVE OVEN

INSTALLATION

1. Make sure all packing materials are removed from the inside of the door.
2. Inspect the oven after unpacking for any visual damage such as:
   - misaligned door,
   - damaged door,
   - dents or holes in door window and screen,
   - dents in cavity.

   If any of the above are visible, DO NOT use the oven.
3. This microwave oven weighs 19,4 kg and must be placed on a horizontal surface strong enough to support this weight.
4. The oven must be placed away from high temperature and steam.
5. DO NOT place anything on top of the oven.
6. Keep the oven at least 20 cm away from both sidewalls.
7. DO NOT remove the turntable drive shaft.
8. As with any appliance, close supervision is necessary when used by children.
9. Make sure that the AC outlet is easily accessible so that the plug can be removed quickly in an emergency. Otherwise, it should be possible to disconnect the device using a switch from the circuit. In this case, the existing provisions of the electrical safety standards should be observed.

   The product has to be correctly connected to an earthed socket with a single-phase AC (230 V/50 Hz). WARNING! THIS APPLIANCE MUST BE EARTHED!
10. This oven requires 1.5 kVA of input power. Consultation with a service engineer is suggested when installing the oven.

SPECIFICATIONS

Power consumption	220-230V ~50 Hz
Output power	900-1000 W
Grill heater	2150-2400 W
Convection heater	2150-2400 W
Operating frequency	2450 MHz
Outside dimensions	520 × 327 × 520 mm
Oven capacity	30 litres
Uncrated weight	Approx. 19,4 kg
Noise level	Lc < 58 dB (A)

This appliance is marked according to the European directive 2012/19/EU on Waste Electrical and Electronic Equipment (WEEE).
This guideline is the frame of a Europe-wide validity of return and recycling on Waste Electricaland Electronic Equipment.

MOUNTING DIMENSIONS

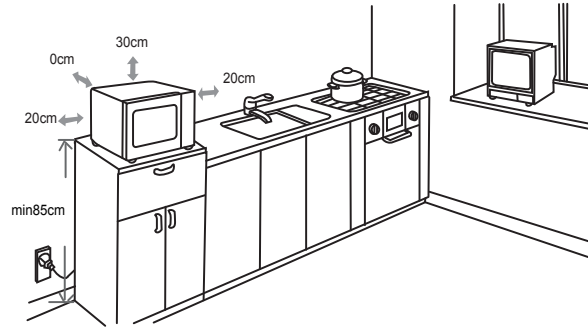

RADIO INTERFERENCE

Microwave oven may cause interference to your radio, TV, or similar equipment. When interference occurs, it may be eliminated or reduced by the following procedures.

a) Clean the door and sealing surface of the oven.
b) Place the radio, TV etc. as far away from your microwave oven as possible.
c) Use a properly installed antenna for your radio, TV, etc. to get a strong signal reception.

WE RESERVE THE RIGHT TO MAKE ANY CHANGES THAT DO NOT AFFECT THE FUNCTIONALITY OF THE APPLIANCE.

BEFORE YOU CALL FOR SERVICE

1. If the oven will not perform at all, the information on the display does not appear or the display disappeared:
   a) Check to ensure that the oven is plugged in securely. If it is not, remove the plug from the outlet, wait 10 seconds and plug it in again securely.
   b) Check the premises for a blown circuit fuse or a tripped main circuit breaker. If these seem to be operating properly, test the outlet with another appliance.
2. If microwaves will not function:
   a) Check to see whether the timer is set.
   b) Check to make sure that the door is securely closed to engage the safety interlocks. Otherwise, microwave energy will not flow into the oven.

   If none of the above rectify the situation, then contact the nearest authorized service agent.

The appliance is intended for household use for heating food and beverages using electromagnetic energy. For indoor use only.

GUARANTEE & SERVICE

If you need information or if you have a problem, please contact the Hisense Customer Care Centre in your country (you can find its phone number in the worldwide guarantee leaflet). If there is no Customer Care Centre in your country, go to your local Hisense dealer or contact the service department of Hisense domestic appliances.

For personal use only!

Hisense

life reimagined

WISHES YOU A LOT OF PLEASURE WHILE USING YOUR APPLIANCE

GENTILE CLIENTE

Ti ringraziamo sinceramente per il tuo acquisto. Crediamo che presto scoprirai che puoi davvero fidarti dei nostri prodotti. Per facilitare l'uso dell'elettrodomestico, alleghiamo questo esauriente manuale di istruzioni.

Le istruzioni dovrebbero aiutarti a imparare come usare il tuo nuovo elettrodomestico. Leggile attentamente prima di utilizzare l'elettrodomestico per la prima volta.

In ogni caso assicurati che l'elettrodomestico sia stato fornito integro. In caso di identificazione e danni durante il trasporto, contatta il rappresentante di vendita o il magazzino regionale da cui è stato consegnato il prodotto. Troverai il numero di telefono sulla ricevuta o sul rapporto di consegna.

Ti auguriamo tanta soddisfazione con il tuo nuovo elettrodomestico.



L'elettrodomestico è destinato all'uso domestico per riscaldare cibi e bevande utilizzando energia elettromagnetica; solo per uso interno.

ISTRUZIONI PER L'USO

Queste istruzioni sono destinate all'utente.
Descrivono il forno e come usarlo. Si applicano anche a diversi tipi di elettrodomestici, pertanto è possibile trovare la descrizione di funzioni che non si applicano all'elettrodomestico in questione.

Ci riserviamo il diritto di apportare modifiche o di correggere eventuali errori nelle istruzioni per l'uso.



Non toccare mai le superfici di apparecchi di riscaldamento o di cottura. Diventeranno calde durante il funzionamento. Tenere i bambini a distanza di sicurezza. C'è il rischio di ustioni!



Energia a microonde e alta tensione! Non rimuovere la copertura.

ATTENZIONE! L'elettrodomestico e le sue parti accessibili si riscaldano durante l'uso. Prestare attenzione ed evitare di toccare gli elementi riscaldanti. I bambini di età inferiore ai 3 anni devono essere tenuti a distanza, a meno che non siano continuamente sorvegliati. I bambini devono essere sorvegliati per assicurarsi che non giochino con l'elettrodomestico.

Questo elettrodomestico può essere utilizzato da bambini di età superiore a 8 anni e da persone con capacità fisiche, sensoriali o mentali ridotte o senza adeguate esperienze e conoscenze, purché sorvegliate e istruite sull'uso corretto dell'elettrodomestico e sui pericoli connessi. I bambini non devono giocare con l'elettrodomestico. La pulizia e la manutenzione non devono essere eseguite da bambini, a meno che non abbiano più di 8 anni e siano sorvegliati.

Tenere l'elettrodomestico e il suo cavo lontano dalla portata dei bambini di età inferiore agli 8 anni.

- **ATTENZIONE:** quando l'elettrodomestico funziona in modalità combinata, i bambini devono usare il forno solo sotto la supervisione di un adulto a causa delle temperature generate (solo per il modello con funzione griglia).

- **ATTENZIONE:** se lo sportello o le guarnizioni dello sportello sono danneggiate, il forno non deve essere messo in funzione fino a quando non è stato riparato da una persona competente.
- **ATTENZIONE:** è pericoloso per chiunque non sia una persona competente eseguire qualsiasi operazione di assistenza o riparazione che comporti la rimozione della copertura che protegge dall'esposizione all'energia a microonde.
- **ATTENZIONE:** i liquidi e gli altri alimenti non devono essere riscaldati in contenitori sigillati poiché potrebbero esplodere.
- I bambini devono essere sorvegliati per assicurarsi che non giochino con l'elettrodomestico.
- Non rimuovere i piedini del forno; non ostruire le prese d'aria del forno.
- Utilizzare solo utensili adatti per l'uso nei forni a microonde.
- Quando si riscaldano cibi in contenitori di plastica o carta, tenere d'occhio il forno perché potrebbe svilupparsi un principio d'incendio.
- In caso di fumo, spegnere o scollegare l'elettrodomestico e tenere chiuso lo sportello per soffocare eventuali fiamme.
- Il riscaldamento a microonde delle bevande può provocare un'ebollizione eruttiva ritardata. Pertanto, è necessario prestare attenzione durante la manipolazione del contenitore;
- Il contenuto dei biberon e dei vasetti per alimenti per neonati deve essere mescolato o agitato, e la temperatura deve essere controllata prima del consumo per evitare ustioni.

- Le uova con il guscio e le uova sode intere non devono essere riscaldate nei forni a microonde poiché potrebbero esplodere, anche dopo che il riscaldamento a microonde è terminato.
- Quando si puliscono le superfici dello sportello, la guarnizione dello sportello o la cavità del forno, utilizzare solo saponi e detergenti delicati e non abrasivi, applicati con una spugna o un panno morbido.
- Il forno deve essere pulito regolarmente e gli eventuali depositi di cibo devono essere rimossi.
- La mancata manutenzione del forno in condizioni di pulizia potrebbe comportare il deterioramento della superficie che potrebbe influire negativamente sulla vita dell'elettrodomestico ed eventualmente provocare una situazione di pericolo.
- Se danneggiato, il cavo di alimentazione dev'essere sostituito dal produttore, da un rappresentante del servizio di assistenza o da personale egualmente qualificato per evitare situazioni pericolose.
- Non lasciare che il cavo penda dal bordo del tavolo o dal piano di lavoro.
- Non collegare mai questo elettrodomestico a un timer esterno o a un sistema di controllo remoto per evitare situazioni pericolose.
- Non sostituire mai la lampadina all'interno del forno. Deve sempre essere sostituita dal servizio Hisense.
- Non pulire l'elettrodomestico con pulitori a vapore, pulitori ad alta pressione, oggetti appuntiti, detergenti abrasivi e spugne abrasive e smacchiatori.

ISTRUZIONI DI SICUREZZA PER USO GENERALE

Di seguito sono elencate, come per tutti gli elettrodomestici, alcune regole da seguire e precauzioni per garantire le massime prestazioni da questo forno:

1. Tenere sempre in posizione il vassoio in vetro, i bracci del rullo, il giunto e la guida del rullo durante il funzionamento del forno.
2. Non utilizzare il forno per scopi diversi dalla preparazione del cibo, ad esempio per asciugare vestiti, carta o altri articoli non alimentari o per la sterilizzazione.
3. Non azionare il forno quando è vuoto. Ciò potrebbe danneggiare il forno.
4. Non utilizzare la cavità del forno per alcun tipo di conservazione, come ad esempio per documenti, libri di cucina, ecc.
5. Non cuocere alimenti circondati da una membrana, come tuorli d'uovo, patate, fegatini di pollo, ecc. senza prima perforare più volte la membrana con una forchetta.
6. Non inserire alcun oggetto nelle aperture della copertura esterna.
7. Non rimuovere mai parti del forno come piedini, giunti, viti, ecc.
8. Non cuocere il cibo direttamente sul vassoio in vetro. Posizionare il cibo in/su un utensile da cucina appropriato prima di metterlo nel forno. **IMPORTANTE –** PENTOLE DA NON UTILIZZARE NEL FORNO A MICROONDE:
   - Non utilizzare pentole o stoviglie in metallo con manici in metallo.
   - Non utilizzare nulla con rivestimento in metallo.
   - Non utilizzare fascette a filo metallico rivestite di carta sui sacchetti di plastica.
   - Non utilizzare stoviglie in melamina, poiché contengono un materiale che assorbe l'energia delle microonde. Ciò potrebbe causare la rottura o la carbonizzazione dei piatti e rallentare il processo di cottura.
   - Non utilizzare stoviglie Centura. Lo smalto non è adatto per il microonde. Non utilizzare tazze con manico chiuso Corelle Livingware.
   - Non cuocere in un contenitore con un'apertura ristretta, come una bottiglia pop o una bottiglia di olio sigillata, poiché tali contenitori potrebbero esplodere se riscaldati in un forno a microonde.
   - Non utilizzare termometri convenzionali per carne o dolciumi.
   - Sono disponibili termometri specifici per la cottura a microonde. Questi possono essere utilizzati.
9. Gli utensili a microonde devono essere utilizzati solo in conformità con le istruzioni del produttore.
10. Non tentare di friggere cibi in questo forno.
11. Ricorda che un forno a microonde riscalda solo il liquido in un contenitore e non il contenitore stesso. Pertanto, anche se il coperchio di un contenitore non è

caldo al tatto quando viene tolto dal forno, ricorda che il cibo/liquido all'interno rilascerà la stessa quantità di vapore e/o schizzi come quando il coperchio viene rimosso durante la cottura convenzionale.

12. Verificare sempre personalmente la temperatura del cibo cotto, soprattutto se si riscaldano o si cucinano cibi/liquidi per neonati. Si consiglia di non consumare mai cibi/liquidi appena sfornati, ma lasciarli riposare per qualche minuto e mescolare i cibi/liquidi per distribuire uniformemente il calore.
13. Il cibo contenente una miscela di grasso e acqua, ad esempio il brodo, dovrebbe riposare per 30-60 secondi nel forno dopo lo spegnimento. Questo per consentire alla miscela di assestarsi e di evitare che ribollisca quando si mette un cucchiaio nel cibo/liquido o si aggiunge un dado da brodo.
14. Durante la preparazione/cottura di cibi/liquidi, ricorda che ci sono alcuni cibi, ad es. i dolci natalizi, la marmellata e la carne tritata, che si riscaldano molto rapidamente. Quando si riscaldano o si cucinano cibi con un alto contenuto di grassi o zuccheri, non utilizzare contenitori di plastica.
15. L'utensile da cucina può surriscaldarsi a causa del calore trasferito dal cibo riscaldato. Ciò è particolarmente vero se l'involucro di plastica ha coperto la parte superiore e le maniglie dell'utensile. Potrebbero essere necessarie presine per maneggiare l'utensile.
16. Per ridurre il rischio di incendio nella cavità del forno:
    a) Non cuocere troppo il cibo. Prestare attenzione al forno a microonde se all'interno del forno sono inseriti carta, plastica o altri materiali combustibili per facilitare la cottura.
    b) Rimuovere le fascette metalliche dai sacchetti prima di mettere i sacchetti nel forno.
    c) Se i materiali all'interno del forno dovessero prendere fuoco, tenere chiuso lo sportello e spegnere il forno con l'interruttore a parete o interrompere l'alimentazione tramite il pannello dei fusibili o dell'interruttore automatico.

PANNELLO DI CONTROLLO

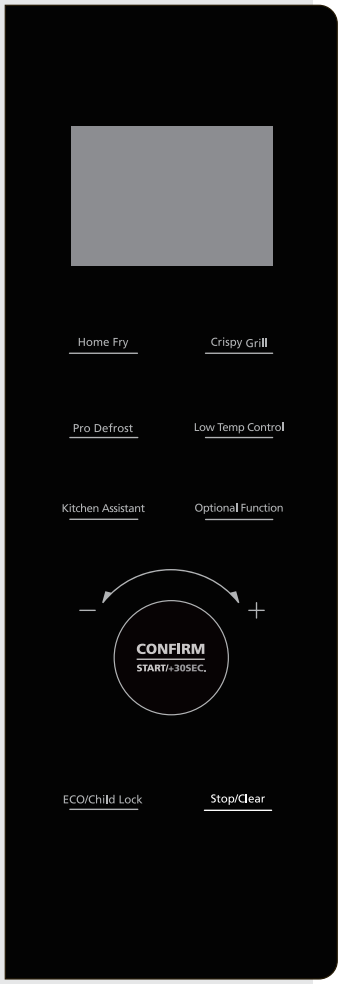

DISPLAY
Mostra l'orologio, il tempo di cottura e l'impostazione.

FRITTURA, GRIGLIATA CROCCANTE, CONTROLLO A BASSA TEMPERATURA
Utilizzare questo tasto per cuocere i cibi con programmi preimpostati.
SCONGELAMENTO PRO
Utilizzare questo tasto per scongelare il cibo in base al tempo o al peso.
ASSISTENTE DI CUCINA
Utilizzare questo tasto per impostare diverse impostazioni (orologio, timer...).
FUNZIONE OPZIONALE
Utilizzare questo tasto per selezionare il tempo di cottura del microonde e il livello di potenza.

MANOPOLA GIREVOLE – JOGGER
Utilizzare questo tasto per selezionare diverse opzioni e funzioni.

CONFERMA/AVVIO/+30 SEC.
Utilizzare questo tasto per avviare la cottura ad avvio rapido per 30 secondi, per aumentare il tempo di cottura di 30 secondi (ad ogni pressione) o per confermare le impostazioni di cottura.

ECO/BLOCCO BAMBINI
Utilizzare questo tasto per spegnere il display ed emettere un segnale acustico o tenerlo premuto per controllare il blocco del pannello.

STOP/CANCELLA
Utilizzare questo tasto per interrompere la cottura o cancellare le impostazioni.

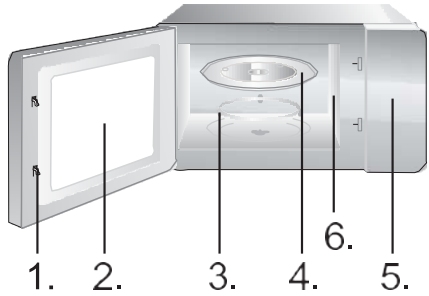

1. Sistema di chiusura di sicurezza dello sportello
2. Finestrino del forno
3. Anello a rulli
4. Vassoio in vetro
5. Pannello di controllo
6. Guida d'onda (non rimuovere la piastra in mica che copre la guida d'onda)



Vassoio griglia (non può essere utilizzato con la funzione microonde e deve essere posizionato sulla griglia di supporto)

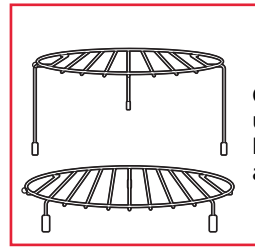

Griglia di supporto (non può essere utilizzata con la funzione microonde e deve essere appoggiata sul vassoio in vetro)

ISTRUZIONI OPERATIVE

OROLOGIO

Questo forno a microonde utilizza un moderno controllo elettronico per regolare i parametri di cottura, così da soddisfare al meglio le tue esigenze di cottura.

Quando il forno a microonde è collegato all'alimentazione, il forno visualizzerà "0:00" e il cicalino suonerà una volta.

1. Premere una volta "Assistente di cucina"; il forno visualizzerà "AS-1".
2. Ruotare la manopola per regolare le cifre delle ore. L'ora inserita deve essere compresa tra 0 e 23 (formato orario 24 ore).
3. Premere "Assistente di cucina"; le cifre dei minuti lampeggeranno.
4. Ruotare la manopola per regolare le cifre dei minuti tra 0 e 59.
5. Premere "Assistente di cucina" per completare l'impostazione dell'orologio. ":" lampeggerà.

NOTA:

1. Se l'orologio non è impostato, non funzionerà quando sarà alimentato.

2. Se si preme "Stop/Cancella" durante il processo di impostazione dell'orologio, l'orologio tornerà automaticamente allo stato precedente.

TIMER

Usare il conto alla rovescia per impostare un allarme.

1. Premere "Assistente di cucina" due volte. Il forno visualizzerà "AS-2".
2. Ruotare la manopola per inserire l'ora corretta. (Il tempo di cottura massimo è di 95 minuti.)
3. Premere "Conferma/Avvio/+30sec." per confermare l'impostazione.
4. Al raggiungimento del tempo di cottura, il cicalino suonerà 5 volte.

Se l'orologio è stato impostato (sistema a 24 ore), lo schermo visualizzerà l'ora corrente.

NOTA:

- Quando il timer è in funzione, non è possibile utilizzare altre funzioni.
- Quando il microonde non è in uso, questa funzione consente di utilizzare il microonde come timer.
- Assicurati che l'orologio sia stato impostato.

COTTURA A MICROONDE

1. Premere una volta "Funzione opzionale" e "P100" lampeggerà.
2. Premere "Conferma/Avvio/+30sec." per confermare. "P100" resterà acceso.
3. Premere ripetutamente "Funzione opzionale" o ruotare la manopola per selezionare la potenza del microonde tra il 100% e il 10%. Verranno visualizzati in ordine "P100", "P 80", "P 50", "P 30", "P 10".
4. Premere "Conferma/Avvio/+30sec." per confermare.
5. Ruotare la manopola per regolare il tempo di cottura. (L'orario impostato dovrebbe essere compreso tra 0:05 e 95:00.)
6. Premere "Conferma/Avvio/+30sec." per avviare la cottura.
7. Premere il tasto STOP/Cancella per interrompere il processo di cottura.

NOTA:

Quando si regola un'impostazione dell'ora, gli incrementi (o decrementi) saranno i seguenti:

0---1 min : 5 secondi
1---5 min : 10 secondi
5---10 min : 30 secondi
10---30 min : 1 minuto
30---95 min : 5 minuti

Premere	1x	2x	3x	4x	5x
Potenza microonde	100%	80%	50%	30%	10%
Display	P100	P80	P50	P30	P10

GRIGLIA

La cottura alla griglia è particolarmente adatta per fette sottili di carne, scaloppine o bistecche, braciole di carne, spiedini, salsicce o pezzi di pollo. La cottura alla griglia è adatta anche per tostare pane o tramezzini e per finire pietanze gratinate.

1. Premere due volte "Funzione opzionale" e "G-1" lampeggerà.
2. Premere ripetutamente "Funzione opzionale" o ruotare la "manopola" per selezionare la funzione griglia. Smettere di premere/ruotare quando "G-1" lampeggia.
3. Premere "Conferma/Avvio/+30sec." per confermare. "G-1" si illuminerà.
4. Ruotare la "manopola" per regolare il tempo di cottura. (L'orario impostato dovrebbe essere compreso tra 0:05 e 95:00.)
5. Premere "Conferma/Avvio/+30sec." per avviare la cottura.

NOTA:
Si consiglia di utilizzare la griglia di supporto in dotazione. Mettere il cibo sulla griglia di supporto e posizionare quest'ultima sopra il vassoio girevole di vetro.
Si consiglia di girare il cibo di tanto in tanto per garantire una grigliatura più uniforme.

FUNZIONAMENTO COMBINATO C-1

1. Premere quattro volte "Funzione opzionale" e "C-1" lampeggerà.
2. Premere ripetutamente "Funzione opzionale" o ruotare la "manopola" per selezionare la modalità combinata. Smettere di premere/ruotare quando "C-1", "C-2", "C-3" o "C-4". Verranno visualizzati "P100", "G-1" e "140 °C".
3. Premere "Conferma/Avvio /+30sec." per confermare.
4. Ruotare la "manopola" per regolare il tempo di cottura. (L'orario impostato dovrebbe essere compreso tra 0:05 e 95:00.)
5. Premere "Conferma/Avvio /+30sec." per avviare la cottura.

NOTA:
Si consiglia di utilizzare la griglia di supporto in dotazione. Posizionare il cibo sulla griglia di supporto, quindi posizionare quest'ultima sopra il vassoio girevole di vetro.
Si consiglia di girare il cibo di tanto in tanto per garantire una grigliatura più uniforme.

CONVEZIONE – CON PRERISCALDAMENTO

La cottura a convezione permette di cuocere i cibi come in un forno tradizionale. Le microonde non vengono utilizzate. Si consiglia di preriscaldare il forno alla temperatura appropriata prima di mettere gli alimenti al suo interno.

1. Premere tre volte "Funzione opzionale" e "140" lampeggerà.
2. Premere ripetutamente "Funzione opzionale" o ruotare la "manopola" per selezionare la funzione di convezione. Smettere di premere/ruotare quando "140" lampeggia.
3. Premere "Conferma/Avvio/+30sec." per confermare.
4. Ruotare la "manopola" per selezionare la temperatura di convezione.

Nota: la temperatura può essere selezionata nell'intervallo da 140 a 230 gradi.

5. Premere "Conferma/Avvio/+30sec." per confermare la temperatura.
6. Premere "Conferma/Avvio/+30sec." per avviare il preriscaldamento.
   Quando viene raggiunta la temperatura di preriscaldamento, il cicalino suonerà due volte per ricordare di inserire gli alimenti nel forno. La temperatura di preriscaldamento viene visualizzata e lampeggia.
7. Posizionare il cibo nel forno e chiudere lo sportello.
8. Ruotare la "manopola" per regolare il tempo di cottura. (Il tempo massimo di impostazione è di 95 minuti.)
9. Premere "Conferma/Avvio/+30sec." per avviare la cottura.

CONVEZIONE – SENZA PRERISCALDAMENTO

1. Premere tre volte "Funzione opzionale" e "140" lampeggerà.
2. Premere ripetutamente "Funzione opzionale" o ruotare " " per selezionare la funzione di convezione. Smettere di premere/ruotare quando "140" lampeggia.
3 Premere "Conferma/Avvio/+30sec." per confermare.
4. Ruotare la "manopola" per selezionare la temperatura di convezione.

Nota: la temperatura può essere impostata da 140 a 230 gradi.

5. Premere "Conferma/Avvio/+30sec." per confermare la temperatura.
6. Ruotare la "manopola" per regolare il tempo di cottura. (Il tempo massimo di impostazione è di 95 minuti.)
7. Premere "Conferma/Avvio/+30sec." per avviare la cottura.

COTTURA A PIÙ FASI

È possibile impostare un massimo di due fasi. Se una delle fasi è lo scongelamento, questa dovrebbe essere sempre la prima. Il cicalino suonerà una volta dopo ogni fase e inizierà la fase successiva.

Nota: il menu automatico e il preriscaldamento non possono essere impostati come una delle fasi multiple.

Esempio: se desideri scongelare il cibo per 5 minuti, con di seguito una cottura con l'80% della potenza del microonde per 7 minuti, procedi come segue:

1. Premere due volte "Scongelamento Pro"; lo schermo visualizzerà "dEF2".
2. Ruotare la "manopola" per impostare il tempo di scongelamento a 5 minuti.
3. Premere una volta "Funzione opzionale".
4. Premere "Conferma/Avvio /+30sec." per confermare.
5. Ruotare la "manopola" per scegliere l'80% della potenza del microonde finché non viene visualizzato "P80".
6. Premere "Conferma/Avvio /+30sec." per confermare.
7. Ruotare la "manopola" per impostare il tempo di cottura a 7 minuti.
8. Premere "Conferma/Avvio /+30sec." per avviare la cottura.

COTTURA VELOCE

1. In stato di attesa, premere il tasto "Conferma/Avvio/+30sec." per cuocere al 100% del livello di potenza per 30 secondi. Ad ogni pressione dello stesso tasto il tempo di cottura aumenta di 30 secondi. Il tempo di cottura massimo è di 95 minuti.
2. Durante le modalità di cottura microonde, griglia, convezione e combinata, premi il tasto "Conferma/Avvio/+30sec." per cuocere al 100% del livello di potenza per 30 secondi. Ad ogni pressione dello stesso tasto il tempo di cottura aumenta di 30 secondi.

Nota: questa funzione non opera con la cottura con scongelamento a peso, con la cottura a fasi multiple o con la cottura a menu automatico.

1. In stato di attesa, ruotare la "manopola" verso destra per scegliere la funzione desiderata, e verrà visualizzato "A1", "A2", "A3" ... "A10".
2. Premere "Conferma/Avvio/+30sec." per confermare la funzione selezionata.
3. Ruotare la "manopola" per impostare il peso del cibo e l'indicatore "g" si accenderà.
4. Premere "Conferma/Avvio/+30sec." per avviare la cottura.

Nota: 1. Il menu dolci utilizza la cottura a convezione con la funzione di riscaldamento a 160 gradi e dovresti prima preriscaldare, e di seguito la funzione menu automatico. Quando il forno raggiunge la temperatura, smetterà di riscaldarsi. Un segnale acustico ti ricorderà di aprire lo sportello e di infornare il cibo. Quindi premere "Conferma/Avvio/+30sec." per avviare la cottura.

2. Quando si seleziona il pollo arrosto e sono trascorsi 2/3 del tempo, il forno suonerà due volte per ricordarti di girare il cibo. Puoi semplicemente lasciarlo per continuare. Per risultati migliori, è comunque possibile girare il cibo, chiudere lo sportello, quindi premere "Conferma/Avvio/+30sec." per continuare la cottura.

Menu	Peso	Display	Potenza
A1 RISCALDAMENTO AUTOMATICO	150 g	150	100%
	250 g	250	
	350 g	350	
	450 g	450	
	600 g	600	
A2 PATATE	1 (circa 230 g)	1	100%
	2 (circa 460 g)	2	
	3 (circa 690 g)	3	
A3 CARNE	150 g	150	100%
	300 g	300	
	450 g	450	
	600 g	600	
A4 VERDURE	150 g	150	100%
	350 g	350	
	500 g	500	
A5 PESCE	150 g	150	80%
	250 g	250	
	350 g	350	
	450 g	450	
	650 g	650	
A6 PASTA	50 g (con 450 g di acqua fredda)	50	80%
	100 g (con 800 g di acqua fredda)	100	
	150 g (con 1200 g di acqua fredda)	150	
A7 ZUPPA	200 g	200	100%
	400 g	400	
	600 g	600	
A8 DOLCI	475 g	475	Preriscaldare a 140 °C
A9 PIZZA	200 g	200	C-4
	300 g	300	
	400 g	400	
A10 POLLO	500 g	500	C-4
	750 g	750	
	1000 g	1000	
	1200 g	1200	

SCONGELAMENTO A PESO (AUTOMATICO)

Il forno permette di scongelare carne, pollame e frutti di mare. Il tempo di scongelamento e la potenza di funzionamento verranno regolati automaticamente in base al peso preimpostato. Il peso del cibo da scongelare può essere compreso tra 100 g e 1000 g.

1. Premere una volta il tasto "SCONGELAMENTO PRO". Il forno visualizzerà "dEF1".
2. Ruotare la "manopola" per selezionare il peso del cibo. Allo stesso tempo "g" si accenderà. Il peso dovrebbe essere compreso tra 100 e 1000 g.
3. Premere il tasto "Conferma/Avvio/+30sec." per avviare lo scongelamento.

NOTA:

Gli oggetti di grandi dimensioni possono essere congelati al centro. Per garantire uno scongelamento uniforme, girali di tanto in tanto e frantumali in pezzi più piccoli durante lo scongelamento.

Scolare i liquidi durante lo scongelamento poiché i succhi possono riscaldarsi e cuocere il cibo.

SCONGELAMENTO A TEMPO (VELOCITÀ)

Il forno permette anche lo scongelamento veloce.

1. Premere due volte il tasto "SCONGELAMENTO PRO"; il forno visualizzerà "dEF2".
2. Ruotare la "manopola" per selezionare il tempo di cottura. Il tempo massimo d'impostazione è di 95 minuti.
3. Premere il tasto "Conferma/Avvio/+30sec." per avviare lo scongelamento.

NOTA:

Gli oggetti di grandi dimensioni possono essere congelati al centro. Per garantire uno scongelamento uniforme, girali di tanto in tanto e frantumali in pezzi più piccoli durante lo scongelamento.

Scolare i liquidi durante lo scongelamento poiché i succhi possono riscaldarsi e cuocere il cibo.

FRITTURA

1. Premere il tasto "Frittura".
2. Ruotare la "manopola" fino a visualizzare "H1","H2","H3","H4","H5", "H6","H7","H8" o "H9".
3. Premere "Conferma/Avvio/+30sec." per avviare il preriscaldamento.
4. Quando viene raggiunta la temperatura di preriscaldamento, il cicalino suonerà per ricordare di inserire il cibo nel forno. Posizionare il cibo nel forno e chiudere lo sportello.
5. Premere "Conferma/Avvio/+30sec." per avviare la cottura.

Nota: quando scegli la funzione Frittura, non inserire il cibo nel forno all'inizio. Il forno deve essere prima preriscaldato. Dopo alcuni minuti, il cicalino suona due volte per ricordarti di mettere il cibo nel forno. Dopo aver infornato il cibo, premere di nuovo "Conferma/Avvio/+30sec.". Il timer eseguirà il conto alla rovescia e il cibo verrà cucinato alla perfezione.

No.	Menu	Peso (g)
H1	Patatine fritte surgelate	300
H2	Crocchette di patate surgelate	350
H3	Calamari surgelati	250
H4	Anelli di cipolla surgelati	225
H5	Bocconcini di pollo surgelati	350
H6	Scaloppina	270
H7	Gamberetti	250
H8	Verdure	200
H9	Involtini primavera	250

GRIGLIATA CROCCANTE

1. Premere il tasto "Grigliata croccante".
2. Premere ripetutamente "Grigliata croccante" o ruotare la "manopola" per selezionare la modalità grigliata. Smettere di premere/ruotare quando viene visualizzato "C1", "C2", "C3" o "C4".
3. Premere "Conferma/Avvio/+30sec." per confermare.
4. Ruotare la "manopola" per selezionare il peso di cottura.
5. Premere "Conferma/Avvio/+30sec." per avviare la cottura.

Nota: tutto il cibo deve essere posizionato sul vassoio griglia e quest'ultimo deve essere posizionato sulla griglia di supporto.

Grigliata croccante	Peso (g)	Potenza	Temp. iniziale
C1 Cordon bleu (mini pizza fresca)	300	C-4	Temp. ambiente
	600		
	900		
C2 (lasagne)	200	C-4	Temp. refrigerata
	300		
	400		
	500		
C3 (pane)	100	C-4	Temp. di congelamento
C4 (torta/crostata)	300	C-4	Temp. refrigerata

CONTROLLO BASSA

1. Premere il tasto "Controllo bassa temp".
2. Premere ripetutamente "Controllo bassa temp" o ruotare la "manopola" per selezionare una modalità di cottura. "L1", "L2", "L3", "L4" o "L5" lampeggeranno.
3. Premere "Conferma/Avvio /+30sec." per confermare.
4. Ruotare la "manopola" per selezionare la temperatura di cottura.
5. Premere "Conferma/Avvio /+30sec." per confermare.
6. Ruotare la "manopola" per regolare il tempo di cottura.
7. Premere "Conferma/Avvio /+30sec." per avviare la cottura.

Display	40 °C	50 °C	60 °C	70 °C	80 °C	90 °C	100 °C	110 °C	Tempo di cottura (max.)
L1 (Cottura lenta)						√		√	12 h
L2 (Mantenere caldo)			√	√	√				95 min
L3 (Cibo secco)	√	√	√	√	√	√			12 h
L4 (Yogurt)	√								12 h
L5 (Recipiente riscaldante)	√	√	√	√	√	√	√		95 min

DEODORAZIONE

1. In stato di attesa, premere 3 volte "Assistente di cucina". Lo schermo visualizza "AS-3".
2. Premere "Conferma/Avvio/+30sec." per avviare la deodorazione.

MICROONDE VELOCE COTTURA

1. In stato di attesa, ruotare la "manopola" verso sinistra per impostare direttamente il tempo di cottura; quindi premere il tasto "Conferma/Avvio/+30sec." per cucinare al 100% della potenza del microonde.

NOTA: questo programma può essere impostato come prima fase di un programma di cottura a più fasi.

BLOCCO BAMBINI

In stato di attesa, premere "ECO/Blocco bambini" per 3 secondi. Verrà emesso un lungo segnale acustico che indica che il blocco bambini è stato attivato e l'indicatore di blocco si accenderà. Lo schermo visualizzerà l'ora corrente o 0:00. Disattivazione del blocco: in stato di blocco, premere
"ECO/Blocco bambini" per 3 secondi; verrà emesso un lungo segnale acustico che indica che il blocco è stato rilasciato e l'indicatore di blocco scomparirà.

FUNZIONE DI RICERCA

1. Durante la cottura, premere "Assistente di cucina" per controllare l'ora corrente.
2. Durante la cottura, premere "Funzione opzionale"; il livello di potenza attuale verrà visualizzato per 2-3 secondi.

FUNZIONE SILENZIOSO

In stato di attesa, premere 4 volte "Assistente di cucina"; lo schermo visualizza "AS-4". Quindi, premere "Conferma/Avvio/+30sec." e il forno entrerà in modalità silenzioso. Il cicalino non suonerà per nessuna operazione.

In stato di attesa, premere 4 volte "Assistente di cucina"; lo schermo visualizza "AS-4". Quindi premere "Conferma/Avvio/+30sec." e il forno uscirà dalla modalità silenzioso.

FUNZIONE ECO

Entrare in modalità ECO: in stato di attesa, premere brevemente "ECO/Blocco bambini"; lo schermo si spegnerà.
Uscire dalla modalità ECO: premere un tasto qualsiasi.

FUNZIONE PULIZIA A

1. In stato di attesa, premere 4 volte "Assistente di cucina"; lo schermo visualizza "AS-4".
2. Premere "Conferma/Avvio/+30sec." per avviare la pulizia a vapore (potenza del microonde al 100% per 5 minuti).

CURA DEL FORNO A MICROONDE

1. Spegnere il forno e rimuovere la spina di alimentazione dalla presa a muro prima della pulizia.
2. Mantenere pulito l'interno del forno. Quando schizzi di cibo o liquidi fuoriusciti aderiscono alle pareti del forno, pulirli con un panno umido. È sconsigliato l'uso di detergenti aggressivi o abrasivi.
   La superficie esterna del forno deve essere pulita con un panno umido. Per evitare danni alle parti operative all'interno del forno, evitare che l'acqua penetri nelle aperture di ventilazione.
3. Non lasciare che il pannello di controllo si bagni. Pulire con un panno morbido. Non utilizzare detergenti, abrasivi o spray sul pannello di controllo.
4. Se il vapore si accumula all'interno o intorno all'esterno dello sportello del forno, strofinare con un panno morbido. Questo può verificarsi quando il forno a microonde viene utilizzato in condizioni di elevata umidità e non indica in alcun modo un malfunzionamento dell'unità.
5. Occasionalmente è necessario rimuovere il vassoio in vetro per la pulizia. Lavare il vassoio con acqua calda e sapone o in lavastoviglie.
6. L'anello a rulli e il piano della cavità del forno devono essere puliti regolarmente per evitare rumori eccessivi. È sufficiente pulire la superficie inferiore del forno con un detergente delicato, acqua o detergente per vetri e asciugare. L'anello a rulli può essere lavato in acqua leggermente saponata o in lavastoviglie. I vapori di cottura si raccolgono durante l'uso ripetuto, ma non intaccano in alcun modo la superficie inferiore o le ruote dell'anello a rulli. Quando si rimuove l'anello a rulli dal piano della cavità per la pulizia, assicurarsi di rimetterlo nella posizione corretta.
7. Rimuovere gli odori dal forno unendo una tazza d'acqua con il succo e la buccia di un limone in una ciotola profonda per microonde. Cuocere a microonde per 5 minuti, pulire accuratamente e asciugare con un panno morbido.

AMBIENTE

A fine vita non gettare l'elettrodomestico insieme ai normali rifiuti domestici. Piuttosto, consegnalo a un punto di raccolta ufficiale per il riciclaggio. In questo modo, contribuirai a salvaguardare l'ambiente.

MONTAGGIO DEL FORNO A MICROONDE

INSTALLAZIONE

1. Assicurarsi che tutti i materiali di imballaggio siano stati rimossi dall'interno dello sportello.
2. Ispezionare il forno dopo il disimballaggio per verificare la presenza di eventuali danni quali:
   – sportello disallineato,
   – sportello danneggiato,
   – ammaccature o fori nel finestrino dello sportello e nello schermo,
   – ammaccature nella cavità.
   Se uno dei precedenti difetti è visibile, NON utilizzare il forno.
3. Questo forno a microonde pesa 19,4 kg e deve essere posizionato su una superficie orizzontale abbastanza resistente da sostenere questo peso.
4. Il forno deve essere posizionato lontano da alte temperature e dal vapore.
5. NON posizionare nulla sopra il forno.
6. Tenere il forno ad una distanza di almeno 20 cm da entrambe le pareti laterali.
7. NON rimuovere l'albero di trasmissione del piatto rotante.
8. Come con qualsiasi elettrodomestico, è necessaria una stretta supervisione quando utilizzato da bambini.
9. Assicurarsi che la presa CA sia facilmente accessibile, in modo che la spina possa essere rimossa rapidamente in caso di emergenza. In caso contrario, dovrebbe essere possibile scollegare il dispositivo utilizzando un interruttore del circuito. In questo caso devono essere rispettate le disposizioni vigenti delle norme di sicurezza elettrica.
   Il prodotto deve essere correttamente collegato a una presa messa a terra con alimentazione monofase CA (230 V/50 Hz).
   ATTENZIONE! QUESTO ELETTRODOMESTICO DEVE ESSERE COLLEGATO ALLA MESSA A TERRA!
10. Questo forno richiede una potenza in ingresso di 1,5 kVA. Si consiglia di consultare un tecnico dell'assistenza durante l'installazione del forno.

SPECIFICHE

Consumo energetico	220-230V ~50 Hz
Potenza in uscita	900-1000 W
Riscaldatore griglia	2150-2400 W
Riscaldatore per convezione	2150-2400 W
Frequenza di esercizio	2450 MHz
Dimensioni esterne	520 × 327 × 520 mm
Capacità del forno	30 litri
Peso senza imballo	ca. 19,4 kg
Livello di rumorosità	Lc < 58 dB (A)

Questo elettrodomestico è contrassegnato secondo la direttiva europea 2012/19/UE relativa ai rifiuti di apparecchiature elettriche ed elettroniche (RAEE). Tale linea guida rappresenta il quadro di validità europea della restituzione e del riciclaggio dei rifiuti di apparecchiature elettriche ed elettroniche.

DIMENSIONI DI MONTAGGIO

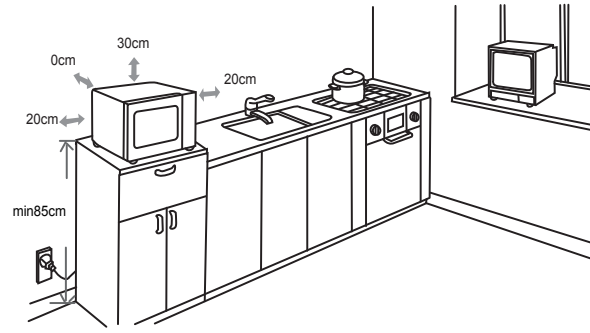

INTERFERENZA RADIO

Il forno a microonde può causare interferenze alla radio, alla TV o ad apparecchiature simili. Quando si verifica un'interferenza, è possibile eliminarla o ridurla con le seguenti procedure.

a) Pulire lo sportello e la superficie di tenuta del forno.
b) Posizionare la radio, la TV, ecc. il più lontano possibile dal forno a microonde.
c) Utilizzare un'antenna installata correttamente per radio, TV, ecc. per ottenere una forte ricezione del segnale.

CI RISERVIAMO IL DIRITTO DI APPORTARE EVENTUALI MODIFICHE CHE NON INFLUISCONO SULLA FUNZIONALITÀ DELL'ELETTRODOMESTICO.

PRIMA DI CHIAMARE L'ASSISTENZA

1. Se il forno non funziona per niente, le informazioni sul display non vengono visualizzate o il display è scomparso:
   a) Verificare che il forno sia collegato saldamente alla presa di corrente. In caso contrario, rimuovere la spina dalla presa, attendere 10 secondi e ricollegarla saldamente.
   b) Controllare i locali per un fusibile del circuito bruciato o un interruttore del circuito principale scattato. Se questi sembrano funzionare correttamente, testare la presa con un altro elettrodomestico.
2. Se il microonde non funziona:
   a) Verificare se il timer è impostato.
   b) Verificare che lo sportello sia chiuso saldamente per attivare gli interblocchi di sicurezza. In caso contrario, l'energia a microonde non fluirà nel forno.

Se nessuna delle precedenti soluzioni risolve la situazione, contattare l'agente di assistenza autorizzato più vicino.

L'elettrodomestico è destinato all'uso domestico, per riscaldare cibi e bevande utilizzando energia elettromagnetica. Solo per uso interno.

GARANZIA & ASSISTENZA

Per maggiori informazioni o in caso di problemi, contattare il Centro di assistenza clienti Hisense del proprio Paese (il numero di telefono è riportato nell'opuscolo sulla garanzia a livello mondiale). Se non esiste un centro di assistenza clienti nel proprio Paese, rivolgersi al rivenditore Hisense locale o contattare il servizio assistenza degli elettrodomestici Hisense.

Solo per uso personale!

Hisense

life reimagined

TI AUGURIAMO UN PIACEVOLE USO DELL'ELETTRODOMESTICO

CHÈR(E)
CLIENT(E)

Nous vous remercions sincèrement pour votre achat. Nous sommes convaincus que vous aurez bientôt de nombreuses raisons de faire confiance à nos produits. Pour faciliter l'utilisation de l'appareil, nous mettons à votre disposition ce manuel d'instructions détaillé.

Les instructions vous aideront à vous familiariser avec votre nouvel appareil. Veuillez les lire attentivement avant d'utiliser l'appareil pour la première fois.

Dans tous les cas, assurez-vous que l'appareil vous a été livré en bon état. Si vous constatez des dommages liés au transport, contactez votre représentant commercial ou l'entrepôt régional d'où le produit a été livré. Vous trouverez le numéro de téléphone correspondant sur le reçu ou dans le rapport de livraison.

Nous vous souhaitons beaucoup de plaisir avec votre nouvel appareil électroménager.



L'appareil est destiné à un usage domestique, pour chauffer des aliments et des boissons grâce à l'énergie électromagnétique ; pour une utilisation en intérieur uniquement.

MODE D'EMPLOI

Ces instructions sont rédigées à l'intention de l'utilisateur. Elles décrivent le four à micro-ondes et comment l'utiliser. Elles s'appliquent également à différents types d'appareils; vous pourriez donc y trouver des descriptions de fonctions qui ne s'appliquent pas à votre appareil.

Nous nous réservons le droit d'effectuer toute modification ou de corriger toute erreur contenue dans les instructions d'utilisation.

CONSIGNES DE SÉCURITÉ IMPORTANTES



Ne touchez jamais les surfaces des appareils de chauffage ou de cuisson. Elles chaufferont en cours de fonctionnement. Maintenez les enfants à bonne distance de l'appareil, pour garantir leur sécurité. Ils risquent en effet de se brûler !



Énergie micro-ondes et haute tension ! Ne retirez pas le couvercle.

ATTENTION ! L'appareil et ses parties accessibles chauffent en cours d'utilisation. Soyez prudent(e) et évitez de toucher les éléments chauffants. Les enfants de moins de 8 ans doivent être tenus à distance, à moins d'être surveillés en permanence. Surveillez les enfants pour éviter qu'ils ne jouent avec l'appareil.

Les enfants à partir de 8 ans et les personnes disposant de capacités physiques, sensorielles ou mentales réduites, ou manquant d'expérience et de connaissances, peuvent utiliser cet appareil sous surveillance, à condition d'avoir reçu des instructions sur la manière de s'en servir en toute sécurité, et d'avoir compris les risques encourus. Les enfants ne peuvent jouer avec l'appareil. L'appareil ne peut être nettoyé ou entretenu par des enfants, sauf s'ils ont plus de 8 ans et sont surveillés.

Gardez l'appareil et son cordon d'alimentation hors de portée des enfants de moins de 8 ans.

- **ATTENTION :** Lorsque l'appareil est utilisé en mode combiné, les enfants ne devraient utiliser le four que sous la surveillance d'un adulte, en raison des températures générées (uniquement pour le modèle avec fonction gril).

- **ATTENTION :** Si la porte ou les joints de la porte sont endommagés, le four ne peut être utilisé qu'après avoir été réparé par une personne compétente.
- **ATTENTION :**Il est dangereux pour toute personne non compétente de mener des activités d'entretien ou de réparation nécessitant de retirer le couvercle de protection contre l'exposition à l'énergie micro-ondes.
- **ATTENTION :**Les liquides et autres aliments ne peuvent pas être chauffés dans des récipients scellés car ils risquent d'exploser.
- Surveillez les enfants pour éviter qu'ils ne jouent avec l'appareil.
- Ne retirez pas les pieds du four ; ne bloquez pas les arrivées d'air du four.
- Servez-vous uniquement d'ustensiles adaptés aux fours à micro-ondes.
- Si vous chauffez des denrées alimentaires dans des récipients en plastique ou en papier, gardez un oeil sur le four car des flammes peuvent survenir.
- Si vous constatez de la fumée, éteignez ou débranchez l'appareil et gardez la porte fermée pour étouffer les flammes éventuelles.
- Chauffer des boissons dans le four à micro-ondes peut provoquer une ébullition éruptive à retardement. Faites donc preuve de prudence lorsque vous manipulez le récipient ;
- Les biberons et bocaux pour bébés doivent être agités ou secoués et la température doit être contrôlée avant consommation, pour éviter les brûlures.

- Les œufs en coquille et les œufs durs entiers ne devraient pas être chauffés dans un four à micro-ondes car ils peuvent exploser, même après avoir été chauffés dans ce four.
- Lorsque vous nettoyez les surfaces de la porte, des joints de porte ou du four, utilisez exclusivement des savons doux et non abrasifs ou des détergents appliqués avec une éponge ou un chiffon doux.
- Le four devrait être nettoyé régulièrement et tout dépôt d'aliments devrait être retiré.
- Si le four n'est pas maintenu dans un état de propreté, la surface peut se détériorer, ce qui peut nuire à la durée de vie de l'appareil et entraîner un danger.
- Si le cordon d'alimentation est endommagé, faites le remplacer par le fabricant, un technicien du service après-vente agréé, ou toute autre personne à qualification similaire, afin d'éviter tout risque éventuel.
- Ne laissez pas le cordon pendre par-dessus le bord de la table ou le plan de travail.
- Ne connectez jamais cet appareil à une minuterie externe ou à un système de télécommande, pour éviter toute situation dangereuse.
- Ne remplacez jamais l'ampoule située à l'intérieur du four. Elle ne peut être remplacée que par le service Hisense.
- Ne nettoyez pas l'appareil avec des nettoyants à vapeur, des nettoyants à haute pression, des objets pointus, des produits de nettoyage abrasifs, des éponges abrasives ou des détachants.

CONSIGNES DE SÉCURITÉ POUR UN USAGE GÉNÉRAL

Comme pour tous les appareils, vous trouverez ci-dessous quelques règles à suivre et mesures de protection pour que le four reste ultra performant :

1. Lorsque vous utilisez le four, veillez toujours à ce que le plateau en verre, les bras à roulettes, l'accouplement et le rail à roulettes soient bien en place.
2. N'utilisez pas le four à d'autres fins que pour la préparation des aliments, comme pour sécher des vêtements, du papier ou tout autre article non alimentaire, ou pour la stérilisation.
3. N'utilisez pas le four lorsqu'il est vide. Cela pourrait l'endommager.
4. N'utilisez pas le four pour stocker tous types d'objets comme du papier, des livres de cuisine, etc.
5. Ne faites cuire aucun aliment entouré d'une membrane, comme les jaunes d'œufs, les pommes de terre, le foie de poulet, etc., sans avoir, au préalable, percé la membrane à plusieurs endroits, avec une fourchette.
6. N'insérez aucun objet dans les ouvertures du boîtier extérieur.
7. Ne retirez à aucun moment des composants du four comme les pieds, l'accouplement, les vis, etc.
8. Ne faites pas cuire les aliments directement sur le plateau en verre. Placez les aliments dans/sur un ustensile de cuisson approprié avant de les mettre au four. **IMPORTANT -** BATTERIES DE CUISINE À NE PAS UTILISER DANS VOTRE FOUR À MICRO-ONDES :
   - N'utilisez pas de casseroles en métal ou de plats à poignées métalliques.
   - N'utilisez aucun objet à bordure métallique.
   - N'utilisez pas d'attaches métalliques recouvertes de papier sur les sacs en plastique.
   - N'utilisez pas de plats en mélamine car ils contiennent un matériau qui absorbe l'énergie des micro-ondes. La vaisselle peut se fendre ou être carbonisée, et le processus de cuisson sera alors ralenti.
   - N'utilisez pas de vaisselle Centura. Le glaçage ne convient pas pour une utilisation au micro-ondes. Les tasses à poignée fermée Corelle Livingware sont à éviter.
   - Ne cuisez pas dans un récipient à ouverture restreinte, comme une bouteille de soda ou une bouteille d'huile scellée, car ces récipients peuvent exploser lorsqu'ils sont chauffés au micro-ondes.
   - N'utilisez pas de thermomètres à viande ou à bonbons conventionnels.
   - Il existe des thermomètres spécifiques pour la cuisson au micro-ondes. On peut les utiliser.
9. Les ustensiles pour micro-ondes ne devraient être utilisés qu'en suivant les consignes du fabricant.
10. N'essayez pas de faire frire des aliments dans ce four.
11. N'oubliez pas qu'un four à micro-ondes ne chauffe que le liquide présent dans le récipient, et non le récipient lui-même. Par conséquent, même si le couvercle d'un récipient n'est pas

chaud au toucher lorsque vous le retirez du four, n'oubliez pas qu'une fois le couvercle retiré, les aliments/liquides situés à l'intérieur libèrent la même quantité de vapeur et/ou d'éclaboussures que dans une cuisson traditionnelle.

12. Testez toujours vous-même la température des aliments cuits, surtout si vous chauffez ou cuisez des aliments/liquides pour bébés. Il est conseillé de ne jamais consommer d'aliments / de liquides directement sortis du four, mais de les laisser reposer quelques minutes, puis de les remuer pour répartir la chaleur uniformément.
13. Les aliments contenant un mélange de graisse et d'eau, comme le bouillon, doivent reposer 30 à 60 secondes dans le four après l'avoir éteint. Cela permet au mélange de se déposer et d'éviter les bulles lorsqu'une cuillère est placée dans l'aliment/liquide, ou lorsque vous ajoutez un cube de bouillon.
14. Lors de la préparation/cuisson des aliments/liquides, n'oubliez pas que certains aliments comme les puddings de Noël, la confiture et la viande hachée chauffent très rapidement. Lorsque vous chauffez ou cuisez des aliments riches en graisses ou en sucre, n'utilisez pas de récipients en plastique.
15. Les ustensiles de cuisine peuvent chauffer à cause de la chaleur transmise par les aliments chauffés. C'est particulièrement vrai si une pellicule de plastique recouvre le dessus et les poignées de l'ustensile. Des mitaines peuvent être nécessaires pour manipuler l'ustensile.
16. Pour limiter le risque d'incendie à l'intérieur du four :
    a) Évitez de cuire les aliments trop longtemps. Surveillez attentivement le four s'il contient du papier, du plastique ou d'autres matières combustibles destinés à faciliter la cuisson.
    b) Retirez les attaches métalliques des sacs en plastique avant de mettre ces derniers au four.
    c) Si des matériaux situés à l'intérieur du four s'enflamment, gardez la porte du four fermée, éteignez le four à l'aide de l'interrupteur mural ou coupez l'alimentation au panneau de fusibles ou de disjoncteurs.

PANNEAU DE COMMANDE

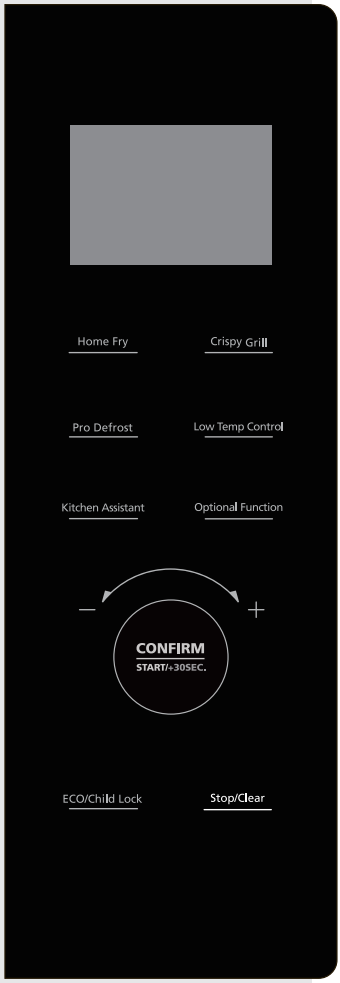

AFFICHAGE
Affiche l'horloge, le temps de cuisson et le réglage.

FRITURE MAISON, GRIL CROUSTILLANT, CONTRÔLE BASSE TEMPÉRATURE
Utilisez cette touche pour cuire des aliments selon des programmes prédéfinis.
DÉGIVRAGE PRO
Utilisez cette touche pour dégivrer les aliments en fonction du temps ou du poids.
ASSISTANT DE CUISINE
Utilisez cette touche pour régler différents paramètres (horloge, minuterie, …).
FONCTION OPTIONNELLE
Utilisez cette touche pour sélectionner le temps de cuisson au micro-ondes et le niveau de puissance.

BOUTON ROTATIF – JOGGER
Utilisez cette touche pour sélectionner différentes options et fonctions.
CONFIRMER/DÉMARRER/+30 SEC.
Utilisez cette touche pour lancer une cuisson rapide de 30 secondes, augmenter le temps de cuisson de 30 secondes (à chaque pression), ou confirmer les réglages de cuisson.

ÉCO/SÉCURITÉ ENFANTS
Utilisez cette touche pour éteindre l'affichage et émettre un bip, ou maintenez-la enfoncée pour contrôler le verrouillage du panneau.
ARRÊTER/EFFACER
Utilisez cette touche pour arrêter la cuisson ou effacer les réglages.

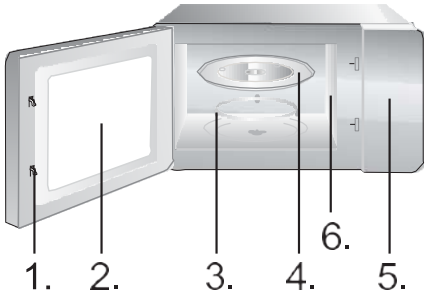

1. Système de verrouillage de porte sécurisé
2. Fenêtre du four
3. Anneau de roulement
4. Plateau en verre
5. Panneau de commande
6. Guide d'ondes (ne pas enlever la plaque de mica qui recouvre le guide d'ondes)



Lèchefrite (ne peut pas être utilisée avec la fonction micro-ondes et doit être placée sur le rail du gril)

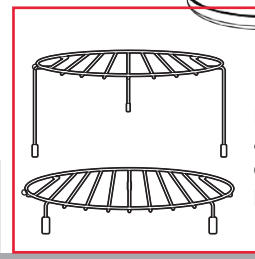

Rail du gril (ne peut pas être utilisé avec la fonction micro-ondes et doit être posé sur le plateau en verre)

CONSIGNES D'UTILISATION

HORLOGE

Ce four à micro-ondes utilise une commande électronique moderne pour ajuster les paramètres de cuisson et ainsi mieux répondre à vos besoins.

Lorsque le four à micro-ondes est connecté à l'alimentation électrique, il affichera « 0:00 » et le buzzer sonnera une fois.

1. Appuyez une fois sur « Assistant de cuisine » ; le four affichera « AS-1 ».
2. Tournez le bouton rotatif pour régler les heures. L'heure d'entrée devrait être comprise entre 0 et 23 heures (format 24 heures).
3. Appuyez sur « Assistant de cuisine » ; les chiffres des minutes clignotent.
4. Tournez le bouton rotatif pour régler les minutes entre 0 et 59.
5. Appuyez sur « Assistant de cuisine » pour terminer le réglage de l'horloge. La touche « : » clignotera.

REMARQUE :

1. Si l'horloge n'est pas réglée, elle ne fonctionnera pas lorsqu'elle est alimentée.

2. Si vous appuyez sur « Arrêter/Effacer » pendant le processus de réglage de l'horloge, l'horloge reviendra automatiquement à l'état précédent.

MINU

Utilisez le compte à rebours pour régler une alarme.

1. Appuyez deux fois sur « Assistant de cuisine ». Le four affichera « AS-2 ».
2. Tournez le bouton rotatif pour entrer l'heure correcte. (Le temps de cuisson maximal est de 95 minutes.)
3. Appuyez sur « Confirmer/Démarrer/30sec. » pour confirmer le réglage.
4. Lorsque le temps de cuisson a expiré, le buzzer sonnera 5 fois.

Si l'horloge est réglée (système 24 heures), l'écran affichera l'heure actuelle.

REMARQUE :

- Lorsque la minuterie est en marche, les autres fonctions ne peuvent pas être utilisées.
- Lorsque le micro-ondes n'est pas utilisé, cette fonction vous permet de l'utiliser comme minuterie.
- Veuillez vous assurer que l'horloge a bien été réglée.

CUISSON AVEC MICRO-ONDES

1. Appuyez une fois sur « Fonction optionnelle » et « P100 » clignotera.
2. Appuyez sur « Confirmer/Démarrer/30sec.» pour confirmer. La touche « P100 » sera allumée en permanence.
3. Appuyez plusieurs fois sur « Fonction optionnelle » ou tournez le bouton rotatif pour sélectionner la puissance du micro-ondes entre 100 % et 10 %. Les valeurs « P100 », « P 80 », « P 50 », « P 30 » et « P 10 » s'afficheront dans l'ordre.
4. Appuyez sur « Confirmer/Démarrer/30sec» pour confirmer.
5. Tournez le bouton rotatif pour régler le temps de cuisson. (L'heure réglée devrait être comprise entre 0:05 et 95:00.)
6. Appuyez sur « Confirmer/Démarrer/30sec.» pour démarrer la cuisson.
7. Appuyez sur la touche ARRÊTER/Effacer pour arrêter le processus de cuisson.

REMARQUE :

Lors du réglage d'un paramètre de temps, les incréments (ou décréments) seront les suivants :

0---1 min : 5 secondes
1---5 min : 10 secondes
5---10 min : 30 secondes
10---30 min : 1 minute
30---95 min : 5 minutes

Appuyez sur	1 x	2 x	3 x	4 x	5 x
Puissance du micro-ondes	100 %	80 %	50 %	30 %	10 %
Affichage	P100	P80	P50	P30	P10

GRIL G-1

Le gril convient particulièrement pour les fines tranches de viande, les escalopes ou les steaks, les côtelettes de viande, les brochettes, les saucisses ou les morceaux de poulet. Il convient aussi pour griller du pain ou des sandwichs et finir des plats gratinés.

1. Appuyez deux fois sur « Fonction optionnelle » et « G-1 » clignotera.
2. Appuyez plusieurs fois sur « Fonction optionnelle » ou tournez le bouton rotatif pour sélectionner la fonction gril. Arrêtez d'appuyer/de tourner lorsque « G-1 » clignote.
3. Appuyez sur « Confirmer/Démarrer/30sec.» pour confirmer. La touche « G-1 » s'allumera.
4. Tournez le bouton rotatif pour régler le temps de cuisson. (L'heure réglée devrait être comprise entre 0:05 et 95:00.)
5. Appuyez sur « Confirmer/Démarrer/30sec.» pour démarrer la cuisson.

REMARQUE :

Nous vous recommandons d'utiliser la grille de cuisson fournie. Placez vos aliments sur la grille de cuisson, puis posez cette dernière sur le plateau tournant en verre. Nous vous recommandons de retourner les aliments de temps en temps pour une cuisson plus uniforme.

OPÉRATION COMBINÉE C-1

1. Appuyez quatre fois sur « Fonction optionnelle » et la touche « C-1 » clignotera.
2. Appuyez plusieurs fois sur « Fonction optionnelle » ou tournez le bouton rotatif pour sélectionner le mode de combinaison. Arrêtez d'appuyer/de tourner lorsque « C-1 », « C-2 », « C-3 » ou « C-4 ». « P100 », « G-1 », et « 140°C » s'afficheront.
3. Appuyez sur « Confirmer/Démarrer/30 sec. » pour confirmer.
4. Tournez le bouton rotatif pour régler le temps de cuisson. (L'heure réglée devrait être comprise entre 0:05 et 95:00.)
5. Appuyez sur « Confirmer/Démarrer/30 sec. » pour démarrer la cuisson.

REMARQUE :

Nous vous recommandons d'utiliser la grille de cuisson fournie. Placez vos aliments sur la grille de cuisson, puis poser cette dernière sur le plateau tournant en verre. Nous vous recommandons de retourner les aliments de temps en temps pour une cuisson plus uniforme.

CONVECTION – AVEC PRÉCHAUFFAGE

La cuisson par convection permet de cuire les aliments comme dans un four traditionnel. Les micro-ondes ne sont pas utilisées. Il est recommandé de préchauffer le four à la température appropriée avant d'y mettre les aliments.

1. Appuyez trois fois sur « Fonction optionnelle » et la touche « 140 » clignotera.
2. Appuyez plusieurs fois sur « Fonction en option » ou tournez le bouton rotatif pour sélectionner la fonction gril. Arrêtez d'appuyer/de tourner lorsque « 140 » clignote.
3. Appuyez sur « Confirmer/Démarrer/30sec.» pour confirmer.
4. Tournez le bouton rotatif pour sélectionner la température de convection.

Remarque : La température peut être sélectionnée dans une plage allant de 140 à 230 degrés.

5. Appuyez sur « Confirmer/Démarrer/30sec. » pour confirmer la température.
6. Appuyez sur « Confirmer/Démarrer/30sec.» pour démarrer le préchauffage.
   Une fois la température de préchauffage atteinte, le buzzer retentira deux fois pour vous rappeler de mettre les aliments au four. La température de préchauffage s'affiche et clignote.
7. Mettez les aliments au four et fermez la porte.
8. Tournez le bouton rotatif pour régler le temps de cuisson. (Le temps de réglage maximal est de 95 minutes.)
9. Appuyez sur « Confirmer/Démarrer/30sec.» pour démarrer la cuisson.

CONVECTION – SANS PRÉCHAUFFAGE

1. Appuyez trois fois sur « Fonction optionnelle » et la touche « 140 » clignotera.
2. Appuyez plusieurs fois sur « Fonction optionnelle » ou tournez le bouton « » pour sélectionner la fonction de convection. Arrêtez d'appuyer/de tourner lorsque « 140 » clignote.
3. Appuyez sur « Confirmer/Démarrer/30sec.» pour confirmer.
4. Tournez le bouton rotatif pour sélectionner la température de convection.

Remarque : La température peut être réglée dans une plage allant de 140 à 230 degrés.

5. Appuyez sur « Confirmer/Démarrer/30sec.» pour confirmer le réglage de la température.
6. Tournez le bouton rotatif pour régler le temps de cuisson. (Le temps de réglage maximal est de 95 minutes.)
7. Appuyez sur « Confirmer/Démarrer/30sec.» pour démarrer la cuisson.

CUISSON EN

Un maximum de deux étapes peut être défini. Si une des étapes consiste en un dégivrage, cette étape devrait toujours être la première. Le buzzer sonnera une fois après chaque étape et l'étape suivante commencera.

Remarque : Le menu Auto et le préchauffage ne peuvent pas être définis comme l'une des étapes multiples.

Exemple : si vous souhaitez décongeler les aliments pendant 5 minutes, puis les cuire avec une puissance de micro-ondes de 80 % pendant 7 minutes, procédez comme suit :

1. Appuyez deux fois sur « Dégivrage Pro », l'écran affichera « dEF2 » ;
2. Tournez le bouton rotatif pour régler le temps de dégivrage sur 5 minutes.
3. Appuyez une fois sur « Fonction optionnelle ».
4. Appuyez sur « Confirmer/Démarrer/30 sec. »pour confirmer.
5. Tournez le bouton rotatif pour sélectionner une puissance de micro-ondes de 80 % jusqu'à ce que « P80 » s'affiche.
6. Appuyez sur « Confirmer/Démarrer/30 sec. »pour confirmer.
7. Tournez le bouton rotatif pour régler le temps de cuisson sur 7 minutes.
8. Appuyez sur « Confirmer/Démarrer/30 sec. »pour démarrer la cuisson.

CUISSON RAPIDE

1. En phase d'attente, appuyez sur la touche « Confirmer/Démarrer/30sec.» pour cuire avec une puissance de 100 % pendant 30 secondes. Chaque fois que vous appuyez sur la même touche, le temps de cuisson augmente de 30 secondes. Le temps de cuisson maximal est de 95 minutes.
2. Dans les modes de cuisson micro-ondes, gril, convection et combinaison, appuyez sur la touche « Confirmer/Démarrer/30sec.» pour cuire avec une puissance de 100 % pendant 30 secondes. Chaque fois que vous appuyez sur la même touche, le temps de cuisson augmente de 30 secondes.

Remarque : Cette fonction ne peut pas fonctionner avec la cuisson par décongélation au poids, la cuisson en plusieurs étapes ou la cuisson par menu automatique.

1. En phase d'attente, tournez le bouton rotatif vers la droite pour choisir la fonction souhaitée, et « A1 », « A2 », « A3 »... « A10 » s'afficheront.
2. Appuyez sur « Confirmer/+30 s/Démarrer » pour confirmer la fonction sélectionnée.
3. Tournez le bouton rotatif pour régler le poids des aliments, et l'indicateur « g » s'allumera.
4. Appuyez sur « Confirmer/+30 s/Démarrer » pour démarrer la cuisson.

Remarque :1. Le menu Gâteau est en mode de cuisson par convection avec fonction de préchauffage à 160 °C et une fois le menu automatique terminé, vous devriez commencer par le préchauffage. Lorsque le four atteint la température sollicitée, il arrêtera de chauffer. Un signal sonore vous rappellera d'ouvrir la porte et de mettre les aliments au four. Appuyez sur « Confirmer/+30 s/Démarrer » pour démarrer la cuisson.

2. Lorsque le poulet rôti est sélectionné et 2/3 du temps se sont écoulés, le four sonnera deux fois pour vous rappeler de retourner les aliments. Vous pouvez simplement laisser la cuisson se poursuivre. Pour de meilleurs résultats, retournez les aliments, fermez la porte, puis appuyez sur « Confirmer/+30s/Démarrer » pour poursuivre la cuisson.

Menu	Poids	Affichage	Puissance
A1 DÉGIVRAGE AUTOMATIQUE	150 g	150	100 %
	250 g	250	
	350 g	350	
	450 g	450	
	600 g	600	
A2 POMME DE TERRE	1 (environ 230 g)	1	100 %
	2 (environ 460 g)	2	
	3 (environ 690 g)	3	
A3 VIANDE	150 g	150	100 %
	300 g	300	
	450 g	450	
	600 g	600	
A4 LÉGUMES	150 g	150	100 %
	350 g	350	
	500 g	500	
A5 POISSON	150 g	150	80 %
	250 g	250	
	350 g	350	
	450 g	450	
	650 g	650	
A6 PÂTES	50 g (avec 450 g d'eau froide)	50	80 %
	100 g (avec 800 g d'eau froide)	100	
	150 g (avec 1200 g d'eau froide)	150	
A7 SOUPE	200 g	200	100 %
	400 g	400	
	600 g	600	
A8 GÂTEAU	475 g	475	Préchauffer à 140° C
A9 PIZZA	200 g	200	C-4
	300 g	300	
	400 g	400	
A10 POULET	500 g	500	C-4
	750 g	750	
	1000 g	1000	
	1200 g	1200	

POIDS DÉGIVRAGE (AUTO)

Le four permet de dégivrer viandes, volailles et fruits de mer. Le temps de dégivrage et la puissance de fonctionnement seront ajustés automatiquement en fonction du poids préréglé. Le poids des aliments à dégivrer peut être compris entre 100 g et 1000 g.

1. Appuyez une fois sur la touche « DÉGIVRAGE PRO ». Le four affichera « dEF1 ».
2. Tournez le bouton rotatif pour sélectionner le poids des aliments. En même temps, la touche « g » s'allumera. Le poids devrait être compris entre 100 et 1000 g.
3. Appuyez sur « Confirmer/Démarrer/30sec.» pour démarrer le dégivrage.

REMARQUE :

Les gros articles peuvent être congelés au centre. Pour assurer une congélation homogène, retournez-les de temps en temps et cassez-les en petits morceaux pendant le dégivrage.

Vidangez les liquides pendant le dégivrage car les jus des aliments peuvent chauffer et cuire les aliments.

TEMPS (VITESSE) DÉGIVRAGE

Le four permet également un dégivrage rapide.

1. Appuyez deux fois sur la touche « DÉGIVRAGE PRO » ; le four affichera « dEF2 ».
2. Tournez le bouton rotatif pour sélectionner le temps de cuisson. Le temps de réglage maximal est de 95 minutes.
3. Appuyez sur « Confirmer/Démarrer/30sec.» pour démarrer le dégivrage.

REMARQUE :

Les gros articles peuvent être congelés au centre. Pour assurer une congélation homogène, retournez-les de temps en temps et cassez-les en petits morceaux pendant le dégivrage.

Vidangez les liquides pendant le dégivrage car les jus des aliments peuvent chauffer et cuire les aliments.

FRITURE MAISON

1. Appuyez sur la touche « Friture Maison ».
2. Tournez le bouton rotatif jusqu'à ce que H1, H2, H3, H4, H5, H6, H7, H8, ou H9 s'affiche.
3. Appuyez sur « Confirmer/Démarrer/30sec.» pour démarrer le préchauffage.
4. Lorsque la température de préchauffage est atteinte, le buzzer retentira pour vous rappeler de mettre les aliments au four. Mettez les aliments au four et fermez la porte.
5. Appuyez sur « Confirmer/Démarrer/30sec.» pour démarrer la cuisson.

Remarque : Lorsque vous choisissez la fonction Friture Maison, veuillez, au départ, ne pas mettre les aliments au four. Le four doit d'abord être préchauffé. Après quelques minutes, le buzzer retentira deux fois pour vous rappeler de mettre les aliments au four. Après avoir mis les aliments au four, appuyez à nouveau sur Confirmer/Démarrer/30sec..La minuterie effectuera un compte à rebours et les aliments seront parfaitement cuits.

N°	Menu	Poids (g)
H1	Frites congelées	300
H2	Croquettes de pommes de terre surgelées	350
H3	Calamars congelés	250
H4	Rondelles d'oignon surgelées	225
H5	Pépites de poulet surgelées	350
H6	Escalope	270
H7	Crevettes	250
H8	Légumes	200
H9	Rouleaux de printemps	250

GRILLADE

1. Appuyez sur la touche « Grillade Croustillante ».
2. Appuyez plusieurs fois sur « Grillade Croustillante » ou tournez le bouton rotatif pour sélectionner le mode gril. Arrêtez d'appuyer/de tourner lorsque C1, C2, C3 ou C4 s'affiche.
3. Appuyez sur « Confirmer/Démarrer/30sec.» pour confirmer.
4. Tournez le bouton rotatif pour sélectionner le poids de cuisson.
5. Appuyez sur « Confirmer/Démarrer/30sec.» pour démarrer la cuisson.

Remarque : Tous les aliments doivent être placés sur le plateau du gril et le plateau du gril doit être placé sur la grille du gril.

Grillade croustillante	Poids (g)	Puissance	Température initiale.
C1 Cordon bleu (mini pizza fraîche)	300	C-4	Température ambiante
	600		
	900		

BASSE TEMPÉRATURE

C2 (lasagnes)	200	C-4	Température réfrigérée.
	300		
	400		
	500		
C3 (pain)	100	C-4	Température de congélation.
C4 (tarte)	300	C-4	Frigorifié Température

1. Appuyez sur la touche « Commande basse temp. ».
2. Appuyez plusieurs fois sur « Commande basse temp. » ou tournez le bouton rotatif pour sélectionner un mode de cuisson . L1, L2, L3, L4 ou L5 clignotent.
3. Appuyez sur « Confirmer/Démarrer/30 sec. » pour confirmer.
4. Tournez le bouton rotatif pour sélectionner la température de cuisson.
5. Appuyez sur « Confirmer/Démarrer/30 sec. » pour confirmer.
6. Tournez le bouton rotatif pour régler le temps de cuisson.
7. Appuyez sur « Confirmer/Démarrer/30 sec. » pour démarrer la cuisson.

Affichage	40 °C	50 °C	60 °C	70 °C	80 °C	90 °C	100 °C	110° C	Temps de cuisson (Max.)
L1 (cuisson lente)						√		√	12 h
L2 (maintien au chaud)			√	√	√				95 min
L3 (Aliment sec)	√	√	√	√	√	√			12 h
L4 (Yaourt)	√								12 h
L5 (boîte chauffante)	√	√	√	√	√	√	√		95 min

DÉSODORISATION

1. En phase d'attente, appuyez trois fois sur « Assistant de cuisine ». L'écran affiche « AS-3 ».
2. Appuyez sur « Confirmer/Démarrer/30sec.» pour démarrer la désodorisation.

CUISSON RAPIDE AUX MICRO-ONDES

1. En phase d'attente, tournez le bouton rotatif vers la gauche pour régler directement le temps de cuisson ; puis appuyez sur la touche « Confirmer/Démarrer/30sec.» pour cuire avec une puissance de micro-ondes de 100 %.

REMARQUE : Ce programme peut être défini comme la première étape d'un programme de cuisson à plusieurs étapes.

SÉCURITÉ ENFANTS

En phase d'attente, appuyez sur « ÉCO/Sécurité enfants » pendant 3 secondes. Un long bip retentira, indiquant que la sécurité enfants a été activée, et l'indicateur de verrouillage s'allumera. L'écran affichera l'heure actuelle ou 0:00. Désactivation du verrouillage : en phase de verrouillage, appuyez sur« ÉCO/Sécurité enfants » pendant 3 secondes ; un long bip retentira, indiquant que le verrouillage est désactivé, et l'indicateur de verrouillage disparaîtra.

FONCTION DE RECHERCHE

1. Pendant la cuisson, appuyez sur « Assistant de cuisine » pour vérifier l'heure actuelle.
2. Pendant la cuisson, appuyez sur « Fonction optionnelle » ; le niveau de puissance actuel s'affiche pendant 2 à 3 secondes.

FONCTION SILENCIEUSE

En phase d'attente, appuyez quatre fois sur « Assistant de cuisine » ; l'écran affiche « AS-4 » . Appuyez sur « Confirmer/Démarrer/30sec.» et le four entrera en mode silencieux. Le buzzer ne retentira pour aucune opération.

En phase d'attente, appuyez quatre fois sur « Assistant de cuisine » ; l'écran affiche « AS-4 » . Appuyez sur « Confirmer/Démarrer/30sec.» et le mode silencieux sera désactivé.

FONCTION ÉCO

Entrer le mode ÉCO : en phase d'attente, appuyez brièvement sur « ÉCO/Sécurité enfants » ; l'écran s'éteindra.
Quitter le mode ÉCO : appuyez sur n'importe quelle touche.

FONCTION DE NETTOYAGE À LA VAPEUR

1. En phase d'attente, appuyez cinq fois sur « Assistant de cuisine » ; l'écran affiche « AS-5 » .
2. Appuyez sur « Confirmer/Démarrer/30sec.» pour démarrer le nettoyage à la vapeur (puissance de micro-ondes de 100 % pendant 5 minutes).

ENTRETIEN DE VOTRE FOUR À MICRO-ONDES

1. Éteignez le four et débranchez la fiche d'alimentation de la prise murale avant de le nettoyer.
2. Gardez l'intérieur du four propre. Lorsque des éclaboussures d'aliments ou des liquides renversés adhèrent aux parois du four, essuyez-les avec un chiffon humide. L'utilisation de détergents agressifs ou d'abrasifs n'est pas recommandée.
   L'extérieur du four devrait être nettoyé avec un chiffon humide. Ne laissez pas l'eau s'écouler dans les ouvertures de ventilation, pour éviter que les pièces opérationnelles situées dans le four ne soient endommagées.
3. Ne laissez pas le panneau de commande se mouiller. Nettoyez-le avec un chiffon doux et humide. N'utilisez pas de détergents, d'abrasifs ni de nettoyants en aérosol sur le panneau de commande.
4. Si des vapeurs s'accumulent à l'intérieur du four ou autour de l'extérieur de la porte, essuyez-les avec un chiffon doux. Cela peut se produire lorsque le four à micro-ondes est utilisé dans des conditions d'humidité élevée, et cela n'indique en aucun cas un dysfonctionnement de l'appareil.
5. Il est parfois nécessaire de retirer le plateau en verre pour le nettoyer. Lavez le plateau dans de l'eau chaude et mousseuse ou dans un lave-vaisselle.
6. L'anneau de roulement et le plancher du four devraient être nettoyés régulièrement afin d'éviter tout bruit excessif. Essuyez simplement la surface inférieure du four avec un détergent doux, de l'eau ou un nettoyant pour vitres, puis séchez. L'anneau de roulement peut être lavé dans de l'eau savonneuse douce ou dans un lave-vaisselle. En cas d'utilisation répétée, les vapeurs de cuisson s'accumulent, mais sans affecter la surface inférieure ou les roues de l'anneau de roulement. Lorsque vous retirez l'anneau de roulement du plancher du four, pour le nettoyer, veillez à le remettre en place correctement.
7. Éliminez les odeurs du four en mélangeant une tasse d'eau avec le jus et la peau d'un citron, dans un bol adapté au four à micro-ondes. Faites tourner le micro-ondes pendant 5 minutes, essuyez soigneusement et séchez avec un chiffon doux.

ENVIRONNEMENT

Ne jetez pas l'appareil avec les ordures ménagères ordinaires lorsqu'il est en fin de vie. Remettez-le plutôt à un point de collecte officiel pour le recyclage. Vous aiderez ainsi à préserver l'environnement.

MONTAGE DU FOUR À MICRO-ONDES

INSTALLATION

1. Assurez-vous que tous les matériaux d'emballage sont retirés de l'intérieur de la porte.
2. Inspectez le four après l'avoir déballé, afin de détecter d'éventuels vices apparents comme :
   - une porte mal alignée,
   - une porte endommagée,
   - des bosses ou des trous dans la vitre et la moustiquaire de la porte,
   - des bosses à l'intérieur du four.

   Si vous constatez un des éléments ci-dessus, N'UTILISEZ PAS le four.
3. Ce four à micro-ondes pèse 19,4 kg et doit être placé sur une surface horizontale suffisamment solide pour supporter ce poids.
4. Le four doit être mis à l'écart des hautes températures et de la vapeur.
5. NE placez RIEN sur le sommet du four.
6. Maintenez le four à au moins 20 cm des deux parois latérales.
7. NE retirez PAS l'arbre d'entraînement du plateau tournant.
8. Comme pour tous les appareils, une surveillance accrue est nécessaire lorsqu'il est utilisé par des enfants.
9. Assurez-vous que la prise secteur est facile d'accès et que la fiche peut être retirée rapidement en cas d'urgence. Il devrait, à défaut, être possible de déconnecter l'appareil à l'aide d'un interrupteur du circuit. Il convient, le cas échéant, de respecter les dispositions existantes des normes de sécurité électrique.

   Le produit doit être correctement connecté à une prise de terre avec un courant alternatif monophasé (230 V/50 Hz).

   ATTENTION ! CET APPAREIL DOIT ÊTRE RELIÉ À LA MASSE !
10. Ce four nécessite une puissance d'entrée de 1,5 kVA. Il est conseillé de consulter un ingénieur de service lors de l'installation du four.

CARACTÉRISTIQUES

Consommation électrique	220-230V ~50 Hz
Puissance de sortie	900-1000 W
Grille chauffante	2150-2400 W
Chauffage par convection	2150-2400 W
Fréquence de fonctionnement	2450 MHz
Dimensions extérieures	520 × 327 × 520 mm
Capacité du four	30 litres
Poids hors caisse	Env. 19,4 kg
Niveau sonore	Lc < 58 dB (A)



Cet appareil est marqué conformément à la Directive Européenne 2002/96/CE relative aux déchets d'équipements électriques et électroniques (DEEE). Cette directive encadre une validité à l'échelle européenne du retour et du recyclage des déchets d'équipements électriques et électroniques.

DIMENSIONS DE MONTAGE

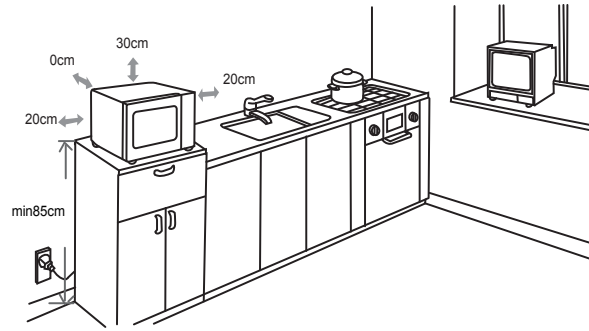

INTERFÉRENCES

Le four à micro-ondes peut causer des interférences avec votre radio, votre téléviseur ou tout équipement similaire. Les interférences éventuelles peuvent être supprimées ou diminuées en appliquant les procédures suivantes.

a) Nettoyez la porte et la surface d'étanchéité du four.
b) Placez la radio, la télévision, etc. aussi loin que possible de votre four à micro-ondes.
c) Pour une bonne réception du signal, veillez à ce que l'antenne de votre radio, téléviseur, etc. soit installée correctement.

NOUS NOUS RÉSERVONS LE DROIT D'APPORTER TOUTE MODIFICATION QUI N'AFFECTE PAS LE FONCTIONNEMENT DE L'APPAREIL.

AVANT D'APPELER LE SERVICE

1. Si le four ne fonctionne pas du tout, les informations sur l'affichage n'apparaissent pas ou l'affichage disparaît :
   a) Assurez-vous que le four est branché correctement. Si ce n'est pas le cas, retirez la fiche de la prise, attendez 10 secondes et rebranchez-la correctement.
   b) Inspectez les lieux pour détecter un fusible de circuit grillé ou un disjoncteur principal déclenché. Si ceux-ci semblent fonctionner correctement, testez la prise avec un autre appareil.
2. Si les micro-ondes ne fonctionnent pas :
   a) Vérifiez si la minuterie est réglée.
   b) Assurez-vous que la porte est bien fermée pour engager les verrouillages de sécurité. Sinon, l'énergie des micro-ondes ne circulera pas dans le four.

Si aucune des consignes précités ne permet de corriger la situation, contactez l'agent de service agréé le plus proche.

L'appareil est destiné à un usage domestique pour chauffer des aliments et des boissons grâce à l'énergie électromagnétique ; pour usage intérieur uniquement. Pour usage intérieur uniquement.

GARANTIE & SERVICE

Si vous avez besoin d'informations ou si vous rencontrez un problème, veuillez contacter le centre d'assistance clientèle Hisense de votre pays (vous trouverez son numéro de téléphone dans le dépliant de garantie mondiale). S'il n'existe pas de centre d'assistance clientèle dans votre pays, rendez-vous chez votre revendeur Hisense local ou contactez le service après-vente pour les appareils électroménagers Hisense.

Ce produit est exclusivement destiné à une utilisation personnelle !

Hisense

life reimagined

VOUS SOUHAITE BEAUCOUP DE PLAISIR LORS DE L'UTILISATION DE VOTRE APPAREIL

CARO CONSUMIDOR

Agradecemos sinceramente a sua compra. Acreditamos que em breve encontrará abundantes provas de que pode realmente confiar nos nossos produtos. Para facilitar o uso do aparelho, anexamos este manual de instruções completo.

As instruções deverão ajudar no processo de se familiarizar com o seu novo aparelho. Por favor, leia-as atentamente antes de utilizar o aparelho pela primeira vez.

Em qualquer caso, certifique-se de que o aparelho lhe foi entregue sem danos. Caso identifique algum dano de transporte, entre em contacto com o seu representante comercial ou com o armazém regional de onde o produto foi entregue. Encontrará o número de telefone no recibo ou na guia de entrega.

Desejamos que usufrua muito do seu novo eletrodoméstico.



O aparelho é destinado a uma utilização doméstica, para o aquecimento de comida e de bebidas, através de energia eletromagnética; apenas para ser usado no interior.

INSTRUÇÕES DE UTILIZAÇÃO

Estas instruções destinam-se ao utilizador.
Descrevem o forno e como usá-lo. Além disso, aplicam-se a diferentes tipos de aparelhos; portanto, pode encontrar algumas descrições de funções que podem não corresponder ao seu aparelho.

Reservamo-nos o direito a quaisquer alterações e erros nas instruções de uso.

INSTRUÇÕES DE SEGURANÇA IMPORTANTES



Nunca toque em superfícies de aparelhos de aquecimento ou de cocção. Estas ficam quentes durante a operação. Mantenha as crianças a uma distância segura. Existe risco de queimadura!



Energia de micro-ondas e alta tensão! Não remova a cobertura.

AVISO! O aparelho e as peças acessíveis aquecem durante a utilização. É necessário ter cuidado para evitar tocar nos elementos de aquecimento. As crianças com menos de 8 anos de idade devem ser mantidas afastadas, ou serem continuamente supervisionadas. As crianças devem ser vigiadas para não brincarem com o aparelho.

Este aparelho pode ser utilizado por crianças a partir dos 8 anos de idade e por pessoas com capacidades físicas, sensoriais ou mentais reduzidas ou com falta de experiência e conhecimentos, se lhes tiver sido dada supervisão ou instruções relativas à utilização do aparelho de uma forma segura e compreenderem os perigos envolvidos. Não permitir que crianças brinquem com o aparelho. A limpeza e manutenção não devem ser feitas por crianças a não ser que tenham mais de 8 anos e com a supervisão de um adulto.

Mantenha o aparelho e o cabo fora do alcance das crianças com menos de 8 anos.

- **ATENÇÃO**: quando o aparelho é operado no modo combinado, as crianças só devem usar o forno sob supervisão de um adulto devido às temperaturas geradas (somente para o modelo com função grill).

- **AVISO:** se a porta ou a vedação da porta estiverem danificadas, o forno não pode ser utilizado até ter sido reparado por uma pessoa competente.
- **AVISO:** é perigoso para qualquer pessoa que não tenha formação adequada realizar qualquer serviço ou operação de reparação que envolva a remoção da cobertura que protege contra a exposição à energia de micro-ondas.
- **ATENÇÃO:** líquidos e outros alimentos não devem ser aquecidos em recipientes fechados, pois podem explodir.
- As crianças devem ser vigiadas para não brincarem com o aparelho.
- Não retire os pés do forno; não bloqueie as aberturas de ventilação do forno.
- Utilize exclusivamente utensílios que sejam adequados à utilização em micro-ondas.
- Ao aquecer alimentos em recipientes plásticos ou de papel, vigie o forno devido à possibilidade de ignição.
- Se notar fumo, desligue o aparelho no botão ou na tomada e mantenha a porta do forno fechada, a fim de abafar eventuais chamas.
- O aquecimento de bebidas por micro-ondas pode resultar em ebulição eruptiva retardada. Portanto, deve-se ter cuidado ao manusear o recipiente;
- Agite ou mexa sempre o conteúdo dos biberões ou dos frascos de comida para bebés e verifique sempre a temperatura antes do seu consumo, para evitar queimaduras.

- Nunca cozinhe ovos com casca nem aqueça ovos cozidos inteiros no forno micro-ondas, pois corre o risco de eles explodirem, mesmo depois de o forno se desligar.
- Quando limpar as superfícies da porta, das vedações da porta, ou o interior do forno, use apenas detergentes suaves, não-abrasivos, aplicados com uma esponja ou um pano macio.
- O forno deve ser limpo regularmente, e quaisquer resíduos de alimentos devem ser removidos.
- O facto de não manter este forno limpo pode deteriorar as suas superfícies, o que, por sua vez, pode reduzir a vida útil do aparelho e, inclusive, dar azo a uma situação de perigo.
- Se o cabo de alimentação estiver danificado, este deverá ser substituído pelo fabricante, pelo seu agente ou por um técnico com qualificação similar de modo a evitar qualquer perigo.
- Não deixe o cabo pendurado na borda da mesa ou bancada.
- Nunca conecte este aparelho a um temporizador externo ou sistema de controlo remoto para evitar uma situação perigosa.
- Nunca substitua a lâmpada dentro do forno. Deve ser sempre substituída pelo serviço Hisense.
- Não limpe o aparelho com limpadores a vapor, limpadores de alta pressão, objetos pontiagudos, produtos de limpeza abrasivos, esponjas abrasivas e removedores de manchas.

INSTRUÇÕES DE SEGURANÇA PARA O USO GERAL

Enumeradas abaixo estão, tal como para todos os eletrodomésticos, determinadas regras a seguir e algumas advertências, para assegurar o melhor desempenho possível deste forno:

1. Quando utilizar o forno, certifique-se sempre de que o prato rotativo, os braços de rotação, o acoplamento e o rolete estão devidamente instalados.
2. Não use o forno para qualquer outra finalidade que não seja a preparação de alimentos, como secar roupa, papel ou qualquer outro item não alimentar, ou para esterilizar.
3. Não utilize o forno quando este estiver vazio. Se o fizer, pode danificar o forno.
4. Não use o interior do forno para guardar quaisquer objetos, como papéis, livros de culinária, etc.
5. Não cozinhe alimento algum envolto por uma membrana, como gema de ovo, batata, fígado de galinha, etc. sem primeiro perfurar a membrana em vários pontos com um garfo.
6. Não introduza qualquer objeto nas aberturas da cobertura exterior.
7. Não remova em momento algum peças do forno, como pés, fixações, parafusos etc.
8. Não cozinhe alimentos diretamente no prato rotativo. Coloque os alimentos em recipientes próprios para cozinhar, antes de os colocar no forno. **IMPORTANTE -** LOUÇA QUE NÃO DEVE USAR NO SEU FORNO MICRO-ONDAS:
   - Não use recipientes de metal ou recipientes com pegas de metal.
   - Não use qualquer instrumento com decoração ou rebordo de metal.
   - Não use atilhos de fio metálico revestidos de papel em sacos de plástico.
   - Não use pratos de melamina, pois eles contêm um material que absorve a energia do micro-ondas. Isso pode fazer com que a louça rache ou queime e retardará o processo de cocção.
   - Não use louça da marca Centura. O esmalte não é adequado para uso em micro-ondas. As chávenas de asa fechada Corelle Livingware não devem ser usadas.
   - Não cozinhe num recipiente com abertura reduzida, como uma garrafa de refrigerante ou garrafa de óleo fechada, pois esses recipientes podem explodir se forem aquecidos num forno micro-ondas.
   - Não use termómetros convencionais para carnes ou doçaria.
   - Existem termómetros disponíveis especificamente para cozinhar em micro-ondas. São esses que devem ser usados.
9. Os utensílios de micro-ondas devem ser usados apenas de acordo com as instruções do fabricante.
10. Não tente fritar alimentos neste forno.
11. Lembre-se de que um forno micro-ondas aquece apenas o líquido num recipiente e não o próprio recipiente. Portanto, mesmo que a tampa de um recipiente não esteja

a queimar quando é removida do forno, lembre-se de que o alimento/líquido dentro estará a libertar tanto vapor e/ou salpicos quando a tampa é retirada como na cozedura convencional.

12. Prove sempre a temperatura dos alimentos cozidos, especialmente se estiver a aquecer ou a cozinhar alimentos/líquidos para bebés. É aconselhável nunca consumir alimentos/líquidos diretamente do forno, mas deixar repousar alguns minutos e mexer os alimentos/líquidos para distribuir o calor uniformemente.
13. Alimentos que contenham uma mistura de gordura e água como, por exemplo, caldo, devem permanecer por 30 a 60 segundos no forno depois de desligado. A ideia é permitir que a mistura assente e evitar a fervura quando uma colher é colocada no alimento/líquido ou um cubo de caldo é adicionado.
14. Ao preparar/cozinhar alimentos/líquidos, lembre-se de que certos alimentos, por exemplo, pudins de Natal, compotas e carne picada, que aquecem muito rapidamente. Ao aquecer ou cozinhar alimentos com alto teor de gordura ou açúcar, não use recipientes de plástico.
15. O recipiente de cozedura pode ficar quente devido ao calor transferido dos alimentos aquecidos. Será particularmente verdade se a parte superior e as asas do utensílio estiverem cobertas por película aderente. Podem ser necessárias pegas para manusear o utensílio.
16. Para reduzir o risco de incêndio no interior do forno:
    a) Não cozinhe demasiado os alimentos. Esteja atento ao forno micro-ondas caso tenha colocado dentro do forno papel, plástico ou outros materiais combustíveis para facilitar o cozimento.
    b) Remova os atilhos de metal dos sacos antes de colocá-los no forno.
    c) Se os materiais dentro do forno entrarem em ignição, mantenha a porta do forno fechada, desligue o forno no interruptor de parede ou desligue a corrente no painel de fusíveis ou disjuntores.

PAINEL DE CONTROLO

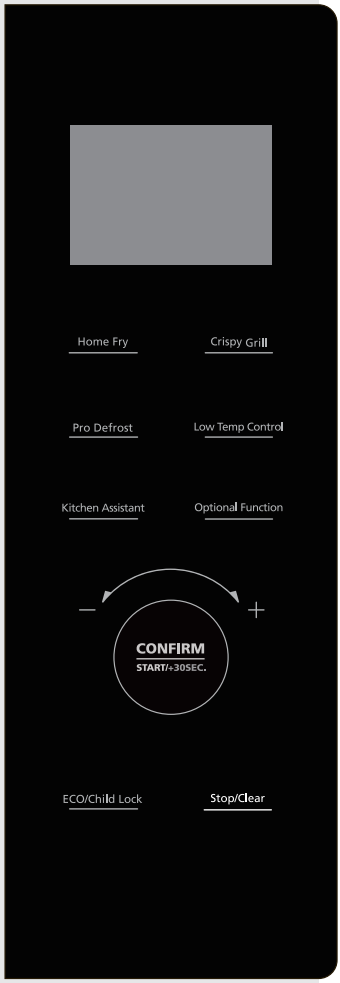

VISOR
Mostra o relógio, o tempo de cozimento e a configuração.

HOME FRY (fritura caseira), CRISPY GRILL (grelhado estaladiço), LOW TEMP CONTROL (controlo de baixa temp) Use esta tecla para cozinhar alimentos por programas predefinidos.
PRO DEFROST (descongelamento pro)
Use esta tecla para descongelar os alimentos por tempo ou por peso.
KITCHEN ASSISTANT (assistente de cozinha)
Use esta tecla para definir diferentes configurações (relógio, temporizador…).
OPTIONAL FUNCTION (função opcional)
Use esta tecla para selecionar o tempo de cozimento do micro-ondas e o nível de potência.

BOTÃO GIRATÓRIO - JOGGER
Use esta tecla para selecionar diferentes opções e funções.
CONFIRM/START/+30 SEC. (confirmar/iniciar/+30 seg)
Use esta tecla para iniciar o cozimento rápido por 30 segundos, para aumentar o tempo de cozimento em 30 segundos (de cada vez) ou para confirmar as configurações de cozimento.

ECO/CHILD LOCK (bloqueio para crianças)
Use esta tecla para desligar o visor e o sinal sonoro ou mantenha-a premida para controlar o bloqueio do painel. STOP/CLEAR (parar/limpar)
Use esta tecla para interromper o cozimento ou limpar as configurações.

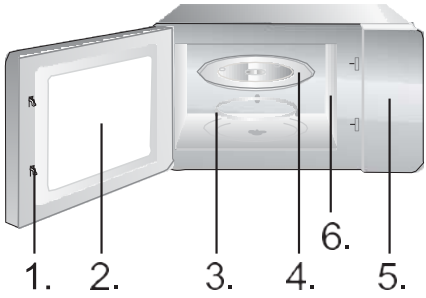

1. Sistema de segurança do fecho da porta
2. Janela do forno
3. Aro rotativo
4. Prato rotativo
5. Painel de controlo
6. Guia de ondas (por favor, não remova a placa de mica que cobre o guia de ondas)



Tabuleiro para grelhar (não pode ser utilizado com função de micro-ondas e deve ser colocado no suporte de grelha)

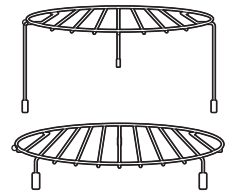

Suporte de grelha (não pode ser usado com função de micro-ondas e deve ser colocado no prato rotativo)

INSTRUÇÕES DE OPERAÇÃO

RELÓGIO

Este forno de micro-ondas usa um controlo eletrónico moderno para ajustar os parâmetros de cozimento para melhor atender às suas necessidades de cozimento.

Quando o forno micro-ondas estiver ligado à corrente, o forno exibirá "0:00" e a campainha tocará uma vez.

1. Pressione "Kitchen Assistant" uma vez; o forno exibirá "AS-1".
2. Rode o botão giratório para ajustar os dígitos das horas. O valor de hora inserido deve ficar entre 0 e 23 (formato de 24 horas).
3. Pressione "Kitchen Assistant"; os dígitos dos minutos piscarão.
4. Rode o botão giratório para ajustar os dígitos dos minutos entre 0 e 59.
5. Pressione "Kitchen Assistant" para concluir a configuração do relógio. ":" piscará.

NOTA:

1. Se o relógio não for acertado, não funcionará quando for ligado.

2. Se pressionar "Stop/Clear" Durante o processo de ajuste do relógio, o relógio voltará automaticamente ao estado anterior.

TEMP

Use o temporizador de contagem decrescente para definir um alarme.

1. Pressione "Kitchen Assistant" duas vezes. O forno exibirá "AS-2".
2. Rode o botão giratório para inserir a hora correta. (O tempo máximo de cozimento é de 95 minutos.)
3. Pressione "Confirm/Start/30 sec." para confirmar a configuração.
4. Quando o tempo de cozimento for atingido, a campainha soará 5 vezes.

Se o relógio estiver ajustado (sistema 24 horas), a tela exibirá a hora atual.

NOTA:

- Quando o temporizador está em execução, outras funções não podem ser usadas.
- Quando o micro-ondas não está em uso, esse recurso permite que use o micro-ondas como um temporizador.
- Por favor, certifique-se de que o relógio foi acertado.

COZIMENTO COM MICRO-ONDAS

1. Pressione "Optional Function" uma vez e "P100" piscará.
2. Pressione "Confirm/Start/30 sec." para confirmar. "P100" ficará aceso continuamente.
3. Pressione "Optional Function" repetidamente ou rode o botão giratório para selecionar a potência do micro-ondas entre 100% e 10%. "P100", "P 80", "P 50", "P 30", "P 10" serão exibidos por ordem.
4. Pressione "Confirm/Start/30 sec." para confirmar.
5. Rode o botão giratório para ajustar o tempo de cozimento. (O tempo definido deve estar entre 0:05 e 95:00.)
6. Pressione 'Confirm/Start/30 sec." para começar a cozinhar.
7. Pressione a tecla STOP/Clear para interromper o processo de cozimento.

NOTA:

Ao ajustar uma configuração de tempo, os incrementos (ou decrementos) serão os seguintes:

0---1 min: 5 segundos

1---5 min: 10 segundos

5---10 min: 30 segundos

10---30 min: 1 minuto

30---95 minutos: 5 minutos

Prima	1x	2x	3x	4x	5x
Potência de micro-ondas	100%	80%	50%	30%	10%
Visor	P100	P80	P50	P30	P10

GRELHADOR G-1

Grelhar é particularmente adequado para fatias finas de carne, escalopes ou bifes, costeletas de carne, espetos, salsichas ou pedaços de frango. Grelhar também é adequado para torrar pão ou sanduíches e finalizar pratos gratinados.

1. Pressione "Optional Function" duas vezes e "G-1" piscará.
2. Pressione "Optional Function" repetidamente ou rode o "botão giratório" para selecionar a função grill. Pare de pressionar/rodar quando "G-1" piscar.
3. Pressione "Confirm/Start/30 sec." para confirmar. O "G-1" acenderá.
4. Rode o "botão giratório" para ajustar o tempo de cozimento. (O tempo definido deve estar entre 0:05 e 95:00.)
5. Pressione "Confirm/Start/30 sec." para começar a cozinhar.

NOTA:
Recomendamos que utilize o suporte de grelha fornecido. Coloque os alimentos no suporte de grelha, e coloque o mesmo em cima do prato giratório de vidro.
Recomendamos que vire os alimentos de vez em quando para garantir um grelhado mais uniforme.

OPERAÇÃO COMBINADA C-1

1. Pressione "Optional Function" quatro vezes e "C-1" piscará.
2. Pressione "Optional Function" repetidamente ou gire o "botão giratório" para selecionar o modo de combinação. Pare de pressionar/girar quando "C-1", "C-2", "C-3" ou "C-4". "P100", "G-1" e "140 °C" serão exibidos.
3. Pressione "Confirm/Start/+30 sec." para confirmar.
4. Rode o "botão giratório" para ajustar o tempo de cozimento. (O tempo definido deve estar entre 0:05 e 95:00.)
5. Pressione "Confirm/Start/+30 sec." para começar a cozinhar.

NOTA:
Recomendamos que utilize o suporte de grelha fornecido. Coloque os alimentos no suporte de grelha, e depois coloque o mesmo em cima do prato giratório de vidro.
Recomendamos que vire os alimentos de vez em quando para garantir um grelhado mais uniforme.

CONVECÇÃO - COM PRÉ-AQUECIMENTO

O cozimento por convecção permite cozinhar os alimentos como num forno tradicional. As micro-ondas não são usadas. Recomenda-se que preaqueça o forno à temperatura adequada antes de colocar os alimentos no forno.

1. Pressione "Optional Function" três vezes e "140" piscará.
2. Pressione "Optional Function" repetidamente ou rode o "botão giratório" para selecionar a função convecção. Pare de pressionar/rodar quando "140" piscar.
3. Pressione "Confirm/Start/30 sec." para confirmar.
4. Rode o "botão giratório" para selecionar a temperatura de convecção.

Nota: A temperatura pode ser selecionada na faixa de 140 a 230 graus.

5. Pressione "Confirm/Start/30 sec." para confirmar a temperatura.
6. Pressione "Confirm/Start/30 sec." para iniciar o pré-aquecimento.
   Quando a temperatura de pré-aquecimento for atingida, a campainha soará duas vezes para lembrá-lo de colocar os alimentos no forno. A temperatura de pré-aquecimento é exibida e pisca.
7. Coloque os alimentos no forno e feche a porta.
8. Rode o "botão giratório" para ajustar o tempo de cozimento.(O tempo máximo é de 95 minutos.)
9. Pressione a tecla "Confirm/Start/30 sec." para começar a cozinhar.

CONVECÇÃO – SEM PRÉ-AQUECIMENTO

1. Pressione "Optional Function" três vezes e "140" piscará.
2. Pressione "Optional Function" repetidamente ou rode " " para selecionar a função convecção. Pare de pressionar/rodar quando "140" piscar.
3. Pressione "Confirm/Start/30 sec." para confirmar.
4. Rode o "botão giratório" para selecionar a temperatura de convecção.

Nota: A temperatura pode ser ajustada de 140 a 230 graus.

5. Pressione "Confirm/Start/30 sec." para confirmar a definição de temperatura.
6. Rode o "botão giratório" para ajustar o tempo de cozimento. (O tempo máximo é de 95 minutos.)
7. Pressione a tecla "Confirm/Start/30 sec." para começar a cozinhar.

COZIMENTO

É possível definir um máximo de duas fases. Se uma fase for descongelamento, deve ser sempre a primeira fase. A campainha soará uma vez após cada fase, e a fase seguinte começará.

Nota: o Auto menu e o pré-aquecimento não podem ser definidos como uma das várias fases.

Exemplo: se pretender descongelar os alimentos durante 5 minutos, e seguidamente cozer com 80% de potência de micro-ondas durante 7 minutos, proceda da seguinte forma:

1. Pressione "Pro Defrost" duas vezes; o visor exibirá "dEF2".
2. Rode o "botão giratório" para definir o tempo de descongelamento para 5 minutos.
3. Pressione "Optional Function" uma vez.
4. Pressione "Confirm/Start/+30 sec." para confirmar.
5. Rode o "botão giratório" para escolher 80% da potência de micro-ondas até que "P80" seja exibido.
6. Pressione "Confirm/Start/+30 sec." para confirmar.
7. Rode o "botão giratório" para definir o tempo de cozimento para 7 minutos.
8. Pressione "Confirm/Start/+30 sec."para começar a cozinhar.

COZIMENTO RÁPIDO

1. Em estado de espera, pressione a tecla "Confirm/Start/30 sec." para cozinhar no nível de potência de 100% por 30 segundos. Cada vez que pressiona a mesma tecla aumenta o tempo de cozedura em 30 segundos. (O tempo máximo de cozimento é de 95 minutos.)
2. Durante os modos de cozimento de micro-ondas, grill, convecção e combinação, pressione a tecla "Confirm/Start/30 sec." para cozinhar no nível de potência de 100% por 30 segundos. Cada vez que pressiona a mesma tecla, aumenta 30 segundos o tempo de cozedura.

Nota: esta função não pode funcionar em cozimento de descongelamento por peso, multifases ou cozimento de auto menu.

1. Em estado de espera, rode o "botão giratório" para a direita para escolher a função desejada, e "A1", "A2", "A3" ... "A10" será exibido.
2. Pressione "Confirm/Start/30 sec." para confirmar a função selecionada.
3. Rode o "botão giratório" para definir o peso dos alimentos e o indicador "g" acenderá.
4. Pressione "Confirm/Start/30 sec." para começar a cozinhar.

Nota: 1. O menu de bolo está sob cozimento por convecção com função de aquecimento 160, e deve preaquecer primeiro após a operação do auto menu. Quando o forno atingir a temperatura, termina o aquecimento. Um sinal acústico irá lembrá-lo de abrir a porta e colocar os alimentos no forno. Seguidamente, pressione "Confirm/Start/30 sec." para começar a cozinhar.

2. Quando o frango assado estiver selecionado e uma vez passados 2/3 do tempo, o forno tocará duas vezes para lembrá-lo de virar os alimentos. Pode simplesmente deixá-lo continuar. Contudo, para obter melhores resultados, vire os alimentos, feche a porta e pressione "Confirm/Start/30 sec." para continuar o cozimento.

Menu	Peso	Visor	Potência
A1 AUTO REAQUECIMENTO	150 g	150	100%
	250 g	250	
	350 g	350	
	450 g	450	
	600 g	600	
A2 BATATA	1 (cerca de 230 g)	1	100%
	2 (cerca de 460 g)	2	
	3 (cerca de 690 g)	3	
A3 CARNE	150 g	150	100%
	300 g	300	
	450 g	450	
	600 g	600	
A4 VEGETAL	150 g	150	100%
	350 g	350	
	500 g	500	
A5 PEIXE	150 g	150	80%
	250 g	250	
	350 g	350	
	450 g	450	
	650 g	650	
A6 MASSA	50 g (com 450 g de água fria)	50	80%
	100 g (com 800 g de água fria)	100	
	150 g (com 1200 g de água fria)	150	
A7 SOPA	200 g	200	100%
	400 g	400	
	600 g	600	
A8 BOLO	475 g	475	Preaquecer até 140 °C
A9 PIZZA	200 g	200	C-4
	300 g	300	
	400 g	400	
A10 FRANGO	500 g	500	C-4
	750 g	750	
	1000 g	1000	
	1200 g	1200	

PESO (AUTO)
DESCONGELAME

O forno permite descongelar carnes, aves e frutos do mar. O tempo de descongelamento e a potência de operação serão ajustados automaticamente de acordo com o peso predefinido. O peso dos alimentos a descongelar pode situar-se entre 100 g e 1000 g.

1. Pressione a tecla "PRO DEFROST" uma vez. O forno exibirá "dEF1".
2. Rode o "botão giratório" para selecionar o peso dos alimentos. Ao mesmo tempo, "g" acenderá. O peso deve estar entre 100 e 1000 g.
3. Pressione a tecla "Confirm/Start/30 sec." para iniciar o descongelamento.

NOTA:

Os itens grandes podem estar congelados no centro. Para garantir um descongelamento uniforme, vire-os de vez em quando e separe-os em pedaços menores durante o descongelamento.

Drene os líquidos durante o descongelamento, pois os sucos dos alimentos podem ficar quentes e cozinhar os alimentos.

TEMPO (VELOCIDADE)
DESCONGELAMENTO

O forno também permite uma descongelação rápida.

1. Pressione a tecla "PRO DEFROST" duas vezes; o forno exibirá "dEF2".
2. Rode o "botão giratório" para selecionar o tempo de cozimento. (O tempo máximo é de 95 minutos.)
3. Pressione a tecla "Confirm/Start/30 sec." para iniciar o descongelamento.

NOTA:

Os itens grandes podem estar congelados no centro. Para garantir um descongelamento uniforme, vire-os de vez em quando e separe-os em pedaços menores durante o descongelamento.

Drene os líquidos durante o descongelamento, pois os sucos dos alimentos podem ficar quentes e cozinhar os alimentos.

FRITURA CASEIRA

1. Pressione a tecla "Home Fry".
2. Rode o "botão giratório" até que "H1","H2","H3","H4","H5", "H6","H7","H8" ou "H9" seja exibido.
3. Pressione"Confirm/Start/30 sec."para iniciar o pré aquecimento.
4. Quando a temperatura de pré-aquecimento for atingida, a campainha soará para lembrá-lo de colocar os alimentos no forno. Coloque os alimentos no forno e feche a porta.
5. Pressione "Confirm/Start/30 sec." para começar a cozinhar.

Nota: Ao escolher a função Home Fry, não coloque os alimentos no forno no início. O forno precisa ser preaquecido primeiro. Após alguns minutos, a campainha soa duas vezes para lembrá-lo de colocar os alimentos no forno. Depois de colocar os alimentos no forno, pressione Confirm/Start/30 sec. novamente. O temporizador fará a contagem decrescente e os alimentos serão perfeitamente cozidos.

N.º	Menu	Peso (g)
H1	Batatas fritas congeladas	300
H2	Croquetes de batata congelada	350
H3	Lula congelada	250
H4	Anéis de cebola congelados	225
H5	Nuggets de frango congelados	350
H6	Escalope	270
H7	Camarão	250
H8	Verduras	200
H9	Crepes primavera	250

GRELHADO ESTALADIÇO

1. Pressione a tecla "Crispy Grill".
2. Pressione "Crispy Grill" repetidamente ou rode o "botão giratório" para selecionar o modo grill. Pare de pressionar/girar quando "C1", "C2", "C3" ou "C4" for exibido.
3. Pressione "Confirm/Start/30 sec." para confirmar.
4. Rode o "botão giratório" para selecionar o peso de cozimento.
5. Pressione "Confirm/Start/30 sec." para começar a cozinhar.

Nota: todos os alimentos devem ser colocados no tabuleiro para grelhar, e o tabuleiro para grelhar deve ser colocado no suporte de grelha.

BLOQUEIO

Grelhado Estaladiço	Peso (g)	Potência	Temp. Inicial
C1 Cordon bleu (mini pizza fresca)	300	C-4	Temp. ambiente
	600		
	900		
C2 (lasanha)	200	C-4	Temp. refrigerada
	300		
	400		
	500		

C3 (pão)	100	C-4	Temp. de congelamento
C4 (empada/tarte)	300	C-4	Refrigerada temp.

BAIXA TEMP. CONTROLO

1. Pressione a tecla "Low Temp Control".
2. Pressione "Low Temp Control" repetidamente ou rode o "botão giratório" para selecionar um modo de cozimento. "L1", "L2", "L3", "L4" ou "L5" piscarão.
3. Pressione "Confirm/Start/+30 sec." para confirmar.
4. Rode o "botão giratório" para selecionar a temperatura de cozimento.
5. Pressione "Confirm/Start/+30 sec." para confirmar.
6. Rode o "botão giratório" para ajustar o tempo de cozimento.
7. Pressione "Confirm/Start/+30 sec." para começar a cozinhar.

Visor	40 °C	50 °C	60 °C	70 °C		80 °C	90 °C	100 °C	110 °C	Tempo de cozimento (máx.)
L1 (Cozimento lento)							√		√	12 h
L2 (Manter quente)			√	√		√				95 min
L3 (Secar alimentos)	√	√	√	√		√	√			12 h
L4 (Iogurte)	√									12 h
L5 (Caixa de aquecimento)	√	√	√	√		√	√	√		95 min

DESODORIZAÇÃO

Em estado de espera, pressione "Kitchen Assistant" 3 vezes. O visor exibe "AS-3".

1. Pressione "Confirm/Start/30 sec." para iniciar a desodorização.

MICRO-ONDAS RÁPIDO COZINHAR

1. Em estado de espera, rode o "botão giratório" para a esquerda para definir o tempo de cozimento diretamente; em seguida, pressione a tecla "Confirm/Start/30 sec." para cozinhar com 100% de potência de micro-ondas.

NOTA: este programa pode ser definido como a primeira fase de um programa de cozimento multifase.

BLOQUEIO PARA	Em estado de espera, pressione "ECO/Child Lock" por 3 segundos. Soará um longo sinal sonoro a indicar que o bloqueio para crianças foi ativado e o indicador de bloqueio acenderá. O visor exibirá a hora atual ou 0:00. Desativar o bloqueio: em estado bloqueado, pressione "ECO/Child Lock" por 3 segundos; soará um longo sinal sonoro a indicar que o bloqueio foi levantado e o indicador de bloqueio desaparecerá.
FUNÇÃO DE INQUÉRITO	1. Durante o cozimento, pressione "Kitchen Assistant" para verificar a hora atual. 2. Durante o cozimento, pressione "Optional Function"; o nível de potência atual será exibido por 2 a 3 segundos.
FUNÇÃO SILENCIAR	Em estado de espera, pressione "Kitchen Assistant" 4 vezes; o visor exibe "AS-4". Em seguida, pressione "Confirm/Start/30 sec." e o forno entrará no modo silencioso. A campainha não soará para qualquer operação. Em estado de espera, pressione "Kitchen Assistant" 4 vezes; o visor exibe "AS-4". Em seguida, pressione "Confirm/Start/30 sec." e o forno sairá do modo silencioso.
FUNÇÃO ECOLÓGICA	Entrando no modo ECO: em estado de espera, pressione brevemente "ECO/Child Lock"; o visor será desligado. Sair do modo ECO: pressione qualquer tecla.
FUNÇÃO DE LIMPEZA A	1. Em estado de espera, pressione "Kitchen Assistant" 5 vezes; o visor exibe "AS-5". 2. Pressione "Confirm/Start/30 sec." para iniciar a limpeza a vapor (100% da potência do micro-ondas por 5 minutos).

1. Desligue o forno e desligue a ficha da tomada antes de limpar.
2. Mantenha o interior do forno limpo. Quando salpicos de alimentos ou líquidos derramados aderirem às paredes do forno, limpe-os com um pano húmido. O uso de detergentes fortes ou abrasivos não é recomendado.
   A superfície externa do forno deve ser limpa com um pano húmido. Para evitar danos às peças operacionais dentro do forno, a água não deve penetrar nas aberturas de ventilação.
3. Não deixe que o painel de controlo fique molhado. Limpe com um pano macio e húmido. Não use detergentes, abrasivos ou produtos de limpeza de spray no painel de controlo.
4. Se o vapor se acumular no interior ou à volta do exterior da porta do forno, seque com um pano macio. Isso pode ocorrer quando o forno micro-ondas é usado em condições de alta humidade e de forma alguma indica um mau funcionamento da unidade.
5. Ocasionalmente, é necessário remover o prato rotativo para limpeza. Lave o prato numa solução de água morna e detergente ou numa máquina de lavar louça.
6. O aro rotativo e o fundo do interior do forno devem ser limpos regularmente para evitar ruído excessivo. Basta limpar a superfície do fundo do forno com um detergente suave, água ou produto de limpeza de vidros e secar. O aro rotativo pode ser lavado em água com sabão suave ou na máquina de lavar louça. Os vapores de cozimento acumulam-se com as utilizações repetidas, mas de forma alguma afetam a superfície inferior ou as rodas do aro rotativo. Quando retirar o aro rotativo do fundo do forno para limpeza, certifique-se de que o volta a colocar na posição correta.
7. Remova os odores do forno combinando um copo de água com o sumo e a casca de um limão numa tigela funda apta para micro-ondas. Ligue o micro-ondas durante 5 minutos, limpe completamente e seque com um pano macio.

AMBIENTE

Não deite fora o aparelho juntamente com o lixo doméstico normal no final da sua vida útil. Em vez disso, entregue-o num ponto de recolha oficial para reciclagem. Ao fazer isso, estará a ajudar a preservar o ambiente.

MONTAGEM DO FORNO MICRO-ONDAS

INSTALAÇÃO

1. Certifique-se de que todos os materiais de embalagem são retirados do interior da porta.
2. Inspecione o forno após desembalá-lo quanto a danos visuais, como:
   - porta desalinhada,
   - porta danificada,
   - mossas ou orifícios na janela da porta e no visor,
   - mossas no interior do forno.

   Se algum dos danos referidos for visível, NÃO USE o forno.
3. Este forno micro-ondas pesa 19,4 kg e deve ser colocado sobre uma superfície horizontal suficientemente forte para suportar este peso.
4. O forno deve ser colocado longe de fontes de temperaturas elevadas e vapor.
5. NUNCA coloque nada em cima do forno.
6. Mantenha o forno a pelo menos 20 cm de distância de ambas as paredes laterais.
7. NÃO retire o veio de transmissão da base giratória.
8. Como acontece com qualquer aparelho, é necessária uma supervisão cuidadosa quando usado por crianças.
9. Certifique-se de que a tomada de CA é facilmente acessível para que a ficha possa ser retirada rapidamente em caso de emergência. Caso contrário, deve ser possível desligar o dispositivo usando um interruptor do quadro. Nesse caso, devem ser observadas as disposições existentes das normas de segurança elétrica.

   O produto deve ser conectado corretamente a uma tomada de terra com CA monofásica (230 V/50 Hz). AVISO! ESTE APARELHO DEVE SER LIGADO À TERRA!
10. Este forno requer 1,5 kVA de potência de entrada. É sugerido consultar um técnico de manutenção ao instalar o forno.

ESPECIFICAÇÕES

Consumo de energia	220-230V ~50 Hz
Potência de saída	900-1000 W
Resistência do grelhador	2150-2400 W
Aquecedor de convecção	2150-2400 W
Frequência de operação	2450 MHz
Dimensões externas	520 × 327 × 520 mm
Capacidade do forno	30 litros
Peso sem caixa	Aprox. 19,4 kg
Nível de ruído	Lc < 58 dB (A)

Este eletrodoméstico está marcado em conformidade com o disposto na diretiva comunitária 2012/19/UE relativa aos resíduos de equipamentos elétricos e eletrónicos (REEE).
Esta diretriz é a moldura de uma validade em toda a Europa de devolução e reciclagem de Resíduos de Equipamentos Elétricos e Eletrónicos.

DIMENSÕES DE MONTAGEM

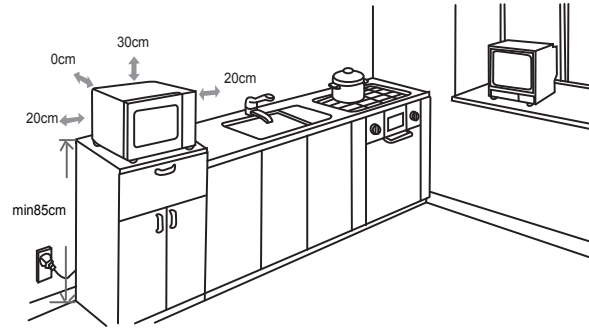

INTERFERÊNCIA RADIOELÉTRICA

O forno micro-ondas pode provocar interferências no seu rádio, no seu televisor ou em equipamentos similares. Quando ocorre interferência, esta pode ser eliminada ou reduzida pelos procedimentos seguintes.

a) Limpe a porta e a superfície de vedação do forno.
b) Coloque o rádio, a TV, etc., o mais afastados possível do forno micro-ondas.
c) Utilize uma antena devidamente instalada para o seu rádio, a sua TV, etc., para assegurar uma receção forte do sinal.

RESERVAMO-NOS O DIREITO DE FAZER QUAISQUER ALTERAÇÕES QUE NÃO AFETEM A FUNCIONALIDADE DO APARELHO.

ANTES DE LIGAR A PEDIR ASSISTÊNCIA

1. Se o forno não funcionar de todo, se a informação no visor não aparecer ou se o visor desaparecer:
   a) Certifique-se de que o forno está devidamente ligado à corrente. Se não estiver, retire a ficha da tomada, aguarde 10 segundos e ligue-a novamente com segurança.
   b) Verifique as instalações quanto a um fusível queimado ou um disjuntor em baixo no quadro. Se estes parecem estar a funcionar, teste a tomada com outro aparelho.
2. Se o micro-ondas não funcionar:
   a) Certifique-se de que o relógio tem a hora certa.
   b) Verifique se a porta está bem fechada para engatar as trancas de segurança. Caso contrário, a energia do micro-ondas não fluirá para o forno.

   Se nenhuma das opções acima corrigir a situação, entre em contacto com o agente de assistência autorizado mais próximo.

O aparelho é destinado a uma utilização doméstica, para o aquecimento de comida e de bebidas, através de energia eletromagnética. Apenas para uso em interiores.

GARANTIA E ASSISTÊNCIA

Se precisar de informações ou se tiver algum problema, entre em contacto com o Centro de Atendimento ao Cliente Hisense no seu país (pode encontrar o número de telefone no folheto de garantia mundial). Se não houver um Centro de Atendimento ao Cliente no seu país, dirija-se ao seu revendedor local Hisense ou entre em contacto com o departamento de assistência de eletrodomésticos Hisense.

Apenas para uso pessoal!

Hisense

life reimagined

DESEJA-LHE MUITO PRAZER AO UTILIZAR O SEU APARELHO

GEACHTE KLANT

Wij danken u hartelijk voor uw aankoop. Wij denken dat u binnenkort voldoende bewijs zult hebben dat u op onze producten kunt vertrouwen. Om het gebruik van het apparaat gemakkelijker te maken, voegen we deze uitgebreide gebruiksaanwijzing bij.

De gebruiksaanwijzing moet u helpen om vertrouwd te raken met uw nieuwe apparaat. Lees deze zorgvuldig door voordat u het apparaat voor de eerste keer gebruikt.

Controleer in ieder geval of het apparaat onbeschadigd bij u is afgeleverd. Mocht u transportschade constateren, neem dan contact op met uw vertegenwoordiger of het regionale magazijn van waaruit het product is geleverd. U vindt het telefoonnummer op het ontvangstbewijs of het leveringsrapport.

Wij wensen u veel plezier met uw nieuwe huishoudelijke apparaat.



Het apparaat is bestemd voor huishoudelijk gebruik, voor het verwarmen van voedsel en dranken met behulp van elektromagnetische energie; uitsluitend voor gebruik binnenshuis.

GEBRUIKS-AANWIJZING

Deze instructies zijn voor de gebruiker.
Ze beschrijven het apparaat en hoe u het moet gebruiken. Ze zijn ook van toepassing op verschillende soorten apparaten; daarom kan het zijn dat u beschrijvingen tegenkomt van functies die mogelijk niet van toepassing zijn op uw apparaat.

Wij behouden ons het recht voor tot wijzigingen van en mogelijke fouten in deze gebruiksaanwijzing.



Raak nooit de oppervlakken van verwarmings- of kooktoestellen aan. Deze worden tijdens het gebruik heet. Houd kinderen op een veilige afstand. Erbestaat verbrandingsgevaar!



Microgolfenergie en hoogspanning! Verwijder de afdekking niet.

WAARSCHUWING! Het apparaat en de toegankelijke onderdelen worden heet tijdens het gebruik. Zorg ervoor dat u de verwarmingselementen niet aanraakt. Houd kinderen jonger dan acht jaar uit de buurt van het apparaat, tenzij er voortdurend op hen wordt gelet. Kinderen mogen niet met het apparaat spelen.

Kinderen, ouder dan acht jaar en personen met verminderde lichamelijke, zintuigelijke en geestelijke vermogens of met gebrekkige kennis en ervaring mogen het apparaat slechts gebruiken onder toezicht en als ze de juiste aanwijzingen hebben gekregen voor een veilig gebruik van het apparaat en hebben begrepen welke gevaren verbonden zijn aan het gebruik van het apparaat. Kinderen mogen niet met het apparaat spelen. Kinderen onder acht jaar mogen het apparaat niet reinigen of onderhouden tenzij dit onder toezicht gebeurt.

Houd het apparaat en het snoer buiten het bereik van kinderen jonger dan acht jaar.

- **WAARSCHUWING:** wanneer het apparaat in de combi-stand wordt gebruikt, mogen kinderen de oven alleen onder toezicht van een volwassene gebruiken in verband met de temperaturen die ontstaan (alleen voor het model met grillfunctie).

- **WAARSCHUWING**: als de deur of deurafdichtingen beschadigd zijn, mag de oven niet worden gebruikt totdat deze door een bevoegd persoon is gerepareerd.
- **WAARSCHUWING**: het is uiterst gevaarlijk voor iemand anders dan een bevoegd persoon om service- of reparatiewerkzaamheden uit te voeren waarbij afdekkingen worden verwijderd die bescherming bieden tegen blootstelling aan microgolven.
- **WAARSCHUWING**: vloeistoffen en andere voedingsmiddelen mogen niet in afgesloten bakjes worden verwarmd, aangezien deze kunnen ontploffen.
- Houd toezicht op kinderen om te voorkomen dat zij met het apparaat spelen.
- Verwijder de pootjes van de oven niet; zorg dat de luchtopeningen van de oven niet worden geblokkeerd.
- Gebruik alleen keukengerei dat geschikt is voor gebruik in de magnetron.
- Houd bij het opwarmen van voedsel in plastic of papieren bakjes de oven in de gaten, aangezien dergelijke verpakkingen kunnen ontbranden.
- Als rook wordt waargenomen, schakelt u het apparaat uit of haalt u de stekker uit het stopcontact en houdt u de deur gesloten om vlammen te voorkomen.
- Het opwarmen van dranken in de magnetron kan resulteren in vertraagd eruptief koken. Daarom moet u extra voorzichtig zijn bij het hanteren van de beker of mok;
- De inhoud van zuigflessen en potjes babyvoeding moet worden omgeroerd of geschud en de temperatuur moet worden gecontroleerd voordat het aan de baby wordt gegeven, om brandwonden te voorkomen.

- Eieren in schaal en hele hardgekookte eieren mogen niet in de magnetron worden verwarmd, aangezien deze kunnen ontploffen, zelfs nog na het verwarmen in de magnetron.
- Gebruik voor het schoonmaken van de deur, de deurafdichting of de ovenruimte alleen milde, niet-schurende zeep of schoonmaakmiddelen die u aanbrengt met een spons of zachte doek.
- De oven moet regelmatig worden schoongemaakt en eventuele voedselresten moeten worden verwijderd.
- Als u de oven niet schoon houdt, kan dit leiden tot aantasting van het oppervlak, wat de levensduur van het apparaat nadelig kan beïnvloeden en mogelijk tot gevaarlijke situaties kan leiden.
- Als de aansluitkabel beschadigd is, moet deze door de fabrikant of een gekwalificeerde servicemonteur worden vervangen om gevaar te voorkomen.
- Laat het snoer niet over de rand van de tafel of het werkblad hangen.
- Sluit dit apparaat nooit aan op een externe timerschakelaar of een afstandsbedieningssysteem; dit zou kunnen leiden tot gevaarlijke situaties.
- Vervang nooit zelf het lampje in de oven. Het moet altijd worden vervangen door de Hisense-servicedienst.
- Reinig het apparaat niet met stoomreinigers, hogedrukreinigers, scherpe voorwerpen, schurende reinigingsmiddelen en schuursponzen en vlekverwijderaars.

VEILIGHEIDS-INSTRUCTIES VOOR ALGEMEEN GEBRUIK

Hieronder vindt u, zoals bij alle apparaten, enkele regels die u in acht moet nemen en voorzorgsmaatregelen die een optimale werking van deze oven garanderen:

1. Zorg ervoor dat de glasplaat, draairing, scharnieren en meenemer altijd op hun plaats zitten als u de oven gebruikt.
2. Gebruik de oven niet voor andere doeleinden dan voor voedselbereiding, zoals voor het drogen van kleding, papier of andere non-foodartikelen, of voor sterilisatie.
3. Gebruik de oven niet als deze leeg is. Dit kan de oven beschadigen.
4. Gebruik de ovenruimte niet voor opslag, zoals voor documenten, kookboeken, enz.
5. Bereid geen voedsel dat omgeven is door een vlies of schil, zoals eierdooiers, aardappelen, kippenlever, enz. zonder eerst het vlies op verschillende plaatsen met een vork door te prikken.
6. Steek geen voorwerpen in de openingen van de behuizing.
7. Verwijder geen onderdelen van de oven, zoals de pootjes, scharnieren, schroeven, enz.
8. Kook voedsel niet direct op de glasplaat. Plaats het voedsel in/op het juiste kookgerei voordat u het in de oven plaatst. **BELANGRIJK-** KOOKGEREI DAT NIET GESCHIKT IS VOOR GEBRUIK IN UW MAGNETRONOVEN:
   - Gebruik geen metalen pannen of schalen met metalen handvatten.
   - Gebruik niets met een metalen rand.
   - Gebruik geen met papier beklede sluitclips voor plastic zakjes.
   - Gebruik geen melamine servies, aangezien dit materiaal de microgolfenergie absorbeert. Dit kan leiden tot barsten of verkolen van het servies en zal het kookproces vertragen.
   - Gebruik geen servies van Centura. Het glazuur is niet geschikt voor gebruik in de magnetron. Corelle Livingware bekers met deksel mogen niet worden gebruikt.
   - Kook niet in een bakje of schaal met een beperkte opening, zoals een flesje met klikdop of afgesloten oliefles, omdat deze kunnen ontploffen als ze in een magnetron worden verwarmd.
   - Gebruik geen conventionele vlees- of snoepthermometers.
   - Er zijn thermometers verkrijgbaar die speciaal geschikt zijn voor de magnetron. Deze kunnen worden gebruikt.
9. Magnetrongerei mag alleen worden gebruikt in overeenstemming met de instructies van de fabrikant.
10. Probeer in deze oven geen voedsel te frituren.
11. Houd er rekening mee dat een magnetron alleen de vloeistof in een bak of schaal verwarmt en niet het bakje

zelf. Daarom, ook al is het deksel van een schaal niet heet wanneer het uit de oven wordt gehaald, bedenk dan dat het voedsel/de vloeistof in de schaal stoom afgeeft en/of eruit spuit wanneer het deksel wordt verwijderd, net als bij conventioneel koken.

12. Test altijd zelf de temperatuur van gekookt voedsel, vooral als u voedsel/vloeistof opwarmt of kookt voor baby's. Het is raadzaam om voedsel/vloeistof nooit rechtstreeks uit de oven te nuttigen, maar het enkele minuten te laten staan en het voedsel/vloeistof om te roeren om de warmte gelijkmatig te verdelen.
13. Voedsel dat een mengsel van vet en water bevat, bijvoorbeeld bouillon, moet na het uitschakelen van de oven nog 30-60 seconden in de oven blijven staan. Dit is om het mengsel te laten bezinken en te voorkomen dat het gaat borrelen wanneer een lepel in het voedsel/de vloeistof wordt gestoken of een bouillonblokje wordt toegevoegd.
14. Houd er bij het bereiden/koken van voedsel/vloeistof rekening mee dat er bepaalde voedingsmiddelen zijn, bijvoorbeeld kerstpudding, jam en gehakt, die zeer snel opwarmen. Gebruik bij het verwarmen of koken van voedsel met een hoog vet- of suikergehalte geen plastic schalen of bakjes.
15. Kookgerei kan heet worden door de warmte die wordt overgedragen door het verwarmde voedsel. Dit geldt vooral als plasticfolie de bovenkant en handgrepen van het keukengerei heeft bedekt. Pannenlappen kunnen nodig zijn om het keukengerei vast te pakken.
16. Om het risico van brand in de ovenruimte te verminderen:
    a) Laat voedsel niet overkoken. Houd de magnetron goed in de gaten als er papier, plastic of andere brandbare materialen in de oven zijn geplaatst om het koken te vergemakkelijken.
    b) Verwijder de sluitclips van zakjes voordat u deze in de oven plaatst.
    c) Als materialen in de oven ontbranden, houd dan de ovendeur gesloten, schakel de oven uit met de wandschakelaar of schakel de stroom uit bij de zekering of het stroomonderbrekerpaneel.

BEDIENINGSPANEEL

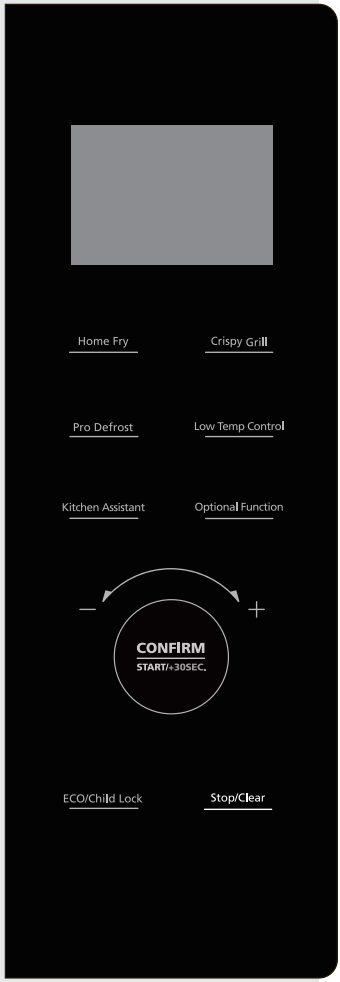

DISPLAY
Geeft de klok, de kooktijd en de instellingen weer.

HOME FRY, CRISPY GRILL, LOW TEMP CONTROL
Gebruik deze toets om voedsel te bereiden volgens vooraf ingestelde programma's.
PRO DEFROST
Gebruik deze toets om het voedsel op tijd of gewicht te ontdooien.
KITCHEN ASSISTANT
Gebruik deze toets om verschillende instellingen in te stellen (klok, timer ...).
OPTIONAL FUNCTION
Gebruik deze toets om de kooktijd en het vermogensniveau van de magnetron te selecteren.

DRAAIKNOP
Gebruik deze knop om verschillende opties en functies te selecteren.
CONFIRM/START/+30 SEC.
Gebruik deze toets om de snelstartfunctie gedurende 30 seconden te starten, om de kooktijd met 30 seconden te verlengen (met elke druk op de toets) of om de kookinstellingen te bevestigen.

ECO/CHILD LOCK
Gebruik deze toets om het display en de pieptoon uit te schakelen of houd de toets ingedrukt om de paneelvergrendeling te activeren.
STOP/CLEAR
Gebruik deze toets om het koken te stoppen of de instellingen te wissen.

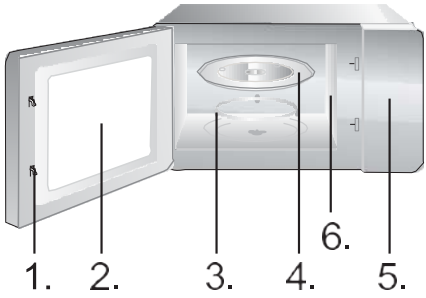

1. Deurvergrendeling
2. Ovenruit
3. Draairing
4. Glasplaat
5. Bedieningspaneel
6. Golfgeleider (verwijder de micaplaat die de golfgeleider bedekt niet)

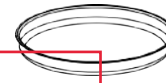

Grillplaat (kan niet worden gebruikt met de magnetronfunctie en moet op het grillrooster worden geplaatst)

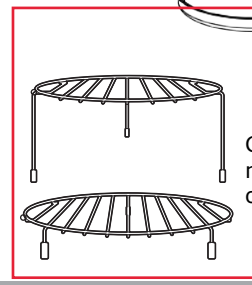

Grillrooster (kan niet worden gebruikt met de magnetronfunctie en moet op de glasplaat worden geplaatst)

BEDIENINGSINSTRUCTIES

KLOK

Deze magnetron maakt gebruik van een moderne elektronische bediening om de kookparameters beter op uw kookbehoeften af te stemmen.

Wanneer de magnetron is aangesloten op de netvoeding, geeft de oven "0:00" weer en klinkt de zoemer één keer.

1. Druk eenmaal op "Kitchen Assistant"; de oven geeft "AS-1" weer.
2. Draai aan de draaiknop om de uurcijfers in te stellen. De ingevoerde tijd moet tussen 0 en 23 uur liggen (24-uurs tijdformaat).
3. Druk op "Kitchen Assistant"; de minuten gaan knipperen.
4. Draai aan de draaiknop om de minuten in te stellen tussen 0 en 59.
5. Druk op "Kitchen Assistant" om de klokinstelling te voltooien. ":" knippert.

OPMERKING:

1. Als de klok niet is ingesteld, werkt deze niet bij inschakeling van de oven.

2. Als u tijdens het instellen van de klok op "Stop/Clear" drukt, gaat de klok automatisch terug naar de vorige status.

TIMER

Gebruik de afteltimer om een alarm in te stellen.

1. Druk tweemaal op "Kitchen Assistant". Op de oven wordt "AS-2" weergegeven.
2. Draai aan de draaiknop om de juiste tijd in te voeren. (Maximale kooktijd is 95 minuten.)
3. Druk op "Confirm/Start/30 sec." om de instelling te bevestigen.
4. Wanneer de kooktijd is bereikt, klinkt de zoemer 5 keer.

Als de klok is ingesteld (24-uurssysteem), geeft het scherm de huidige tijd weer.

OPMERKING:

- Als de timer loopt, kunnen andere functies niet worden gebruikt.
- Wanneer de magnetron niet in gebruik is, kunt u met deze functie de magnetron als timer gebruiken.
- Controleer of de klok is ingesteld.

KOKEN IN DE MAGNETRON

1. Druk eenmaal op "Optional function" en "P100" knippert.
2. Druk op "Confirm/Start/30 sec." om te bevestigen. "P100" brandt nu continu.
3. Druk herhaaldelijk op "Optional Function" of draai aan de draaiknop om het magnetronvermogen tussen 100% en 10% te selecteren. "P100", "P 80", "P 50", "P 30", "P 10" worden achtereenvolgens weergegeven.
4. Druk op "Confirm/Start/30 sec." om te bevestigen.
5. Draai aan de draaiknop om de kooktijd in te stellen. (De ingestelde tijd moet tussen 0:05 en 95:00 liggen).
6. Druk op "Confirm/Start/30 sec." om het koken te starten.
7. Druk op de toets STOP/Clear om het kookproces te stoppen.

OPMERKING:

Bij het aanpassen van een tijdinstelling zijn de stappen (of verlagingen) als volgt:

0---1 min : 5 seconden
1---5 min : 10 seconden
5---10 min : 30 seconden
10---30 min : 1 minuut
30---95 min : 5 minuten

Drukken	1x	2x	3x	4x	5x
Magnetron-vermogen	100%	80%	50%	30%	10%
Display	P100	P80	P50	P30	P10

GRILL G-1

Grillen is vooral geschikt voor dunne plakjes vlees, schnitzels of steaks, karbonades, spiesjes, worstjes of stukjes kip. Grillen is ook geschikt voor het roosteren of afbakken van brood en gegratineerde gerechten.

1. Druk twee keer op "Optional Function" en "G-1" knippert.
2. Druk herhaaldelijk op "Optional Function" of draai aan de draaiknop om de grillfunctie te selecteren. Stop met indrukken/draaien wanneer "G-1" knippert.
3. Druk op "Confirm/Start/30 sec." om te bevestigen. "G-1" licht op.
4. Draai aan de draaiknop om de kooktijd in te stellen. (De instelling moet tussen 0:05 en 95:00 liggen).
5. Druk op "Confirm/Start/30 sec." om het koken te starten.

OPMERKING:

Wij raden u aan het bijgeleverde grillrooster te gebruiken. Plaats uw voedsel op het grillrooster en plaats het grillrooster bovenop het glazen draaiplateau.
Wij raden u aan het voedsel af en toe om te draaien om het gelijkmatiger te grillen.

GECOMBINEERDE WERKING C-1

1. Druk vier keer op "Optional Function" en "C-1" knippert.
2. Druk herhaaldelijk op "Optional Function" of draai aan de draaiknop om de combi-stand te selecteren. Stop met indrukken/draaien wanneer "C-1", "C-2", "C-3" of "C-4", "P100", "G-1" en "140 C°" worden weergegeven.
3. Druk op "Confirm/Start/+30 sec." om te bevestigen.
4. Draai aan de draaiknop om de kooktijd in te stellen. (De instelling moet tussen 0:05 en 95:00 liggen).
5. Druk op "Confirm/Start/+30 sec." om het koken te starten.

OPMERKING:

Wij raden u aan het bijgeleverde grillrooster te gebruiken. Plaats uw voedsel op het grillrooster en plaats het grillrooster bovenop het glazen draaiplateau.
Wij raden u aan het voedsel af en toe om te draaien om het gelijkmatiger te grillen.

CONVECTIE – MET VOORVERWARMING

Met convectiekoken kunt u het voedsel koken zoals in een traditionele oven. Er wordt geen gebruik gemaakt van microgolven. Het wordt aanbevolen de oven voor te verwarmen tot de juiste temperatuur voordat u het voedsel in de oven plaatst.

1. Druk drie keer op "Optional Function" en "140" knippert.
2. Druk herhaaldelijk op "Optional Function" of draai aan de draaiknop om de convectiefunctie te selecteren. Stop met indrukken/draaien wanneer "140" knippert.
3. Druk op "Confirm/Start/30 sec." om te bevestigen.
4. Draai aan de draaiknop om de convectietemperatuur te selecteren.

Opmerking: de temperatuur kan worden geselecteerd in het bereik van 140 tot 230 graden.

5. Druk op "Confirm/Start/30 sec." om de temperatuur te bevestigen.
6. Druk op"Confirm/Start/30 sec." om het voorverwarmen te starten.
   Wanneer de voorverwarmingstemperatuur is bereikt, klinkt de zoemer twee keer om u eraan te herinneren het gerecht in de oven te zetten. De voorverwarmingstemperatuur wordt weergegeven en knippert.
7. Zet het gerecht in de oven en sluit de deur.
8. Draai aan de draaiknop om de kooktijd in te stellen. (Maximale insteltijd is 95 minuten.)
9. Druk op "Confirm/Start/30 sec." om het koken te starten.

CONVECTIE – ZONDER VOORVERWARMING

1. Druk drie keer op "Optional Function" en "140" knippert.
2. Druk herhaaldelijk op "Optional Function" of draai aan de draaiknop om de convectiefunctie te selecteren. Stop met indrukken/draaien wanneer "140" knippert.
3. Druk op "Confirm/Start/30 sec." om te bevestigen.
4. Draai aan de draaiknop om de convectietemperatuur te selecteren.

Opmerking: de temperatuur kan worden ingesteld in het bereik van 140 tot 230 graden.

5. Druk op "Confirm/Start/30 sec." om de temperatuurinstelling te bevestigen.
6. Draai aan de draaiknop om de kooktijd in te stellen. (Maximale insteltijd is 95 minuten.)
7. Druk op "Confirm/Start/30 sec." om het koken te starten .

KOKEN IN STAPPEN

Er kunnen maximaal twee fasen worden ingesteld. Als één fase ontdooit, moet dit altijd de eerste fase zijn. De zoemer zal na elke fase één keer afgaan en de volgende fase zal daarna beginnen.

Opmerking: automatisch en voorverwarmen kunnen niet worden ingesteld als een van de meerdere fasen.

Voorbeeld: als u het voedsel 5 minuten wilt ontdooien, gevolgd door 7 minuten koken met 80% magnetronvermogen, gaat u als volgt te werk:

1. Druk tweemaal op "Pro Defrost". Op het scherm wordt "dEF2" weergegeven.
2. Draai aan de draaiknop om de ontdooitijd in te stellen op 5 minuten.
3. Druk eenmaal op "Optional Function".
4. Druk op "Confirm/Start/+30 sec." om te bevestigen.
5. Draai aan de draaiknop om 80% magnetronvermogen te selecteren tot "P80" wordt weergegeven.
6. Druk op "Confirm/+30s/Start" om te bevestigen.
7. Draai aan de draaiknop om de kooktijd in te stellen op 7 minuten.
8. Druk op "Confirm/Start/+30 sec."om het koken te starten.

SNEL KOKEN

1. In de wachtstand drukt u op de toets "Confirm/Start/30 sec."om gedurende 30 seconden op 100% vermogen te koken. Elke druk op dezelfde toets verlengt de kooktijd met 30 seconden. De maximale kooktijd is 95 minuten.
2. Tijdens de magnetron-, grill-, convectie- en combinatiestanden drukt u op de toets "Confirm/Start/30 sec." om gedurende 30 seconden op 100% vermogen te koken. Elke druk op dezelfde toets verlengt de kooktijd met 30 seconden.

Opmerking: deze functie werkt niet bij ontdooien op gewicht, meerfasig koken of automatisch koken.

1. Draai in de wachtstand de draaiknop naar rechts om de gewenste functie te kiezen, en "A1", "A2", "A3" ... "A10" wordt weergegeven.
2. Druk op "Confirm/Start/30 sec." om de geselecteerde functie te bevestigen.
3. Draai aan de draaiknop om het gewicht van het voedsel in te stellen en de indicator "g" licht op.
4. Druk op "Confirm/Start/30 sec." om het koken te starten.

Opmerking: 1. Het cakemenu valt onder convectiekoken met een opwarmfunctie van 160 en u moet de oven eerst voorverwarmen na het kiezen van auto menu. Wanneer de oven de gewenste temperatuur heeft bereikt, stopt hij met opwarmen. Een akoestisch signaal herinnert u eraan de deur te openen en het voedsel in de oven te plaatsen. Druk vervolgens op "Confirm/Start/30 sec." om het koken te starten.

2. Wanneer gebraden kip is geselecteerd en 2/3 van de tijd is verstreken, klinkt er tweemaal een geluidssignaal om u eraan te herinneren het gerecht om te draaien. Als u dit niet wilt, hoeft u niets te doen. Voor een beter resultaat draait u de kip echter om, sluit u de deur, en drukt u vervolgens op "Confirm/Start/30 sec." om verder te gaan met het braden.

Menu	Gewicht	Display	Vermogen
A1 AUTOMATISCH OPWARMEN	150 g	150	100%
	250 g	250	
	350 g	350	
	450 g	450	
	600 g	600	
A2 AARDAPPEL	1 (ongeveer 230 g)	1	100%
	2 (ongeveer 460 g)	2	
	3 (ongeveer 690 g)	3	
A3 VLEES	150 g	150	100%
	300 g	300	
	450 g	450	
	600 g	600	
A4 GROENTE	150 g	150	100%
	350 g	350	
	500 g	500	
A5 VIS	150 g	150	80%
	250 g	250	
	350 g	350	
	450 g	450	
	650 g	650	
A6 PASTA	50 g (met 450 g koud water)	50	80%
	100 g (met 800 g koud water)	100	
	150 g (met 1200 g koud water)	150	
A7 SOEP	200 g	200	100%
	400 g	400	
	600 g	600	
A8 CAKE	475 g	475	Voor-verwarmen tot 140°C
A9 PIZZA	200 g	200	C-4
	300 g	300	
	400 g	400	
A10 KIP	500 g	500	C-4
	750 g	750	
	1000 g	1000	
	1200 g	1200	

GEWICHT (AUTO) ONTDOOIEN

De oven maakt het ontdooien van vlees, gevogelte en vis mogelijk. De ontdooitijd en het vermogen worden automatisch aangepast aan het ingestelde gewicht. Het gewicht van het te ontdooien voedsel kan tussen 100 g en 1000 g liggen.

1. Druk eenmaal op de toets "PRO DEFROST". De oven geeft "dEF1" weer.
2. Draai aan de draaiknop om het gewicht van het voedsel te selecteren. Tegelijkertijd licht "g" op. Het gewicht moet tussen 100 en 1000 g liggen.
3. Druk op de knop "Confirm/Start/30 sec."om het ontdooien te starten.

OPMERKING:

Grote stukken kunnen in het midden bevroren zijn. Voor een gelijkmatige ontdooiing moet u ze af en toe omdraaien en tijdens het ontdooien in kleinere stukken verdelen.

Laat vloeistoffen weglopen tijdens het ontdooien, want de sappen uit het voedsel kunnen heet worden en het voedsel laten koken.

TIJD (SNELHEID) ONTDOOIEN

De oven kan ook snel ontdooien.

1. Druk tweemaal op de toets "PRO DEFROST". De oven geeft "dEF2" weer.
2. Draai aan de draaiknop om de kooktijd in te stellen. De maximale insteltijd is 95 minuten.
3. Druk op de knop "Confirm/Start/30 sec." om het ontdooien te starten.

OPMERKING:

Grote stukken kunnen in het midden bevroren zijn. Voor een gelijkmatige ontdooiing moet u ze af en toe omdraaien en tijdens het ontdooien in kleinere stukken verdelen.

Laat vloeistoffen weglopen tijdens het ontdooien, want de sappen uit het voedsel kunnen heet worden en het voedsel laten koken.

HOME FRY (FRITUREN)

1. Druk op de toets "Home Fry".
2. Draai aan de draaiknop tot "H1", "H2", "H3", "H4", "H5", "H6", "H7", "H8" of "H9" verschijnt.
3. Druk op "Confirm/Start/30 sec." om het voorverwarmen te starten.
4. Wanneer de voorverwarmingstemperatuur is bereikt, klinkt de zoemer om u eraan te herinneren het gerecht in de oven te zetten. Zet het gerecht in de oven en sluit de deur.
5. Druk op "Confirm/Start/30 sec." om het koken te starten.

Opmerking: als u de Home Fry-functie kiest, plaats het voedsel dan niet direct in de oven. De oven moet eerst voorverwarmd worden. Na enkele minuten klinkt de zoemer twee keer om u eraan te herinneren het voedsel in de oven te plaatsen. Nadat u het voedsel in de oven hebt gezet, drukt u nogmaals op "Confirm/Start/30 sec.". De timer begint met aftellen en het voedsel wordt perfect bereid.

Nr.	Menu	Gewicht (g)
H1	Bevroren frietjes	300
H2	Bevroren aardappelkroketjes	350
H3	Bevroren inktvis	250
H4	Bevroren uienringen	225
H5	Bevroren kipnuggets	350
H6	Schnitzel	270
H7	Garnalen	250
H8	Groente	200
H9	Loempia's	250

CRISPY GRILL

1. Druk op de toets "Crispy Grill".
2. Druk herhaaldelijk op "Crispy Grill" of draai aan de draaiknop om de grillstand te kiezen. Stop met drukken/draaien wanneer "C1", "C2", "C3" of "C4" wordt weergegeven.
3. Druk op "Confirm/Start/30 sec." om te bevestigen.
4. Draai aan de draaiknop om het kookgewicht te selecteren.
5. Druk op "Confirm/Start/30 sec." om het koken te starten.

Opmerking: het voedsel moet op de grillplaat worden gelegd en de grillplaat moet op het grillrooster worden geplaatst.

Crispy grill	Gewicht (g)	Vermogen	Begintemperatuur
C1 Cordon bleu (verse mini pizza)	300	C-4	Kamer-temperatuur
	600		
	900		
C2 (lasagne)	200	C-4	Gekoelde temperatuur
	300		
	400		
	500		
C3 (brood)	100	C-4	Bevroren temperatuur
C4 (taart/gebak)	300	C-4	Gekoelde temperatuur

LOW TEMP. CONTROL (LAGE TEMPERATUUR-REGELING)

1. Druk op de toets "Low Temp Control".
2. Druk herhaaldelijk op "Low Temp Control" of draai aan de draaiknop om een kookstand te selecteren. "L1", "L2", "L3", "L4" of "L5" knippert.
3. Druk op "Confirm/Start/+30 sec." om te bevestigen.
4. Draai aan de draaiknop om de kooktemperatuur te selecteren.
5. Druk op "Confirm/Start/+30 sec." om te bevestigen.
6. Draai aan de draaiknop om de kooktijd in te stellen.
7. Druk op "Confirm/Start/+30 sec." om het koken te starten.

Display	40°C	50°C	60°C	70°C	80°C	90°C	100°C	110°C	Bereidings-tijd (max.)
L1 (langzaam koken)						√		√	12 uur
L2 (warm houden)			√	√	√				95 min
L3 (voedsel dehydra-teren)	√	√	√	√	√	√			12 uur
L4 (yoghurt)	√								12 uur
L5 (warm houden)	√	√	√	√	√	√	√		95 min

ONTGEUREN

1. Druk in de wachtstand 3 keer op "Kitchen Assistant". Op het scherm wordt "AS-3" weergegeven.
2. Druk op "Confirm/Start/30 sec." om het ontgeuren te starten.

SNELKOKEN IN DE MAGNETRON

1. Draai in de wachtstand de draaiknop naar links om de kooktijd direct in te stellen; druk vervolgens op de toets "Confirm/Start/30 sec." om te koken met 100% magnetronvermogen.

OPMERKING: dit programma kan worden ingesteld als de eerste fase van een kookprogramma met meerdere fasen.

CHILD LOCK (KINDERSLOT)

Druk in de wachtstand 3 seconden op "ECO/Child Lock". Er klinkt een lange "piep" om aan te geven dat het kinderslot is geactiveerd en de vergrendelingsindicator licht op. Op het scherm verschijnt de huidige tijd of 0:00.
Het kinderslot deactiveren: druk in vergrendelde toestand 3 seconden op "ECO/Child Lock"; er klinkt een lange "piep" om aan te geven dat het slot is ontgrendeld en de vergrendelingsindicator verdwijnt.

INFORMATIEFUNCTIE

1. Druk tijdens het koken op "Kitchen Assistant" om de huidige tijd te controleren.
2. Druk tijdens het koken op "Optional Function"; het huidige vermogensniveau wordt gedurende 2-3 seconden weergegeven.

MUTE-FUNCTIE

Druk in de wachtstand 4 keer op "Kitchen Assistant". Op het scherm wordt "AS-4" weergegeven. Druk vervolgens op "Confirm/Start/30 sec." en de oven gaat over in de mute-stand. De zoemer zal bij geen enkele handeling klinken.

Druk in de wachtstand 4 keer op "Kitchen Assistant". Op het scherm wordt "AS-4" weergegeven. Druk vervolgens op "Confirm/Start/30 sec." en de mute stand wordt gedeactiveerd.

ECO-FUNCTIE

Inschakelen van de ECO-modus: druk in de wachtstand kort op "ECO/Child Lock"; het scherm wordt uitgeschakeld. ECO-stand verlaten: druk op een willekeurige toets.

STOOMREINIGINGS-FUNCTIE

1. Druk in de wachtstand 5 keer op "Kitchen Assistant". Op het scherm wordt "AS-5" weergegeven;
2. Druk op "Confirm/Start/30 sec." om de stoomreiniging te starten (100% magnetronvermogen gedurende 5 minuten).

ONDERHOUD VAN UW MAGNETRONOVEN

1. Zet de oven uit en haal de stekker uit het stopcontact voordat u hem schoonmaakt.
2. Houd de binnenkant van de oven schoon. Als er spetters voedsel of gemorste vloeistoffen aan de ovenwanden blijven kleven, veeg deze dan af met een vochtige doek. Het gebruik van agressieve reinigingsmiddelen of schuurmiddelen wordt afgeraden.
   Reinig de buitenkant van de oven met een vochtige doek. Om schade aan de onderdelen binnenin de oven te voorkomen, mag er geen water in de ventilatieopeningen sijpelen.
3. Zorg ervoor dat het bedieningspaneel niet nat wordt. Reinig het met een zachte, vochtige doek. Gebruik geen reinigingsmiddelen, schuurmiddelen of reinigingssprays op het bedieningspaneel.
4. Als er zich stoom ophoopt in of rond de buitenkant van de ovendeur, veeg dit er dan af met een zachte doek. Dit kan zich voordoen wanneer de magnetron onder omstandigheden met een hoge luchtvochtigheid wordt gebruikt en duidt in geen geval op een defect van het apparaat.
5. Het is af en toe nodig om de glasplaat te verwijderen om deze schoon te maken. Was de plaat in een warm sopje of in de vaatwasser.
6. De draairing en de bodem van de ovenruimte moeten regelmatig worden schoongemaakt om overmatig lawaai te voorkomen. Veeg de bodem van de oven af met een mild schoonmaakmiddel, water of een ruitenreiniger en droog hem af. De draairing kan worden gereinigd in een mild sopje of in de vaatwasser. Kookdampen hopen zich bij herhaald gebruik op, maar tasten op geen enkele manier het bodemoppervlak of de wieltjes van de draairing aan. Als u de draairing uit de oven verwijdert om te reinigen, moet u ervoor zorgen dat hij op de juiste wijze wordt teruggeplaatst.
7. Verwijder geurtjes uit uw oven door een kopje water met het sap en de schil van een citroen in een diepe voor de magnetron geschikte kom te mengen. Verwarm gedurende 5 minuten, veeg grondig af en droog met een zachte doek.

MILIEU

Gooi het apparaat aan het einde van zijn levensduur niet weg met het gewone huisvuil. Lever het liever in bij een officieel inzamelpunt voor recycling. Op deze manier helpt u het milieu te beschermen.

MONTAGE VAN DE MAGNETRON

INSTALLATIE

1. Zorg ervoor dat al het verpakkingsmateriaal aan de binnenkant van de deur verwijderd is.
2. Inspecteer de oven na het uitpakken op zichtbare beschadigingen, zoals:
   - verkeerd uitgelijnde deur,
   - beschadigde deur,
   - deuken of gaten in de ovenruit en het display,
   - deuken binnenin de oven.

   Als een van de bovenstaande punten zichtbaar is, mag u de oven NIET gebruiken.
3. Deze magnetronoven weegt 19,4 kg en moet op een horizontaal oppervlak worden geplaatst dat sterk genoeg is om dit gewicht te dragen.
4. De oven moet uit de buurt van hoge temperaturen en stoom worden geplaatst.
5. Plaats NIETS bovenop de oven.
6. Houd de oven op minstens 20 cm afstand van beide zijwanden en op 0 cm afstand van de achterwand om voor de juiste ventilatie te zorgen.
7. Verwijder de aandrijfas van het draaiplateau NIET.
8. Zoals bij elk apparaat, is nauwlettend toezicht noodzakelijk bij gebruik door kinderen.
9. Zorg ervoor dat het stopcontact gemakkelijk bereikbaar is, zodat de stekker in geval van nood er snel kan worden uitgetrokken. Anders moet het mogelijk zijn het apparaat met een schakelaar van het voedingscircuit los te koppelen. In dat geval moeten de bestaande bepalingen van de elektrische veiligheidsnormen in acht worden genomen.
   Het product moet correct worden aangesloten op een geaard stopcontact met eenfasige wisselstroom (230 V/50 Hz).
   WAARSCHUWING! DIT APPARAAT MOET ZIJN GEAARD!
10. Deze oven heeft een ingangsvermogen van 1,5 kVA nodig. Overleg met een servicemonteur wordt aanbevolen bij het installeren van de oven.

SPECIFICATIES

Stroomverbruik	220-230V ~50 Hz
Uitgangsvermogen	900-1000 W
Grillheater	2150-2400 W
Convectieverwarming	2150-2400 W
Frequentiebereik	2450 MHz
Buitenafmetingen	520 × 327 × 520 mm
Ovencapaciteit	30 liter
Gewicht zonder verpakking	ca. 19,4 kg
Geluidsniveau	Lc < 58 dB (A)

Dit apparaat is gemarkeerd volgens de Europese richtlijn 2012/19/EU betreffende afgedankte elektrische en elektronische apparatuur (AEEA).
Deze richtlijn vormt het kader van een Europese geldigheid van retournering en recycling van afgedankte elektrische en elektronische apparatuur.

MONTAGEAFMETINGEN

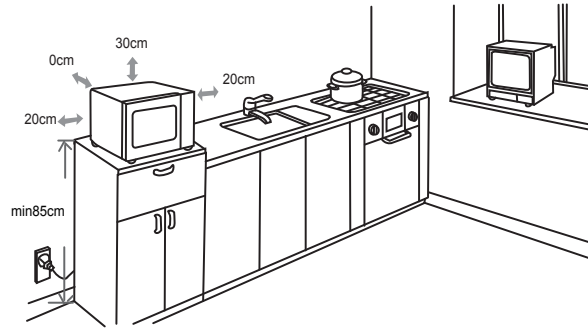

RADIO-INTERFERENTIE

Magnetronovens kunnen interferentie veroorzaken met uw radio, tv of soortgelijke apparatuur. Wanneer interferentie optreedt, kan deze worden geëlimineerd of verminderd door de volgende procedures.

a) Reinig de deur en het afdichtingsoppervlak van de oven.
b) Plaats de radio, tv enz. zo ver mogelijk van uw magnetron.
c) Gebruik een correct geïnstalleerde antenne voor uw radio, tv, enz. voor een sterke signaalontvangst.

WE BEHOUDEN ONS HET RECHT VOOR OM WIJZIGINGEN AAN TE BRENGEN DIE GEEN INVLOED HEBBEN OP DE FUNCTIONALITEIT VAN HET APPARAAT.

VOORDAT U DE SERVICEDIENST BELT

1. Als de oven helemaal niet werkt, de informatie op het display niet verschijnt of het display zwart is:
   a) Controleer of de oven goed is aangesloten. Als dit niet het geval is, haalt u de stekker uit het stopcontact, wacht u 10 seconden en steekt u de stekker weer stevig in het stopcontact.
   b) Controleer of er een zekering is doorgebrand of dat de hoofdstroomonderbreker is geactiveerd. Als dit niet het geval is en alles goed lijkt te werken, test het stopcontact dan met een ander apparaat.
2. Als de magnetron niet werkt:
   a) Controleer of de timer is ingesteld.
   b) Controleer of de deur goed gesloten en vergrendeld is. Anders zal er geen microgolfenergie in de oven stromen.

Als geen van de bovenstaande oplossingen de situatie verhelpt, neem dan contact op met de dichtstbijzijnde erkende serviceagent.

Het apparaat is bestemd voor huishoudelijk gebruik, voor het verwarmen van voedsel en dranken met behulp van elektromagnetische energie. Uitsluitend voor gebruik binnenshuis.

GARANTIE & SERVICE

Als u informatie nodig heeft of als er een probleem is, neem dan contact op met het Hisense Customer Care Centre in uw land (u kunt het telefoonnummer vinden in de wereldwijde garantiefolder). Als er in uw land geen Customer Care Centre is, ga dan naar uw plaatselijke Hisense-dealer of neem contact op met de serviceafdeling voor huishoudelijke apparaten van Hisense.

Alleen geschikt voor persoonlijk gebruik!

Hisense

life reimagined

WENST U VEEL PLEZIER MET UW APPARAAT

LIEBER KUNDE

Wir bedanken uns ganz herzlich für Ihren Einkauf. Wir glauben, dass Sie bald den Beweis dafür finden werden, dass Sie sich auf unsere Produkte wirklich verlassen können. Um Ihnen den Umgang mit dem Gerät zu erleichtern, legen wir diese ausführliche Bedienungsanleitung bei.

Die Anleitung soll Ihnen helfen, sich mit Ihrem neuen Gerät vertraut zu machen. Bitte lesen Sie diese sorgfältig durch, bevor Sie das Gerät zum ersten Mal verwenden.

Bitte stellen Sie in jedem Fall sicher, dass Ihnen das Gerät unbeschädigt übergeben wurde. Sollten Sie einen Transportschaden feststellen, wenden Sie sich an Ihren Verkäufer oder an das Regionallager, von dem aus das Produkt geliefert wurde. Die Telefonnummer finden Sie auf der Quittung oder dem Lieferschein.

Wir wünschen Ihnen viel Freude mit Ihrem neuen Haushaltsgerät.



Das Gerät ist für den Haushaltsgebrauch zum Erhitzen von Speisen und Getränken mit elektromagnetischer Energie bestimmt; nur für den Gebrauch in Innenräumen.

BEDIENUNGSANLEITUNG

Diese Bedienungsanleitung ist für den Anwender bestimmt. Sie beschreibt das Gerät und wie man es benutzt. Sie gilt zudem für unterschiedliche Gerätetypen; daher finden Sie möglicherweise Beschreibungen von Funktionen, die auf Ihr Gerät nicht zutreffen.

Wir behalten uns das Recht auf mögliche Änderungen und Fehler in der Bedienungsanleitung vor.



Berühren Sie niemals die Oberflächen von Heiz- oder Kochgeräten. Sie werden während des Betriebs heiß. Halten Sie Kinder in einem sicheren Abstand. Es besteht Verbrennungsgefahr!



Mikrowellenenergie & Hochspannung! Nehmen Sie die Abdeckung nicht ab.

WARNUNG! Während des Gebrauchs werden das Gerät und seine berührbaren Teile heiß. Achten Sie darauf, dass Sie die Heizelemente nicht berühren. Kinder unter acht Jahren, die sich in der Nähe des Geräts aufhalten, sollten die ganze Zeit von Erwachsenen beaufsichtigt werden. Das Gerät ist kein Kinderspielzeug. Halten Sie Kinder davon fern.

Dieses Gerät kann von Kindern ab 8 Jahren und Personen mit eingeschränkten körperlichen, sensorischen oder geistigen Fähigkeiten oder mangelnder Erfahrung und Kenntnis benutzt werden, wenn sie unter Aufsicht sind oder eine Einweisung in den sicheren Gebrauch des Gerätes erhalten haben und sie die damit verbundenen Gefahren verstehen. Kinder dürfen nicht mit dem Gerät spielen. Die Reinigung und Wartung darf nicht von Kindern durchgeführt werden, außer wenn sie älter als 8 Jahre sind und beaufsichtigt werden.

Bewahren Sie das Gerät und sein Kabel außerhalb der Reichweite von Kindern unter 8 Jahren auf.

- **WARNUNG:** Wenn das Gerät im Kombibetrieb betrieben wird, sollten Kinder das Gerät wegen der entstehenden Temperaturen nur unter Aufsicht von Erwachsenen benutzen (nur bei Modell mit Grillfunktion).

- **WARNUNG:** Wenn die Tür oder die Türdichtungen beschädigt sind, darf das Gerät nicht betrieben werden, bis es von einer Fachperson repariert wurde.
- **WARNUNG:** Die Durchführung von Wartungs- oder Reparaturtätigkeiten, bei denen die Abdeckung zum Schutz vor Mikrowelleneinwirkung entfernt werden muss, darf nur von einer Fachperson durchgeführt werden.
- **WARNUNG:** Flüssigkeiten und andere Lebensmittel dürfen nicht in geschlossenen Behältern erhitzt werden, da sie explodieren können.
- Das Gerät ist kein Kinderspielzeug. Halten Sie Kinder davon fern.
- Entfernen Sie nicht die Füße des Geräts; Blockieren Sie nicht die Luftaustritte des Geräts.
- Nur Utensilien benutzen, die auch für den Gebrauch im Mikrowellengerät geeignet sind.
- Beim Wärmen von Speisen, die mit Plastikfolie umwickelt sind oder sich in Papierbehältern befinden, sollten Sie unbedingt den Vorgang aufmerksam verfolgen, damit keine Brandgefahr besteht.
- Wenn Sie Rauch feststellen, schalten Sie das Gerät aus oder ziehen Sie den Netzstecker und halten Sie die Tür geschlossen, um Flammen zu ersticken.
- Das Erhitzen von Getränken im Mikrowellengerät kann zu einem verzögerten Sieden führen. Daher ist beim Umgang mit dem Behälter Vorsicht geboten;
- Der Inhalt von Fläschchen und Gläschen mit Babynahrung muss vor dem Verzehr umgerührt oder geschüttelt werden, und die Temperatur muss überprüft werden, um Verbrennungen zu vermeiden.

- Eier mit Schale, ganze hartgekochte Eier sollten nicht in der Mikrowellengerät erhitzt werden, da sie explodieren können, auch noch nach dem Ende des Erhitzens in der Mikrowellengerät.
- Verwenden Sie zum Reinigen der Oberflächen von Tür, Türdichtung oder des Garraums nur milde, nicht scheuernde Seifen oder Reinigungsmittel, die mit einem Schwamm oder einem weichen Tuch aufgetragen werden.
- Das Mikrowellengerät sollte regelmäßig gereinigt und Speisereste sollten entfernt werden.
- Wenn das Mikrowellengerät nicht sauber gehalten wird, kann dies zu einer Verschlechterung der Oberfläche führen, was die Lebensdauer des Geräts beeinträchtigen und möglicherweise zu einer Gefahrensituation führen kann.
- Wenn das Netzkabel beschädigt ist, muss es durch den Hersteller, seinen Vertreter oder eine ähnlich qualifizierte Person ersetzt werden, um Gefahren zu vermeiden.
- Lassen Sie das Kabel nicht über die Kante des Tisches oder der Arbeitsplatte herabhängen.
- Schließen Sie dieses Gerät niemals an eine externe Zeitschaltuhr oder ein Fernsteuerungssystem an, um gefährliche Situationen zu vermeiden.
- Ersetzen Sie niemals die Glühbirne im Inneren des Geräts. Diese muss immer durch den Hisense-Service ersetzt werden.
- Reinigen Sie das Gerät nicht mit Dampfreinigern, Hochdruckreinigern, scharfen Gegenständen, Scheuermitteln, Scheuerschwämmen und Fleckentfernern.

SICHERHEITSHINWEISE FÜR DEN ALLGEMEINEN GEBRAUCH

Nachfolgend finden Sie, wie bei allen Geräten, bestimmte Regeln und Sicherheitsvorkehrungen, die Sie beachten sollten, um ein optimales Ergebnis dieses Geräts zu gewährleisten:

1. Für den Betrieb des Geräts müssen die Glasschale, die Rollenarme, die Kupplung und die Rollenbahn immer an ihrem Platz sein.
2. Verwenden Sie das Gerät für keine anderen Zwecke als die Zubereitung von Speisen, wie z.B. zum Trocknen von Kleidung, Papier oder anderen Non-Food-Artikeln oder zum Sterilisieren.
3. Betreiben Sie das Gerät nicht im leeren Zustand. Dies könnte das Gerät beschädigen.
4. Verwenden Sie den Garraum nicht für die Aufbewahrung von Papieren, Kochbüchern, usw.
5. Garen Sie keine Lebensmittel, die von einer Membran umgeben sind, wie z.B. Eigelb, Kartoffeln, Hühnerleber, usw., ohne vorher die Membran an mehreren Stellen mit einer Gabel zu durchstechen.
6. Stecken Sie keine Gegenstände in die Öffnungen des äußeren Gehäuses.
7. Entfernen Sie zu keinem Zeitpunkt Teile des Geräts, wie z. B. die Füße, Kupplungen, Schrauben, usw.
8. Garen Sie die Speisen nicht direkt auf dem Glastablett. Legen Sie die Speisen in/auf ein geeignetes Kochgeschirr, bevor Sie sie in das Gerät schieben. **WICHTIG -** GESCHIRR, DAS NICHT IN DER MIKROWELLE VERWENDET WERDEN DARF:
   - Verwenden Sie keine Metallpfannen oder Geschirr mit Metallgriffen.
   - Verwenden Sie keine Gegenstände mit Metallbeschlägen.
   - Verwenden Sie keine papierummantelten Drahtbinder für Plastikbeutel.
   - Verwenden Sie kein Melamingeschirr, da es ein Material enthält, das Mikrowellenenergie absorbiert. Dies kann dazu führen, dass das Geschirr Risse bekommt oder verkohlt und der Garprozess verlangsamt wird.
   - Verwenden Sie kein Centura-Geschirr. Die Glasur ist nicht für die Mikrowelle geeignet. Corelle Livingware Tassen mit geschlossenem Henkel sollten nicht verwendet werden.
   - Kochen Sie nicht in Behältern mit einer verengten Öffnung, wie z. B. einer Limonadenflasche oder einer verschlossenen Ölflasche, da solche Behälter beim Erhitzen in einem Mikrowellengerät explodieren können.
   - Verwenden Sie keine herkömmlichen Fleisch- oder Zuckerthermometer.
   - Es gibt Thermometer speziell für das Kochen in Mikrowellengeräten. Diese können benutzt werden.
9. Mikrowellenutensilien sollten nur gemäß den Anweisungen des Herstellers verwendet werden.
10. Versuchen Sie nicht, Lebensmittel in diesem Gerät zu frittieren.

11. Bitte denken Sie daran, dass ein Mikrowellengerät nur die Flüssigkeit in einem Behälter erwärmt und nicht den Behälter selbst. Auch wenn sich der Deckel eines Behälters nicht heiß anfühlt, wenn er aus dem Gerät genommen wird, sollten Sie daran denken, dass die darin befindlichen Lebensmittel/Flüssigkeiten beim Abnehmen des Deckels die gleiche Menge an Dampf und/oder Blasen freisetzen wie beim herkömmlichen Kochen.
12. Prüfen Sie die Temperatur von gekochten Lebensmitteln immer selbst, vor allem, wenn Sie Lebensmittel/Flüssigkeit für Säuglinge erhitzen oder kochen. Es ist ratsam, Speisen/Flüssigkeiten nie direkt aus dem Gerät kommend zu verzehren, sondern sie einige Minuten stehen zu lassen und umzurühren, damit sich die Hitze gleichmäßig verteilt.
13. Speisen, die ein Fett-Wasser-Gemisch enthalten, z.B. Brühe, sollten nach dem Abschalten 30–60 Sekunden im Gerät stehengelassen werden. Dadurch kann sich die Mischung absetzen und eine Blasenbildung kann verhindert werden, wenn ein Löffel in die Speise/Flüssigkeit gegeben oder ein Brühwürfel hinzugefügt wird.
14. Denken Sie beim Zubereiten/Kochen von Speisen/Flüssigkeiten daran, dass bestimmte Speisen, z. B. Weihnachtspudding, Marmelade und Hackfleisch, sehr schnell heiß werden. Verwenden Sie beim Erhitzen oder Kochen von Lebensmitteln mit hohem Fett- oder Zuckergehalt keine Kunststoffbehälter.
15. Das Kochgeschirr kann aufgrund der von den erhitzten Speisen übertragenen Wärme heiß werden. Dies gilt insbesondere, wenn Plastikfolie die Oberseite und die Griffe des Utensils bedeckt hat. Möglicherweise werden Topflappen benötigt, um das Utensil zu handhaben.
16. Um die Gefahr von Feuer im Garraum zu verringern:
    a) Lassen Sie kein Essen zu lange garen. Gehen Sie vorsichtig mit dem Mikrowellengerät um, wenn Papier, Kunststoff oder andere brennbare Materialien in das Gerät gelegt werden, um das Garen zu erleichtern.
    b) Entfernen Sie die Kabelbinder von den Beuteln, bevor Sie die Beutel in das Gerät stellen.
    c) Wenn sich Materialien im Inneren des Geräts entzünden sollten, halten Sie die Gerätetür geschlossen, schalten Sie das Gerät am Wandschalter aus oder schalten Sie die Stromversorgung an der Sicherungs- oder Leistungsschaltertafel aus.

SCHALTTAFEL

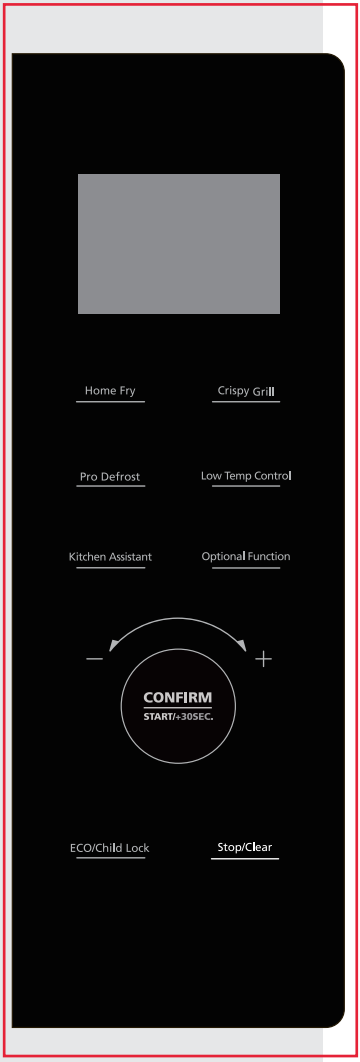

DISPLAY (ANZEIGE)
Zeigt Uhrzeit, Garzeit und Einstellung an.

HOME FRY, CRISPY GRILL, LOW TEMP CONTROL
Verwenden Sie diese Taste, um Lebensmittel mit voreingestellten Programmen zu garen.
PRO DEFROST
Verwenden Sie diese Taste, um Lebensmittel nach Zeit oder Gewicht aufzutauen.
KITCHEN ASSISTANT
Verwenden Sie diese Taste, um verschiedene Einstellungen vorzunehmen (Uhr, Timer …).
OPTIONAL FUNCTION
Verwenden Sie diese Taste, um die Garzeit und Leistungsstufe des Mikrowellengeräts auszuwählen.

ROTARY KNOB – JOGGER (DREHKNOPF)
Verwenden Sie diese Taste, um verschiedene Optionen und Funktionen auszuwählen.
CONFIRM/START/+30 SEC.
Verwenden Sie diese Taste zum Starten des Schnellstartgarens für 30 Sekunden, zum Erhöhen der Garzeit um 30 Sekunden (bei jedem Drücken) oder zum Bestätigen der Gareinstellungen.

ECO/CHILD LOCK
Verwenden Sie diese Taste, um das Display und den Piepton auszuschalten, oder halten Sie sie gedrückt, um die Bedienfeldsperre zu steuern.
STOPP/CLEAR
Verwenden Sie diese Taste, um den Garvorgang zu stoppen oder Einstellungen zu löschen.

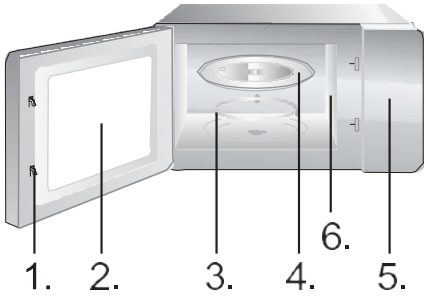

1. Sicherheitsschloss für die Tür
2. Fenster des Geräts
3. Walzenring
4. Glasschale
5. Bedieneinheit
6. Wellenleiter (bitte entfernen Sie nicht die Glimmerplatte, die den Wellenleiter bedeckt)



Grillschale (nicht mit der Mikrowellenfunktion verwendbar, muss auf den Grillrost gelegt werden)



Grillrost (nicht verwendbar mit Mikrowellenfunktion, muss sein auf den Glasteller gelegt werden)

BEDIENUNGSANLEITUNG

UHR

Dieses Mikrowellengerät verwendet eine moderne elektronische Steuerung, um die Kochparameter so anzupassen, dass sie Ihren Kochanforderungen besser entsprechen.

Wenn das Mikrowellengerät an die Stromversorgung angeschlossen ist, zeigt das Gerät „0:00" an und der Summer ertönt einmal.

1. Drücken Sie einmal auf „Kitchen Assistant"; Das Gerät zeigt „AS-1" an.
2. Drehen Sie den Drehknopf, um die Stundenzahlen einzustellen. Die Eingabezeit sollte zwischen 0 und 23 Stunden liegen (24-Stunden-Zeitformat).
3. Drücken Sie "Kitchen Assistant"; die Minutenziffern blinken.
4. Drehen Sie den Drehknopf, um die Minutenzahlen zwischen 0 und 59 einzustellen.
5. Drücken Sie „Kitchen Assistant", um die Uhreinstellung abzuschließen. ":" blinkt.

HINWEIS:

1. Wenn die Uhr nicht eingestellt ist, funktioniert sie nicht, wenn sie eingeschaltet ist.

2. Wenn Sie „Stopp/Clear" während des Uhreinstellungsprozesses drücken, kehrt die Uhr automatisch zum vorherigen Status zurück.

TIMER

Verwenden Sie den Countdown-Timer, um einen Alarm einzustellen.

1. Drücken Sie zweimal auf „Kitchen Assistant". Das Gerät zeigt „AS-2" an.
2. Drehen Sie den Drehknopf, um die richtige Uhrzeit einzugeben. (Die maximale Garzeit beträgt 95 Minuten.)
3. Drücken Sie „Confirm/+30s/Start", um die Einstellung zu bestätigen.
4. Wenn die Garzeit erreicht ist, ertönt der Signalton 5 Mal.

Wenn die Uhr eingestellt ist (24-Stunden-System), wird auf dem Bildschirm die aktuelle Uhrzeit angezeigt.

HINWEIS:

- Während der Timer läuft, können andere Funktionen nicht verwendet werden.
- Wenn das Mikrowellengerät nicht verwendet wird, können Sie mit dieser Funktion das Mikrowellengerät als Timer verwenden.
- Bitte stellen Sie sicher, dass die Uhr eingestellt ist.

KOCHEN IN DER MIKROWELLE

1. Drücken Sie einmal „Optional Function" und „P100" blinkt.
2. Drücken Sie „Confirm/Start/30 sec.", um die Einstellung zu bestätigen. „P100" leuchtet konstant.
3. Drücken Sie wiederholt „Optional Function" oder drehen Sie den Drehknopf, um die Mikrowellenleistung zwischen 100 % und 10 % auszuwählen. „P100", „P 80", „P 50",„P 30", „P 10" werden der Reihe nach angezeigt.
4. Drücken Sie „Confirm/Start/30 sec.", um die Einstellung zu bestätigen.
5. Drehen Sie den Drehknopf, um die Garzeit einzustellen. (Die eingestellte Zeit sollte zwischen 0:05 und 95:00 liegen.)
6. Drücken Sie „Confirm/Start/30 sec.", um mit dem Kochen zu beginnen.
7. Drücken Sie die STOP/Clear-Taste, um den Kochvorgang zu stoppen.

HINWEIS:

Beim Einstellen einer Zeiteinstellung werden die Schritte wie folgt erhöht (oder reduziert):

0---1 min : 5 Sekunden
1---5 min : 10 Sekunden
5---10 min : 30 Sekunden
10---30 min : 1 Minute
30---95 min : 5 Minuten

Drücken	1 x	2 x	3 x	4 x	5 x
Mikrowellen -leistung:	100 %	80 %	50 %	30 %	10 %
Display	P100	P80	P50	P30	P10

GRILL G-

Das Grillen eignet sich besonders für dünne Fleischscheiben, Schnitzel oder Steaks, Koteletts, Spieße, Würste oder Teile von Hähnchen. Das Grillen eignet sich auch zum Rösten von Brot oder Sandwiches und zum Überbacken von Gerichten.

1. Drücken Sie zweimal „Optional Function" und „G-1" blinkt.
2. „Optional Function" wiederholt drücken oder den Drehknopf drehen, um die Grillfunktion auszuwählen. Stoppen Sie das Drücken/Drehen, wenn "G-1" blinkt.
3. Drücken Sie „Confirm/Start/30 sec.", um die Einstellung zu bestätigen. Die „G-1" leuchtet auf.
4. Drehen Sie den Drehknopf, um die Garzeit einzustellen. (Die eingestellte Zeit sollte zwischen 0:05 und 95:00 liegen.)
5. Drücken Sie „Confirm/Start/30 sec.", um mit dem Kochen zu beginnen.

HINWEIS:

Wir empfehlen, den mitgelieferten Grillrost zu verwenden. Legen Sie Ihre Speisen auf den Grillrost und legen Sie den Grillrost auf den Glasdrehteller.
Wir empfehlen, das Grillgut von Zeit zu Zeit zu wenden, um ein gleichmäßigeres Grillen zu gewährleisten.

KOMBINIERTER BETRIEB C-1

6. Drücken Sie viermal auf „Optional Function" und „C-1" blinkt.
7. Drücken Sie wiederholt „Optional Function" oder drehen Sie den Drehknopf, um den Kombinationsmodus auszuwählen. Stoppen Sie das Drücken/Drehen, wenn "C-1", "C-2", "C-3" oder "C-4" blinken. „P100", „G-1" und „140 C°" werden angezeigt.
8. Drücken Sie „Confirm/Start/30 sec.", um die Einstellung zu bestätigen.
9. Drehen Sie den Drehknopf, um die Garzeit einzustellen. (Die eingestellte Zeit sollte zwischen 0:05 und 95:00 liegen.)
10. Drücken Sie „Confirm/Start/30 sec.", um mit dem Kochen zu beginnen.

HINWEIS:

Wir empfehlen, den mitgelieferten Grillrost zu verwenden. Legen Sie Ihr Grillgut auf den Grillrost und stellen Sie den Rost auf den Glasdrehteller.
Wir empfehlen, das Grillgut von Zeit zu Zeit zu wenden, um ein gleichmäßigeres Grillen zu gewährleisten.

HEISSLUFT – MIT VORHEIZUNG

Beim Konvektionsgaren können Sie die Speisen wie in einem traditionellen Ofen zubereiten. Mikrowellen werden nicht verwendet. Es wird empfohlen, das Gerät auf die entsprechende Temperatur vorzuheizen, bevor Sie die Speisen in das Gerät stellen.

1. Drücken Sie dreimal „Optional Function" und „140" blinkt.
2. Drücken Sie wiederholt auf " Optional Function " oder drehen Sie den Drehknopf, um die Konvektionsfunktion zu wählen. Stoppen Sie das Drücken/Drehen, wenn „140" blinkt.
3. Drücken Sie „Confirm/Start/30 sec.", um die Einstellung zu bestätigen.
4. Drehen Sie den Drehknopf, um die Heißlufttemperatur auszuwählen.

Hinweis: Die Temperatur kann im Bereich von 140 bis 230 Grad gewählt werden.

5. Drücken Sie "Confirm/Start/30 sec.", um die Temperatur zu bestätigen.
6. Drücken Sie "Confirm/Start/30 sec.", um das Vorheizen zu starten.
   Wenn die Vorheiztemperatur erreicht ist, ertönt der Summer zweimal, um Sie daran zu erinnern, die Speisen in das Gerät zu stellen. Die Vorwärmtemperatur wird angezeigt und blinkt.
7. Stellen Sie die Speisen in das Gerät und schließen Sie die Tür.
8. Drehen Sie den Drehknopf, um die Garzeit einzustellen. Die maximale Einstellungszeit beträgt 95 Minuten.
9. Drücken Sie „Confirm/+30s/Start", um mit dem Kochen zu beginnen.

HEISSLUFT – OHNE VORHEIZUNG

1. Drücken Sie dreimal „Optional Function" und „140" blinkt.
2. Drücken Sie wiederholt auf " Optional Function " oder drehen Sie " ", um die Konvektionsfunktion auszuwählen. Stoppen Sie das Drücken/Drehen, wenn „140" blinkt.
3. Drücken Sie zur Bestätigung auf "Confirm/Start/30 sec.".
4. Drehen Sie den Drehknopf, um die Heißlufttemperatur auszuwählen.

Hinweis: Die Temperatur kann von 140 bis 230 Grad eingestellt werden.

5. Drücken Sie „Confirm/Start/30 sec.", um die Temperatureinstellung zu bestätigen.
6. Drehen Sie den Drehknopf, um die Garzeit einzustellen. Die maximale Einstellungszeit beträgt 95 Minuten.
7. Drücken Sie „Confirm/Start/30 sec.", um mit dem Kochen zu beginnen.

MEHRSTUFIGES KOCHEN

Es können maximal zwei Stufen eingestellt werden. Wenn eine Stufe das Auftauen ist, sollte dies immer die erste Stufe sein. Der Summer ertönt nach jeder Stufe einmal und die nächste Stufe beginnt.

Hinweis: Auto-Menü und Vorheizen können nicht als eine von mehreren Stufen eingestellt werden.

Beispiel: Wenn Sie die Speisen 5 Minuten auftauen und anschließend 7 Minuten mit 80 % Mikrowellenleistung garen möchten, gehen Sie wie folgt vor:

1. Drücken Sie zweimal „Pro Defrost"; Auf dem Bildschirm wird „dEF2" angezeigt.
2. Drehen Sie den Drehknopf, um die Auftauzeit auf 5 Minuten einzustellen.
3. Drücken Sie einmal auf „Optional Function".
4. Drücken Sie „Confirm/Start/30 sec.", um die Einstellung zu bestätigen.
5. Drehen Sie den Drehknopf, um 80 % Mikrowellenleistung auszuwählen, bis "P80" angezeigt wird.
6. Drücken Sie „Confirm/Start/30 sec.", um die Einstellung zu bestätigen.
7. Den Drehknopf drehen, um die Garzeit auf 7 Minuten einzustellen.
8. Drücken Sie „Confirm/Start/30 sec.", um mit dem Kochen zu beginnen.

SCHNELLES KOCHEN

1. Drücken Sie im Wartezustand die Taste "Confirm/Start/30 sec.", um 30 Sekunden lang bei 100 % Leistung zu garen. Jeder Druck auf dieselbe Taste erhöht die Garzeit um 30 Sekunden. Die maximale Einstellungszeit beträgt 95 Minuten.
2. Drücken Sie im Mikrowellen-, Grill-, Konvektions- und Kombinationskochmodus die Taste "Confirm/Start/30 sec.", um 30 Sekunden lang auf 100 % Leistungsstufe zu kochen. Jeder Druck auf dieselbe Taste verlängert die Garzeit um 30 Sekunden.

Hinweis: Diese Funktion funktioniert nicht beim Auftauen nach Gewicht, beim mehrstufigen Garen oder beim automatischen Menügaren.

1. Im Wartezustand den Drehknopf nach rechts drehen, um die gewünschte Funktion auszuwählen, und „A1", „A2", „A3" ... „A10" wird angezeigt.
2. Drücken Sie "Confirm/Start/30 sec.", um die ausgewählte Funktion zu bestätigen.
3. Drehen Sie den Drehknopf, um das Gewicht des Lebensmittels einzustellen, die Anzeige „g" leuchtet auf.
4. Drücken Sie „Confirm/Start/30 sec.", um mit dem Kochen zu beginnen.

Hinweis 1. Das Kuchenmenü wird im Konvektionsgaren mit 160-Aufwärmfunktion betrieben, und Sie sollten nach dem automatischen Menübetrieb zuerst vorheizen. Wenn das Gerät die Temperatur erreicht hat, hört es auf zu heizen. Ein akustisches Signal erinnert Sie daran, die Tür zu öffnen und die Speisen in das Gerät zu stellen. Drücken Sie dann „Confirm/Start/30 sec.", um mit dem Garen zu beginnen.

2. Wenn Sie Brathähnchen ausgewählt haben und 2/3 der Zeit verstrichen sind, läutet das Gerät zweimal, um Sie daran zu erinnern, das Essen zu wenden. Sie können es einfach darin lassen, um fortzufahren. Um jedoch ein besseres Ergebnis zu erzielen, drehen Sie das Gargut um, schließen Sie die Tür und drücken Sie dann auf "Confirm/Start/30 sec.", um den Garvorgang fortzusetzen.

Menü	Gewicht	Display	Leistung
A1 AUTOM. AUFHEIZEN	150 g	150	100 %
	250 g	250	
	350 g	350	
	450 g	450	
	600 g	600	
A2 KARTOFFEL	1 (ca. 230 g)	1	100 %
	2 (ca. 460 g)	2	
	3 (ca. 690 g)	3	
A3 FLEISCH	150 g	150	100 %
	300 g	300	
	450 g	450	
	600 g	600	
A4 GEMÜSE	150 g	150	100 %
	350 g	350	
	500 g	500	
A5 FISCH	150 g	150	80 %
	250 g	250	
	350 g	350	
	450 g	450	
	650 g	650	
A6 UDELN	50 g (mit 450 g kaltem Wasser)	50	80 %
	100 g (mit 800 g kaltem Wasser)	100	
	150 g (mit 1200 g kaltem Wasser)	150	
A7 SUPPE	120 °C	200	100 %
	400 g	400	
	600 g	600	
A8 KUCHEN	475 g	475	Vorheizen auf 140 °C
A9 PIZZA	120 °C	200	C-4
	300 g	300	
	400 g	400	
A10 HUHN	500 g	500	C-4
	750 g	750	
	1000 g	1000	
	1200 g	1200	

WEIGHT (AUTO) DEFROST

Das Gerät ermöglicht das Auftauen von Fleisch, Geflügel und Meeresfrüchten. Auftauzeit und Betriebsleistung werden automatisch entsprechend dem voreingestellten Gewicht angepasst. Das Gewicht der aufzutauenden Lebensmittel kann zwischen 100 g und 1000 g liegen.

1. Drücken Sie einmal die Taste „PRO DEFROST". Das Gerät zeigt „dEF1" an.
2. Drehen Sie den Drehknopf, um das Gewicht der Lebensmittel auszuwählen. Gleichzeitig leuchtet "g" auf. Das Gewicht sollte zwischen 100 und 1000 g liegen.
3. Drücken Sie die Taste „Confirm/Start/30 sec.", um mit dem Auftauen zu beginnen.

HINWEIS:

Große Gegenstände können in der Mitte gefroren sein. Um ein gleichmäßiges Auftauen zu gewährleisten, wenden Sie sie von Zeit zu Zeit und zerkleinern Sie sie während des Auftauens in kleinere Stücke. Austretende Flüssigkeiten während des Auftauens abgießen, da der Saft von Speisen heiß werden und die Speisen garen kann.

TIME (SPEED) DEFROST

Das Gerät ermöglicht auch ein schnelles Auftauen.

1. Drücken Sie zweimal die Taste „PRO DEFROST"; Das Gerät zeigt „dEF2" an.
2. Drehen Sie den Drehknopf, um die Garzeit einzustellen. Die maximale Einstellungszeit beträgt 95 Minuten.
3. Drücken Sie die Taste „Confirm/Start/30 sec.", um mit dem Auftauen zu beginnen.

HINWEIS:

Große Gegenstände können in der Mitte gefroren sein. Um ein gleichmäßiges Auftauen zu gewährleisten, wenden Sie sie von Zeit zu Zeit und zerkleinern Sie sie während des Auftauens in kleinere Stücke. Austretende Flüssigkeiten während des Auftauens abgießen, da der Saft von Speisen heiß werden und die Speisen garen kann.

HOME FRY

1. Drücken Sie die Taste „Home Fry".
2. Drehen Sie den Drehknopf, bis „H1", „H2", „H3", „H4", „H5", „H6", „H7", „H8" oder „H9" angezeigt wird.
3. Drücken Sie "Confirm/Start/30 sec.", um das Vorheizen zu starten.
4. Wenn die Vorheiztemperatur erreicht ist, ertönt ein Signalton, um Sie daran zu erinnern, die Speisen in das Gerät zu schieben. Stellen Sie die Speisen in das Gerät und schließen Sie die Tür.
5. Drücken Sie „Confirm/Start/30 sec.", um mit dem Kochen zu beginnen.

Hinweis: Wenn Sie die Home Fry-Funktion wählen, geben Sie die Speisen bitte nicht zu Beginn in das Gerät. Das Gerät muss zuerst vorgeheizt werden. Nach einigen Minuten ertönt der Summer zweimal, um Sie daran zu erinnern, die Speisen in das Gerät zu stellen. Nachdem Sie die Speisen in das Gerät geschoben haben, drücken Sie bitte erneut Confirm/Start/30 sec.. Der Timer beginnt den Countdown und das Essen wird perfekt gegart.

Nr.	Menü	Gewicht (g)
H1	Tiefgekühlte Pommes frites	300
H2	Tiefgekühlte Kartoffelkroketten	350
H3	Tiefgefrorener Tintenfisch	250
H4	Tiefgekühlte Zwiebelringe	225
H5	Tiefgefrorene Chicken Nuggets	350
H6	Schnitzel	270
H7	Garnelen	250
H8	Gemüse	200
H9	Frühlingsrolle	250

CRISPY GRILL

1. Drücken Sie die Taste „Crispy Grill".
2. Drücken Sie wiederholt „Crispy Grill" oder drehen Sie den Drehknopf, um den Grillmodus auszuwählen. Stoppen Sie das Drücken/Drehen, wenn „C1", „C2", „C3" oder „C4" angezeigt wird.
3. Drücken Sie „Confirm/Start/30 sec.", um die Einstellung zu bestätigen.
4. Drehen Sie den Drehknopf, um das Gargewicht auszuwählen.
5. Drücken Sie „Confirm/Start/30 sec.", um mit dem Kochen zu beginnen.

Hinweis: Alle Speisen sollten auf die Grillschale gelegt werden, und die Grillschale muss auf den Grillrost gestellt werden.

Crispy Grill	Gewicht (g)	Leistung	Anfangstemp.
C1 Cordon Bleu (frische Mini-Pizza)	300	C-4	Raumtemp.
	600		
	900		

LOW TEMP. KONTROLLE

C2 (Lasagne)	200	C-4	Kühltemp.
	300		
	400		
	500		
C3 (Brot)	100	C-4	Gefriertemp.
C4 (Kuchen/Torte)	300	C-4	Gekühlt Temp.

1. Drücken Sie die Taste "Low Temp Control".
2. Drücken Sie wiederholt die „Low Temp Control" oder drehen Sie den Drehknopf, um einen Garmodus auszuwählen. „L1", „L2", „L3", „L4" oder „L5" blinken.
3. Drücken Sie „Confirm/Start/30 sec.", um die Einstellung zu bestätigen.
4. Drehen Sie den Drehknopf, um die Gartemperatur zu wählen.
5. Drücken Sie „Confirm/Start/30 sec.", um die Einstellung zu bestätigen.
6. Drehen Sie den Drehknopf, um die Garzeit einzustellen.
7. Drücken Sie „Confirm/Start/30 sec.", um mit dem Kochen zu beginnen.

Display	40 °C	50 °C,	60 °C	70 °C	80 °C	90 °C	100 °C	110 °C	Kochzeit (max.)
L1 (Langsam kochen)						√		√	12 h
L2 (Warmhalten)			√	√	√				95 min
L3 (Lebensmittel trocken)	√	√	√	√	√	√			12 h
L4 (Joghurt)	√								12 h
L5 (Warmhaltebox)	√	√	√	√	√	√	√		95 min

DEODORIERUNG

1. Drücken Sie im Wartezustand dreimal auf "Kitchen Assistant". Auf dem Bildschirm wird „AS-3" angezeigt.
2. Drücken Sie "Confirm/Start/30 sec.", um die Desodorierung zu starten.

SPEEDY MICROWAVE KOCHEN

1. Im Wartezustand den Drehknopf nach links drehen, um die Garzeit direkt einzustellen; Drücken Sie dann die Taste „Confirm/Start/30 sec.", um mit 100 % Mikrowellenleistung zu garen.

HINWEIS: Dieses Programm kann als erste Stufe eines mehrstufigen Garprogramms eingestellt werden.

ABFRAGEFUNKTION

Drücken Sie im Wartezustand „ECO/Child Lock“ für 3 Sekunden. Es ertönt ein langer Piepton, der anzeigt, dass die Kindersicherung aktiviert wurde, und die Sperranzeige leuchtet auf. Auf dem Bildschirm wird die aktuelle Uhrzeit oder 0:00 angezeigt.
Sperre deaktivieren: im gesperrten Zustand „ECO/Child Lock“ 3 Sekunden lang drücken; Es ertönt ein langer Piepton, der anzeigt, dass die Sperre aufgehoben ist, und die Sperranzeige verschwindet.

1. Drücken Sie während des Kochens auf „Kitchen Assistant“, um die aktuelle Uhrzeit anzuzeigen.
2. Drücken Sie während des Garvorgangs „Optional Function“; Die aktuelle Leistungsstufe wird 2–3 Sekunden lang angezeigt.

MUTE-FUNKTION

Drücken Sie im Wartezustand viermal die Taste "Kitchen Assistant"; auf dem Bildschirm erscheint "AS-4". Drücken Sie dann „Confirm/Start/30 sec.“ und das Gerät wechselt in den Mute-Modus. Der Summer ertönt bei keinem Vorgang.

Drücken Sie im Wartezustand viermal die Taste "Kitchen Assistant"; auf dem Bildschirm erscheint "AS-4". Drücken Sie dann "Confirm/Start/30 sec." und das Gerät verlässt den Mute-Modus.

ECO-FUNKTION

ECO-Modus aufrufen: im Wartezustand „ECO/Child Lock“ kurz drücken; der Bildschirm schaltet sich aus.
ECO-Modus verlassen: beliebige Taste drücken.

STEAM CLEAN FUNCTION

1. Drücken Sie im Wartezustand fünfmal die Taste "Kitchen Assistant"; auf dem Bildschirm erscheint "AS-5".
2. Drücken Sie "Confirm/Start/30 sec.", um die Dampfreinigung zu starten (100% Mikrowellenleistung für 5 Minuten).

PFLEGE IHRES MIKROWELLENGERÄTS

1. Schalten Sie das Gerät aus und ziehen Sie den Netzstecker aus der Steckdose, bevor Sie es reinigen.
2. Halten Sie das Innere des Geräts sauber. Wenn Essensspritzer oder verschüttete Flüssigkeiten an den Gerätewänden haften, wischen Sie sie mit einem feuchten Tuch ab. Die Verwendung von scharfen Reinigungsmitteln oder Scheuermitteln wird nicht empfohlen.
   Die Außenfläche des Geräts sollte mit einem feuchten Tuch gereinigt werden. Um Schäden an den Funktionsteilen im Gerät zu vermeiden, darf kein Wasser in die Lüftungsöffnungen eindringen.
3. Lassen Sie das Bedienfeld nicht nass werden. Mit einem weichen, feuchten Tuch reinigen. Verwenden Sie keine Reinigungsmittel, Scheuermittel oder Sprühreiniger auf dem Bedienfeld.
4. Wenn sich Dampf innerhalb oder außerhalb der Gerätetür ansammelt, wischen Sie sie mit einem weichen Tuch ab. Dies kann auftreten, wenn der Mikrowellengerät unter Bedingungen mit hoher Luftfeuchtigkeit betrieben wird, und weist in keiner Weise auf eine Fehlfunktion des Geräts hin.
5. Gelegentlich ist es erforderlich, das Glastablett zum Reinigen zu entfernen. Waschen Sie das es in warmem Seifenwasser oder in der Spülmaschine.
6. Der Walzenring und der Garraumboden sollten regelmäßig gereinigt werden, um übermäßige Geräusche zu vermeiden. Wischen Sie einfach die Unterseite des Geräts mit einem milden Reinigungsmittel, Wasser oder Fensterreiniger ab und trocknen Sie sie ab. Der Walzenring kann in mildem Seifenwasser oder in der Spülmaschine gewaschen werden. Kochdämpfe sammeln sich bei wiederholtem Gebrauch an, beeinträchtigen jedoch in keiner Weise die Bodenfläche oder die Rollenringräder. Wenn Sie den Walzenring zum Reinigen vom Garraumboden entfernen, stellen Sie sicher, dass Sie ihn wieder in der richtigen Position anbringen.
7. Entfernen Sie Gerüche aus Ihrem Gerät, indem Sie eine Tasse Wasser mit dem Saft und der Schale einer Zitrone in einer tiefen mikrowellengeeigneten Schüssel mischen. Setzen Sie diese für 5 Minuten in das Mikrowellengerät, dann gründlich abwischen und mit einem weichen Tuch nachtrocknen.

UMWELT

Geben Sie das Gerät am Ende seiner Lebensdauer nicht in den normalen Hausmüll. Geben Sie es stattdessen bei einer offiziellen Sammelstelle zum Recycling ab. Auf diese Weise tragen Sie zum Umweltschutz bei.

MONTAGE DES MIKROWELLENGERÄTS

INSTALLATION

1. Stellen Sie sicher, dass alle Verpackungsmaterialien von der Türinnenseite entfernt wurden.
2. Untersuchen Sie das Gerät nach dem Auspacken auf sichtbare Schäden wie:
   - falsch ausgerichtete Tür,
   - beschädigte Tür,
   - Dellen oder Löcher in Tür, Fenster und Bildschirm,
   - Dellen im Hohlraum.

   Wenn einer der oben genannten Punkte zu sehen ist, verwenden Sie das Gerät NICHT.
3. Dieser Mikrowellengerät wiegt 19,4 kg und muss auf einer waagerechten Fläche stehen, die stabil genug ist, um dieses Gewicht zu tragen.
4. Das Gerät muss von hohen Temperaturen und Dampf ferngehalten werden.
5. Stellen Sie KEINE Gegenstände auf das Gerät.
6. Halten Sie das Gerät mindestens 20 cm von beiden Seitenwänden.
7. Die Antriebswelle des Drehtellers darf NICHT entfernt werden.
8. Wie bei jedem Gerät ist eine genaue Überwachung erforderlich, wenn es von Kindern verwendet wird.
9. Stellen Sie sicher, dass die Steckdose leicht zugänglich ist, damit der Stecker im Notfall schnell gezogen werden kann. Andernfalls sollte es möglich gemacht werden, das Gerät mit einem Schalter vom Stromkreis zu trennen. Dabei sind die bestehenden Bestimmungen der elektrischen Sicherheitsnormen zu beachten.
   Das Produkt muss vorschriftsmäßig an eine geerdete Steckdose mit Einphasen-Wechselstrom (230 V/50 Hz) angeschlossen werden.
   WARNUNG! DIESES GERÄT MUSS GEERDET SEIN!
10. Dieses Gerät benötigt eine 1,5 kVA Eingangsleistung. Es wird empfohlen, sich bei der Installation des Geräts an einen Servicetechniker zu wenden.

SPEZIFIKATIONE

Leistungsaufnahme	220-230V ~50 Hz
Ausgangsleistung	900-1000 W
Grillheizung	2150-2400 W
Konvektionsheizung	2150-2400 W
Betriebsfrequenz	2450 MHz
Außenmaße	520 × 327 × 520 mm
Gerätekapazität	30 Liter
Gewicht unverpackt	ca. 19,4 kg
Geräuschpegel	Lc < 58 dB (A)

Dieses Gerät ist gemäß der europäischen Richtlinie 2012/19/EU über Elektro- und Elektronik-Altgeräte gekennzeichnet.
Dieser Leitfaden bildet den Rahmen für eine europaweite Gültigkeit der Rücknahme und des Recyclings von Elektro- und Elektronikaltgeräten.

EINBAUMASSE

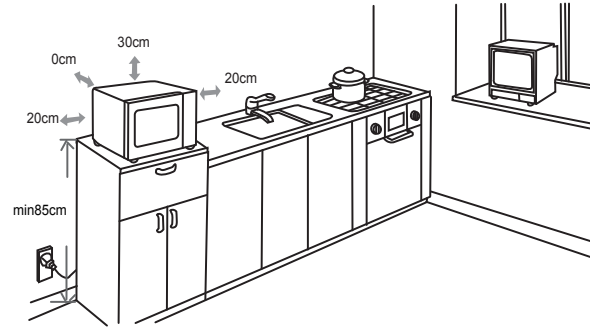

FUNKSTÖRUNG

Das Mikrowellengerät kann Störungen bei Ihrem Radio, Fernseher oder ähnlichen Geräten verursachen. Wenn Störungen auftreten, können sie durch die folgenden Vornahmen beseitigt oder reduziert werden.

a) Reinigen Sie die Tür und die Dichtungsfläche des Geräts.
b) Stellen Sie das Radio, den Fernseher, usw. so weit wie möglich von Ihrem Mikrowellengerät entfernt auf.
c) Verwenden Sie eine ordnungsgemäß installierte Antenne für Ihr Radio, Ihren Fernseher, usw., um einen ungestörten Signalempfang zu erhalten.

WIR BEHALTEN UNS DAS RECHT VOR, ÄNDERUNGEN VORZUNEHMEN, DIE DIE FUNKTIONALITÄT DES GERÄTS NICHT BEEINTRÄCHTIGEN.

BEVOR SIE DEN SERVICE RUFEN

1. Wenn das Gerät nicht funktioniert, die Informationen auf dem Display nicht erscheinen oder auf dem Display verschwinden:
   a) Vergewissern Sie sich, dass der Stecker des Geräts fest eingesteckt ist. Ist dies nicht der Fall, ziehen Sie den Stecker aus der Steckdose, warten Sie 10 Sekunden und stecken Sie ihn wieder fest ein.
   b) Überprüfen Sie die Räumlichkeiten auf eine durchgebrannte Sicherung oder einen ausgelösten Hauptstromkreisunterbrecher. Wenn diese ordnungsgemäß zu funktionieren scheinen, testen Sie die Steckdose mit einem anderen Gerät.
2. Wenn das Mikrowellengerät nicht funktionieret:
   a) Prüfen Sie, ob der Timer eingestellt ist.
   b) Vergewissern Sie sich, dass die Tür sicher geschlossen ist, um die Sicherheitsverriegelungen zu aktivieren. Andernfalls kann die Mikrowellenenergie nicht in das Gerätgelangen.

   Wenn keiner der oben genannten Vornahmen das Problem behebt, wenden Sie sich an die nächste autorisierte Servicestelle.

Das Gerät ist für den Hausgebrauch zum Erhitzen von Speisen und Getränken unter Verwendung elektromagnetischer Energie bestimmt. Nur für den Innenbereich geeignet.

GARANTIE UND KUNDENDIENST⇥

Wenn Sie Informationen benötigen oder ein Problem haben, wenden Sie sich bitte an das Hisense-Kundendienstzentrum in Ihrem Land (die Telefonnummer finden Sie in der weltweiten Garantieleiste). Wenn es in Ihrem Land kein Customer Care Centre gibt, wenden Sie sich an Ihren Hisense-Händler vor Ort oder an die Kundendienstabteilung von Hisense-Haushaltsgeräten.

Nur für den persönlichen Gebrauch!

Hisense

life reimagined

WÜNSCHT IHNEN VIEL VERGNÜGEN BEI DER VERWENDUNG IHRES GERÄTS

ESTIMADO CLIENTE

Nuestro sincero agradecimiento por su compra. Creemos que pronto encontrará motivos suficientes para confiar por completo en nuestros productos. Para facilitar el uso de este aparato, adjuntamos este manual de instrucciones exhaustivo.

Estas instrucciones le ayudarán a familiarizarse con su nuevo electrodoméstico. Léalas detenidamente antes de utilizar el aparato por primera vez.

En cualquier caso, asegúrese de haber recibido el aparato sin ningún tipo de avería. Si identifica algún daño producido durante el transporte, póngase en contacto con su agente comercial o con el almacén regional desde donde le fue entregado el producto. Encontrará el número de teléfono en el recibo o el informe de entrega.

Le deseamos que disfrute de su nuevo electrodoméstico.



Este aparato ha sido diseñado para un uso doméstico, su función es calentar alimentos y bebidas utilizando energía electromagnética. Solo para uso en interiores.

INSTRUCCIONES DE USO

Estas instrucciones están destinadas al usuario.
En ellas se describe el aparato y cómo utilizarlo. Además, pueden ser aplicables a diferentes tipos de aparatos, por lo tanto, es posible que encuentre algunas descripciones de funciones que no corresponden a su modelo.

Nos reservamos el derecho a realizar modificaciones y a cometer errores en las instrucciones de uso.



Nunca toque las superficies de los electrodomésticos de calefacción o cocina. Alcanzan altas temperaturas durante el funcionamiento. Mantenga a los niños a una distancia segura de los mismos. ¡Existe riesgo de quemaduras!



¡Energía de microondas y alto voltaje! No retire la tapa.

¡ATENCIÓN! El aparato y sus componentes accesibles pueden calentarse durante el uso. Evite tocar los elementos que irradian calor. Se debe mantener a los niños menores de 8 años alejados del aparato, a menos que estén bajo una supervisión continua. Se debe supervisar a los niños para asegurarse de que no jueguen con el electrodoméstico.

Este electrodoméstico puede ser utilizado por niños a partir de 8 años y por personas con capacidades físicas, sensoriales o mentales reducidas o sin experiencia ni conocimientos, siempre que alguien les supervise o les haya enseñado a utilizar el aparato de una forma segura, y siempre que comprendan los riesgos asociados con su uso. Los niños no deben jugar con el aparato. Los niños no deben realizar tareas de limpieza y mantenimiento, a menos que sean mayores de 8 años y estén bajo supervisión.

Mantenga el aparato y el cable fuera del alcance de los niños menores de 8 años.

- **ADVERTENCIA:** cuando el aparato funciona en el modo combinado, los niños solo deben usar el horno bajo la supervisión de un adulto debido a que se generan altas temperaturas (solo para el modelo con función de grill).

- **ADVERTENCIA:** si la puerta o las juntas de la puerta estuvieran dañadas, no use el horno hasta que no sea reparado por una persona competente.
- **ADVERTENCIA:** las operaciones de servicio o reparación que implican la extracción de la cubierta que protege de la exposición a la energía de microondas son peligrosas para cualquier persona que no esté capacitada para llevarlas a cabo.
- **ADVERTENCIA:** no debe calentar líquidos u otros alimentos dentro de recipientes cerrados, ya que pueden explotar.
- Se debe supervisar a los niños para asegurarse de que no jueguen con el electrodoméstico.
- No quite las patas del horno. No bloquee los orificios de ventilación del horno.
- Use únicamente utensilios adecuados para hornos microondas.
- Vigile el horno cuando caliente alimentos en recipientes de plástico o papel, podrían entrar en ignición.
- Si observa humo, apague o desconecte el electrodoméstico y mantenga la puerta cerrada para sofocar las llamas.
- Calentar bebidas con microondas puede provocar una ebullición eruptiva retardada. Por lo tanto, debe tener cuidado al manipular el recipiente.
- Se debe remover o agitar el contenido de biberones y recipientes de comida para bebés, y comprobar su temperatura antes del consumo con el fin de evitar quemaduras.

- No caliente huevos con cáscara ni huevos duros en este aparato ya que podrían explotar incluso una vez finalizado el calentamiento en el microondas.
- Cuando limpie las superficies de la puerta, las juntas y el interior del horno, utilice únicamente jabones o detergentes suaves y no abrasivos, aplicados con una esponja o un paño suave.
- Debe limpiar el horno y eliminar los restos de comida del mismo con regularidad.
- La falta de limpieza puede provocar el deterioro de la superficie, lo que podría tener un efecto negativo sobre la vida útil del aparato y provocar situaciones peligrosas.
- Si el cable de alimentación está dañado, debe ser reemplazado por el fabricante, su agente de servicio o una persona cualificada de forma equivalente, con el fin de evitar cualquier peligro.
- No deje que el cable cuelgue del borde de la mesa o encimera.
- Para evitar situaciones peligrosas, nunca conecte este aparato a un interruptor de temporizador externo o a un sistema de control remoto.
- Nunca reemplace la bombilla que se encuentra dentro del horno. Su reemplazo debe ser llevado a cabo siempre por el servicio de Hisense.
- No limpie el aparato con limpiadores a vapor, limpiadores de alta presión, objetos afilados o productos de limpieza, esponjas o quitamanchas abrasivos.

INSTRUCCIONES DE SEGURIDAD PARA EL USO EN GENERAL

Al igual que con todos los electrodomésticos, a continuación se enumeran ciertas reglas que deben seguirse y cuidados que se deben tener para garantizar el máximo rendimiento de este horno:

1. La bandeja de vidrio, los brazos giratorios, el acople y el riel de los rodillos siempre deben estar en su lugar al utilizar el horno.
2. No utilice el horno para ningún otro propósito que no sea la preparación de alimentos, tales como secar ropa, papel u otros artículos no comestibles, o para procesos de esterilización.
3. No encienda el horno cuando esté vacío. Esto podría causar averías.
4. No utilice el interior del horno para almacenar ningún tipo de objeto, como papeles, libros de cocina, etc.
5. No cocine alimentos que estén rodeados por una membrana (como yemas de huevo, patatas, hígado de pollo, etc.) sin antes perforar la membrana en varios lugares con un tenedor.
6. No introduzca objetos en las aberturas de la carcasa exterior.
7. Nunca retire piezas del horno, como las patas, los acoples, los tornillos, etc.
8. No cocine alimentos directamente sobre la bandeja de vidrio. Coloque los alimentos dentro o sobre un utensilio de cocina adecuado antes de ponerlos en el horno.

   ¡IMPORTANTE! UTENSILIOS DE COCINA QUE NO DEBE USAR EN SU HORNO MICROONDAS:
   - No utilice recipientes de metal ni fuentes con asas de metal.
   - No utilice ningún objeto con adornos metálicos.
   - No use precintos de alambre recubiertos en papel para cerrar bolsas de plástico.
   - No utilice platos de melamina, ya que contienen un material que absorbe la energía de microondas. Esto podría provocar que los platos se agrieten o carbonicen, y reducirá la velocidad de cocción.
   - No use vajilla Centura. El esmaltado no es adecuado para el uso en microondas. No se deben utilizar las tazas con asa cerrada de Corelle Livingware.
   - No cocine en recipientes con una abertura pequeña, como botellas de refresco o botellas de aceite selladas, ya que podrían explotar al calentarse en un horno microondas.
   - No utilice termómetros convencionales para carnes o dulces.
   - Existen termómetros específicos para cocinar con microondas que sí se pueden utilizar.
9. Los utensilios para microondas deben usarse respetando

las instrucciones del fabricante.

10. No intente freír alimentos en este horno.
11. Recuerde que los hornos microondas solo calientan los líquidos que se encuentran dentro de un recipiente en lugar del recipiente en sí. Por lo tanto, aunque la tapa de un recipiente no esté caliente al tacto cuando se retira del horno, recuerde que los alimentos o líquidos del interior emitirán vapor y/o salpicarán cuando se retire la tapa al igual que lo harían en una cocción convencional.
12. Siempre debe comprobar usted mismo la temperatura de los alimentos cocinados, especialmente si está calentando o cocinando alimentos o líquidos para bebés. Es aconsejable no consumir nunca alimentos o líquidos recién sacados del horno, es mejor dejarlos reposar durante unos minutos y removerlos para que el calor se distribuya de manera uniforme.
13. Los alimentos que contienen una combinación de grasas y agua, como los caldos, deben permanecer dentro del horno entre 30 y 60 segundos después de que se haya apagado. Esto permitirá que la mezcla se asiente y evitará que burbujee al sumergir una cuchara o añadir un cubo de caldo en el alimento o el líquido.
14. Al preparar o cocinar alimentos o líquidos, recuerde que algunos de ellos, como los postres, las mermeladas y la carne picada, se calientan muy rápidamente. No utilice recipientes de plástico cuando caliente o cocine alimentos con alto contenido de grasa o azúcar.
15. Los utensilios podrían calentarse por la transferencia de temperatura desde los alimentos. Esto será más probable cuando la parte superior y las asas del utensilio se hayan cubierto con una envoltura de plástico. Puede que se necesiten agarradores para manipular el utensilio.
16. Para reducir el riesgo de incendio en el interior del horno:
    a) No cocine excesivamente los alimentos. Vigile cuidadosamente el horno microondas cuando coloque papel, plástico u otros materiales combustibles dentro del mismo para facilitar la cocción.
    b) Retire los precintos de las bolsas antes de colocarlas en el horno.
    c) Si los materiales que se encuentran dentro del horno comienzan a arder, mantenga la puerta del horno cerrada y apague el aparato usando el interruptor de pared o cortando la luz desde el disyuntor o el panel de fusibles.

PANEL DE CONTROL



PANTALLA
Muestra el reloj, el tiempo de cocción y el ajuste.

HOME FRY (FRITURA), CRISPY GRILL (PARRILLA), LOW TEMP CONTROL (BAJA TEMPERATURA)
Utilice esta tecla para cocinar alimentos usando programas preestablecidos.
PRO DEFROST (DESCONGELAR)
Utilice esta tecla para descongelar alimentos por tiempo o por peso.
KITCHEN ASSISTANT (AYUDANTE)
Utilice esta tecla para establecer diferentes configuraciones (reloj, temporizador…).
OPTIONAL FUNCTION (OPCIONAL)
Utilice esta tecla para seleccionar el tiempo de cocción y el nivel de potencia del microondas.

MANDO GIRATORIO – SELECTOR
Úselo para seleccionar diferentes opciones y funciones.
CONFIRM/START/+30 SEC. (CONFIRMAR/INICIAR/+ 30 SEG.) Use este botón para un inicio rápido de cocción durante
30 segundos, para aumentar el tiempo de cocción en 30 segundos (cada vez que la presione) o para confirmar los ajustes de cocción.

ECO/CHILD LOCK (ECO/SEGURO PARA NIÑOS)
Use esta tecla para apagar la pantalla y el sonido, o manténgala presionada para controlar el bloqueo del panel. STOP/CLEAR (DETENER/BORRAR)
Use esta tecla para detener la cocción o borrar los ajustes.

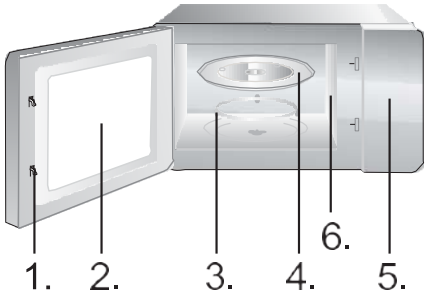

1. Sistema de bloqueo de seguridad de la puerta
2. Ventana del horno
3. Anillo giratorio
4. Bandeja de vidrio
5. Panel de control
6. Guía de ondas (no retire la placa de mica que cubre la guía de ondas)



Bandeja para grill (no utilizar con la función de microondas; debe colocarla sobre la rejilla para grill)

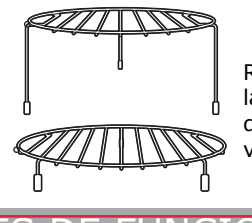

Rejilla para grill (no usar con la función de microondas; debe colocarla sobre la bandeja de vidrio)

INSTRUCCIONES DE FUNCIONAMIENTO

RELOJ

Este horno microondas utiliza un moderno control electrónico para ajustar los parámetros de cocción satisfaciendo mejor sus necesidades.

Cuando el horno microondas está conectado a la fuente de alimentación, verá «0:00» en la pantalla y sonará un pitido.

1. Presione «Kitchen Assistant» una vez; el horno mostrará «AS-1».
2. Gire el mando selector para ajustar la hora. La hora ingresada debe estar entre las 0 y las 23 horas (formato de 24 horas).
3. Pulse «Kitchen Assistant»; las cifras de los minutos parpadearán.
4. Gire el mando selector para ajustar las cifras de los minutos entre 0 y 59.
5. Presione «Kitchen Assistant» para completar la configuración del reloj. El signo «:» parpadeará.

NOTA:

1. Si el reloj no está configurado, no funcionará cuando se encienda el aparato.

2. Si presiona «Stop/Clear» durante el proceso de configuración del reloj, este volverá automáticamente al estado anterior.

TEMP

Use el temporizador de cuenta regresiva para configurar una alarma.

1. Presione «Kitchen Assistant» dos veces. El horno mostrará «AS-2».
2. Gire el mando selector para introducir la hora correcta. (El tiempo máximo de cocción es de 95 minutos).
3. Presione «Confirm/Start/30 sec.» para confirmar la configuración.
4. Cuando se cumpla el tiempo de cocción, escuchará 5 pitidos.

Si el reloj se ha ajustado (sistema de 24 horas), la pantalla mostrará la hora actual.

NOTA:

- Cuando el temporizador está funcionando, no se pueden usar otras funciones.
- Cuando el microondas no está en uso, esta función le permite usar el microondas como temporizador.
- Por favor, asegúrese de que el reloj esté configurado.

COCCIÓN CON MICROONDAS

1. Presione «Optional Function» una vez; «P100» parpadeará.
2. Presione «Confirm/Start/30 sec.» para confirmar. «P100» se encenderá sin parpadear.
3. Presione varias veces la tecla «Optional Function» o gire el mando selector para seleccionar la potencia de microondas entre 100 % y 10 %. «P100», «P 80», «P 50», «P 30», «P 10» aparecerán sucesivamente.
4. Presione «Confirm/Start/30 sec.» para confirmar.
5. Gire el mando selector para ajustar el tiempo de cocción. (El tiempo establecido debe estar entre 0:05 y 95:00).
6. Presione «Confirm/Start/30 sec.» para comenzar a cocinar.
7. Presione la tecla «STOP/Clear» para detener el proceso de cocción.

NOTA:

Cuando ajuste una configuración horaria, los incrementos (o disminuciones) serán como se indica a continuación:

0 --- 1 min : 5 segundos
1 --- 5 min : 10 segundos
5 --- 10 min : 30 segundos
10 --- 30 min : 1 minuto
30 --- 95 min : 5 minutos

Pulsar	1 vez	2 veces	3 veces	4 veces	5 veces
Potencia de microondas	100 %	80 %	50 %	30 %	10 %
Pantalla	P100	P80	P50	P30	P10

PARRILLA

La función de parrilla o grill es especialmente adecuada para lonchas finas de carne, escalopes o filetes, chuletas, brochetas, salchichas o piezas de pollo. También es adecuada para tostar pan o sándwiches y gratinar platos.

1. Presione «Optional Function» dos veces: «G-1» parpadeará.
2. Presione «Optional Function» varias veces o gire el mando selector para seleccionar la función de grill. Deje de presionar o girar cuando «G-1» parpadee.
3. Presione «Confirm/Start/30 sec.» para confirmar. «G-1» se encenderá.
4. Gire el mando selector para ajustar el tiempo de cocción.(El tiempo establecido debe estar entre 0:05 y 95:00).
5. Presione «Confirm/Start/30 sec.» para comenzar a cocinar.

NOTA:

Le recomendamos utilizar la rejilla para grill suministrada. Coloque los alimentos sobre la rejilla para grill y colóquela encima de la placa giratoria de vidrio.
Le recomendamos que dé la vuelta a los alimentos de vez en cuando para garantizar una cocción más uniforme.

FUNCIÓN COMBINADA C-1

1. Presione «Optional Function» cuatro veces; «C-1» parpadeará.
2. Presione «Optional Function» varias veces o gire el mando selector para seleccionar el modo combinado. Deje de presionar o girar cuando «C-1», «C-2», «C-3» o «C-4» parpadeen. Aparecerán «P100», «G-1» y «140 C°».
3. Presione «Confirm/Start/30 sec.» para confirmar.
4. Gire el mando selector para ajustar el tiempo de cocción. (El tiempo establecido debe estar entre 0:05 y 95:00).
5. Presione «Confirm/Start/30 sec.» para comenzar a cocinar.

NOTA:

Le recomendamos utilizar la rejilla para grill suministrada. Coloque los alimentos sobre la rejilla para grill y colóquela encima de la placa giratoria de vidrio.
Le recomendamos que dé la vuelta a los alimentos de vez en cuando para garantizar una cocción más uniforme.

CONVECCIÓN – CON PRECALENTAMIENTO

La cocción por convección le permite cocinar los alimentos como en un horno tradicional. No se utilizan microondas. Se recomienda precalentar el horno a la temperatura adecuada antes de introducir en él los alimentos.

1. Presione «Optional Function» tres veces; «140» parpadeará.
2. Presione «Optional Function» varias veces o gire el mando selector para seleccionar la función de convección. Deje de presionar o girar cuando «140» parpadee.
3. Presione «Confirm/Start/30 sec.» para confirmar.
4. Gire el mando selector para seleccionar la temperatura de convección.

Nota: la temperatura se puede seleccionar en el rango de 140 a 230 grados.

5. Presione «Confirm/Start/30 sec.» para confirmar la temperatura.
6. Presione «Confirm/Start/30 sec.» para iniciar el precalentamiento.
   Cuando se alcance la temperatura de precalentamiento, sonarán dos pitidos para recordarle que debe colocar los alimentos en el horno. La temperatura de precalentamiento parpadeará en la pantalla.
7. Introduzca los alimentos en el horno y cierre la puerta.
8. Gire el mando selector para ajustar el tiempo de cocción. (El tiempo máximo que puede configurarse es de 95 minutos).
9. Presione la tecla «Confirm/Start/30 sec.» para comenzar a cocinar.

CONVECCIÓN – SIN PRECALENTAMIENTO

1. Presione «Optional Function» tres veces; «140» parpadeará.
2. Presione «Optional Function» varias veces o gire el mando selector para seleccionar la función de convección. Deje de presionar o girar cuando «140» parpadee.
3. Presione «Confirm/Start/30 sec.» para confirmar.
4. Gire el mando selector para seleccionar la temperatura de convección.

Nota: la temperatura se puede configurar en el rango de 140 a 230 grados.

5. Presione «Confirm/Start/30 sec.» para confirmar la temperatura.
6. Gire el mando selector para ajustar el tiempo de cocción.(El tiempo máximo que puede configurarse es de 95 minutos).
7. Presione la tecla «Confirm/Start/30 sec.» para comenzar a cocinar.

COCCIÓN EN ETAPAS

Se puede configurar un máximo de dos etapas. Si una de las etapas es la descongelación, siempre debe estar en primer lugar. Al finalizar cada etapa, sonará un pitido y comenzará la siguiente.

Nota: el menú automático y el precalentamiento no se pueden configurar como una de las etapas.

Ejemplo: si desea descongelar los alimentos durante 5 minutos y luego cocinarlos con una potencia de microondas del 80 % durante 7 minutos, proceda de la siguiente manera:

1. Presione «Pro Defrost» dos veces; la pantalla mostrará «dEF2».
2. Gire el mando selector para establecer el tiempo de descongelación en 5 minutos.
3. Presione «Optional Function» una vez.
4. Presione «Confirm/Start/30 sec.» para confirmar.
5. Gire el mando selector para elegir una potencia de microondas de 80 % hasta que «P80» aparezca en la pantalla.
6. Presione «Confirm/Start/30 sec.» para confirmar.
7. Gire el mando selector para establecer el tiempo de cocción en 7 minutos.
8. Presione «Confirm/Start/30 sec.» para comenzar a cocinar.

COCCIÓN RÁPIDA

1. En estado de espera, presione la tecla «Confirm/Start/30 sec.» para cocinar al 100 % del nivel de potencia durante 30 segundos. Cada pulsación de la misma tecla aumenta el tiempo de cocción en 30 segundos. El tiempo máximo de cocción es de 95 minutos.
2. Durante los modos microondas, grill, convección y combinado, presione la tecla «Confirm/Start/30 sec.» para cocinar al 100 % del nivel de potencia durante 30 segundos. Cada pulsación de la misma tecla aumenta el tiempo de cocción en 30 segundos.

Nota: esta característica no funciona durante la descongelación por peso, la cocción en etapas o la cocción con menú automático.

1. En estado de espera, gire el mando selector hacia la derecha para elegir la función deseada y «A1», «A2», «A3»... «A10» aparecerán en la pantalla.
2. Presione «Confirm/Start/30 sec.» para confirmar la función seleccionada.
3. Gire el mando selector para ajustar el peso de los alimentos; el indicador «g» se encenderá.
4. Presione «Confirm/Start/30 sec.» para comenzar a cocinar.

Nota: 1. El menú para pasteles se encuentra en la cocción por convección, con una función de calentamiento de 160°; primero debe precalentar siguiendo la función del menú automático. Cuando el horno alcance la temperatura, dejará de calentarse. Escuchará una señal acústica para recordarle que abra la puerta y coloque los alimentos en el horno. Presione «Confirm/Start/30 sec.» para comenzar a cocinar.

2. Cuando seleccione pollo asado y hayan pasado 2/3 del tiempo, el horno emitirá dos pitidos para recordarle que debe darle la vuelta a la comida. Puede dejar que continúe sin hacer nada. Sin embargo, para obtener mejores resultados, dé la vuelta a los alimentos, cierre la puerta y presione «Confirm/Start/30 sec.» para continuar la cocción.

Menú	Peso	Pantalla	Potencia
A1 - RECALENTAMIENTO AUTOMÁTICO	150 g	150	100 %
	250 g	250	
	350 g	350	
	450 g	450	
	600 g	600	
A2 - PATATAS	1 (alrededor de 230 g)	1	100 %
	2 (alrededor de 460 g)	2	
	3 (alrededor de 690 g)	3	
A3 - CARNE	150 g	150	100 %
	300 g	300	
	450 g	450	
	600 g	600	
A4 - VERDURAS	150 g	150	100 %
	350 g	350	
	500 g	500	
A5 - PESCADO	150 g	150	80 %
	250 g	250	
	350 g	350	
	450 g	450	
	650 g	650	
A6 - ASTA	50 g (con 450 g de agua fría)	50	80 %
	100 g (con 800 g de agua fría)	100	
	150 g (con 1200 g de agua fría)	150	
A7 - SOPA	200 g	200	100 %
	400 g	400	
	600 g	600	
A8 - TARTAS	475 g	475	Precalentar a 140 °C
A9 - PIZZA	200 g	200	C-4
	300 g	300	
	400 g	400	
A10 - POLLO	500 g	500	C-4
	750 g	750	
	1000 g	1000	
	1200 g	1200	

DESCONGELACIÓN (AUTOMÁTICA) POR PESO

Con este horno puede descongelar carnes, aves y mariscos. El tiempo de descongelación y la potencia de funcionamiento se ajustarán automáticamente de acuerdo con el peso preestablecido. El peso del alimento a descongelar puede estar entre 100 g y 1000 g.

1. Pulse la tecla «PRO DEFROST» una vez. El horno mostrará «dEF1».
2. Gire el mando selector para seleccionar el peso de los alimentos. En ese momento, se encenderá «g». El peso debe estar entre 100 y 1000 g.
3. Presione la tecla «Confirm/Start/30 sec.» para iniciar la descongelación.

NOTA:
Los trozos grandes pueden estar congelados en el centro. Para lograr una descongelación uniforme, déles la vuelta de vez en cuando y pártalos en trozos más pequeños durante la descongelación.
Drene los líquidos que se generen durante la descongelación, ya que los jugos de los alimentos pueden calentarse y cocinar los alimentos.

DESCONGELACIÓN (VELOCIDAD) POR TIEMPO

Con este horno también puede hacer una descongelación rápida.

1. Pulse la tecla «PRO DEFROST» dos veces; el horno mostrará «dEF2».
2. Gire el mando selector para seleccionar el tiempo de cocción. El tiempo máximo de configuración es de 95 minutos.
3. Presione la tecla «Confirm/Start/30 sec.» para iniciar la descongelación.

NOTA:
Los trozos grandes pueden estar congelados en el centro. Para lograr una descongelación uniforme, déles la vuelta de vez en cuando y pártalos en trozos más pequeños durante la descongelación.
Drene los líquidos que se generen durante la descongelación, ya que los jugos de los alimentos pueden calentarse y cocinar los alimentos.

HOME FRY

1. Pulse la tecla «Home Fry».
2. Gire el mando selector hasta que aparezca «H1», «H2», «H3», «H4», «H5», «H6», «H7», «H8» o «H9» en la pantalla.
3. Presione «Confirm/Start/30 sec.» para iniciar el precalentamiento.
4. Cuando se alcance la temperatura de precalentamiento, escuchará dos pitidos para recordarle que debe colocar la comida en el horno. Introduzca los alimentos en el horno y cierre la puerta.
5. Presione «Confirm/Start/30 sec.» para comenzar a cocinar.

Nota: cuando seleccione la función Home Fry, no coloque la comida dentro del horno desde el comienzo. Antes es necesario precalentar el horno. Después de algunos minutos, escuchará dos pitidos para recordarle que coloque la comida en el horno. Después de poner los alimentos en el horno, presione otra vez «Confirm/Start/30 sec.». El temporizador hará una cuenta regresiva y el horno cocinará los alimentos perfectamente.

N.º	Menú	Peso (g)
H1	Patatas fritas congeladas	300
H2	Croquetas de patata congeladas	350
H3	Calamar congelado	250
H4	Aros de cebolla congelados	225
H5	Nuggets de pollo congelados	350
H6	Escalopes	270
H7	Gambas	250
H8	Verduras	200
H9	Rollitos de primavera	250

CRISPY GRILL

1. Presione la tecla «Crispy Grill».
2. Presione «Crispy Grill» varias veces o gire el mando selector para seleccionar el modo de grill o parrilla. Deje de presionar o girar cuando aparezca «C1», «C2», «C3» o «C4» en la pantalla.
3. Presione «Confirm/Start/30 sec.» para confirmar.
4. Gire el mando selector para seleccionar el peso de los alimentos a cocer.
5. Presione «Confirm/Start/30 sec.» para comenzar a cocinar.

Nota: debe colocar todos los alimentos en la bandeja para grill y colocarla sobre la rejilla para grill.

Crispy grill	Peso (g)	Potencia	Temp. inicial
C1 Cordon bleu (minipizza fresca)	300	C-4	Temp. ambiente
	600		
	900		

LOW TEMP. CONTROL

C2 (lasaña)	200	C-4	Temp. refrigerada.
	300		
	400		
	500		
C3 (pan)	100	C-4	Temp. de congelación
C4 (pasteles o tartas)	300	C-4	Temp. de refrigeración

1. Presione la tecla «Low Temp Control».
2. Presione «Low Temp Control» varias veces o gire el mando selector para elegir un modo de cocción. «L1», «L2», «L3», «L4» o «L5» parpadearán.
3. Presione «Confirm/Start/30 sec.» para confirmar.
4. Gire el mando selector para establecer el tiempo de cocción.
5. Presione «Confirm/Start/30 sec.» para confirmar.
6. Gire el mando selector para ajustar el tiempo de cocción.
7. Presione «Confirm/Start/30 sec.» para comenzar a cocinar.

Pantalla	40 °C	50 °C	60 °C	70 °C	80 °C	90 °C	100 °C	110 °C	Tiempo de cocción (máx.)
L1 (cocción lenta)						√		√	12 h
L2 (mantener caliente)			√	√	√				95 min
L3 (alimentos secos)	√	√	√	√	√	√			12 h
L4 (yogur)	√								12 h
L5 (caja de calentamiento)	√	√	√	√	√	√	√		95 min

DESODORIZACIÓN

En estado de espera, presione 3 veces la tecla «Kitchen Assistant». La pantalla mostrará «AS-3».

1. Presione «Confirm/Start/30 sec.» para comenzar a desodorizar.

COCCIÓN RÁPIDA CON MICROONDAS

1. En estado de espera, gire el mando selector hacia la izquierda para configurar el tiempo de cocción directamente. Luego, presione la tecla «Confirm/Start/30 sec.» para cocinar con el 100 % de potencia de microondas.

NOTA: puede establecer este programa como la primera etapa de un programa de etapas múltiples.

CHILD LOCK (SEGURO PARA NIÑOS)

En estado de espera, presione durante 3 segundos la tecla «ECO/Child Lock». Escuchará un pitido largo que indicará que se ha activado el bloqueo para niños; el indicador de bloqueo se iluminará. La pantalla mostrará la hora actual o 0:00. Desactivar el bloqueo: en estado bloqueado, presione «ECO/Child Lock» durante 3 segundos. Se escuchará un pitido largo que indicará que se ha liberado el bloqueo; el indicador de bloqueo desaparecerá.

FUNCIÓN DE CONSULTA

1. Durante la cocción, puede presionar «Kitchen Assistant» para ver la hora actual.
2. Durante la cocción, puede presionar «Optional Function» para ver el nivel de potencia actual, que se mostrará durante 2 o 3 segundos.

FUNCIÓN DE SILENCIO

En estado de espera, presione 4 veces la tecla «Kitchen Assistant»; la pantalla mostrará «AS-4». Luego, presione «Confirm/Start/30 sec.» y el horno entrará en modo de silencio. No sonarán pitidos para ninguna función.

En estado de espera, presione 4 veces la tecla «Kitchen Assistant»; la pantalla mostrará «AS-4». Luego, presione «Confirm/Start/30 sec.» y el horno saldrá del modo de silencio.

FUNCIÓN ECO

Entrar al modo ECO: en estado de espera, presione brevemente «ECO/Child Lock»; la pantalla se apagará. Salir del modo ECO: pulse cualquier tecla.

FUNCIÓN DE LIMPIEZA

1. En estado de espera, presione 5 veces la tecla «Kitchen Assistant»; la pantalla mostrará «AS-5».
2. Presione «Confirm/Start/30 sec.» para iniciar la limpieza con vapor (100 % de potencia de microondas durante 5 minutos).

CÓMO CUIDAR DE SU HORNO MICROONDAS

1. Apague y desenchufe el horno antes de limpiarlo.
2. Mantenga limpio el interior del horno. Cuando se adhieran salpicaduras de alimentos o líquidos a las paredes del horno, límpielo con un paño húmedo. No se recomienda el uso de detergentes fuertes o abrasivos.
   La superficie exterior del horno debe limpiarse con un paño húmedo. Para evitar daños en las piezas internas del horno, no permita que se filtre agua por las aberturas de ventilación.
3. No permita que el panel de control se moje. Límpielo con un paño suave humedecido. No utilice detergentes, sustancias abrasivas o productos en aerosol para limpiar el panel de control.
4. Si se acumula vapor dentro de la puerta del horno o alrededor de la parte exterior, límpielo con un paño suave. Esto puede ocurrir cuando el horno microondas funciona en condiciones de alta humedad; no se trata en absoluto de un mal funcionamiento del aparato.
5. Es necesario quitar la bandeja de vidrio para limpiarla cada cierto tiempo. Lave la bandeja con agua tibia jabonosa o en el lavavajillas.
6. Debe limpiar regularmente el anillo giratorio y la base del interior del horno para evitar un ruido excesivo. Simplemente limpie la base del horno con un detergente suave, agua o limpiacristales, y séquela. El anillo giratorio se puede lavar con agua jabonosa o en el lavavajillas. Los vapores de cocción se acumulan durante el uso repetido, pero no afectan en modo alguno a la base interior o las ruedas del anillo giratorio. Cuando retire el anillo giratorio de la base interior para limpiarlo, asegúrese de volver a colocarlo en la posición correcta.
7. Para eliminar los olores de su horno, coloque una taza de agua con el zumo y la piel de un limón dentro de un recipiente hondo apto para microondas. Caliente el microondas durante 5 minutos, límpielo bien y séquelo con un paño suave.

MEDIOAMBIENTE

Cuando finalice la vida útil del aparato, no lo deseche junto con sus residuos domésticos habituales. Llévelo a un punto de recogida oficial para su reciclaje. De esta forma, ayudará a proteger el medioambiente.

MONTAR EL HORNO MICROONDAS

INSTALACIÓN

1. Asegúrese de retirar todos los materiales de embalaje del interior de la puerta.
2. Revise el horno después de desembalarlo para detectar cualquier daño visible, como por ejemplo:
   – una puerta mal alineada,
   – una puerta dañada,
   – abolladuras u orificios en la ventana de la puerta o la pantalla,
   – abolladuras en el interior.
   Si observa alguno de estos problemas, NO use el horno.
3. Este horno microondas pesa 19,4 kg; debe colocarlo sobre una superficie horizontal lo suficientemente resistente para soportar este peso.
4. Coloque el horno en un lugar donde no esté expuesto a altas temperaturas o el vapor.
5. NO coloque nada encima del horno.
6. Mantenga el horno a una distancia mínima de 20 cm de ambas paredes laterales.
7. NO retire el eje de la placa giratoria.
8. Al igual que con cualquier electrodoméstico, es necesario supervisar de cerca cuando el aparato es utilizado por niños.
9. Asegúrese de que la toma de CA sea fácilmente accesible para poder desenchufar rápidamente en caso de emergencia. De lo contrario, debería ser posible desconectar el dispositivo mediante un interruptor del circuito. En tal caso, se debe respetar lo dispuesto por las normas de seguridad eléctrica vigentes.
   El producto debe estar correctamente conectado a una toma de CA monofásica (230 V/50 Hz) con conexión a tierra.
   ¡ATENCIÓN! ¡ESTE APARATO DEBE ESTAR CONECTADO A TIERRA!
10. Este horno requiere 1,5 kVA de potencia de entrada. Se sugiere consultar a un técnico de mantenimiento al instalar el horno.

ESPECIFICACION

Consumo de energía	220-230V ~50 Hz
Potencia de salida	900-1000 W
Calentador de grill	2150-2400 W
Calentador de convección	2150-2400 W
Frecuencia de funcionamiento	2450 MHz
Dimensiones exteriores	520 × 327 × 520 mm
Capacidad del horno	30 litros
Peso sin embalaje	Aprox. 19,4 kg
Nivel de ruido	Lc < 58 dB (A)

Este aparato está etiquetado de acuerdo con la Directiva europea 2012/19/UE para residuos de aparatos eléctricos y electrónicos (WEEE, por sus siglas en inglés). Esta directriz constituye un marco de validez europea para la reutilización y el reciclaje de los residuos de aparatos eléctricos y electrónicos.

DIMENSIONES PARA EL

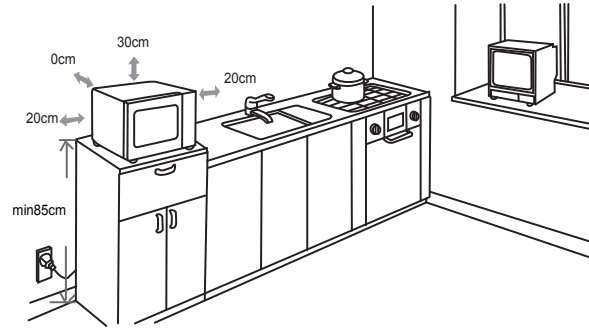

INTERFERENCIA DE

El horno microondas puede provocar interferencias con su radio, televisor o equipo similar. En caso de que se produzcan interferencias, puede eliminarlas o reducirlas mediante los siguientes procedimientos.

a) Limpie la superficie de la puerta y el cierre del horno.
b) Coloque la radio, el televisor u otro dispositivo afectado lo más lejos posible del horno microondas.
c) Use una antena correctamente instalada en la radio, televisor u otro dispositivo afectado para poder obtener una buena recepción de la señal.

NOS RESERVAMOS EL DERECHO DE REALIZAR CUALQUIER TIPO DE MODIFICACIÓN QUE NO AFECTE A LA FUNCIONALIDAD DEL APARATO.

ANTES DE SOLICITAR UN SERVICIO TÉCNICO

1. Si el horno no funciona en absoluto, no aparece información en la pantalla o la pantalla desaparece:
   a) compruebe que el horno esté enchufado de forma segura. Si no es así, retire el enchufe del tomacorriente, espere 10 segundos y vuelva a enchufarlo de manera segura.
   b) Revise las instalaciones para ver si hay un fusible fundido en el circuito o si el disyuntor principal se ha disparado. Si estos elementos funcionan correctamente, compruebe el funcionamiento del enchufe con otro aparato.
2. Si la función de microondas no funciona:
   a) compruebe que el temporizador esté configurado.
   b) asegúrese de que la puerta esté bien cerrada de modo que active los enclavamientos de seguridad. De no ser así, la energía de microondas no fluirá dentro del horno.

Si ninguno de los pasos anteriores soluciona el problema, póngase en contacto con el agente de servicio autorizado más cercano.

Este aparato ha sido diseñado para el uso doméstico, con el fin de calentar alimentos y bebidas utilizando energía electromagnética. Solo para uso en interiores.

GARANTÍA Y SERVICIO

Si desea obtener más información o tiene un problema con su producto, póngase en contacto con el centro de atención al cliente de Hisense de su país (encontrará el número de teléfono en el folleto de la garantía internacional). Si no hay un centro de atención al cliente en su país, diríjase a su distribuidor local de Hisense o póngase en contacto con el departamento de servicio para electrodomésticos Hisense.

¡Únicamente para uso personal!

Hisense

life reimagined

LE DESEAMOS QUE DISFRUTE DE SU ELECTRODOMÉSTICO

УВАЖАЕМЫЙ ПОКУПАТЕЛЬ!

Благодарим вас за покупку и надеемся, что вы сами сможете убедиться в надежности наших изделий. Для более удобного и простого пользования прибором мы подготовили подробную инструкцию по эксплуатации.

Инструкция поможет вам быстрее познакомиться с вашим прибором. Внимательно прочитайте инструкцию перед первым использованием прибора.

Проверьте, что вы получили прибор без повреждений. При обнаружении повреждений обратитесь в торговую организацию, где вы приобрели прибор. Номер телефона указан в чеке или накладной.

Желаем, чтобы пользование прибором доставляло вам удовольствие.



Прибор предназначен только для бытового использования для подогрева пищи и напитков с помощью электромагнитной энергии.
Использовать только внутри помещений.

ИНСТРУКЦИЯ ПО ЭКСПЛУАТАЦИИ

Внимательно прочитайте инструкцию и сохраните ее для дальнейшего использования.

Инструкция предназначена для потребителя.
В инструкции описывается прибор и его использование.
Инструкция разработана для нескольких типов приборов, поэтому может включать описание отдельных функций, которых нет в вашей модели.

Производитель оставляет за собой право на опечатки и внесение любых изменений в инструкцию по эксплуатации.

ВАЖНЫЕ ИНСТРУКЦИИ ПО БЕЗОПАСНОСТИ



Не прикасайтесь к поверхностям нагревательных и кухонных приборов. Во время работы они нагреваются. Держите детей на безопасном расстоянии. Опасность ожога!



Микроволновая энергия и высокое напряжение! Не снимайте крышку.

ПРЕДУПРЕЖДЕНИЕ! Во время работы прибор и его доступные части сильно нагреваются. Будьте осторожны, не прикасайтесь к горячим деталям. Дети младше 8 лет должны находиться под постоянным присмотром! Следите, чтобы дети не играли с прибором.

Допускается использование прибора детьми старше 8 лет и людьми с ограниченными физическими, сенсорными и умственными способностями или с недостатком опыта или знаний, только если они находятся под присмотром или получили инструкции по безопасному использованию прибора и понимают опасности, связанные с его эксплуатацией. Не позволяйте детям играть с прибором. Дети могут очищать и осуществлять обслуживание прибора, только если они старше 8 лет и находятся под присмотром.

Не допускайте к прибору детей младше 8 лет, если они не находятся под постоянным присмотром.

- **ПРЕДУПРЕЖДЕНИЕ!** Когда прибор работает в комбинированном режиме, дети должны пользоваться прибором только под присмотром взрослых из-за высокой температуры внутри прибора (для моделей с функцией гриля).

- **ПРЕДУПРЕЖДЕНИЕ!** Запрещается эксплуатировать печь, если повреждены ее дверца или уплотнитель. Для ремонта обратитесь в авторизованный сервисный центр.
- **ПРЕДУПРЕЖДЕНИЕ!** Для предотвращения опасных ситуаций ремонт и обслуживание прибора, которые требуют снятия крышки, защищающей от микроволнового излучения, может производить только специалист сервисного центра.
- **ПРЕДУПРЕЖДЕНИЕ!** Не нагревайте продукты в плотно закрытых емкостях, так как они могут взорваться.
- Следите, чтобы дети не играли с прибором.
- Не снимайте ножки печи и не закрывайте вентиляционные отверстия печи.
- Используйте посуду и принадлежности, подходящие для использования в микроволновой печи.
- При разогреве пищи в пластиковых или бумажных контейнерах следите за прибором, так как существует опасность возгорания.
- Если вы заметили дым или огонь, не открывайте дверцу печи, чтобы локализовать пламя. Выключите прибор и извлеките вилку из розетки.
- При нагреве жидкости в микроволновой печи происходит задержка закипания, и жидкость может забурлить при незначительном сотрясении, поэтому будьте осторожны при обращении с емкостью, в которую налита жидкость.
- При подогреве детского питания в бутылочках и баночках перед кормлением обязательно перемешайте и проверьте температуру продукта, чтобы ребенок не обжегся.

- Не готовьте и не подогревайте в микроволновой печи яйца в скорлупе и сваренные вкрутую яйца, так как они могут взорваться даже после завершения нагрева.
- Для очистки поверхностей дверцы, уплотнителя дверцы и рабочей камеры печи используйте мягкое неабразивное моющее средство, губку или мягкую ткань.
- Регулярно очищайте микроволновую печь. Удаляйте осевшие на стенках камеры остатки пищи.
- Если не следить за чистотой прибора, его поверхности будут портиться, что приведет к сокращению срока службы прибора, а также может стать причиной возникновения опасной ситуации.
- Во избежание опасности замену поврежденного шнура питания может выполнять только производитель, авторизованный сервисный центр или квалифицированный специалист.
- Шнур питания следует располагать таким образом, чтобы он не свисал со стола или столешницы.
- Во избежание опасной ситуации не подключайте прибор к внешнему таймеру или системе удаленного управления.
- Не меняйте лампочку внутри печи. Замену лампочки может производить только специалист сервисной службы Hisense.
- Не используйте для очистки прибора пароочистители, очистители высокого давления, острые предметы, абразивные чистящие средства, а также пятновыводители и абразивные губки.

МЕРЫ БЕЗОПАСНОСТИ ПРИ ЭКСПЛУАТАЦИИ

Ниже приведены правила и меры предосторожности, которые, как и при использовании других электрических приборов, необходимо соблюдать для обеспечения безопасной и эффективной работы:

1. Убедитесь, что во время работы микроволновой печи стеклянная тарелка, привод и роликовая подставка находятся на своих местах.
2. Прибор предназначен только для подогрева и приготовления пищи. Не используйте прибор в других целях, например, для сушки бумаги, текстиля и трав и для стерилизации.
3. Не включайте пустую микроволновую печь, так как это может привести к ее повреждению.
4. Не храните в рабочей камере печи никакие предметы, например, бумагу, сборники рецептов и т. д.
5. Перед приготовлением продуктов в оболочке, например, яичных желтков, картофеля, сосисок, куриной печени или каштанов очистите их или проткните вилкой.
6. Не вставляйте предметы в отверстия на корпусе прибора.
7. Не снимайте детали прибора, например, ножки, замки, винты и т. п.
8. Не готовьте пищу непосредственно на стеклянной тарелке. Во время приготовления продукты должны находиться в подходящей посуде.
   ВАЖНО! ПОСУДА И ПРИНАДЛЕЖНОСТИ, КОТОРЫЕ НЕ ПОДХОДЯТ ДЛЯ ИСПОЛЬЗОВАНИЯ В МИКРОВОЛНОВОЙ ПЕЧИ:
   - Металлические кастрюли и посуда с металлическими ручками.
   - Посуда металлической окантовкой.
   - Проволочные зажимы для пластиковых пакетов.
   - Меламиновая посуда, так как она содержит материал, поглощающий микроволновую энергию. Это может привести к растрескиванию посуды, а также замедляет процесс приготовления.
   - Посуда Centura Cookware. Глазурованная посуда не подходит для использования в микроволновых печах. Не используйте посуду Corelle Livingware.
   - Не нагревайте пищу и напитки в емкостях с узкими горлышками (например, в бутылках), так как такие емкости могут лопнуть при нагревании.
   - Обычные кулинарные термометры (для мяса или кондитерские). Существуют специальные термометры, предназначенные для использования в микроволновых печах.
9. Используйте принадлежности для микроволновых печей в соответствии с указаниями производителя.
10. Не используйте микроволновую печь для жарки во фритюре.

11. Микроволновая печь нагревает не емкость, а жидкость внутри нее. Поэтому следует помнить, что, даже если при извлечении емкости из печи крышка не горячая, находящаяся в емкости пища/жидкость выделяет столько же пара и/или брызг, как при обычном приготовлении в духовке.
12. Всегда проверяйте температуру пищи перед ее употреблением, особенно если она предназначена для детей. Не рекомендуется употреблять пищу/напиток сразу после извлечения из микроволновой печи. Подождите несколько минут и перемешайте пищу/напиток, чтобы тепло равномерно распределилось.
13. После завершения приготовления блюда, содержащего жир и воду, например, бульона, дайте ему постоять 30-60 секунд. Это позволит крупным частицам осесть на дно, и блюдо не начнет бурлить после контакта с ложкой или добавления бульонного кубика.
14. Помните, что при приготовлении некоторые блюда, например, рождественский пудинг, джем и мясной фарш, нагреваются очень быстро. Запрещается готовить или разогревать в пластмассовых емкостях блюда с большим содержанием жира или сахара.
15. Горячая еда может сильно нагревать посуду, особенно если верх и ручки посуды накрыты пищевой пленкой. Используйте кухонные рукавицы и прихватки.
16. Во избежание возникновения пламени внутри прибора:
    а) Не перегревайте пищу. Внимательно следите за работой микроволновой печи, если внутри находятся бумага, пластик или другие горючие материалы.
    б) Удалите все проволочные зажимы с упаковки блюда, перед тем как поставить его в микроволновую печь.
    в) Если материалы внутри печи воспламенились, не открывайте дверцу печи, чтобы локализовать пламя. Выключите прибор и извлеките вилку из розетки или отключите питание с помощью предохранителя или автоматического выключателя.

Управление



ДИСПЛЕЙ
Показывает часы, время приготовления и настройки.

HOME FRY (ЖАРКА), CRISPY GRILL (ГРИЛЬ), LOW TEMP CONTROL (ПРИГОТОВЛЕНИЕ ПРИ НИЗКОЙ ТЕМПЕРАТУРЕ)
Сенсоры выбора специальных автоматических программ.

PRO DEFROST (РАЗМОРАЖИВАНИЕ ПРО)
Сенсор функции размораживания продуктов по времени или весу.

KITCHEN ASSISTANT (КУХОННЫЙ ПОМОЩНИК)
Сенсор для установки настроек (часы, таймер и т. д.).

OPTIONAL FUNCTION (ДОПОЛНИТЕЛЬНЫЕ ФУНКЦИИ)
Сенсор выбора времени и уровня мощности при приготовлении в режиме микроволн.

ВРАЩАЮЩАЯСЯ РУЧКА
Ручка для выбора опций и функций.

CONFIRM/START/+30 SEC. (ПОДТВЕРДИТЬ/СТАРТ/+30СЕК)
Сенсор для быстрого запуска приготовления длительностью 30 секунд, увеличения времени приготовления на 30 секунд (при каждом нажатии) или подтверждения настроек приготовления.

ECO/CHILD LOCK (ЭКО/ БЛОКИРОВКА ОТ ДЕТЕЙ)
Сенсор для выключения дисплея и звукового сигнала; при длительном нажатии включает или отключает блокировку панели управления.

STOP/CLEAR (СТОП/ОТМЕНА)
Сенсор для остановки приготовления или сброса настроек.

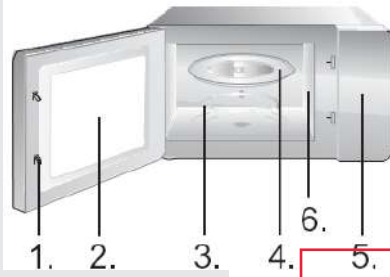

1. Защитные защелки дверцы
2. Окошко
3. Роликовая подставка
4. Стеклянная тарелка
5. Панель управления
6. Волновод (не снимайте защитную слюдяную пластину, закрывающую волновод)



Противень для гриля (нельзя использовать для приготовления с помощью микроволн; устанавливается на решетку для гриля)

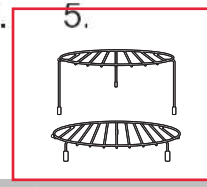

Решетка для гриля (нельзя использовать для приготовления с помощью микроволн; устанавливается на стеклянную тарелку)

Пользование прибором

Часы

В этой микроволновой печи используется современное электронное управление, позволяющее максимально точно регулировать параметры приготовления.

При подключении прибора к электросети на дисплее высвечивается «0:00» и раздается один звуковой сигнал.

1) Нажмите сенсор Kitchen Assistant один раз. На дисплее отобразится «AS-1».
2) Вращая ручку, установите значение часов в диапазоне от 0 до 23 (24-часовой формат времени).
3) Нажмите сенсор Kitchen Assistant еще раз. На дисплее начнут мигать цифры, обозначающие минуты.
4) Вращая ручку, установите значение минут в диапазоне от 0 до 59.
5) Нажмите сенсор Kitchen Assistant, чтобы завершить установку часов. На дисплее мигает двоеточие «:».

Примечание

1) Если часы не настроить, они не будут работать, когда прибор подключен к сети.
2) Если в процессе настройки часов нажать сенсор Stop/Clear, часы автоматически вернутся в прежнее состояние.

Таймер

Устанавливайте таймер, чтобы печь предупреждала вас об истечении времени звуковым сигналом.

1) Нажмите сенсор Kitchen Assistant два раза. На дисплее отобразится «AS-2».
2) Вращая ручку, установите нужное время (максимальное время 95 минут).
3) Нажмите сенсор Confirm/Start/30 sec. для подтверждения.
4) По истечении времени таймера раздастся 5 звуковых сигналов.

Если на микроволновой печи настроены часы (в 24-часовом формате), на дисплее отобразится текущее время.

Примечание
- Во время работы таймера невозможно использовать другие функции.
- Эта функция позволяет использовать микроволновую печь в качестве таймера, когда печь не используется.
- Проверьте, настроены ли часы.

Микроволны

1) Нажмите сенсор Optional Function один раз, на дисплее начнет мигать надпись «P100».
2) Нажмите сенсор Confirm/Start/30 sec. для подтверждения. Надпись «P100» перестанет мигать и будет гореть постоянно.
3) Нажимая сенсор Optional Function или вращая ручку, выберите нужную мощность микроволн от 100% до 10%. На дисплее будут по очереди отображаться значения: «P100», «P80», «P50», «P30» и «P10».
4) Нажмите сенсор Confirm/Start/30 sec. для подтверждения.
5) Ручкой установите время приготовления от 0:05 до 95:00.
6) Нажмите сенсор Confirm/Start/30 sec, чтобы запустить приготовление.

Примечание. При установке время меняется со следующим шагом:

0-1 минута	: 5 секунд
1-5 минут	: 10 секунд
5-10 минут	: 30 секунд
10-30 минут	: 1 минута
30-95 минут	: 5 минут

Нажатие	1x	2x	3x	4x	5x
Мощность микроволн	100%	80%	50%	30%	10%
Дисплей	P100	P80	P50	P30	P10

Гриль (G-1)

Режим «Гриль» подходит для приготовления тонких ломтиков мяса, эскалопов, стейков, отбивных, шашлычков, сосисок или кусочков курицы. Этот режим также используется для поджаривания хлеба или бутербродов и для придания хрустящей, золотистой корочки.

1) Нажмите сенсор Optional Function два раза, на дисплее начнет мигать надпись «G-1».
2) Чтобы выбрать функцию гриля, нажимайте сенсор Optional Function или вращайте ручку, пока на дисплее не начнет мигать надпись «G-1».
3) Нажмите сенсор Confirm/Start/30 sec. для подтверждения. Надпись «G-1» перестанет мигать и будет гореть постоянно.
4) Ручкой установите время приготовления от 0:05 до 95:00.
5) Нажмите сенсор Confirm/Start/30 sec., чтобы запустить приготовление.

Примечание

Рекомендуется использовать входящую в комплект решетку для гриля. Поместите продукты на решетку для гриля, а решетку для гриля поставьте на стеклянную тарелку.
Рекомендуется периодически переворачивать продукты для более равномерного приготовления.

Комбинированное приготовление (C-1)

1) Нажмите сенсор Optional Function четыре раза, на дисплее начнет мигать надпись «C-1».
2) Чтобы выбрать функцию комбинированного приготовления, нажимая сенсор Optional Function или вращая ручку, выберите режим «C-1», «C-2», «C-3» или «C-4». На дисплее отобразится «P100», «G-1» и «140°C».
3) Нажмите сенсор Confirm/Start/30 sec. для подтверждения.
4) Ручкой установите время приготовления от 0:05 до 95:00.
5) Нажмите сенсор Confirm/Start/30 sec., чтобы запустить приготовление.

Примечание

Рекомендуется использовать входящую в комплект решетку для гриля. Поместите продукты на решетку для гриля, а решетку для гриля поставьте на стеклянную тарелку.
Рекомендуется периодически переворачивать продукты для более равномерного приготовления.

Конвекция с предварительным нагревом

Режим конвекции позволяет готовить блюда, как в обычной духовке. Микроволны в этом режиме не используются. Рекомендуется предварительно разогреть печь до необходимой температуры, прежде чем ставить в нее продукты.

1) Нажмите сенсор Optional Function три раза, на дисплее начнет мигать надпись «140».
2) Чтобы выбрать функцию конвекции, нажимайте сенсор Optional Function или вращайте ручку, пока на дисплее не начнет мигать надпись «140».
3) Нажмите сенсор Confirm/Start/30 sec. для подтверждения.
4) Ручкой установите температуру приготовления.

Примечание. Температура устанавливается в диапазоне от 140°C до 230°C.

5) Нажмите сенсор Confirm/Start/30 sec., чтобы подтвердить температуру.
6) Нажмите сенсор Confirm/Start/30 sec., чтобы запустить предварительный нагрев. Когда печь нагреется до определенной температуры, дважды прозвучит звуковой сигнал, напоминая о том, что можно поставить блюдо в печь. На дисплее мигает температура предварительного нагрева.
7) Поставьте блюдо в печь и закройте дверцу.
8) Ручкой установите время приготовления (максимальное время приготовления составляет 95 минут).
9) Нажмите сенсор Confirm/Start/30 sec., чтобы запустить приготовление.

Конвекция без предварительного нагрева

1) Нажмите сенсор Optional Function три раза, на дисплее начнет мигать надпись «140».
2) Чтобы выбрать функцию конвекции, нажимайте сенсор Optional Function или вращайте ручку, пока на дисплее не начнет мигать надпись «140».
3) Нажмите сенсор Confirm/Start/30 sec. для подтверждения.
4) Ручкой установите температуру приготовления.

Примечание. Температура устанавливается в диапазоне от 140°C до 230°C.

5) Нажмите сенсор Confirm/Start/30 sec., чтобы подтвердить температуру.
6) Ручкой установите время приготовления (максимальное время приготовления составляет 95 минут).
7) Нажмите сенсор Confirm/Start/30 sec., чтобы запустить приготовление.

Пошаговое приготовление

Этот режим позволяет установить 2 следующих друг за другом этапа приготовления, каждый со своими параметрами. Если приготовление включает размораживание, этот этап всегда устанавливается первым. После завершения каждого этапа раздается один звуковой сигнал, и начнется следующий этап.

Примечание. Для пошагового приготовления невозможно использовать программы автоменю и предварительный нагрев.

Пример. Вы хотите разморозить продукты в течение 5 минут, а затем готовить при мощности микроволн 80% в течение 7 минут.

1) Нажмите сенсор Pro Defrost два раза, на дисплее отобразится «dEF2».
2) Ручкой установите время размораживания 5 минут.
3) Нажмите сенсор Optional Function один раз.
4) Нажмите сенсор Confirm/Start/30 sec. для подтверждения.
5) Ручкой выберите мощность микроволн 80%; вращайте ручку, пока на дисплее не отобразится «P80».
6) Нажмите сенсор Confirm/Start/30 sec. для подтверждения.
7) Ручкой установите время приготовления 7 минут.
8) Нажмите сенсор Confirm/Start/30 sec., чтобы запустить приготовление.

Быстрый старт

1) В режиме ожидания нажмите сенсор Confirm/Start/30 sec., чтобы запустить приготовление продолжительностью 30 секунд при мощности микроволн 100%. Каждое последующее нажатие увеличивает время приготовления на 30 секунд. Максимальное время приготовления составляет 95 минут.
2) В режимах «Микроволны», «Гриль», «Конвекция» и «Комбинированное приготовление» каждое нажатие на сенсор Confirm/Start/30 sec. добавляет 30 секунд приготовления при мощности микроволн 100%.

Примечание
Эту опцию невозможно активировать при работе печи в режимах автоматического размораживания, пошагового приготовления и автоменю.

Автоменю

1) В режиме ожидания поверните ручку и выберите программу. На дисплее будут отображаться коды программ: «A1», «A2», «A3» … «A10».
2) Нажмите сенсор Confirm/Start/30 sec., чтобы подтвердить выбранную программу.
3) Ручкой установите вес. На дисплее мигает символ «g».
4) Нажмите сенсор Confirm/Start/30 sec., чтобы запустить приготовление.

Примечание

1. Программа «Пирог» — это программа традиционного приготовления с предварительным нагревом до 160°C, поэтому сначала необходимо нагреть печь. Когда печь достигнет определенной температуры, предварительный нагрев прекратится. Звуковой сигнал напомнит о необходимости открыть дверцу и поставить продукты в печь. Затем нажмите сенсор Confirm/Start/30 sec., чтобы начать приготовление.
2. При приготовлении с программой «Курица» по прошествии 2/3 времени раздаются два звуковых сигнала, напоминая о необходимости перевернуть блюдо. Можно не переворачивать блюдо и продолжить приготовление. Однако для достижения наилучших результатов рекомендуется перевернуть блюдо. Затем закройте дверцу и нажмите Confirm/Start/30 sec. для продолжения приготовления.

Меню	Вес	Дисплей	Мощность
A1 Разогрев блюд	150 г	150	100%
	250 г	250	
	350 г	350	
	450 г	450	
	600 г	600	
A2 Картофель	1 (прибл. 230 г)	1	100%
	2 (прибл. 460 г)	2	
	3 (прибл. 690 г)	3	
A3 Мясо	150 г	150	100%
	300 г	300	
	450 г	450	
	600 г	600	
A4 Овощи	150 г	150	100%
	350 г	350	
	500 г	500	
A5 Рыба	150 г	150	80%
	250 г	250	
	350 г	350	
	450 г	450	
	650 г	650	
A6 Макароны	50 г (+ 450 г холодной воды)	50	80%
	100 г (+ 800 г холодной воды)	100	
	150 г (+ 1200 г холодной воды)	150	
A7 Разогрев супа	200 г	200	100%
	400 г	400	
	600 г	600	
A8 Пирог	475 г	475	Предв. нагрев до 140°C
A9 Пицца	200 г	200	C-4
	300 г	300	
	400 г	400	
A10 Курица	500 г	500	C-4
	750 г	750	
	1000 г	1000	
	1200 г	1200	

Размораживание по весу (автоматическое)

В микроволновой печи можно размораживать мясо, птицу и морепродукты. Время размораживания и мощность работы регулируются автоматически в зависимости от заданного веса. Вес размораживаемого продукта может составлять от 100 до 1000 граммов.

1) Нажмите сенсор Pro Defrost один раз, на дисплее отобразится «dEF1».
2) Ручкой установите вес. На дисплее мигает символ «g». Устанавливайте вес в диапазоне от 100 до 1000 граммов.
3) Нажмите сенсор Confirm/Start/30 sec., чтобы запустить работу.

Примечание
Крупные куски могут оставаться замороженными внутри. Для равномерного размораживания периодически переворачивайте их и разделяйте на более мелкие куски.
Во время размораживания сливайте образующуюся жидкость, так как она может нагреваться и готовить пищу.

Размораживание по времени (быстрое)

Печь также позволяет быстро размораживать продукты.

1) Нажмите сенсор Pro Defrost два раза, на дисплее отобразится «dEF2».
2) Ручкой установите время размораживания (максимальное время составляет 95 минут).
3) Нажмите сенсор Confirm/Start/30 sec., чтобы запустить работу.

Примечание
Крупные куски могут оставаться замороженными внутри. Для равномерного размораживания периодически переворачивайте их и разделяйте на более мелкие куски.
Во время размораживания сливайте образующуюся жидкость, так как она может нагреваться и готовить пищу.

Home Fry (Жарка)

1) Нажмите сенсор Home Fry.
2) Вращая ручку, выберите нужную программу. На дисплее будут по очереди отображаться коды программ: «H1», «H2», «H3», «H4», «H5», «H6», «H7», «H8» и «H9».
3) Нажмите сенсор Confirm/Start/30 sec., чтобы запустить предварительный нагрев.
4) Когда печь нагреется до определенной температуры, прозвучат два звуковых сигнала, напоминая о том, что можно поставить блюдо в печь. Поставьте блюдо в печь и закройте дверцу.
5) Нажмите сенсор Confirm/Start/30 sec., чтобы запустить приготовление.

Примечание. Если вы выбрали функцию жарки Home Fry, не ставьте продукты в холодную печь. Печь сначала необходимо разогреть. Через несколько минут прозвучат два звуковых сигнала, напоминающие о необходимости поставить продукты в печь. После того как вы поставите продукты в печь, снова нажмите сенсор Confirm/Start/30 sec.. Таймер начнет отсчет, и блюдо будет идеально приготовлено.

№	Меню	Вес, г
H1	Замороженный картофель фри	300
H2	Замороженные картофельные крокеты	350
H3	Замороженные кальмары	250
H4	Замороженные луковые кольца	225
H5	Замороженные куриные наггетсы	350
P6	Эскалоп	270
P7	Креветки	250
P8	Овощи	200
H9	Спринг-роллы	250

Crispy Grill (Гриль)

1) Нажмите сенсор Crispy Grill.
2) Нажимая сенсор Crispy Grill или вращая ручку, выберите нужную программу. На дисплее будут по очереди отображаться коды программ: «C1», «C2», «C3» и «C4».
3) Нажмите сенсор Confirm/Start/30 sec. для подтверждения.
4) Ручкой установите вес.
5) Нажмите сенсор Confirm/Start/30 sec., чтобы запустить приготовление.

Примечание. Положите продукты в противень для гриля и поставьте противень на решетку для гриля.

Crispy Grill	Вес, г	Мощность	Начальная тем-ра
C1 Кордон блю (свежая небольшая пицца)	300 600 900	C-4	Комнатная
C2 Лазанья	200 300 400 500	C-4	Из холодильника
C3 Хлеб	100	C-4	Из морозильника
C4 Пирог/тарт	300	C-4	Из холодильника

Low Temp. Control (Приготовление при низкой температуре)

1) Нажмите сенсор Low Temp. Control.
2) Нажимая сенсор Low Temp. Control или вращая ручку, выберите нужную программу. На дисплее будут по очереди отображаться коды программ: «L1», «L2», «L3», «L4» и «L5».
3) Нажмите сенсор Confirm/Start/30 sec. для подтверждения.
4) Ручкой установите температуру приготовления.
5) Нажмите сенсор Confirm/Start/30 sec. для подтверждения.
6) Ручкой установите время приготовления.
7) Нажмите сенсор Confirm/Start/30 sec., чтобы запустить приготовление.

Дисплей	40°C	50°C	60°C	70°C	80°C	90°C	100°C	110°C	Время приготовления (макс.)
L1 Медленное приготовление						V		V	12 ч
L2 Поддержание температуры			V	V	V				95 мин.
L3 Сушка продуктов	V	V	V	V	V	V			12 ч
L4 Йогурт	V								12 ч
L5 Подогрев	V	V	V	V	V	V	V		95 мин.

Устранение запахов

1) В режиме ожидания нажмите сенсор Kitchen Assistant три раза. На дисплее отобразится «AS 3».
2) Нажмите сенсор Confirm/Start/30 sec., чтобы запустить функцию устранения запахов.

Быстрый старт в режиме «Микроволн»

1) В режиме ожидания поверните ручку влево, чтобы сразу установить время приготовления. Затем нажмите сенсор Confirm/Start/30 sec., и запустится приготовление с мощностью микроволн 100%.

Примечание. Эту опцию невозможно использовать как первый этап при пошаговом приготовлении.

Блокировка от детей

Включение блокировки от детей
В режиме ожидания нажмите и удерживайте 3 секунды сенсор ECO/Child Lock. Раздастся длинный звуковой сигнал, и включится блокировка от детей. На дисплее отобразятся значок блокировки и текущее время (если установлено) или «0:00».
Выключение блокировки от детей
В режиме блокировки нажмите и удерживайте 3 секунды сенсор ECO/Child Lock. Раздастся длинный звуковой сигнал, и блокировка от детей выключится. Значок блокировки погаснет.

Информация во время приготовления

1) Во время приготовления нажмите сенсор Kitchen Assistant, чтобы посмотреть текущее время.
2) Во время приготовления нажмите сенсор Optional Function, и на дисплее на 2-3 секунды отобразится текущий уровень мощности.

Режим «Без звука»

Включение режима «Без звука»
В режиме ожидания нажмите сенсор Kitchen Assistant четыре раза. На дисплее отобразится «AS-4». Затем нажмите сенсор Confirm/Start/30 sec., и включится режим «Без звука». В этом режиме нажатия на сенсоры не сопровождаются звуковым сигналом.
Выключение режима «Без звука»
В режиме ожидания нажмите сенсор Kitchen Assistant четыре раза. На дисплее отобразится «AS-4». Затем нажмите сенсор Confirm/Start/30 sec., и режим «Без звука» выключится.

Режим ECO

Включение режима ECO
В режиме ожидания коротко нажмите сенсор ECO/Child Lock, и включится энергосберегающий режим. Дисплей погаснет.
Выход из режима ECO
В режиме ECO нажмите любой сенсор.

Функция Steam Clean

1) В режиме ожидания нажмите сенсор Kitchen Assistant пять раз. На дисплее отобразится «AS-5».
2) Нажмите сенсор Confirm/Start/30 sec., чтобы запустить функцию Steam Clean (мощность микроволн 100%, 5 минут).

Очистка и обслуживание

1. Перед началом очистки выключите прибор и извлеките вилку из розетки.
2. Следите за чистотой рабочей камеры. При попадании брызг на стенки рабочей камеры их следует протереть влажной тканью. Не рекомендуется использовать агрессивные или абразивные чистящие средства. Для очистки внешних поверхностей прибора используйте влажную ткань. Во избежание повреждения рабочих частей прибора не допускайте попадания жидкости в вентиляционные отверстия.
3. Следите, чтобы влага не попадала на панель управления. Для очистки панели управления используйте влажную мягкую ткань. Не используйте средства для мытья посуды, абразивные чистящие средства и спреи-очистители.
4. Если внутри на дверце или вокруг нее образовался конденсат, протрите его мягкой тканью. Образование конденсата может происходить, если микроволновая печь работает в условиях повышенной влажности. Не является признаком неисправности.
5. Периодически извлекайте стеклянный поддон и мойте в посудомоечной машине или мыльной водой.
6. Чтобы прибор не издавал шума при работе, регулярно очищайте роликовую подставку и дно рабочей камеры. Протрите дно мягкой тканью с использованием мягкого чистящего средства, воды или стеклоочистителя и затем вытрите насухо. Роликовую подставку мойте мыльной водой или в посудомоечной машине. Во время приготовления внутри рабочей камеры образуются испарения, но они не оказывают влияния на состояние поверхности дна и роликовой подставки. После очистки правильно установите роликовую подставку на место.
7. Чтобы удалить запахи из рабочей камеры, выдавите сок одного лимона в подходящую для использования в СВЧ-печах глубокую емкость с водой и добавьте туда оставшуюся цедру лимона. Включите печь в микроволновом режиме на 5 минут и затем протрите стенки рабочей камеры насухо мягкой тканью.

Окружающая среда

Изделие не подлежит утилизации вместе с бытовыми отходами. Сдайте изделие в пункт приема электрического и электронного оборудования. Соблюдая правила утилизации изделия, вы вносите свой вклад в сохранение окружающей среды.

Инструкция по установке

Установка

1. Снимите и удалите все упаковочные материалы из прибора.
2. Осмотрите прибор на наличие видимых повреждений, таких как:
   – провисание дверцы,
   – повреждения дверцы,
   – вмятины или отверстия на стекле или экране дверцы,
   – вмятины внутри рабочей камеры.
   При обнаружении хотя бы одно из повреждений НЕ ПОЛЬЗУЙТЕСЬ прибором.
3. Вес микроволновой печи составляет 19,4 килограммов, потому устанавливайте печь на горизонтальную поверхность, способную выдержать такой вес.
4. Устанавливайте прибор вдали от источников выделения большого количества тепла и пара.
5. ЗАПРЕЩАЕТСЯ ставить какие-либо предметы на прибор.
6. Для обеспечения вентиляции оставьте не менее 20 сантиметров свободного пространства по бокам прибора и 0 сантиметров с задней стороны прибора.
7. ЗАПРЕЩАЕТСЯ снимать механизм привода вращающейся тарелки.
8. Следите за детьми, когда они пользуются прибором.
9. Обеспечьте свободный доступ к розетке, куда подключен прибор, чтобы вилку можно было быстро вынуть в случае экстренной ситуации. Если это невозможно, необходимо предусмотреть возможность отключения устройства от электросети с помощью выключателя. В этом случае требуется соблюдать действующие стандарты электробезопасности. Прибор должен быть правильно подключен к заземленной розетке с однофазным переменным током (230 В/50 Гц).
   ВНИМАНИЕ! ПРИБОР ДОЛЖЕН БЫТЬ ЗАЗЕМЛЕН!
10. Потребляемая мощность прибора составляет 1,5 кВА. Перед установкой прибора проконсультируйтесь с сервисным специалистом.

Технические характеристики

Потребляемая мощность	220-230 В ~ 50Гц
Мощность (на выходе)	900-1000 Вт
Нагревательный элемент (гриль)	2150-2400 Вт
Нагревательный элемент (конвекция)	2150-2400 Вт
Рабочая частота	2450 МГц
Габаритные размеры прибора	520 x 327 x 520 мм
Объем рабочей камеры	30 л
Вес без упаковки	прибл. 19,4 кг
Уровень шума	Lc < 58 дБ(A)



Это оборудование маркировано в соответствии с европейской директивой 2012/19/EU об отходах электрического и электронного оборудования (Waste Electrical and Electronic Equipment – WEEE). Данная директива определяет действующие во всех странах ЕС требования по сбору и устранению отходов электрического и электронного оборудования.

Монтажные размеры

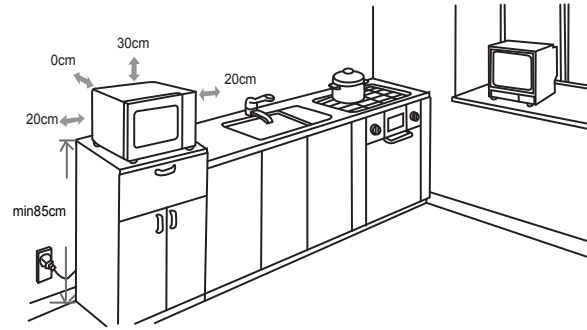

Радиопомехи

Микроволновая печь может создавать помехи для работы радио, телевизора или других подобных приборов. При возникновении такие помехи можно устранить следующим образом:

а) Очистите поверхности дверцы и уплотнителя дверцы печи.
б) Размещайте радио, телевизор и подобные устройства как можно дальше от микроволновой печи.
в) Устанавливайте антенну радио, телевизора и подобных устройств таким образом, чтобы получать устойчивый сигнал.

ПРОИЗВОДИТЕЛЬ ОСТАВЛЯЕТ ЗА СОБОЙ ПРАВО ВНОСИТЬ ИЗМЕНЕНИЯ, КОТОРЫЕ НЕ ВЛИЯЮТ НА ФУНКЦИОНАЛЬНЫЕ ХАРАКТЕРИСТИКИ ПРИБОРА.

Перед обращением в сервисный центр

1. Прибор не работает, дисплей отключился и не включается.
   а) Проверьте, правильно ли подключен прибор к электросети. Если нет, извлеките вилку из розетки, подождите 10 секунд и плотно вставьте вилку в розетку.
   б) Возможно, перегорел плавкий предохранитель или сработал главный выключатель. Если причина не в этом, проверьте розетку, подключив к ней другой электроприбор.
2. Прибор не производит микроволновый нагрев.
   а) Проверьте, установлен ли таймер.
   б) Убедитесь, что дверца плотно закрыта. В противном случае прибор не запустит микроволновый нагрев.

При невозможности устранить неисправность в соответствии с приведенными рекомендациями обратитесь в сервисный центр.

Прибор предназначен для использования в домашнем хозяйстве для подогрева продуктов и напитков при помощи электромагнитной энергии. Прибор предназначен для использования в закрытом помещении.

Гарантия и сервис

Для получения дополнительной информации или в случае возникновения проблем обращайтесь в Службу поддержки Hisense в вашей стране (номер телефона указан в гарантийных обязательствах). Если такая служба в вашей стране отсутствует, обращайтесь в местную торговую организацию Hisense или сервисный центр Hisense.

Только для личного использования!

Hisense

life reimagined

ЖЕЛАЕМ, ЧТОБЫ ПОЛЬЗОВАНИЕ ПРИБОРОМ ДОСТАВИЛО ВАМ УДОВОЛЬСТВИЕ!

EAC

ПОЧИТУВАН КОРИСНИКУ

Искрено ви благодариме што го купивте овој производ. Веруваме дека наскоро ќе најдете доволно докази дека навистина можете да се потпрете на нашите производи. За да го олесниме користењето на апаратот, го приложуваме ова сеопфатно упатство за употреба.

Упатствата треба да ви помогнат да се запознаете со вашиот нов апарат. Ве молиме, прочитајте ги внимателно пред да го користите апаратот за прв пат.

Во секој случај, проверете дали апаратот ви е испорачан неоштетен. Доколку идентификувате каква било штета при транспортот, контактирајте го вашиот продажен претставник или регионалниот магацин од каде што е испорачан производот. Телефонскиот број ќе го најдете на потврдата за прием или испорака.

Ви посакуваме многу задоволство со вашиот нов апарат за домаќинство.

Апаратот е наменет за употреба во домаќинството за загревање храна и пијалаци со помош на електромагнетна енергија; само за внатрешна употреба.

УПАТСТВО ЗА УПОТРЕБА

Овие упатства се наменети за корисникот.
Тие ја опишуваат печката и како да ја користите. Тие исто така се однесуваат на различни типови на апарати; затоа, може да најдете некои описи на функции кои можеби нема да важат за вашиот апарат.

Го задржуваме правото на какви било промени и грешки во упатствата за употреба.

Никогаш не допирајте ги површините на апаратите за греење или готвење. Тие ќе станат жешки за време на работата. Чувајте ги децата на безбедно растојание. Постои ризик од изгореници!

Микробранова енергија и висок напон! Не отстранувајте го капакот.

ПРЕДУПРЕДУВАЊЕ! Апаратот и неговите достапни делови се вжештуваат при употреба. Треба да се внимава да се избегне допирање на грејните елементи. Да се држат подалеку децата помали од 8 години, освен ако не се под постојан надзор. Децата треба да се надгледуваат за да се осигурите дека не си играат со апаратот.

Овој апарат може да го користат деца на возраст од 8 години и постари, и лица со намалени физички, сетилни или ментални способности или недостаток на искуство и знаење, доколку се надзор или им се дадени инструкции за користење на апаратот на безбеден начин и ги разбираат можните опасности. Децата не смеат да си играат со апаратот. Чистење и одржување не смеат да вршат деца освен ако се постари од 8 години и се под надзор.

Чувајте го апаратот и неговиот кабел подалеку од дофат на деца помали од 8 години.

- **ПРЕДУПРЕДУВАЊЕ:** Кога апаратот работи во комбиниран режим, децата треба да ја користат печката само под надзор на возрасен поради температурата што се создава (само за моделот со функција за скара).
- **ПРЕДУПРЕДУВАЊЕ:** Ако вратата или заптивките на вратата се оштетени, печката не смее да работи додека не ја поправи стручно лице.
- **ПРЕДУПРЕДУВАЊЕ:** Опасно е за кој било друг, освен за

стручно лице, да врши какво било сервисирање или поправка што вклучува отстранување на капакот што штити од изложување на микробранова енергија.

- **ПРЕДУПРЕДУВАЊЕ:** Течностите и другата храна не смеат да се загреваат во затворени садови бидејќи може да експлодираат.
- Децата треба да се надгледуваат за да се осигурите дека не си играат со апаратот.
- Не ги отстранувајте ногарките на печката; не ги блокирајте воздушните отвори на печката.
- Користете само прибор што е погоден за употреба во микробранови печки.
- Кога загревате храна во пластични или хартиени садови, внимавајте на печката поради можност истите да се запалат.
- Ако забележите чад, исклучете го или извадете го од штекер апаратот и држете ја вратата затворена за да го задушите пламенот.
- Греењето на пијалаците во микробранова печка може да резултира со одложено еруптивно вриење. Затоа, мора да се внимава при ракување со садот;
- Содржината на шишињата за хранење и теглите со храна за бебиња треба да се промешува или протресува, а температурата се проверува пред консумирање за да се избегнат изгореници.
- Јајцата во нивната лушпа и цели тврдо варени јајца не треба да се загреваат во микробранова печка бидејќи може да експлодираат, дури и откако ќе заврши загревањето во микробрановата печка.
- Кога ги чистите површините на вратата, заптивката на вратата или отворот на печката, користете само нежни неабразивни сапуни или детергенти кои се нанесуваат со сунѓер или мека крпа.

- Печката треба редовно да се чисти и да се отстранат сите наслаги од храна.
- Неодржувањето на печката во чиста состојба може да доведе до влошување на површината, што може негативно да влијае на животниот век на апаратот и евентуално да доведе до опасна ситуација.
- Ако кабелот за напојување е оштетен, тој мора да биде заменет од производителот, неговиот сервисер или слично квалификувани лица за да се избегне опасност.
- Не дозволувајте кабелот да виси над работ на масата или работната плоча.
- Никогаш не поврзувајте го овој апарат со надворешен прекинувач за тајмер или систем за далечинско управување за да избегнете опасна ситуација.
- Никогаш не ја менувајте сијалицата внатре во печката. Секогаш мора да се замени од сервисот на Хајсенс.
- Не чистете го апаратот со средства за чистење на пареа, средства за чистење под висок притисок, остри предмети, абразивни средства за чистење и абразивни сунѓери и отстранувачи на дамки.

БЕЗБЕДНОСНИ НАСОКИ ЗА ОПШТА УПОТРЕБА

Подолу се наведени, како и кај сите апарати, одредени правила што треба да се следат и заштитни мерки за да се обезбеди врвно работење на оваа печка:

1. Секогаш имајте ја стаклената чинија, ротирачките краци, спојката и ротирачкиот прстен на место кога работите со печката.
2. Не користете ја печката за друга намена освен за подготовка на храна, како на пример за сушење облека, хартија или други непрехранбени производи или за стерилизирање.
3. Не работете со печката кога е празна. Ова може да ја оштети печката.
4. Не користете го отворот на печката за каков било вид складирање, како на пример за хартии, книги за готвење итн.
5. Не гответе храна опкружена со мембрана, како што се жолчки од јајце, компири, пилешки црн дроб итн. без претходно да ја пробиете мембраната на неколку места со виљушка.
6. Не ставајте никаков предмет во отворите на надворешното куќиште.
7. Во никој случај не отстранувајте делови од печката, како што се ногарките, спојката, завртките итн.
8. Не гответе храна директно на стаклената чинија. Ставете ја храната во/на соодветен сад за готвење пред да ја ставите во печката. **ВАЖНО -** САДОВИ ЗА ГОТВЕЊЕ КОИ НЕ СМЕЕТЕ ДА ГИ КОРИСТИТЕ ВО ВАШАТА МИКРОБРАНОВА ПЕЧКА:
   - Не користете метални тави или садови со метални рачки.
   - Не користете ништо со метална облога.
   - Не користете жичени стеги за пластични кеси.
   - Не користете меламински садови бидејќи содржат материјал кој ќе ја апсорбира микробрановата енергија. Ова може да предизвика пукање или јагленосување на садовите и ќе го забави процесот на готвење.
   - Не користете Centura прибор за јадење. Глазурата не е погодна за употреба во микробранова печка. Не треба да се користат чаши со рачка на Corelle Livingware .
   - Не гответе во сад со ограничен отвор, како што е шише со капаче или затворено шише за масло, бидејќи таквите садови може да експлодираат ако се загреат во микробранова печка.
   - Не користете обични термометри за месо или кондиторски производи.
   - Постојат термометри достапни специјално за готвење во микробранова печка. Тие може да се користат.

9. Приборот за микробранова печка треба да се користи само во согласност со упатствата на производителот.
10. Не обидувајте се да пржите храна во оваа печка.
11. Запомнете дека микробрановата печка само ја загрева течноста во садот, а не самиот сад. Затоа, иако капакот на садот не е жежок на допир кога ќе се извади од печката, запомнете дека храната/течноста внатре ќе испушта исто количество на пареа и/или прскање кога ќе се извади капакот како кај обичното готвење.
12. Секогаш сами испитувајте ја температурата на зготвената храна, особено ако загревате или готвите храна/течност за бебиња. Препорачливо е никогаш да не консумирате храна/течност директно од печката, туку оставете ја да отстои неколку минути и промешајте ја храната/течноста за рамномерно да се дистрибуира топлината.
13. Храната што содржи мешавина од маснотии и вода, на пр. густин, треба да стои 30–60 секунди во печката откако ќе се исклучи. Ова е за да се дозволи смесата да се смири и да се спречи клокотот кога ќе се стави лажица во храната/течноста или кога ќе се додаде коцка за супа.
14. Кога подготвувате/готвите храна/течност, запомнете дека има одредени намирници, на пример, божиќни пудинзи, џем и мелено месо, кои многу брзо се загреваат. Кога загревате или готвите храна со висока содржина на масти или шеќер, не користете пластични садови.
15. Садот за готвење може да се загрее поради топлината што се пренесува од загреаната храна. Ова е особено точно ако пластичната обвивка ги покривала горниот дел и рачките на садот. Можеби ќе бидат потребни ракавици за ракување со садот.
16. За да го намалите ризикот од пожар во отворот на печката:
    a) Не ја преварувајте храната. Внимавајте на микробрановата печка ако во печката се стават хартија, пластика или други запаливи материјали за да се олесни готвењето.
    b) Отстранете ги жичаните стеги од кесите пред да ги ставите кесите во печката.
    c) Ако материјалите во печката се запалат, држете ја вратата на печката затворена, исклучете ја печката на sидниот прекинувач или исклучете го напојувањето од осигурувачот или разводната табла.

КОНТРОЛЕН ПАНЕЛ



ЕКРАН
Ги прикажува часовникот, времето за готвење и поставките.

ДОМАШНО ПРЖЕЊЕ (HOME FRY), КРЦКАВА СКАРА (CRIPSY GRILL), КОНТРОЛА НА НИСКА ТЕМПЕРАТУРА (LOW TEMP CONTROL)
Користете го ова копче за да готвите храна со претходно поставени програми.
ПРО ОДМРЗНУВАЊЕ (PRO DEFROST)
Користете го ова копче за одмрзнување на храната по време или по тежина.
КУЈНСКИ АСИСТЕНТ (KITCHEN ASSISTANT)
Користете го ова копче за да поставите различни поставки (часовник, тајмер…).
ОПЦИОНАЛНА ФУНКЦИЈА (OPTIONAL FUNCTION)
Користете го ова копче за да го изберете времето за готвење во микробранова печка и нивото на моќност.

ТРКАЛЦЕ КОПЧЕ
Користете го ова копче за да изберете различни опции и функции.
ПОТВРДИ/СТАРТ/+30 SEC. (CONFIRM/START/+30SEC.)
Користете го ова копче за да започнете брзо готвење 30 секунди, да го зголемите времето за готвење за 30 секунди (со секое притискање) или да ги потврдите поставките за готвење.

ЕКО/ЗАКЛУЧУВАЊЕ ЗА ДЕЦА (ECO/CHILD LOCK)
Користете го ова копче за да го исклучите екранот и притиснете или држете го за контрола на заклучувањето на панелот.
СТОП/ИЗБРИШИ (STOP/CLEAR)
Користете го ова копче за да престанете со готвењето или да ги избришете поставките.

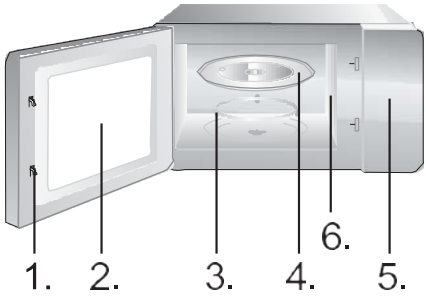

1. Безбедносен систем за заклучување на вратите
2. Прозорец на печката
3. Ротациски прстен
4. Стаклена тацна
5. Контролен панел
6. Водилка за брановите (ве молиме не отстранувајте ја плочата од мика што ја покрива брановата водилка)

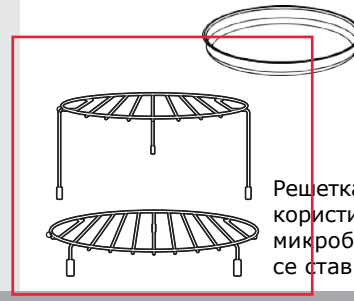

Сад за скара (не може да се користи со микробранова функција и мора да се стави на решетката за скара)

Решетка за скара (не може да се користи со микробранова функција и мора да се стави на стаклената чинија)

УПАТСТВО ЗА РАБОТА

ЧАСОВНИК

Оваа микробранова печка користи модерна електронска контрола за прилагодување на параметрите за готвење за подобро да ги задоволи вашите потреби за готвење.

Кога микробрановата печка е поврзана на напојување, печката ќе прикаже „0:00“ и звучниот сигнал ќе се огласи еднаш.

1. Притиснете „Kitchen assistant“ еднаш; печката ќе прикаже „AS-1“.
2. Завртете го тркалцето за да ги прилагодите бројките за часовите. Влезното време треба да биде помеѓу 0 и 23 часа (24-часовен формат на време).
3. Притиснете „Кујнски асистент“; ќе трепкаат бројките за минути.
4. Завртете го тркалцето за да ги прилагодите бројките за минути помеѓу 0 и 59.
5. Притиснете „Кујнски асистент“ за да го завршите поставувањето на часовникот. Ќе трепка „:“.

ЗАБЕЛЕШКА:

1. Ако часовникот не е поставен, тој нема да функционира кога е вклучен.
2. Ако притиснете „Stop/Clear“ За време на процесот на поставување на часовникот, часовникот автоматски ќе се врати на претходниот статус

ТАЈМЕР

Користете го тајмерот за одбројување за да поставите аларм.

1. Притиснете „ Kitchen assistant " двапати. Печката ќе прикаже „AS-2".
2. Завртете го тркалцето за да го внесете точното време. (Максималното време за готвење е 95 минути.)
3. Притиснете „Confirm/Start/30 sec." за да ја потврдите поставката.
4. Кога ќе се достигне времето за готвење, звучниот сигнал ќе се огласи 5 пати.

Ако е поставен часовникот (24-часовен систем), на екранот ќе се прикаже тековното време.

ЗАБЕЛЕШКА:

- Кога работи тајмерот, не може да се користат други функции.
- Кога микробрановата не се користи, оваа функција ви овозможува да ја користите микробрановата како тајмер.
- Проверете дали е поставен часовникот.

ГОТВЕЊЕ СО МИКРОБРАНОВАТА ПЕЧКА

1. Притиснете еднаш „Optional function" и ќе затрепка „P100".
2. Притиснете „Confirm/Start/30 sec." за да потврдите. „P100" ќе свети постојано.
3. Притискајте „ Optional function " повеќепати или свртете го тркалцето за да изберете микробранова моќност помеѓу 100% и 10%. „P100", „P 80", „P 50", „P 30", „P 10" ќе се прикажат редоследно.
4. Притиснете „Confirm/Start/30 sec." за да потврдите.
5. Свртете го тркалцето за да го прилагодите времето на готвење. (Поставеното време треба да биде помеѓу 0:05 и 95:00.)
6. Притиснете „Confirm/Start/30 sec." за да започнете со готвење.
7. Притиснете го копчето STOP/Clear за да го прекинете процесот на готвење.

ЗАБЕЛЕШКА:

При прилагодување на поставката за време, зголемувањата (или намалувањата) ќе бидат како што следува:

0--- 1 мин : 5 секунди
1--- 5 мин : 10 секунди
5---10 мин : 30 секунди
10---30 мин : 1 минута
30---95 мин : 5 минути

Притискања	1x	2x	3x	4x	5x
Микробранова моќност	100%	80%	50%	30%	10%
Приказ	P100	P80	P50	P30	P10

СКАРА G-1

Печењето на скара е особено погодно за тенки парчиња месо, ескалопи или стекови, рифови од месо, раженчиња, колбаси или парчиња пилешко. Печењето на скара е исто така погодно за тостирање леб или сендвичи и за гратинирање на јадења.

1. Притиснете „Optional function" двапати и ќе затрепка „G-1".
2. Притискајте на „ Optional function " повеќепати или свртете го „тркалцето" за да ја изберете функцијата за скара. Престанете со притискање/вртење кога затрепка „G-1".
3. Притиснете „Confirm/Start/30 sec." за да потврдите. Ќе светне „ G-1".
4. Свртете го „тркалцето" за да го прилагодите времето на готвење. (Поставувањето време треба да биде помеѓу 0:05 и 95:00.)
5. Притиснете „Confirm/Start/30 sec." за да започнете со готвење.

ЗАБЕЛЕШКА:

Ви препорачуваме да ја користите испорачаната решетка за скара. Ставете ја храната на решетката за скара и поставете ја решетката за скара на врз стаклената ротирачка чинија.

Ви препорачуваме да ја превртувате храната од време на време за да се обезбеди порамномерно печење на скарата.

КОМБИНИРАН РЕЖИМ C-1

1. Притиснете „ Optional function " четири пати и ќе затрепка „C-1".
2. Притискајте на „ Optional function " повеќепати или свртете го „тркалцето" за да изберете комбиниран режим. Престанете со притискање/вртење кога ќе се прикажат „C-1", „C-2", „C-3" или „C-4"„P100", „G-1" и „140 C°".
3. Притиснете „Confirm/Start/30 sec." за да потврдите.
4. Свртете го „тркалцето" за да го прилагодите времето на готвење. (Поставувањето време треба да биде помеѓу 0:05 и 95:00.)
5. Притиснете „Confirm/Start/30 sec." за да започнете со готвење.

ЗАБЕЛЕШКА:

Ви препорачуваме да ја користите испорачаната решетка за скара. Ставете ја храната на решетката за скара, а потоа ставете ја решетката врз стаклената ротирачка чинија.

Ви препорачуваме да ја превртувате храната од време на време за да се обезбеди порамномерно печење на скарата.

КОНВЕКЦИЈА – СО ПРЕДЗАГРЕВАЊЕ

Готвењето со конвекција ви овозможува да ја готвите храната како во традиционалната рерна. Микробрановите не се користат. Се препорачува да ја загреете печката на соодветна температура пред да ја ставите храната во печката.

1. Притиснете „Optional function" три пати и ќе затрепка „140".
2. Притискајте на „ Optional function " повеќепати или свртете го „тркалцето" за да ја изберете функцијата за конвекција. Престанете со притискање/вртење кога ќе светне „140".
3. Притиснете „Confirm/Start/30 sec." за да потврдите.
4. Завртете го „тркалцето" за да ја изберете температурата на конвекцијата.

Забелешка: Температурата може да се избере во опсег од 140 до 230 степени.

5. Притиснете „Confirm/Start/30 sec." за да ја потврдите температурата.
6. Притиснете „Confirm/Start/30 sec." за да започнете со предзагревање.
   Кога ќе се достигне температурата на предзагревање, сигналот ќе се огласи двапати за да ве потсети да ја ставите храната во печката. Се прикажува претходно загреаната температура и истата трепка.
7. Ставете ја храната во печката и затворете ја вратата.
8. Завртете го „тркалето" за да го прилагодите времето за готвење. (Максималното време на поставување е 95 минути.)
9. Притиснете го копчето „Confirm/Start/30 sec." за да започнете со готвење.

КОНВЕКЦИЈА – БЕЗ ПРЕДЗАГРЕВАЊЕ

1. Притиснете „ Optional function " три пати и ќе затрепка „140".
2. Притиснете „ Optional function " повеќе пати или свртете го „тркалцето" за да изберете функција за конвекција. Престанете со притискање/вртење кога ќе светне „140" .
3. Притиснете „ Confirm/Start/30 sec. " за да потврдите.
4. Завртете го „тркалцето" за да ја изберете температурата на конвекцијата.

Забелешка: Температурата може да се постави од 140 до 230 степени.

5. Притиснете „Confirm/Start/30 sec." за да го потврдите поставувањето на температурата.
6. Завртете го „тркалцето" за да го прилагодите времето за готвење. (Максималното време на поставување е 95 минути.)
7. Притиснете го копчето „Confirm/Start/30 sec." за да започнете со готвење.

ПОВЕЌЕФАЗНО ГОТВЕЊЕ

Може да се постават најмногу две фази. Ако една фаза е одмрзнување, таа секогаш треба да биде прва фаза. Алармот ќе се огласи еднаш по секоја фаза и ќе започне следната фаза.

Забелешка: Автоматското мени и предзагревањето не може да се постават како една од фазите.

Пример: ако сакате да ја одмрзнете храната 5 минути, а потоа да готвите со 80% микробранова моќност за 7 минути, постапете на следниов начин:

1. Притиснете „Pro Defrost“ двапати; на екранот ќе се прикаже „dEF2“.
2. Завртете го „тркалцето“ за да го поставите времето на одмрзнување на 5 минути.
3. Притиснете „Оптионал фунцтион“ еднаш.
4. Притиснете „Confirm/Start/30 sec “ за да потврдите.
5. Свртете го „тркалцето“ за да изберете 80% микробранова моќност додека не се прикаже „P80“.
6. Притиснете „Confirm/Start/30 sec “ за да потврдите.
7. Свртете го „ротирачкото копче“ за да го поставите времето за готвење на 7 минути.
8. Притиснете „Confirm/Start/30 sec.“ за да започнете со готвење.

БРЗО ГОТВЕЊЕ

1. Во состојба на готовност, притиснете го копчето „Confirm/Start/30 sec.“ за да готвите на 100% ниво на моќност 30 секунди. Секое притискање на истото копче го зголемува времето на готвење за 30 секунди. Максималното време за готвење е 95 минути.
2. За време на режимите на микробранова печка, скара, конвекција и комбинирано готвење, притиснете го копчето „ Confirm/Start/30 sec. “ за да готвите на 100% ниво на моќност 30 секунди. Секое притискање на истото копче го зголемува времето на готвење за 30 секунди.

Забелешка: Оваа функција не може да работи при готвење со одмрзнување според тежина, повеќефазно или автоматско готвење.

1. Во состојба на готовност, свртете го „тркалцето" надесно за да ја изберете саканата функција, а „A1", „A2", „A3" ... ќе се прикаже „A10".
2. Притиснете „Confirm/Start/30 sec." за да ја потврдите избраната функција.
3. Завртете го „ тркалцето " за да ја поставите тежината на храната и индикаторот „g" ќе светне.
4. Притиснете „Confirm/Start/30 sec." за да започнете со готвење.

Забелешка: 1. Менито за торта е при готвење со конвекција со -функција за загревање 160, и прво треба да загреете по работата на автоматското мени. Кога печката ќе ја достигне температурата, ќе престане да се загрева. Звучен сигнал ќе ве потсети да ја отворите вратата и да ја ставите храната во печката. Потоа, притиснете „Confirm/Start/30 sec." за да започнете со готвење.

2. Кога сте избрале печено пилешко и ќе поминат 2/3 од времето, печката ќе се огласи двапати за да ве потсети да ја превртите храната. Можете едноставно да ја оставите да продолжи. За подобри резултати, сепак, превртете ја храната, затворете ја вратата и потоа притиснете „ Confirm/Start/30 sec." за да продолжите со готвењето.

Мени	Тежина	Приказ	Моќ
А1 АВТОМАТСКО ПОДГРЕВАЊЕ	150 гр	150	100%
	250 гр	250	
	350 гр	350	
	450 гр	450	
	600 гр	600	
А2 КОМПИР	1 (околу 230 g)	1	100%
	2 (околу 460 g)	2	
	3 (околу 690 g)	3	
А3 МЕСО	150 гр	150	100%
	300 гр	300	
	450 гр	450	
	600 гр	600	
А4 ЗЕЛЕНЧУК	150 гр	150	100%
	350 гр	350	
	500 гр	500	
А5 РИБА	150 гр	150	80%
	250 гр	250	
	350 гр	350	
	450 гр	450	
	650 гр	650	
А6 ТЕСТЕНИНИ	50 g (со 450 g ладна вода)	50	80%
	100 гр (со 800 гр ладна вода)	100	
	150 гр (со 1200 гр ладна вода)	150	
А7 СУПА	200 гр	200	100%
	400 гр	400	
	600 гр	600	
А8 ТОРТА	475 гр	475	Предзагрејте на 140 °C
А9 ПИЦА	200 гр	200	C-4
	300 гр	300	
	400 гр	400	
А10 ПИЛЕШКО	500 гр	500	C-4
	750 гр	750	
	1000 гр	1000	
	1200 гр	1200	

ТЕЖИНСКО (АВТОМАТСКО) ОДМРЗНУВАЊЕ

Печката овозможува одмрзнување на месото, живината и морските плодови. Времето на одмрзнување и работната моќност ќе се прилагодат автоматски според претходно поставената тежина. Тежината на храната што треба да се одмрзне може да биде помеѓу 100 g и 1000 g.

1. Притиснете го копчето „PRO DEFROST" еднаш. Печката ќе прикаже „dEF1".
2. Завртете го „тркалцето" за да ја изберете тежината на храната. Во исто време, ќе светне "g". Тежината треба да биде помеѓу 100 и 1000 g.
3. Притиснете го копчето „Confirm/Start/30 sec." за да започнете со одмрзнување.

ЗАБЕЛЕШКА:

Големите парчиња може да се смрзнати во средина. За да се обезбеди рамномерно одмрзнување, превртете ги од време на време и сечете ги на помали парчиња за време на одмрзнувањето.

Исцедете ги течностите за време на одмрзнувањето бидејќи соковите од храната може да се загреат и да ја зготвите храната.

ВРЕМЕНСКО (БРЗО) ОДМРЗНУВАЊЕ

Печката овозможува и брзо одмрзнување.

1. Притиснете го копчето „PRO DEFROST" двапати; печката ќе прикаже „dEF2".
2. Завртете го „тркалцето" за да го изберете времето за готвење. Максималното време на поставување е 95 минути.
3. Притиснете го копчето „Confirm/Start/30 sec." за да започнете со одмрзнување.

ЗАБЕЛЕШКА:

Големите парчиња може да се смрзнати во средина. За да се обезбеди рамномерно одмрзнување, превртете ги од време на време и сечете ги на помали парчиња за време на одмрзнувањето.

Исцедете ги течностите за време на одмрзнувањето бидејќи соковите од храната може да се загреат и да ја зготвите храната.

ДОМАШНО ПРЖЕЊЕ

1. Притиснете го копчето „Home Fry".
2. Свртете го „тркалцето" додека не се прикаже „H1", „H2", „H3", „H4", „H5", „H6", „H7", „H8" или „H9".
3. Притиснете „Confirm/Start/30 sec." за да започнете со предзагревање.
4. Кога ќе се достигне температурата на предзагревањето, ќе се огласи алармот за да ве потсети да ја ставите храната во печката. Ставете ја храната во печката и затворете ја вратата.
5. Притиснете „Confirm/Start/30 sec." за да започнете со готвење.

Забелешка: Кога ќе ја изберете функцијата Домашно пржење, не ја ставајте храната во печката на почетокот. Печката прво треба да се загрее. По неколку минути, алармот се огласува двапати за да ве потсети да ја ставите храната во печката. Откако ќе ја ставите храната во печката, притиснете Confirm/Start/30 sec. повторно. Тајмерот ќе одбројува, а храната ќе се готви совршено.

бр.	Мени	Тежина (g)
H1	Замрзнат помфрит	300
H2	Замрзнати крокети од компир	350
H3	Замрзнати лигњи	250
H4	Замрзнати прстени од кромид	225
H5	Замрзнати пилешки медаљони	350
H6	Ескалопа	270
H7	Ракчиња	250
H8	Зеленчук	200
H9	Пролетни ролнички	250

КРЦКАВА СКАРА

1. Притиснете го копчето „ Crispy Grill ".
2. Притискајте на „Crispy Grill" повеќепати или свртете го „тркалцето" за да го изберете режимот за скара. Престанете со притискање/вртење кога ќе се прикажат „C1", „C2", „C3" или „C4".
3. Притиснете „Confirm/Start/30 sec." за да потврдите.
4. Завртете го „тркалцето" за да изберете тежина за готвење.
5. Притиснете „Confirm/Start/30 sec." за да започнете со готвење.

Забелешка: Целата храна треба да се стави на садот за скара, а садот за скара мора да се стави на решетката за скара.

Крцкава скара	Тежина (g)	Моќ	Почетна температура.
C1 Кордон блу (свежа мини пица)	300	C-4	Собна температура.
	600		
	900		
C2 (лазања)	200	C-4	Температура од ладилник
	300		
	400		
	500		
C3 (леб)	100	C-4	Температура од замрзнувач.
C4 (пита/тарт)	300	C-4	Температура од ладилник

КОНТРОЛА НА НИСКА ТЕМПЕРАТУРА

1. Притиснете го копчето „Low Temp. Control“.
2. Притискајте го „ Low Temp. Control “повеќепати или свртете го „ тркалцето “ за да изберете режим на готвење. Ќе трепкаат „L1“, „L2“, „L3“, „L4“ или „L5“.
3. Притиснете „Confirm/Start/30 sec.“ за да потврдите.
4. Завртете го „тркалцето“ за да ја изберете температурата на готвење.
5. Притиснете „Confirm/Start/30 sec.“ за да потврдите.
6. Завртете го „ тркалцето “ за да го прилагодите времето за готвење.
7. Притиснете „Confirm/Start/30 sec.“ за да започнете со готвење.

Приказ	40 °C	50 °C	60 °C	70 °C	80 °C	90 °C	100 °C	110 °C	Време за готвење (макс.)
L1 (бавно готвење)						√		√	12 ч
L2 (Одржи топло)			√	√	√				95 мин
L3 (Сушење храна)	√	√	√	√	√	√			12 ч
L4 (јогурт)	√								12 ч
L5 (кутија за затоплување)	√	√	√	√	√	√	√		95 мин

ДЕЗОДОРИРАЊЕ

1. Во состојба на готовност, притиснете „Kitchen Assistant“ 3 пати. На екранот ќе се прикаже „AS-3“.
2. Притиснете „Confirm/Start/30 sec.“ за да започнете со дезодорирање.

БРЗО ГОТВЕЊЕ СО МИКРОБРАНОВАТА ПЕЧКА

1. Во состојба на готовност, свртете го „ тркалцето" лево за директно да го поставите времето за готвење; потоа, притиснете го копчето „Confirm/Start/30 sec." за да готвите со 100% микробранова моќност.

ЗАБЕЛЕШКА: Оваа програма може да се постави како прва фаза од повеќефазната програма за готвење.

ЗАКЛУЧУВАЊЕ ЗА ДЕЦА

Во состојба на готовност, притиснете и држете го копчето „ECO/Child Lock" 3 секунди. Ќе се огласи долго „бипкање" што означува дека е активирано заклучувањето за деца, а индикаторот за заклучување ќе светне. На екранот ќе се прикаже моменталното време или 0:00.
Деактивирање на бравата: во заклучена состојба, притиснете „ECO/Child Lock" 3 секунди; огласи долго „бипкање" што означува дека бравата е отклучена, а индикаторот за заклучување ќе исчезне.

ФУНКЦИЈА ЗА ПРОВЕРКА

1. За време на готвењето, притиснете „Kitchen assistant" за да го проверите тековното време.
2. За време на готвењето, притиснете „Optional function"; ќе се прикаже тековното ниво на моќност на 2-3 секунди.

ТИВОК РЕЖИМ

Во состојба на готовност, притиснете „ Kitchen assistant " 4 пати; на екранот ќе се прикаже „AS-4". Потоа, притиснете „Confirm/Start/30 sec." и печката ќе влезе во тивок режим. Алармот нема да се огласи за каква било операција.

Во состојба на готовност, притиснете „ Kitchen assistant " 4 пати; на екранот ќе се прикаже „AS-4". Потоа, притиснете „Confirm/Start/30 sec." и печката ќе излезе од тивкиот режим.

ЕКО ФУНКЦИЈА

Влегување во ЕКО режимот: во состојба на готовност, кратко притиснете „ECO/Child Lock"; екранот ќе се исклучи.
За да излезете од ЕКО режим: притиснете кое било копче.

ФУНКЦИЈА НА ЧИСТЕЊЕ СО ПАРЕА

1. Во состојба на готовност, притиснете „ Kitchen assistant " 5 пати; на екранот ќе се прикаже „AS-5".
2. Притиснете „Confirm/Start/30 sec." за да започнете со чистење со пареа (100% микробранова моќност за 5 минути).

НЕГА НА ВАШАТА МИКРОБРАНОВА ПЕЧКА

1. Исклучете ја печката и извадете го приклучокот за струја од ѕидниот штекер пред да ја чистите.
2. Внатрешноста на печката чувајте ја чиста. Кога на ѕидовите на печката ќе се попрскаат храна или истурени течности, избришете ги со влажна крпа. Не се препорачува употреба на груб детергент или абразивни средства.
   Надворешната површина на печката треба да се исчисти со влажна крпа. За да се спречи оштетување на работните делови во печката, не треба да се дозволи водата да навлезе во отворите за вентилација.
3. Не дозволувајте контролната табла да се навлажни. Исчистете со мека влажна крпа. Не користете детергенти, абразиви или распрскувани средства за чистење на контролната табла.
4. Ако пареата се акумулира внатре или околу надворешната страна на вратата на печката, избришете ја со мека крпа. Ова може да се случи кога микробрановата печка работи под услови на висока влажност и во никој случај не укажува на неисправност на уредот.
5. Повремено е неопходно да се отстрани стаклената чинија за чистење. Измијте го садот во топла вода со пена или во машина за миење садови.
6. Ротирачкиот прстен и подот на отворот на печката треба редовно да се чистат за да се избегне прекумерна бучава. Едноставно избришете ја долната површина на печката со благ детергент, вода или средство за чистење прозорци и исушете го. Ротирачкиот прстен може да се мие во нежна пенеста вода или во машина за миење садови. Пареата од готвењето се собира при повеќекратна употреба, но на никаков начин не влијае на долната површина или на ротирачкиот прстен. Кога го отстранувате ротирачкиот прстен од подот на отворот за чистење, погрижете се да го вратите во правилната положба.
7. Отстранете ги мирисите од вашата печка со комбинирање на чаша вода со сок и кора од еден лимон во длабок сад за микробранова печка. Пуштете ја микробранова печка 5 минути, избришете ја темелно и исушете ја со мека крпа.

ЖИВОТНА СРЕДИНА

Не фрлајте го апаратот со обичен отпад од домаќинството на крајот од неговиот животен век. Наместо тоа, предадете го на официјален собирен пункт за рециклирање. Со тоа ќе помогнете да се зачува животната средина.

МОНТИРАЊЕ НА МИКРОБРАНОВА ПЕЧКА

ИНСТАЛАЦИЈА

1. Проверете дали сите материјали за пакување се отстранети од внатрешната страна на вратата.
2. По отпакувањето проверете ја печката за било какви визуелни оштетувања како што се:
   – неусогласена врата,
   – оштетена врата,
   – вдлабнатини или дупки на прозорецот на вратата и екранот,
   – вдлабнатини во отворот.
   Ако нешто од горенаведеното е видливо, НЕ користете ја печката.
3. Оваа микробранова печка тежи 19,4 кг и мора да биде поставена на хоризонтална површина доволно силна за да ја издржи оваа тежина.
4. Печката мора да се стави подалеку од висока температура и пареа.
5. НЕ ставајте ништо над печката.
6. Чувајте ја печката најмалку 20 cm подалеку од двата странични ѕидови.
7. НЕ отстранувајте ја погонската оска на чинијата.
8. Како и со секој апарат, неопходен е внимателен надзор кога се користи од страна на деца.
9. Проверете дали штекерот за наизменична струја е лесно достапен за да може брзо да се извади приклучокот во итен случај. Во спротивно, треба да биде можно да се исклучи уредот со помош на прекинувач од колото. Во овој случај, треба да се почитуваат постојните одредби на стандардите за електрична безбедност.
   Производот треба правилно да се приклучи на заземјен штекер со еднофазен AC (230 V/50 Hz).
   ПРЕДУПРЕДУВАЊЕ! ОВОЈ АПАРАТ МОРА ДА БИДЕ ЗАЗЕМЈЕН!
10. Оваа печка бара 1,5 kVA влезна моќност.
    Предлагаме да направите консултација со сервисен инженер при инсталирање на печката.

СПЕЦИФИКАЦИИ

Потрошувачка на енергија	220-230V ~50 Hz
Излезна моќност	900-1000 W
Грејач на скара	2150-2400 W
Конвекциски грејач.....	2150-2400 W
Работна фреквенција	2450 MHz
Надворешни димензии	520 × 327 × 520 mm
Капацитет на печката	30 литри
Тежина сосе пакување	Прибл. 19,4 кг
Ниво на бучава	Lc < 58 dB (A)



Овој уред е означен според европската директива 2012/19/EU за отпадна електрична и електронска опрема (OEEO). Ова упатство е рамка на валидноста на враќање и рециклирање на отпадна електрична и електронска опрема ширум Европа.

ДИМЕНЗИИ ЗА МОНИТРАЊЕ

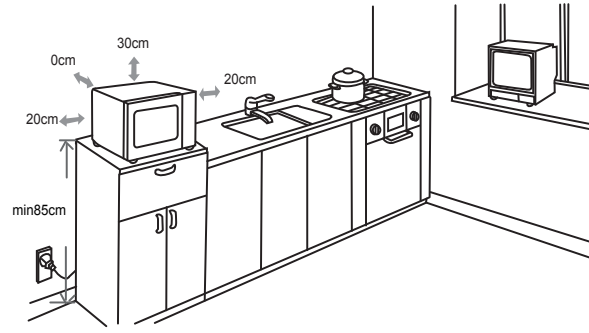

РАДИО ПРЕЧКИ

Микробрановата печка може да предизвика пречки на вашето радио, ТВ или слична опрема. Кога ќе дојде до пречки, тоа може да се елиминира или намали со следните постапки.

a) Исчистете ја вратата и површината за заптивање на печката.
b) Ставете го радиото, телевизорот итн. што е можно подалеку од вашата микробранова печка.
c) Користете правилно инсталирана антена за вашето радио, ТВ, итн. за да добиете силен прием на сигнал.

ГО ЗАДРЖУВАМЕ ПРАВОТО ДА НАПРАВИМЕ КАКВИ БИЛО ПРОМЕНИ КОИ НЕ ВЛИЈААТ НА ФУНКЦИОНАЛНОСТА НА АПАРАТОТ

ПРЕД ДА ПОВИКАТЕ СЕРВИС

1. Ако печката воопшто не работи, информациите на екранот не се појавуваат или екранот е исклучен:
   a) Проверете дали печката е безбедно приклучена. Ако не е, извадете го приклучокот од штекерот, почекајте 10 секунди и безбедно приклучете го повторно.
   b) Проверете ги просториите дали има прегорен осигурувач или исклучен главен прекинувач. Ако се чини дека тие работат правилно, тестирајте го штекерот со друг апарат.
2. Ако микробрановите не функционираат:
   a) Проверете дали тајмерот е поставен.
   b) Проверете дали вратата е добро затворена за да ги активирате безбедносните брави. Во спротивно, микробрановата енергија нема да се емитува во печката.

Ако ништо од горенаведеното не ја поправи ситуацијата, тогаш контактирајте го најблискиот овластен сервисер.

Апаратот е наменет за домаќинство за загревање храна и пијалаци со помош на електромагнетна енергија. Само за внатрешна употреба.

ГАРАНЦИЈА И СЕРВИС

Ако ви требаат информации или ако имате проблем, ве молиме контактирајте го Центарот за грижа за корисници на Хајсенс во вашата земја (телефонскиот број можете да го најдете во светскиот гарантен лист). Ако нема Центар за грижа за корисници во вашата земја, одете кај вашиот локален продавач на Хајсенс или контактирајте го одделот за сервис за домашни апарати на Хајсенс.

Само за лична употреба!

Hisense

life reimagined

ВИ ПОСАКУВА ЗАДОВОЛСТВО ПРИ КОРИСТЕЊЕ НА ВАШИОТ АПАРАТ

SZANOWNY KLIENCIE

Dziękujemy za Twój zakup. Wierzymy, że niedługo zrozumiesz, iż możesz polegać na naszych produktach. Aby ułatwić Ci używanie urządzenia, dołączamy do niego zrozumiałą instrukcję obsługi.

Instrukcja pomoże Ci zapoznać się z Twoim nowym urządzeniem. Przeczytaj ją uważnie przed rozpoczęciem użytkowania urządzenia.

Upewnij się, że dostarczone urządzenie nie jest uszkodzone. W przypadku stwierdzenia uszkodzeń, skontaktuj się z miejscowym sprzedawcą. Numer telefonu znajdziesz na potwierdzeniu zakupu lub dostawy.

Mamy nadzieję, że urządzenie sprawi Ci wiele przyjemności.



Urządzenie jest przeznaczone do użytku domowego do podgrzewania żywności i napojów za pomocą energii elektromagnetycznej. Tylko do użytku w pomieszczeniach.

INSTRUKCJA OBSŁUGI

Ta instrukcja jest przeznaczona dla użytkownika. Zawiera opis kuchenki i sposób jej używania. Instrukcja dotyczy również innych typów urządzenia, w związku z czym możesz w niej znaleźć informacje, które nie mają zastosowania do Twojego urządzenia.

Zastrzegamy sobie prawo do wprowadzania zmian w instrukcji obsługi.

WAŻNE INSTRUKCJE DOTYCZĄCE BEZPIECZEŃSTWA



Nie dotykać powierzchni urządzeń grzewczych lub kuchennych. Urządzenia te rozgrzewają się podczas pracy. Dzieci powinny przebywać w bezpiecznej odległości.



Ryzyko oparzenia!

Energia mikrofalowa & wysokie napięcie! Nie usuwać pokrywy.

OSTRZEŻENIE! Urządzenie i akcesoria nagrzewają się podczas pracy. Zachować ostrożność, by uniknąć dotknięcia gorących elementów. Dzieci poniżej 8 roku życia nie powinny używać urządzenia, chyba że pozostają pod stałym nadzorem. Dzieci powinny pozostawać pod nadzorem, by nie bawiły się urządzeniem.

Niniejsze urządzenie nie jest przeznaczone do użytku przez osoby (w tym dzieci poniżej 8 roku życia) o ograniczonych zdolnościach fizycznych, sensorycznych lub umysłowych, lub osoby bez doświadczenia i wiedzy, chyba że będą one nadzorowane lub zostaną poinstruowane w zakresie obsługi urządzenia przez osobę odpowiedzialną za ich bezpieczeństwo. Dzieci nie powinny bawić się urządzeniem. Dzieci mogą wykonywać prace konserwacyjne dopiero, gdy ukończą 8 lat. W trakcie prac konserwacyjnych muszą pozostawać pod nadzorem osoby dorosłej.

Trzymać urządzenie i jego kabel zasilający poza zasięgiem dzieci poniżej 8 roku życia.

- **OSTRZEŻENIE**: Z uwagi na generowane wysokie temperatury (dla modelu z funkcją grillowania), kiedy urządzenie pracuje w trybie kombinowanym, dzieci powinny używać go wyłącznie pod nadzorem osób dorosłych.

- **OSTRZEŻENIE**: Jeżeli drzwiczki lub ich uszczelki są uszkodzone, nie należy używać kuchenki, dopóki nie zostanie naprawiona przez wykwalifikowaną osobę.
- **OSTRZEŻENIE**: Ryzykowne jest przeprowadzanie napraw, obejmujących usuwanie pokrywy chroniącej przed narażaniem na energię mikrofalową, przez osoby niedoświadczone.
- **OSTRZEŻENIE**: Nie wolno podgrzewać cieczy i innej żywności w zamkniętych pojemnikach - ryzyko eksplozji.
- Dzieci powinny pozostawać pod nadzorem, by nie bawiły się urządzeniem.
- Nie usuwać nóżek kuchenki mikrofalowej. Nie zakrywać otworów wentylacyjnych.
- Używać wyłącznie akcesoriów odpowiednich dla kuchenek mikrofalowych.
- Podczas podgrzewania żywności w plastikowym lub papierowym pojemniku należy zwracać uwagę na piekarnik ze względu na możliwość zapłonu.
- W przypadku zauważenia dymu, wyłącz lub odłącz urządzenie i nie otwieraj drzwiczek kuchenki, by zdusić płomień.
- Podgrzewanie napojów w mikrofali może spowodować opóźnione wrzenie. Zachować ostrożność podczas sięgania po pojemnik.
- Zawartość butelek do karmienia i słoiczków dla niemowląt należy wymieszać lub wstrząsnąć, a przed podaniem sprawdzić temperaturę, aby uniknąć poparzeń.

- Jajek w skorupkach i całych jajek ugotowanych na twardo nie należy podgrzewać w kuchence mikrofalowej, ponieważ mogą eksplodować nawet po zakończeniu podgrzewania w kuchence mikrofalowej.
- Do czyszczenia powierzchni drzwiczek, uszczelek drzwiowych i wnętrza kuchenki używać wyłącznie delikatnych mleczek i detergentów, aplikowanych na gąbce lub miękkiej ściereczce.
- Należy regularnie czyścić kuchenkę i usuwać resztki jedzenia.
- Nieutrzymanie kuchenki w czystości prowadzi do pogorszenia stanu powierzchni, co ma negatywny wpływ na żywotność urządzenia i może powodować niebezpieczne sytuacje.
- Jeśli kabel zasilający jest uszkodzony, musi zostać wymieniony przez producenta, autoryzowany serwis lub podobne doświadczone osoby.
- Kabel zasilający nie może zwisać na krawędzi stołu czy blatu.
- W celu uniknięcia niebezpiecznych sytuacji nie podłączać urządzenia do zewnętrznego wyłącznika czasowego lub systemów zdalnej kontroli.
- Nie wymieniać żarówki wewnątrz kuchenki. Żarówkę musi wymienić serwis Hisense.
- Do czyszczenia nie stosować odkurzaczy parowych, myjek wysokociśnieniowych, ostrych przedmiotów, ściernych środków czyszczących i gąbek oraz odplamiaczy.

OGÓLNE INFORMACJE DOTYCZĄCE BEZPIECZEŃSTWA

Poniżej wymieniono pewne zasady, których należy przestrzegać, aby zapewnić najwyższą wydajność tej kuchenki:

1. W trakcie używania kuchenki szklana taca, ramiona rolkowe, złączki itp muszę być na swoich miejscach.
2. Nie używać kuchenki do celów innych niż przygotowanie jedzenia, np. suszenia ubrań, papieru czy sterylizacji.
3. Nie włączać mikrofali, gdy jest pusta. Może do uszkodzić kuchenkę.
4. Nie używać komory mikrofali do przechowywania czegokolwiek, np. dokumentów, książek kucharskich itp.
5. Nie gotować żywności otoczonej membraną, takich jak żółtka jaja, ziemniaki, kurze wątróbki, bez uprzedniego przekłucia tej membrany w kilku miejscach.
6. Nie wkładać niczego w otwory na obudowie.
7. Nigdy nie usuwać części kuchenki, takich jak nóżki, złączki, śrubki itp.
8. Nie stawiać żywności bezpośrednio na szklanej tacy. Przed umieszczeniem w kuchence położyć żywność na/w odpowiednim naczyniu. **WAŻNE** - W KUCHENCE MIKROFALOWEJ NIE UŻYWAĆ:
   - Nie używać metalowych patelni i naczyń z metalowymi uchwytami.
   - Nie używać przedmiotów z metalowym wykończeniem.
   - Nie używać pokrytych papierem toreb z drucianym elementem.
   - Nie używać naczyń melaminowych, ponieważ materiał ten wchłania energię mikrofalową. Może to spowodować pękanie i zwęglanie naczyń, co spowalnia proces gotowania.
   - Nie używać naczyń Centura. Powłoka nie jest odpowiednia do mikrofali. Nie używać kubków Corelle Livingware.
   - Nie gotować w pojemnikach z ograniczoną możliwością otwierania, takich jak butelki po napojach czy trwale zamknięte butelki oleju. Po podgrzaniu te pojemniki mogą eksplodować.
   - Nie używać tradycyjnych termometrów do mięsa i pieczenia.
   - Istnieją termometry przeznaczone do użytku w kuchenkach mikrofalowych. Można używać tych termometrów.
9. Akcesoria do mikrofali stosować zgodnie z zaleceniami ich producenta.
10. Nie używać kuchenki do smażenia w głębokim tłuszczu.
11. Należy pamiętać, że kuchenka mikrofalowa podgrzewa płyn w pojemniku, a nie sam pojemnik. Nawet jeśli w momencie wyjmowania z kuchenki

pojemnik nie jest gorący w dotyku, należy pamiętać, że po wyjęciu żywność/płyn w pojemniku będzie wydzielać tyle samo pary, co podczas tradycyjnego gotowania.

12. Należy zawsze osobiście sprawdzić temperaturę przygotowanej potrawy, szczególnie w przypadku podgrzewania lub gotowania żywności dla dzieci. Zaleca się, by nigdy nie spożywać potrawy/napoju bezpośrednio po wyjęciu z kuchenki. Należy pozostawić naczynie na kilka minut i wymieszać potrawę/napój, by równomiernie rozprowadzić ciepło.
13. Jedzenie zawierające mieszankę tłuszczu i wody, np. rosół, należy pozostawić w kuchence na 30-60 sekund po zakończeniu gotowania. Dzięki temu mieszanka osiądzie, co zapobiegnie bulgotaniu po włożeniu łyżki lub dodaniu kostki rosołowej.
14. Podczas przygotowywania/gotowania jedzenia/płynów należy pamiętać, że niektóre potrawy, np. puddingi, dżemy czy mięso mielone, ogrzewają się bardzo szybko. Żywności z wysoką zawartością tłuszczu lub cukrów nie podgrzewać/gotować w plastikowych pojemnikach.
15. Akcesoria kuchenne mogą być gorące - przenika nań ciepło z podgrzewanego jedzenia. Dotyczy to szczególnie sytuacji, gdy rączki akcesoriów kuchennych pokryte są plastikiem. Może być konieczne użycie rękawic kuchennych.
16. Aby zmniejszyć ryzyko zapłonu wewnątrz komory kuchenki:
    a) Nie gotować jedzenia zbyt długo. Nadzorować pracę mikrofali, gdy umieszczono w niej przedmioty z papieru, plastiku lub innej substancji palnej.
    b) Usunąć druciane opaski z toreb przed włożeniem ich do kuchenki.
    c) Jeżeli dojdzie do zapłonu, nie otwierać drzwiczek kuchenki, wyciągnąć wtyczkę z gniazdka lub wyłączyć bezpieczniki.

PANEL STEROWANIA

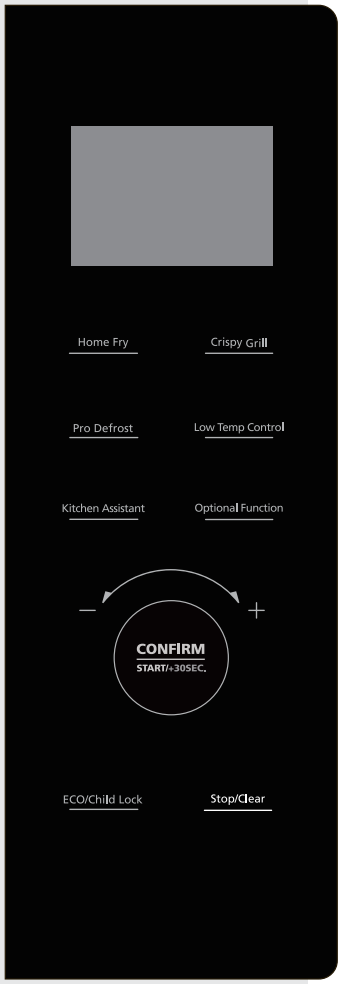

WYŚWIETLACZ
Wyświetla godzinę, czas gotowania i ustawienia.

HOME FRY, CRISPY GRILL, LOW TEMP CONTROL
Gotowanie wg programów.
PRO DEFROST
Rozmrażanie żywności wg czasu lub wagi.
KITCHEN ASSISTANT
Wybór ustawień (godzina, stoper...).
OPTIONAL FUNCTION
Wybór czasu gotowania i poziomu mocy.

POKRĘTŁO
Wybór rozmaitych opcji i funkcji.
CONFIRM/START/+30 SEC.
Szybkie włączanie na 30 sekund, wydłużanie gotowania o 30 sekund (każde wciśnięcie) lub potwierdzenie parametrów gotowania.

ECO/CHILD LOCK
Wyłączenie wyświetlacza, przytrzymanie przycisku - kontrola panelu sterowania.
STOP/CLEAR
Zatrzymanie gotowania lub usunięcie ustawień.

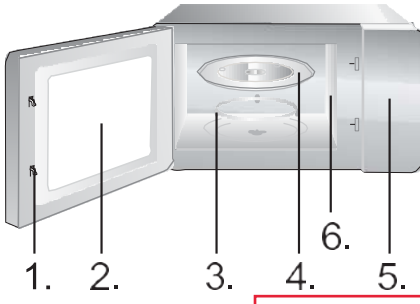

1. System blokady drzwiczek
2. Okno kuchenki
3. Wspornik rolkowy
4. Szklana taca
5. Panel sterowania
6. Falowód (nie usuwać płytki mikowej pokrywającej falowód)



Tacka grillowa (nie stosować w trybie mikrofali, musi być umieszczona na stojaku do grillowania)

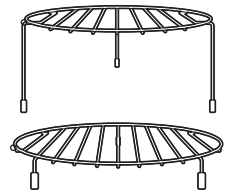

Stojak do grillowania (nie stosować w trybie mikrofali, musi być umieszczony na szklanej tacy)

INSTRUKCJA STOSOWANIA

ZEGAR

Ta kuchenka mikrofalowa wykorzystuje nowoczesną kontrolę elektroniczną, by dostosować parametry gotowania i lepiej sprostać Twoim potrzebom.

Kuchenka podłączona do zasilania wskazuje godzinę „0:00". Alarm zadzwoni jeden raz.

1. Wciśnij przycisk „Kitchen Assistant". Na wyświetlaczu ukaże się „AS-1".
2. Obracając pokrętło ustaw godzinę. Ustawiona godzina powinna mieścić się w przedziale od 0 do 23 (24-godzinny format godziny).
3. Wciśnij przycisk „Kitchen Assistant" - migają minuty.
4. Obracając pokrętło ustaw minuty -.od 0 do 59.
5. Wciśnij przycisk „Kitchen Assistant", by zakończyć ustawianie zegara. Miga „:".

UWAGA:

1. Jeżeli zegar nie jest ustawiony, nie będzie działać po podłączeniu do źródła zasilania.

2. Wciśnięcie przycisku „Stop/Clear" podczas ustawiania zegara spowoduje automatyczny powrót zegara do poprzednich ustawień.

TIMER

W celu ustawienia alarmu należy użyć stopera.

1. Dwukrotnie wcisnąć przycisk „Kitchen Assistant”. Na ekranie mikrofalówki ukaże się „AS-2”.
2. Obracając pokrętło ustawić prawidłowy czas. (Maksymalny czas gotowania to 95 minut).
3. Wciśnij przycisk „Confirm/Start/30 sec.”, aby zatwierdzić wybór.
4. Po upływie czasu gotowania alarm zadzwoni 5 razy. Jeżeli ustawiono zegar (format 24-godzinny), na wyświetlaczu ukaże się aktualna godzina.

UWAGA:

- Podczas odliczania nie ma możliwości użycia innych funkcji.
- Kiedy nie używasz mikrofalówki, ta funkcja umożliwia Ci stosowanie mikrofalówki jako stopera.
- Upewnij się, że zegar został ustawiony.

GOTOWANIE W MIKROFALÓWCE

1. Wciśnij przycisk „Optional Function”. „P100” zacznie migać.
2. Wciśnij przycisk „Confirm/Start/30 sec.”, aby zatwierdzić wybór. „P100” świeci stale.
3. Kilkukrotnie przyciśnij przycisk „Optional Function” lub obróć pokrętło, by wybrać moc mikrofali od 100% do 10%. Kolejno wyświetlą się „P100”, „P 80”, „P 50”, „P 30” lub „P 10”.
4. Wciśnij przycisk „Confirm/Start/30 sec.”, aby zatwierdzić wybór.
5. Obracając pokrętło dostosuj czas gotowania. (Możesz wybrać wartości od 0:05 do 95:00).
6. Wciśnij przycisk „Confirm/Start/30 sec.”, aby rozpocząć gotowanie.
7. Wciśnij przycisk STOP/Clear, by zatrzymać gotowanie.

UWAGA:

Podczas ustawiania godziny dostępne są następujące interwały:

0---1 min. : 5 sekund
1---5 min. : 10 sekund
5---10 min. : 30 sekund
10---30 min. : 1 minuta
30---95 min. : 5 minut

Wciśnij	1x	2x	3x	4x	5x
Moc	100%	80%	50%	30%	10%
Wyświetlacz	P100	P80	P50	P30	P10

GRILL G-1

Grillowanie nadaje się szczególnie do przyrządzania cienkich plastrów mięsa, eskalopek lub steków, kotletów, szaszłyków, kiełbasek i porcji kurczaka. Nadaje się również do opiekania chleba tostowego czy kanapek oraz przygotowywania dań au gratin.

1. Wciśnij dwukrotnie przycisk „Optional Function". „G-1" zacznie migać.
2. Kilkukrotnie przyciśnij przycisk „Optional Function" lub obróć pokrętło, by wybrać funkcję grillowania. Przestać przyciskać/obracać, gdy zacznie migać „G-1".
3. Wciśnij przycisk „Confirm/Start/30 sec.", aby zatwierdzić wybór. Zapali się „G-1".
4. Obracając pokrętło dostosuj czas gotowania. (Możesz wybrać wartości od 0:05 do 95:00).
5. Wciśnij przycisk „Confirm/Start/30 sec.", aby rozpocząć gotowanie.

UWAGA:

Zalecamy stosowanie dołączonego rusztu do grillowania. Umieść jedzenie na ruszcie do grillowania, a następnie postaw ruszt na szklanym talerzu obrotowym.
Aby uzyskać równomierny efekt, od czasu do czasu obróć grillowane jedzenie.

FUNKCJA KOMBINOWANA C-1

1. **Czterokrotnie przyciśnij przycisk „Optional Function". „C-1" zacznie migać.**
2. Kilkukrotnie przyciśnij przycisk „Optional Function" lub obróć pokrętło, by wybrać tryb kombinowany. Przestań przyciskać/obracać, gdy na wyświetlaczu ukażą się „C-1", „C-2", „C-3" lub "C-4". Wyświetlą się „P100", „G-1" i "140 C°"
3. Wciśnij przycisk „Confirm/Start/30 sec.", aby zatwierdzić wybór.
4. Obracając pokrętło dostosuj czas gotowania. (Możesz wybrać wartości od 0:05 do 95:00).
5. Wciśnij przycisk „Confirm/Start/30 sec.", aby rozpocząć gotowanie.

UWAGA:

Zalecamy stosowanie dołączonego rusztu do grillowania. Umieść jedzenie na ruszcie do grillowania, a następnie postaw ruszt na szklanym talerzu obrotowym.
Aby uzyskać równomierny efekt, od czasu do czasu obróć grillowane jedzenie.

KONWEKCJA - Z ROZGRZEWANIEM

Konwekcja umożliwia przygotowanie jedzenia jak w tradycyjnym piekarniku. Konwekcja nie wykorzystuje fal mikrofalowych. Zaleca się rozgrzanie kuchenki do odpowiedniej temperatury przed umieszczeniem w niej jedzenia.

1. Trzykrotnie przyciśnij przycisk „Optional Function”. „140” zacznie migać.
2. Kilkukrotnie przyciśnij przycisk „Optional Function” lub obróć pokrętło, by wybrać funkcję konwekcji. Przestań przyciskać/obracać, gdy zacznie migać „140”.
3. Wciśnij przycisk „Confirm/Start/30 sec.”, aby zatwierdzić wybór.
4. Obracając pokrętło wybierz temperaturę konwekcji.

Uwaga: Zakres możliwych temperatur: od 140 do 230 stopni.

5. Wciśnij przycisk „Confirm/Start/30 sec.”, aby zatwierdzić wybór.
6. Wciśnij przycisk „Confirm/Start/30 sec.”, aby rozpocząć podgrzewanie.

Po osiągnięciu żądanej temperatury usłyszysz dwukrotnie dzwonek alarmu, który przypomni Ci o konieczności umieszczenia jedzenia w kuchence. Na wyświetlaczu miga aktualna temperatura w kuchence mikrofalowej.

7. Umieść jedzenie w kuchence i zamknij drzwiczki.
8. Obracając pokrętło dostosuj czas gotowania. (Maksymalny czas to 95 minut).
9. Wciśnij przycisk „Confirm/Start/30 sec.”, aby rozpocząć gotowanie.

KONWEKCJA - BEZ ROZGRZEWANIA

1. Trzykrotnie przyciśnij przycisk „Optional Function”. „140” zacznie migać.
2. Kilkukrotnie przyciśnij przycisk „Optional Function” lub obróć „ „ , by wybrać funkcję konwekcji. Przestań przyciskać/obracać, gdy zacznie migać „140”.
3. Wciśnij przycisk „Confirm/Start/30 sec.”, aby zatwierdzić wybór.
4. Obracając pokrętło wybierz temperaturę konwekcji.

Uwaga: Zakres możliwych temperatur: od 140 do 230 stopni.

5. Wciśnij przycisk „Confirm/Start/30 sec.”, aby zatwierdzić wybór temperatury.
6. Obracając pokrętło dostosować czas gotowania. (Maksymalny czas to 95 minut).
7. Wciśnij przycisk „Confirm/Start/30 sec.”, aby rozpocząć gotowanie.

GOTOWANIE WIELOETAPOWE

Możesz ustawić najwyżej dwa etapy. Jeżeli jednym z etapów ma być rozmrażanie, musi to być pierwszy etap. Dzwonek alarmu poinformuje o zakończeniu i rozpoczęciu następnego etapu.

Uwaga: Menu Auto i wstępne podgrzewanie nie mogą zostać wybrane jako jeden z etapów gotowania wieloetapowego.

Przykład: jeśli chcesz rozmrażać jedzenie przez 5 minut, a następnie ugotować je przy 80% mocy mikrofali przez 7 minut, wykonaj następujące kroki:

1. Dwukrotnie przyciśnij przycisk „Pro Defrost", na wyświetlaczu ukaże się „dEF2".
2. Obracając pokrętło dostosować ustaw czas rozmrażania na 5 minut.
3. Wciśnij przycisk „Optional Function".
4. Wciśnij przycisk „Confirm/Start/30 sec.", aby zatwierdzić wybór.
5. Obracaj pokrętło, by wybrać 80% mocy mikrofali. Na wyświetlaczu ukaże się „P80".
6. Wciśnij przycisk „Confirm/Start/30 sec.", aby zatwierdzić wybór.
7. Obracając pokrętło dostosować ustawić czas gotowania na 7 minut.
8. Wciśnij przycisk „Confirm/Start/30 sec.", aby rozpocząć gotowanie.

SZYBKIE GOTOWANIE

1. W trybie oczekiwania wciśnij przycisk „Confirm/Start/30 sec.", by gotować przez 30 sekund przy 100% mocy mikrofali. Każde przyciśnięcie tego przycisku wydłuża czas gotowania o 30 sekund. Maksymalny czas to 95 minut.
2. W trybie gotowania, grillowania, konwekcji lub trybie kombinowanym wciśnij przycisk „Confirm/Start/30 sec.", by gotować przez 30 sekund przy 100% mocy mikrofali. Każde przyciśnięcie tego przycisku wydłuża czas gotowania o 30 sekund.

Uwaga: Funkcja ta nie działa w trybie rozmrażanie wg wagi, trybie wieloetapowym lub automatycznym.

1. W trybie oczekiwania obracaj pokrętło, by wybrać żądaną funkcję, oraz „A1”, „A2”, „A3”... Na wyświetlaczu ukaże się „A10”.
2. Wciśnij przycisk „Confirm/Start/30 sec.”, aby zatwierdzić wybór funkcji.
3. Obracając pokrętło ustaw wagę żywności. Zaświeci się jednostka „g”.
4. Wciśnij przycisk „Confirm/Start/30 sec.”, aby rozpocząć gotowanie.

Uwaga: 1. Menu ciast jest dostępne w trybie konwekcji z funkcją rozgrzewania 160-, Należy najpierw rozgrzać kuchenkę. Kiedy kuchenka osiągnie odpowiednią temperaturę, zakończy rozgrzewanie. Sygnał dźwiękowy przypomni Ci o konieczności umieszczenia żywności w kuchence. Następnie wciśnij przycisk „Confirm/Start/30 sec.”, aby rozpocząć gotowanie.

2. Kiedy wybrano pieczenie kurczaka i upłynęło 2/3 czasu, kuchenka przypomni Ci o konieczności obrócenia mięsa, emitując dwukrotnie sygnał dźwiękowy. Możesz to zignorować. W celu uzyskania lepszego efektu pieczenia obróć mięso, zamknij drzwiczki, a następnie wciśnij przycisk „Confirm/Start/30 sec.”, aby kontynuować.

Menu	Waga	Wyświetlacz	Moc
A1 AUTO REHEAT	150 g	150	100%
	250 g	250	
	350 g	350	
	450 g	450	
	600 g	600	
A2 POTATO	1 (około 230 g)	1	100%
	2 (około 460 g)	2	
	3 (około 690 g)	3	
A3 MEAT	150 g	150	100%
	300 g	300	
	450 g	450	
	600 g	600	
A4 VEGETABLE	150 g	150	100%
	350 g	350	
	500 g	500	
A5 FISH	150 g	150	80%
	250 g	250	
	350 g	350	
	450 g	450	
	650 g	650	
A6 PASTA	50 g(z 450 g zimnej wody)	50	80%
	100 g(z 800 g zimnej wody)	100	
	150 g(z 1200 g zimnej wody)	150	
A7 SOUP	200 g	200	100%
	400 g	400	
	600 g	600	
A8 CAKE	475 g	475	Nagrzać do 140 °C
A9 PIZZA	200 g	200	C-4
	300 g	300	
	400 g	400	
A10 CHICKEN	500 g	500	C-4
	750 g	750	
	1000 g	1000	
	1200 g	1200	

(AUTO) ROZMRAŻANIE

Kuchenka umożliwia rozmrażanie mięsa, drobiu i owoców morza. Czas rozmrażania i moc mikrofali zostaną dostosowane na podstawie ustawionej wagi. Waga rozmrażanej żywności może wynosić od 100 g do 1000 g.

1. Przyciśnij przycisk „PRO DEFROST". Na ekranie mikrofalówki ukaże się „dEF1".
2. Obracając pokrętło wybierz wagę dania. Zaświeci się jednostka „g". Możesz wybrać wartości od 100 g do 1000 g.
3. Wciśnij przycisk „Confirm/Start/30 sec.", aby rozpocząć rozmrażanie.

UWAGA:
Większe kawałki mogą być zmrożone w środku. W celu zapewnienia równomiernego rozmrażania, w czasie rozmrażania od czasu do czasu obróć kawałki i połam je na mniejsze części.
Odlewaj płyny w trakcie rozmrażania, ponieważ soki z żywności mogą się nagrzać i zagotować rozmrażaną żywność.

(SZYBKIE) ROZMRAŻANIE WG CZASU

Kuchenka posiada również funkcję szybkiego rozmrażania.

1. Dwukrotnie wciśnij przycisk „PRO DEFROST". Na ekranie mikrofalówki ukaże się „dEF2".
2. Obracając pokrętło wybierz czas gotowania. Maksymalny czas to 95 minut.
3. Wciśnij przycisk „Confirm/Start/30 sec.", aby rozpocząć rozmrażanie.

UWAGA:
Większe kawałki mogą być zmrożone w środku. W celu zapewnienia równomiernego rozmrażania, w czasie rozmrażania od czasu do czasu obróć kawałki i połam je na mniejsze części.
Odlewaj płyny w trakcie rozmrażania, ponieważ soki z żywności mogą się nagrzać i zagotować rozmrażaną żywność.

HOME FRY

1. Obracaj pokrętło, dopóki na wyświetlaczu nie wyświetli się „H1","H2","H3","H4","H5","H6","H7","H8" lub "H9"
2. Wciśnij przycisk „Confirm/Start/30 sec.", aby rozpocząć podgrzewanie.
3. Po osiągnięciu żądanej temperatury usłyszysz dzwonek alarmu, który przypomni Ci o konieczności umieszczenia jedzenia w kuchence. Umieść jedzenie w kuchence i zamknij drzwiczki.
4. Wciśnij przycisk „Confirm/Start/30 sec.", aby rozpocząć gotowanie.

Uwaga: Jeżeli wybierasz funkcję Home Fry, nie wkładaj jedzenia od razu do kuchenki. Należy uprzednio rozgrzać mikrofalę. Po upływie kilku minut usłyszysz dwukrotnie dzwonek alarmu, który przypomni Ci o konieczności umieszczenia jedzenia w kuchence. Po umieszczeniu jedzenia w kuchence ponownie przyciśnij przycisk „Confirm/Start/30 sec.". Rozpocznie się odliczanie, a jedzenie zostanie idealnie ugotowane.

Nr	Menu	Waga (g)
H1	Mrożone frytki	300
H2	Mrożone krokiety ziemniaczane	350
H3	Mrożone kalmary	250
H4	Mrożone krążki cebulowe	225
H5	Mrożone skrzydełka z kurczaka	350
H6	Eskalopki	270
H7	Krewetki	250
H8	Warzywa	200
H9	Sajgonki	250

CRISPY

1. Przyciśnij przycisk „Crispy Grill".
2. Kilkukrotnie przyciśnij przycisk „Crispy Grill" lub obróć pokrętło, by wybrać funkcję grillowania. Przestań przyciskać/obracać, gdy na wyświetlaczu ukażą się „C1", „C2", „C3" lub "C4".
3. Wciśnij przycisk „Confirm/Start/30 sec.", aby zatwierdzić wybór.
4. Obracając pokrętło wybrać wagę dania.
5. Wciśnij przycisk „Confirm/Start/30 sec.", aby rozpocząć gotowanie.

Uwaga: Całą żywność należy położyć na tacce grillowej, którą następnie należy postawić na stojaku do grillowania.

Crispy grill	Waga (g)	Moc	Temp. początkowa
C1 Cordon bleu (świeża mini pizza)	300	C-4	Temp. pokojowa
	600		
	900		
C2 (lazania)	200	C-4	Temperatura w lodówce
	300		
	400		
	500		
C3 (chleb)	100	C-4	Temperatura mrożenia
C4 (ciasto/tarta)	300	C-4	Temperatura w lodówce

1. Przyciśnij przycisk „Low Temp Control".
2. Kilkukrotnie przyciśnij przycisk „Low Temp Control" lub obróć pokrętło, by wybrać tryb gotowania. Na wyświetlaczu miga „L1", „L2", „L3", „L4" lub „L5".
3. Wciśnij przycisk „Confirm/Start/30 sec.", aby zatwierdzić wybór.
4. Obracając pokrętło wybrać temperaturę gotowania.
5. Wciśnij przycisk „Confirm/Start/30 sec.", aby zatwierdzić wybór.
6. Obracając pokrętło dostosować czas gotowania.
7. Wciśnij przycisk „Confirm/Start/30 sec.", aby rozpocząć gotowanie.

Wyświetlacz	40 °C	50 °C	60 °C	70 °C	80 °C	90 °C	100 °C	110 °C	Czas gotowania (max.)
L1 (Wolne gotowanie)						√		√	12 godz.
L2 (Podtrzymywanie ciepła)			√	√	√				95 min.
L3 (Suszenie)	√	√	√	√	√	√			12 godz.
L4 (Jogurt)	√								12 godz.
L5 (Podgrzewanie)	√	√	√	√	√	√	√		95 min.

USUWANIE ZAPACHÓW

1. W trybie oczekiwania trzykrotnie wciśnij „Kitchen Assistant". Na wyświetlaczu ukaże się „AS-3".
2. Wciśnij przycisk „Confirm/Start/30 sec.", aby rozpocząć proces usuwania zapachów.

SZYBKIE GOTOWANIE MIKFORALOWE

1. W trybie oczekiwania obróć pokrętło, by bezpośrednio ustawić czas gotowania, następnie wcisnąć przycisk „Confirm/Start/30 sec.", by gotować przy 100% mocy mikrofali.

UWAGA: Ten program może zostać wybrany jako pierwszy etap gotowania wieloetapowego.

KONTROLA

W trybie oczekiwania na 3 sekundy wciśnij przycisk „ECO/ Child Lock”. Długi sygnał dźwiękowy zasygnalizuje aktywowanie kontroli rodzicielskiej. Na wyświetlaczu podświetli się symbol blokady. Na wyświetlaczu ukaże się aktualna godzina bądź 0:00. Wyłączanie kontroli: w trybie blokady na 3 sekundy przyciśnij „ECO/Child Lock”. Długi sygnał dźwiękowy zasygnalizuje zwolnienie blokady. Z wyświetlacza zniknie symbol blokady.

1. Podczas gotowania wciśnij przycisk „Kitchen Assistant”, by sprawdzić aktualną godzinę.
2. Podczas gotowania wciśnij przycisk „Kitchen Assistant”, by na 2-3 sekundy wyświetlić aktualny poziom mocy.

FUNKCJA CICHY

W trybie oczekiwania czterokrotnie wciśnij „Kitchen Assistant”. Na wyświetlaczu ukaże się „AS-4”. Następnie wciśnij przycisk „Confirm/Start/30 sec.”, by przełączyć kuchenkę w tryb cichy. Alarm zostanie wyciszony.

W trybie oczekiwania czterokrotnie wciśnij „Kitchen Assistant”. Na wyświetlaczu ukaże się „AS-4”. Następnie wciśnij przycisk „Confirm/Start/30 sec.”, by wyłączyć tryb cichy.

FUNKCJA ECO

Włączanie trybu ECO: w trybie oczekiwania przyciśnij przycisk krótko „ECO/Child Lock”; wyświetlacz zostanie wyłączony.
Wyłączanie trybu ECO: przyciśnij dowolny przycisk.

FUNKCJA CZYSZCZENIA

1. W trybie oczekiwania pięciokrotnie wciśnij „Kitchen Assistant”. Na wyświetlaczu ukaże się „AS-5”.
2. Wciśnij przycisk „Confirm/Start/30 sec.”, by rozpocząć czyszczenie parowe (100% mocy mikrofali przez 5 minut).

PIELĘGNACJA KUCHENKI MIKROFALOWEJ

1. Wyłączyć kuchenkę i wyciągnąć wtyczkę z gniazdka.
2. Wnętrze kuchenki utrzymywać w czystości. Jeżeli odpryski jedzenia lub rozlane ciecze przywrą do ścianek kuchenki, należy je wytrzeć wilgotną ściereczką. Nie zaleca się używania mocnych detergentów i substancji ściernych.
   Zewnętrzną powierzchnię kuchenki należy czyścić wilgotną ściereczką. Aby zapobiec uszkodzeniu części operacyjnych kuchenki, nie dopuścić, by woda przeniknęła do jej wnętrza przez otwory wentylacyjne.
3. Nie pozwól, by panel sterowania uległ zamoczeniu. Czyść go miękką wilgotną ściereczką. Do czyszczenia panelu sterowania nie używaj detergentów, środków ściernych czy środków czyszczących w sprayu.
4. Jeżeli para zebrała się wewnątrz lub na zewnętrznych krawędziach drzwiczek kuchenki, wytrzyj ją miękką ściereczką. Może się to zdarzyć, gdy kuchenka mikrofalowa działa w warunkach wysokiej wilgotności i nic nie wskazuje na nieprawidłowe działanie urządzenia.
5. Od czasu do czasu należy wyjąć i wyczyścić szklaną tacę. Tacę umyj wodą z płynem do mycia naczyń lub w zmywarce.
6. Należy regularnie czyścić wspornik rolkowy i komorę kuchenki, by zapobiec nadmiernemu hałasowi. Przetrzyj dno kuchenki łagodnym detergentem, wodą lub płynem do okien i wysusz. Wspornik rolkowy można umyć w wodzie z płynem do mycia naczyń lub w zmywarce. Częste stosowanie generuje powstawanie oparów, jednak w żaden sposób nie wpływa to na dno komory czy wspornik rolkowy. Po umyciu wspornika rolkowego upewnij się, że wkładasz go z powrotem w odpowiedniej pozycji.
7. Usuwanie zapachów: w misce odpowiedniej do mikrofali wymieszać szklankę wody z sokiem i skórką z cytryny. Gotować w mikrofali przez 5 minut, a następnie przetrzeć wnętrze kuchenki suchą i miękką ściereczką.

ŚRODOWISKO

Zużytej kuchenki mikrofalowej nie wyrzucać do odpadów komunalnych. Przekazać ją do punktu selektywnej zbiórki odpadów. W ten sposób pomożesz chronić środowisko.

INSTALACJA KUCHENKI MIKROFALOWEJ

INSTALACJA

1. Upewnić się, że wszystkie materiały opakowaniowe zostały usunięte z wnętrza drzwi.
2. Sprawdzić piekarnik pod kątem uszkodzeń, takich jak:
   - nierówne drzwi,
   - wygięte drzwi,
   - uszkodzenia drzwi i wyświetlacza,
   - uszkodzenia w komorze kuchenki.

   W przypadku stwierdzenia jakichkolwiek uszkodzeń NIE UŻYWAJ kuchenki.
3. Kuchenka mikrofalowa waży 19,4 kg. Musi być umieszczona na poziomej powierzchni, zdolnej utrzymać jej ciężar.
4. Nie umieszczać kuchenki w pobliżu źródeł wysokiej temperatury i pary.
5. NIE stawiać nic na kuchence mikrofalowej.
6. Pozostawić 20 cm wolnej przestrzeni po obu stronach piekarnika oraz 0 cm z tyłu, by zapewnić odpowiedni przepływ powietrza.
7. NIE usuwać wspornika rolkowego.
8. Tak jak w przypadku innych urządzeń, należy nadzorować dzieci korzystające z kuchenki.
9. Upewnić się, że gniazdko AC jest łatwo dostępne, tak by w razie potrzeby można było szybko wyciągnąć wtyczkę. W przeciwnym razie musi być możliwe odcięcie zasilania przez wyłączenie bezpiecznika. W takim wypadku należy przestrzegać obowiązujących przepisów dot. bezpieczeństwa elektrycznego. Urządzenie należy podłączyć do uziemionego gniazdka jednofazowego AC (230 V/50 Hz).
   OSTRZEŻENIE! URZĄDZENIE MUSI BYC UZIEMIONE!
10. Kuchenka potrzebuje 1.5 kVA mocy wejściowej. Przed instalacją kuchenki zalecana jest konsultacja ze specjalistą.

SPECYFIKACJE

Pobór energii	220-230V ~50 Hz
Moc wyjściowa	900-1000 W
Grzałka grilla	2150-2400 W
Grzałka konwekcyjna	2150-2400 W
Częstotliwość robocza	2450 MHz
Wymiary zewnętrzne	520 × 327 × 520 mm
Pojemność kuchenki	30 litrów
Waga bez opakowania	ok. 19,4 kg
Poziom hałasu	Lc < 58 dB (A)

To urządzenie zostało oznaczone zgodnie z Dyrektywą Parlamentu Europejskiego 2012/19/UE w sprawie zużytego sprzętu elektrycznego i elektronicznego. Niniejsze wytyczne stanowią ramy obowiązujących w całej Europie zasad zwrotów i recyklingu zużytego sprzętu elektrycznego i elektronicznego.

WYMIARY MONTAŻOW

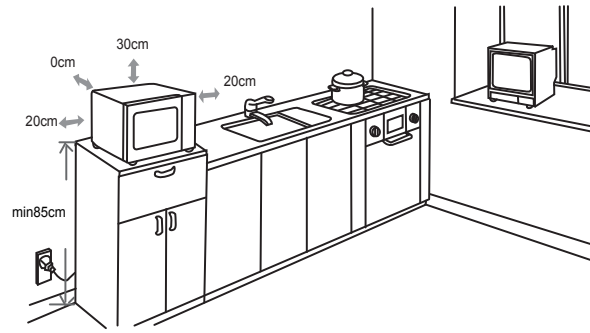

ZAKŁÓCENIA RADIOWE

Kuchenka mikrofalowa może zakłócać pracę radia, TV i innych podobnych urządzeń. Zakłócenia można wyeliminować stosując się do następujących zaleceń.

a) Wyczyścić drzwiczki i powierzchnię uszczelek.
b) Umieścić radio, TV itp. urządzenia jak najdalej od kuchenki mikrofalowej.
c) By uzyskać mocny sygnał, używać anteny radiowej, TV itp.

ZASTRZEGAMY SOBIE PRAWO DO WPROWADZANIA ZMIAN NIE WPŁYWAJACYCH NA FUNKCJONALNOŚC URZĄDZENIA.

ZANIM ZADZWONISZ DO SERWISU

1. Jeżeli kuchenka w ogóle nie działa, na wyświetlaczu nie pojawiają się żadne informacje lub wyświetlacz zniknął:
   a) Sprawdź, czy kuchenka jest prawidłowo podłączona do gniazdka. Wyjmij wtyczkę z gniazdka, poczekaj 10 sekund i włóż wtyczkę z powrotem do gniazdka.
   b) Sprawdź, czy nie przepaliły się bezpieczniki. Jeżeli powyższe nie rozwiązało problemu, podłącz do tego gniazdka inne urządzenie.
2. Jeżeli mikrofale nie działają:
   a) Sprawdź, czy ustawiono czas.
   b) Sprawdź, czy drzwi są bezpiecznie zamknięte. W przeciwnym razie energia mikrofalowa nie może przepływać przez urządzenie.

   Jeżeli powyższe nie rozwiązało problemu, skontaktuj się z najbliższym autoryzowanym punktem serwisowym.

Urządzenie jest przeznaczone do użytku domowego do podgrzewania żywności i napojów za pomocą energii elektromagnetycznej. Tylko do użytku w pomieszczeniach.

GWARANCJA I USŁUGI SERWISOWE

Jeżeli potrzebujesz informacji lub masz jakiś problem, skontaktuj się z Centrum obsługi klienta Hisense w swoim kraju (nr telefonu znajdziesz w karcie gwarancyjnej). Jeżeli w Twoim kraju nie ma Centrum obsługi klienta, skontaktuj się z miejscowym sprzedawcą Hisense lub z działem serwisowym Hisense.

Tylko do użytku osobistego!

Hisense

life reimagined

ŻYCZYMY CI PRZYJEMNEGO UŻYTKOWANIA URZĄDZRNIA

Vážený zákazníku

Upřímně vám děkujeme za váš nákup. Věříme, že brzy najdete dostatek důkazů, že se na naše produkty můžete opravdu spolehnout. Abychom usnadnili používání zařízení, připojujeme tento komplexní návod k použití.

Pokyny by vám měly pomoci seznámit se s novým spotřebičem. Před prvním použitím spotřebiče si je prosím pečlivě přečtěte.

V každém případě se ujistěte, že vám byl spotřebič dodán nepoškozený. Pokud zjistíte jakékoli poškození způsobené přepravou, kontaktujte svého obchodního zástupce nebo regionální sklad, odkud byl produkt dodán. Telefonní číslo najdete na potvrzení o doručení nebo balícím listě.

Přejeme vám hodně potěšení z vašeho nového domácího spotřebiče.



Přístroj pro domácí použití k ohřevu potravin a nápojů pomocí elektromagnetické energie, pouze pro vnitřní použití.

NÁVOD K POUŽITÍ

Tyto pokyny jsou určeny pro uživatele.
Popisují spotřebič a jak ho používat. Jsou ale určeny také pro ostatní podobné typy spotřebičů, proto můžete najít některé popisy funkcí, které se na váš spotřebič nemusí vztahovat.

Vyhrazujeme si právo na jakékoli změny a chyby v návodu k použití.



Nikdy se nedotýkejte ploch spotřebičů určených k vaření nebo ohřívání. Během provozu se zahřívají. Udržujte děti v bezpečné vzdálenosti. Hrozí nebezpečí popálení!



Zdroj mikrovlnného záření a vysoké napětí. Neodstraňujte kryt.

VAROVÁNÍ! Zařízení a jeho přístupné části se během používání zahřívají. Dbejte, abyste se nedotkli varných prvků. Děti mladší 8 let by se k zařízení neměly přibližovat, pokud nejsou pod neustálým dohledem dospělého. Dohlédněte na to, aby si se spotřebičem nehrály děti.

Děti starší osmi let a osoby se sníženými tělesnými, smyslovými a rozumovými schopnostmi či s nedostatkem znalostí a zkušeností mohou tento spotřebič používat pod odpovídajícím dohledem, nebo pokud byly poučeny o bezpečném používání spotřebiče a chápou nebezpečí spojená s jeho používáním. Děti si se spotřebičem nesmějí hrát. Čištění a uživatelskou údržbu by neměly provádět děti, pokud nejsou starší 8 let a nejsou pod dohledem.

Nenechávejte spotřebič a jeho přívodní kabel v dosahu dětí mladších 8 let.

- **VAROVÁNÍ**: Když přístroj pracuje v kombinovaném režimu, mohou jej děti používat pouze pod přísným dozorem dospělých osob (Platí jen pro přístroje s funkcí grilu).

- **UPOZORNĚNÍ**: Pokud jsou dvířka nebo těsnění dvířek poškozené, trouba se nesmí používat, dokud ji neopraví kvalifikovaná osoba.
- **VAROVÁNÍ**: Jakékoliv opravy, prováděné pod krytem, který chrání uživatele před mikrovlnnými paprsky, jsou nebezpečné. Proto vám radíme, abyste je přenechali odborníkům.
- **VAROVÁNÍ**: Tekuté nebo jiné potraviny neohřívejte ve volně nebo těsně uzavřených nádobách, protože může dojít k jejich prasknutí.
- Dohlédněte na to, aby si se spotřebičem nehrály děti.
- Neodstraňujte nožičky trouby a neblokujte větrací otvory trouby.
- Používejte pouze nádobí vhodné pro použití v mikrovlnných troubách.
- Při ohřívání potravin v plastových nebo papírových nádobách troubu kvůli možnosti vznícení hlídejte.
- Pokud se vyskytne kouř, ihned vypněte přístroj a zástrčku vytáhněte ze zásuvky; dvířka nechte otevřená a případný oheň uhaste.
- Pokud v mikrovlnné troubě ohříváte nápoje, počítejte s tím, že může být nápoj během krátké doby ohřátý na bod varu – proto buďte opatrní.
- Obsah lahví na krmení a nádob na dětskou výživu je třeba před konzumací promíchat nebo protřepat a zkontrolovat teplotu, aby nedošlo k popálení.

- Vejce ve skořápce a celá natvrdo uvařená vejce by se neměla ohřívat v mikrovlnných troubách, protože mohou explodovat, a to i po ukončení mikrovlnného ohřevu.
- Když čistíte povrchy dvířek, těsnění nebo vnitřek trouby, používejte pouze jemné neabrazivní čisticí prostředky nebo mýdla a nanášejte je pomocí houbičky nebo jemného hadříku.
- Troubu je třeba pravidelně čistit a odstraňovat veškeré zbytky jídla.
- Pokud nebudete troubu udržovat v čistém stavu, mohlo by to vést ke zhoršení povrchu, což by mohlo nepříznivě ovlivnit životnost spotřebiče a případně vést ke vzniku nebezpečné situace.
- Pokud je napájecí kabel poškozen, musí být vyměněn výrobcem, jeho servisním zástupcem nebo podobně kvalifikovanými osobami, aby se zabránilo nebezpečí.
- Nenechávejte kabel viset přes okraj stolu nebo pracovní desky.
- Abyste zabránili nebezpečí, nikdy zařízení nepřipojujte k externímu časovému spínači nebo systému dálkového ovládání.
- Nikdy sami nevyměňujte žárovku uvnitř trouby. Vždy ji musí vyměnit služba Hisense.
- Nečistěte zařízení parními čističi, vysokotlakými čističi, ostrými předměty, abrazivními čisticími prostředky a houbičkami ani odstraňovači skvrn.

BEZPEČNOSTNÍ NÁVODY PŘI KAŽDODENNÍM POUŽÍVÁNÍ PŘÍSTROJE

V dalším textu jsou uvedena některá pravidla a bezpečnostní opatření, na která stejně jako u jiných přístrojů musí být brán zřetel, aby přístroj fungoval bezvadně, účinně a dlouhodobě bez problémů:

1. Pokud je mikrovlnná trouba v činnosti, musí být skleněný talíř, držáky válce, spojka a drážky vždy na svém místě.
2. Nepoužívejte troubu pro žádné jiné účely než pro přípravu jídel; v mikrovlnné troubě nesušte oblečení, papír nebo jiné předměty a nepoužívejte ji pro sterilizaci.
3. Nikdy nezapínejte troubu, pokud je prázdná, protože byste ji mohli poškodit.
4. V mikrovlnné troubě neskladujte žádný předmět: např. papír, recepty atd.
5. Nevařte pokrmy s blánou nebo slupkou, např. vaječné žloutky, brambory, kuřecí játra atd., aniž byste předtím blánu nebo slupku na více místech před vařením propíchli.
6. Nevkládejte žádné předměty do otvorů na vnější straně trouby.
7. Nikdy nedemontujte části trouby, např. patky, zámek, šroubky atd.
8. Nevařte pokrmy přímo na skleněném talíři v troubě. Než pokrm vložíte do trouby, dejte jej do vhodné nádoby. DŮLEŽITÉ: Kuchyňské nádobí, jehož použití v mikrovlnné troubě je zakázáno:
   - Nepoužívejte kovové pánve nebo nádoby s kovovými držadly.
   - Nepoužívejte nádobí s hranami potaženými kovem.
   - Nepoužívejte papírem potažené kovové drátky k zavírání igelitových sáčků.
   - Nepoužívejte nádobí z melaminu, protože obsahuje materiál, který absorbuje mikrovlnné paprsky. To může způsobit, že nádoba praskne nebo se spálí, kromě toho může zpomalit proces ohřívání nebo vaření.
   - Nepoužívejte nádobí bez vhodné ochrany, která je určená k používání v mikrovlnné troubě. Nepoužívejte ani uzavřené nádobí s rukojetí.
   - Nepřipravujte pokrmy nebo nápoje v nádobí se zúženým okrajem, např. láhev, která může při ohřívání prasknout.
   - Nepoužívejte klasické teploměry na maso a cukroví.
   - Používat můžete pouze teploměry, které jsou určeny k použití v mikrovlnných troubách.
9. Pomůcky pro mikrovlnnou troubu používejte pouze v souladu s návody jejich výrobce.
10. Nepokoušejte se v mikrovlnné troubě smažit potraviny.
11. Dbejte na to, aby se v troubě ohřál pouze obsah nádoby, a ne samotná nádoba, ve které se obsah nachází.

Může se totiž stát, že po nadzvednutí pokličky se obsah v nádobě odpařuje nebo z něj stříkají kapky, přestože samotná poklice není horká.

12. Před použitím vždy zkontrolujte teplotu pokrmu, obzvlášť pokud je pokrm určen dětem. Doporučujeme vám, abyste nikdy neochutnávali pokrmy přímo z trouby. Nejdříve nádobu vyjměte a obsah promíchejte, aby se teplota rovnoměrně rozdělila.
13. Pokrmy, které obsahují emulzi omastku a vody, např. polévkový základ, musejí v troubě zůstat ještě 30 až 60 sekund po vypnutí. Vývar přestane vřít a nebude bublat, pokud jej promícháte, nebo do něj vložíte polévkovou kostku (např. masox).
14. Při přípravě pokrmů dávejte pozor, aby se některé druhy pokrmů, např. vánoční pudink, marmeláda nebo mleté maso, neohřály příliš rychle. K ohřívání nebo vaření pokrmů, které obsahují větší množství tuku, nepoužívejte umělohmotné nádobí.
15. Pomůcky, které používáte při přípravě pokrmů v mikrovlnné troubě, se mohou velmi zahřát, protože pokrmy vylučují teplo. Zejména to platí v případě, kdy je horní část nádoby přikrytá umělohmotnou poklicí nebo krytem. Na přenesení takové nádoby budete potřebovat kuchyňské rukavice.
16. Abyste snížili riziko požáru v mikrovlnné troubě:
    a) Nepřevařujte jídlo. Pečlivě kontrolujte průběh ohřívání, pokud se v troubě nacházejí papírové nebo umělohmotné pomůcky, případně nádobí z hořlavého materiálu.
    b) Než položíte sáček do mikrovlnné trouby, odstraňte drátky, které slouží k jeho uzavírání.
    c) Pokud předmět v troubě začne hořet, nechte dvířka trouby zavřená, vypněte troubu, vytáhněte zástrčku ze zásuvky nebo vypněte hlavní pojistku na pojistkovém panelu.

OVLÁDACÍ PANEL



DISPLEJ
Zobrazuje hodiny, dobu vaření a nastavení.

DOMÁCÍ SMAŽENÍ, KŘUPAVÉ GRILOVÁNÍ, KONTROLA NÍZKÉ TEPLOTY
Toto tlačítko použijte k vaření jídla podle přednastavených programů.
ROZMRAZOVÁNÍ PRO
Toto tlačítko použijte k rozmrazování jídla podle času nebo hmotnosti.
KUCHYŇSKÝ POMOCNÍK
Pomocí tohoto tlačítka můžete nastavit různá nastavení (hodiny, časovač …).
VOLITELNÁ FUNKCE
Toto tlačítko použijte k výběru doby mikrovlnného vaření a úrovně výkonu.

OTOČNÝ OVLADAČ – JOGGER
Toto tlačítko použijte k výběru různých možností a funkcí.
POTVRZENÍ/START/+30 SEK.
Toto tlačítko použijte ke spuštění rychlého spuštění vaření na 30 sekund, ke zvýšení doby vaření o 30 sekund (každým stisknutím) nebo k potvrzení nastavení vaření.

ECO/DĚTSKÁ POJISTKA
Tato klávesa slouží k vypnutí displeje a pípnutí nebo přidržení pro ovládání zámku panelu.
STOP/CLEAR
Toto tlačítko použijte k zastavení vaření nebo vymazání nastavení.

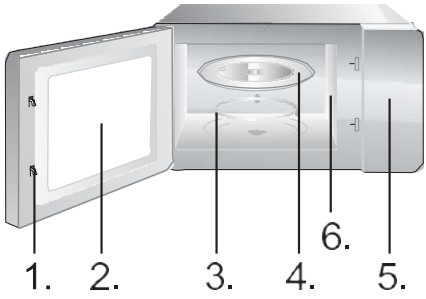

1. Bezpečnostní systém zamykání dvířek
2. Okno trouby
3. Válcový kroužek
4. Skleněný podnos
5. Ovládací panel
6. Vlnovod (neodstraňujte prosím slídovou desku zakrývající vlnovod)

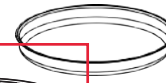

Grilovací plech (nelze použít s funkcí mikrovlnné trouby a musí být umístěn na grilovací rošt)

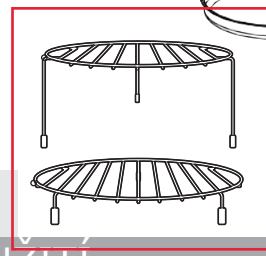

Grilovací rošt (nelze použít s mikrovlnnou funkcí a musí být umístěn na skleněném tácu)

NÁVOD K POUŽITÍ

HODINY

Tato mikrovlnná trouba využívá moderní elektronické ovládání k úpravě parametrů vaření tak, aby lépe vyhovovala vašim potřebám vaření.

Když je mikrovlnná trouba připojena ke zdroji napájení, trouba zobrazí „0:00" a jednou zazvoní bzučák.

1. Stiskněte jednou "Kuchyňský asistent"; trouba zobrazí "AS-1".
2. Otáčejte otočným ovladačem pro nastavení hodin. Vstupní čas by měl být mezi 0 a 23 hodinami (24hodinový formát času).
3. Stiskněte "Kuchyňský asistent"; čísla minut budou blikat.
4. Otáčením otočného ovladače nastavte minuty mezi 0 a 59.
5. Stiskněte "Kitchen Assistant" pro dokončení nastavení hodin. ":" bude blikat.

POZNÁMKA:

1. Pokud hodiny nejsou nastaveny, při provozu nebudou fungovat.

2. Pokud stisknete „Stop/Clear" Během procesu nastavování hodin, tyto se automaticky vrátí do předchozího stavu.

ČAS

K nastavení budíku použijte odpočitávadlo.

1. Dvakrát stiskněte "Kuchyňský asistent". Trouba zobrazí „AS-2."
2. (Maximální doba vaření je 95 minut.)
3. Stiskněte "Potvrzení/Start /+30 sek. " pro potvrzení nastavení.
4. Po dosažení doby vaření zazní 5x zvukový signál.

Pokud jsou nastaveny hodiny (24hodinový systém), na obrazovce se zobrazí aktuální čas.

POZNÁMKA:

- Když časovač běží, nelze použít jiné funkce.
- Když se mikrovlnná trouba nepoužívá, tato funkce umožňuje používat mikrovlnnou troubu jako časovač.
- Ujistěte se, že jsou nastaveny hodiny.

MIKROVLNNÉ VAŘENÍ A OHŘÍVÁNÍ

1. Stiskněte jednou "Volitelná funkce" a "P100" bude blikat.
2. Stiskněte "Potvrzení/Start /+30 sek. " pro potvrzení. "P100" bude trvale svítit.
3. Opakovaným stisknutím tlačítka „Volitelná funkce" nebo otáčením otočného ovladače vyberte mikrovlnný výkon mezi 100 % a 10 %. "P100", "P 80", "P 50", "P 30", "P 10" se zobrazí v tomto pořadí.
4. Pro potvrzení stiskněte "Potvrzení/Start /+30 sek. ".
5. Otočte otočným ovladačem pro nastavení doby vaření. (Nastavený čas by měl být mezi 0:05 a 95:00.)
6. jedním tlačítkem "Potvrzení/Start /+30 sek. " zahájíte vaření.
7. Stisknutím tlačítka STOP/Clear zastavíte proces vaření.

POZNÁMKA:

Při úpravě nastavení času budou přírůstky (nebo úbytky) následující:

0---1 min : 5 sekund
1---5 min : 10 sekund
5---10 min : 30 sekund
10---30 min : 1 minuta
30---95 min : 5 minut

Stiskněte	1x	2x	3x	4x	5x
Mikrovlnný výkon	100%	80%	50%	30%	10%
Zobrazení	P100	P80	P50	P30	P10

GRIL G-1

Grilování je obzvláště vhodné pro tenké plátky masa, řízky nebo steaky, kotlety, ražniči, klobásy nebo kousky kuřete. Grilování je vhodné i pro opékání pečiva nebo sendvičů a pro gratinování pokrmů.

1. Stiskněte dvakrát "Volitelná funkce" a "G-1" bude blikat.
2. Opakovaným stisknutím tlačítka "Volitelná funkce" nebo otáčením "otočného ovladače" vyberte funkci grilu. Přestaňte mačkat/otáčet, jakmile bliká „G-1“..
3. Pro potvrzení stiskněte "Potvrzení/Start /+30 sek. ". "G-1" se rozsvítí.
4. Otočte "otočným ovladačem" pro nastavení doby vaření. (Nastavení času by mělo být mezi 0:05 a 95:00.)
5. Stisknutím tlačítka "Potvrzení/Start /+30 sek. " zahájíte vaření.

POZNÁMKA:

Doporučujeme použít dodaný grilovací rošt. Umístěte jídlo na grilovací rošt a grilovací rošt umístěte na skleněnou otočnou desku.

Doporučujeme jídlo čas od času obrátit, abyste zajistili rovnoměrnější grilování.

KOMBINOVANÝ PROVOZ C-1

1. Stiskněte čtyřikrát "Volitelná funkce" a "C-1" bude blikat.
2. Opakovaným stisknutím "Volitelná funkce" nebo otáčením "otočného ovladače" vyberte kombinovaný režim. Přestaňte mačkat/otáčet při "C-1", "C-2", "C-3" nebo "C-4". Zobrazí se "P100", "G-1" a "140 C°"..
3. Pro potvrzení stiskněte "Potvrzení/Start /+30 sek. ".
4. Otočte "otočným ovladačem" pro nastavení doby vaření. (Nastavení času by mělo být mezi 0:05 a 95:00.)
5. Stisknutím tlačítka "Potvrzení/Start /+30 sek. " zahájíte vaření.

POZNÁMKA:

Doporučujeme použít dodaný grilovací rošt. Umístěte jídlo na grilovací rošt a poté rošt umístěte na skleněnou otočnou desku.

Doporučujeme jídlo čas od času obrátit, abyste zajistili rovnoměrnější grilování.

KONVEKCE – S PŘEDEHŘÁVÁNÍM

Konvekční vaření umožňuje vařit jídlo jako v klasické troubě. Mikrovlny se nepoužívají. Před vložením jídla do trouby se doporučuje předehřát troubu na vhodnou teplotu.

1. Stiskněte třikrát "Volitelná funkce" a "140" bude blikat.
2. Opakovaně stiskněte "Volitelná funkce" nebo otočte "otočným ovladačem" pro výběr funkce konvekce. Přestaňte mačkat/otáčet, když bliká „140".
3. Pro potvrzení stiskněte 'Potvrzení/Start /+30 sek. ".
4. Otočením "otočného ovladače" vyberte teplotu konvekce.

Poznámka: Teplotu lze volit v rozmezí od 140 do 230 stupňů.

5. Stiskněte "Potvrzení/Start /+30 sek. " pro potvrzení teploty.
6. Stiskněte "Potvrzení/Start /+30 sek. " pro spuštění předehřívání. Po dosažení teploty předehřívání se dvakrát ozve bzučák, který vám připomene vložit jídlo do trouby. Zobrazí se a bliká předehřátá teplota.
7. Vložte jídlo do trouby a zavřete dvířka.
8. Otočte "otočným ovladačem" pro nastavení doby vaření. (Maximální doba nastavení je 95 minut.)
9. Stisknutím tlačítka "Potvrzení/Start /+30 sek. " zahájíte vaření.

KONVEKCE – BEZ PŘEDEHŘÁVÁNÍ

1. Stiskněte třikrát "Volitelná funkce" a "140" bude blikat.
2. Opakovaným stisknutím tlačítka „Volitelná funkce" nebo otáčením „ " vyberte funkci proudění vzduchu. Přestaňte mačkat/otáčet, když bliká „140"..
3. Pro potvrzení stiskněte "Potvrzení/Start /+30 sek. ".
4. Otočením "otočného ovladače" vyberte teplotu konvekce.

Poznámka: Teplotu lze nastavit od 140 do 230 stupňů.

5. Stiskněte "Potvrzení/Start /+30 sek. " pro potvrzení nastavení teploty.
6. Otočte "otočným ovladačem" pro nastavení doby vaření. (Maximální doba nastavení je 95 minut.)
7. Stisknutím tlačítka "Potvrzení/Start /+30 sek. " zahájíte vaření.

VÍCESTUPŇOVÉ VAŘENÍ

Lze nastavit maximálně dva stupně. Pokud je jeden stupeň odmrazování, měl by to být vždy první stupeň. Bzučák zazvoní jednou po každé fázi a začne další fáze.

Poznámka: Automatické menu a předehřívání nelze nastavit jako jeden z více stupňů.

Příklad: pokud chcete jídlo rozmrazit po dobu 5 minut a poté vařit s 80 % mikrovlnným výkonem po dobu 7 minut, postupujte následovně:

1. Stiskněte dvakrát "Pro Defrost"; na obrazovce se zobrazí "dEF2".
2. Otočením "otočného ovladače" nastavte dobu rozmrazování na 5 minut.
3. Jednou stiskněte "Volitelná funkce"..
4. Pro potvrzení stiskněte "Potvrzení/Start /+30 sek. ".
5. Otáčejte "otočným ovladačem" pro volbu 80 % mikrovlnného výkonu, dokud se nezobrazí "P80"..
6. Pro potvrzení stiskněte "Potvrzení/Start /+30 sek. ".
7. Otočením "otočného ovladače" nastavte dobu vaření na 7 minut.
8. Stisknutím tlačítko "Potvrzení/Start /+30 sek. " zahájíte vaření.

RYCHLÉ VAŘENÍ

1. V pohotovostním režimu stiskněte tlačítko "Potvrzení/Start /+30 sek. " pro vaření při 100 %výkonu po dobu 30 sekund. Každé stisknutí stejného tlačítka prodlouží dobu vaření o 30 sekund. Maximální doba vaření je 95 minut.
2. Během režimů mikrovlnného ohřevu, grilu, konvekce a kombinovaného vaření stiskněte tlačítko „Potvrzení/Start /+30 sek. " pro vaření při 100 % výkonu po dobu 30 sekund. Každé stisknutí stejného tlačítka prodlouží dobu vaření o 30 sekund.

Poznámka: Tato funkce nemůže fungovat při vaření s rozmrazováním podle hmotnosti, vícestupňovém vaření nebo vaření s automatickým menu.

1. Ve pohotovostním režimu otočte "otočným ovladačem" doprava pro výběr požadované funkce a zobrazí se "A1", "A2", "A3" ... "A10".
2. Stisknutím tlačítka "Potvrzení/Start /+30 sek. " potvrďte vybranou funkci.
3. Otáčením "otočného ovladače" nastavte hmotnost pokrmu a rozsvítí se kontrolka "g"..
4. jedním tlačítkem "Potvrzení/Start /+30 sek. " zahájíte vaření.

Poznámka: 1. Menu dortů je v režimu konvekčního vaření s funkcí zahřátí 160, po použití automatického menu byste měli troubu nejprve předehřát. Jakmile trouba dosáhne kýžené teploty, přestane hřát. Akustický signál vám připomene, abyste otevřeli dvířka a vložili jídlo do trouby. Poté stiskněte „Potvrzení/Start /+30 sek. " pro zahájení vaření.

2. Když je vybráno pečené kuře a uběhnou 2/3 času, trouba dvakrát zazvoní, aby vám připomněla, že máte jídlo obrátit. Můžete jednoduše nechat vše, jak je. Pro lepší výsledky však jídlo otočte, zavřete dvířka a poté stiskněte „Potvrzení/Start /+30 sek. " pro pokračování vaření.

Nabídka	Hmotnost	Zobrazení	Výkon
A1 AUTOMATICKÝ OHŘEV	150 g	150	100%
	250 g	250	
	350 g	350	
	450 g	450	
	600 g	600	
A2 BRAMBORA	1 (cca 230 g)	1	100%
	2 (cca 460 g)	2	
	3 (cca 690 g)	3	
A3 MASO	150 g	150	100%
	300 g	300	
	450 g	450	
	600 g	600	
A4 ZELENINA	150 g	150	100%
	350 g	350	
	500 g	500	
A5 RYBA	150 g	150	80%
	250 g	250	
	350 g	350	
	450 g	450	
	650 g	650	
A6 STOVINY	50 g (se 450 g studené vody)	50	80%
	100 g se 800 g studené vody)	100	
	150 g (se 1200 g studené vody)	150	
A7 POLÉVKA	200 g	200	100%
	400 g	400	
	600 g	600	
A8 KOLÁČ	475 g	475	Předehřát na 140 °C
A9 PIZZA	200 g	200	C-4
	300 g	300	
	400 g	400	
A10 KUŘE	500 g	500	C-4
	750 g	750	
	1000 g	1000	
	1200 g	1200	

HMOTNOST NÍ(AUTO) ROZMRAZOVÁNÍ

Trouba umožňuje rozmrazování masa, drůbeže a mořských plodů. Doba rozmrazování a provozní výkon se nastaví automaticky podle přednastavené hmotnosti. Hmotnost rozmrazovaného jídla může být mezi 100 g a 1000 g.

1. Stiskněte jednou tlačítko "PRO DEFROST". Trouba zobrazí „dEF1".
2. Otočením "otočného ovladače" zvolte hmotnost pokrmu. Současně se rozsvítí „g". Hmotnost by měla být mezi 100 a 1000 g.
3. Stiskněte tlačítko "Potvrzení/Start /+30 sek. " pro zahájení odmrazování.

POZNÁMKA:

Velké kusy mohou být zmrzlé uprostřed. Abyste zajistili rovnoměrné rozmrazování, čas od času je otočte a během rozmrazování nalámejte na menší kousky. Během rozmrazování vypusťte tekutiny, protože šťáva z jídla se může zahřát a jídlo se uvaří.

ČAS (RYCHLOST) ROZMRAZOVÁNÍ

Trouba také umožňuje rychlé rozmrazování.

1. Stiskněte dvakrát tlačítko "PRO DEFROST"; trouba zobrazí "dEF2".
2. Otočením "otočného ovladače" zvolte dobu vaření. Maximální nastavení času je 95 minut.
3. Stiskněte tlačítko "Potvrzení/Start /+30 sek. " pro zahájení odmrazování.

POZNÁMKA:

Velké kusy mohou být zmrzlé uprostřed. Abyste zajistili rovnoměrné rozmrazování, čas od času je otočte a během rozmrazování nalámejte na menší kousky. Během rozmrazování vypusťte tekutiny, protože šťáva z jídla se může zahřát a jídlo se uvaří.

DOMÁCÍ SMAŽENÍ

1. Otáčejte „otočným ovladačem", dokud se nezobrazí „H1", „H2", „H3", „H4", „H5", „H6", „H7", „H8" nebo „H9"..
2. Stiskněte "Potvrzení/Start /+30 sek. " pro spuštění předehřívání.
3. Po dosažení teploty předehřívání se ozve bzučák, který vám připomene vložit jídlo do trouby. Vložte jídlo do trouby a zavřete dvířka.
4. Stisknutím tlačítka "Potvrzení/Start /+30 sek. " zahájíte vaření.

Poznámka: Když zvolíte funkci Home Fry, nevkládejte jídlo do trouby hned na začátku. Troubu je potřeba nejprve předehřát. Po několika minutách se dvakrát ozve bzučák, který vám připomene vložit jídlo do trouby. Po vložení jídla do trouby stiskněte znovu Potvrzení/Start /+30 sek. . Časovač bude odpočítávat a jídlo bude dokonale uvařeno.

Č.	Nabídka	Hmotnost (g)
H1	Zmrazené hranolky	300
H2	Mražené bramborové krokety	350
H3	Zmrazená chobotnice	250
H4	Mražené cibulové kroužky	225
H5	Mražené kuřecí nugety	350
H6	Řízek	270
H7	Krevety	250
H8	Zelenina	200
H9	Jarní závitky	250

KŘUPAVÉ GRILOVÁNÍ

1. Stiskněte tlačítko "Crispy Grill"..
2. Opakovaným stisknutím tlačítka "Crispy Grill" nebo otáčením "otočného ovladače" vyberte režim grilování. Když se zobrazí „C1", „C2", „C3" nebo „C4", přestaňte mačkat/otáčet.
3. Pro potvrzení stiskněte "Potvrzení/Start /+30 sek. ".
4. 4. Otáčením "otočného ovladače" zvolte hmotnost vaření.
5. Stisknutím tlačítka "Potvrzení/Start /+30 sek. " zahájíte vaření.

Poznámka: Veškeré jídlo by mělo být umístěno na grilovací tác a grilovací tác musí být umístěn na grilovací mřížce.

Křupavé grilování	Hmotnost (g)	Výkon	Počáteční tepl.
C1 Cordon bleu (čerstvá mini pizza)	300	C-4	Pokojová tepl.
	600		
	900		
C2 (lasagne)	200	C-4	Zchlazeno v lednici
	300		
	400		
	500		
C3 (chléb)	100	C-4	Teplota mrznutí.
C4 (koláč/dort)	300	C-4	Teplota v lednici

KONTROLA NÍZKÉ TEPLOTY

1. Stiskněte tlačítko "Low Temp Control".
2. Opakovaným stisknutím „Ovládání nízké teploty“ nebo otáčením „otočného ovladače“ vyberte režim vaření. Bude blikat „L1“, „L2“, „L3“, „L4“ nebo „L5“..
3. Pro potvrzení stiskněte "Potvrzení/Start /+30 sek. ".
4. Otáčením "otočného ovladače" zvolte teplotu vaření.
5. Pro potvrzení stiskněte "Potvrzení/Start /+30 sek. ".
6. Otočte "otočným ovladačem" pro nastavení doby vaření.
7. Stisknutím tlačítka "Potvrzení/Start /+30 sek. " zahájíte vaření.

Displej	40 °C	50 °C	60 °C	70 °C	80 °C	90 °C	100 °C	110 °C	Doba pečení (max.)
L1 (Pomalé vaření)						√		√	12 h
L2 (Udržujte horké)			√	√	√				95 min
L3 (Sušení jídla)	√	√	√	√	√	√			12 h
L4 (Jogurt)	√								12 h
L5 (Ohřívací box)	√	√	√	√	√	√	√		95 min

DEODORIZACE

1. V pohotovostním režimu stiskněte 3x „Asistent kuchyně“. Na obrazovce se zobrazí „AS-3".
2. Stiskněte "Potvrzení/Start /+30 sek. " pro zahájení deodorizace.

RYCHLÉ VAŘENÍ Z MIKROVLNY

1. Ve pohotovostním režimu otočte "otočným ovladačem" doleva pro přímé nastavení doby vaření; poté stiskněte tlačítko "Potvrzení/Start /+30 sek. " pro vaření se 100 % mikrovlnným výkonem.

POZNÁMKA: Tento program lze nastavit jako první stupeň vícestupňového programu vaření.

Dětský zámek

V pohotovostním režimu stiskněte na 3 sekundy „ECO/Child Lock“. Ozve se dlouhé „pípnutí“ označující, že byla aktivována dětská pojistka, a rozsvítí se indikátor zámku. Na obrazovce se zobrazí aktuální čas nebo 0:00.
Deaktivace zámku: v uzamčeném stavu stiskněte na 3 sekundy „ECO/Child Lock“; ozve se dlouhé "pípnutí" označující, že zámek se uvolní a indikátor zámku zmizí.

POPTÁVKA FUNKCE

1. Během vaření stiskněte „Kitchen Assistant“ pro kontrolu aktuálního času.
2. Během vaření stiskněte "Volitelná funkce"; aktuální úroveň výkonu se zobrazí na 2–3 sekundy.

FUNKCE MUTE

V pohotovostním režimu stiskněte 4x „Kitchen Assistant“; na obrazovce se zobrazí "AS-4". Poté stiskněte „Potvrzení/Start /+30 sek. “ a trouba přejde do režimu ztlumení. Bzučák nezazní při žádné operaci.

Ve stavu čekání stiskněte 4x „Kitchen Assistant“; na obrazovce se zobrazí "AS-4". Poté stiskněte „Potvrzení/Start /+30 sek. “ a trouba opustí režim ztlumení.

FUNKCE EKO

Vstup do režimu ECO: ve stavu čekání krátce stiskněte „ECO/Child Lock“; obrazovka se vypne. Ukončete režim ECO: stiskněte libovolné tlačítko

FUNKCE PARNÍHO ČIŠTĚNÍ

1. Ve stavu čekání stiskněte 5x „Asistent kuchyně“; na obrazovce se zobrazí "AS-5".
2. Stisknutím tlačítka "Potvrzení/Start /+30 sek. " spusťte čištění párou (100 % mikrovlnný výkon po dobu 5 minut).

PÉČE A ÚDRŽBA MIKROVLNNÉ TROUBY

1. Než začnete čistit mikrovlnnou troubu, vytáhněte zástrčku ze zásuvky.
2. Vnitřek trouby udržujte vždy v čistotě. Pokud částečky pokrmu nebo tekutiny, které stříkají na stěny nebo dno trouby, zaschnou, otřete je navlhčeným hadříkem. Nedoporučuje se používání hrubých čisticích nebo agresivních prostředků. Vnější povrch trouby čistěte navlhčeným hadříkem. Aby nedošlo k poškození vnitřních stěn mikrovlnné trouby, dbejte na to, aby se do průduchů nevylila voda.
3. Kontrolní panel nesmí přijít do kontaktu s vodou. Čistěte ho měkkým a navlhčeným hadříkem. K čištění kontrolního panelu nepoužívejte mycí nebo agresivní čisticí prostředky ani prostředky ve spreji.
4. Pokud se na vnitřním nebo vnějším povrchu trouby objeví pára, otřete ji měkkým hadříkem. To se může stát v případě, že mikrovlnnou troubu používáte ve vlhkých místnostech, v žádném případě se nejedná o poruchu trouby.
5. Občas vyjměte také skleněný talíř z trouby a očistěte jej. Skleněný talíř (podstavec) myjte teplou vodou nebo v myčce.
6. Ložiskový prstenec a dno (spodní povrch) vnitřní části trouby je třeba pravidelně čistit, v opačném případě může trouba pracovat hlučně. Jednoduše očistěte dno v troubě jemným čisticím prostředkem, vodou nebo prostředkem na čištění skla a nechte uschnout. Ložiskový prstenec můžete omývat teplou vodou nebo v myčce na nádobí. Po dlouhodobém používání trouby se na kolečkách ložiskového prstence objeví výpary, které se uvolňují při vaření; nemají žádný vliv na jeho funkci. Při vyjmutí ložiskového prstence z drážky na dně komory (vnitřku trouby) dejte pozor, abyste ho zase správně umístili.
7. Případný nepříjemný pach z trouby můžete odstranit tak, že do hluboké nádoby na přípravu pokrmů v troubě nalijete šálek vody a nakrájíte kůru z jednoho citronu.
   Nádobu vložte na pět minut do mikrovlnné trouby a troubu zapněte.

ŽIVOTNÍ PROSTŘEDÍ

Až přístroj doslouží, nevyhazujte jej do běžného komunálního odpadu, ale odevzdejte jej do sběrny určené pro recyklaci. Pomůžete tím chránit životní prostředí.

MONTÁŽ MIKROVLNNÉ TROUBY

INSTALACE

1. Nejdříve zkontrolujte, jestli jste z vnitřku trouby vyndali veškerý obalový materiál.
2. Po jeho odstranění zkontrolujte troubu, jestli nedošlo k jejímu poškození, např.:
   - ohnuté dveře,
   - poškozené dveře,
   - poškození nebo nerovnosti ve skle (okénku) na dveřích nebo na displeji,
   - nerovnosti ve vnitřku trouby.

   Jakmile zjistíte některé z uvedených poškození, přestaňte troubu používat.
3. Mikrovlnná trouba váží 19,4 kg; postavte ji na rovnou a dostatečně pevnou plochu, která unese váhu trouby.
4. Troubu položte, co nejdále od tepelných zdrojů a páry.
5. Na horní stěnu trouby nic nepokládejte.
6. Pro správnou cirkulaci vzduchu kolem přístroje by mělo být: kolem trouby alespoň 20 cm a nad ní 0 cm volného prostoru.
7. Neodnímejte pohonnou hřídel otočného talíře uvnitř trouby.
8. Pokud mikrovlnnou troubu používají děti, musejí být pod pečlivým dohledem dospělých osob.
9. Elektrická zásuvka musí být přístupná tak, aby bylo možné spotřebič v případě nouze snadno odpojit. Nebo by melo byt možné izolovat troubu od napájení začleněním vypínače odpovídajícího pravidlům pro kabeláž. V tomto případě je třeba dodržovat stávající ustanovení norem elektrické bezpečnosti.
   Připojte spotřebič ke zdroji jednofázového napětí 230 V/50 Hz střídavého proudu prostřednictvím správné nainstalované zásuvky s uzemněním.
   VAROVÁNÍ! TOTO ZARÍZENÍ MUSÍ BÝT UZEMNENO!

10. Trouba potřebuje 1,5 kVA příkonu. Doporučujeme vám, abyste se při instalaci trouby poradili s opravářem, případně s vhodným odborníkem.

SPECIFIKACE

Spotřeba el. energie	220-230V ~50 Hz
Výkon	900-1000 W
Ohřívač grilu	2150-2400 W
Konvekční ohřívač	2150-2400 W
Funkční frekvence	2450 MHz
Vnější rozměry	520 × 327 × 520 mm
Objem trouby	30 litrů
Hmotnost bez obalu	přibližně 19,4 kg
Hladina hluku	Lc < 58 dB (A)

Tento přístroj je označen v souladu s evropskou směrnicí 2002/96/ES o elektrickém a elektronickém odpadu (waste electrical and electronic equipment - WEEE). Směrnice obsahuje nařízení o sběru a nakládání s odpadky elektrického a elektronického charakteru, které platí v EU.

ROZMĚRY PRO

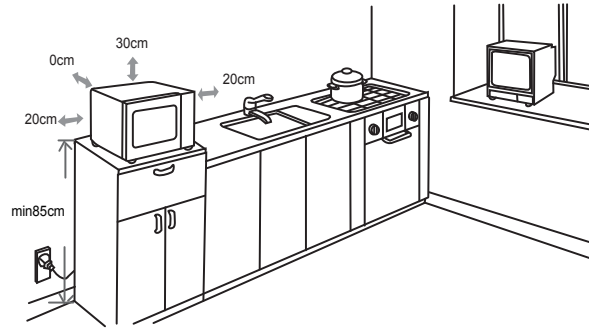

Poruchy funkce

Mikrovlnná trouba může způsobit poruchu funkce vašeho rádiového nebo televizního přijímače, popř. jiných obdobných přístrojů. V případě, že se vyskytne interference, můžete tuto poruchu snížit, případně zcela odstranit, následovně:

a) Očistěte dveře a povrch těsnění v troubě.
b) Umístěte rušený přijímač co možná nejdále od mikrovlnné trouby.
c) Své rádio nebo televizi vybavte vhodnou anténou, kterou umístěte tak, aby zajistila silný příjem signálu.

VYHRAZUJEME SI PRÁVO NA ZMĚNY, KTERÉ NEMAJÍ VLIV NA FUNKČNOST SPOTŘEBIČE.

Než zavoláte opraváře

1. V případě, že mikrovlnná trouba vůbec nefunguje, nebo se nerozsvítí displej, popř. zhasne:
   a) Zkontrolujte, jestli je trouba správně připojená do elektrické sítě. Pokud není, vytáhněte zástrčku ze zásuvky a vyčkejte 10 vteřin; poté ji znovu zastrčte.
   b) Zkontrolujte, jestli je pojistka elektrického vedení neporušená, nebo jestli nevypadla pojistka v domě. Pokud jsou všechny pojistky funkční, vyzkoušejte zásuvku zapojením jiného přístroje.
2. V případě, že mikrovlnná trouba nehřeje, tj. nevytváří mikrovlnný paprsek:
   a) Zkontrolujte, jestli jsou programovací hodiny správně nastavené.
   b) Zkontrolujte, jestli jsou dvířka správně zavřená a bezpečnostní zámek uzamčen. Pokud tomu tak není, trouba nebude fungovat.

V případě, že se vám pomocí tohoto návodu nepodařilo odstranit závadu, spojte se s autorizovaným opravářem.

Přístroj pro domácí použití k ohřevu potravin a nápojů pomocí elektromagnetické energie, pouze pro vnitřní použití. Pouze pro vnitřní použití!

ZÁRUKA A SERVIS

Pokud potřebujete informace nebo máte problém, obraťte se na středisko péče o zákazníky Hisense ve vaší zemi (jeho telefonní číslo najdete v letáku s celosvětovou zárukou). Pokud ve vaší zemi není Centrum péče o zákazníky, obraťte se na místního prodejce Hisense nebo se obraťte na servisní oddělení domácích spotřebičů Hisense.

Pouze pro osobní potřebu!

Hisense

life reimagined

PŘEJEME VÁM MNOHO POTĚŠENÍ PŘI POUŽÍVÁNÍ SPOTŘEBIČE

SPOŠTOVANI KUPEC,

Iskreno se vam zahvaljujemo za vaš nakup. Prepričani smo, da boste kmalu imeli številne razloge, zakaj zaupati našim proizvodom. Za lažjo uporabo izdelka smo pripravili izčrpna navodila za uporabo.

S pomočjo teh navodil se boste seznanili s svojim novim aparatom. Prosimo, da jih pred prvo uporabo aparata pozorno preberete.

Prepričajte se, da je aparat, ki ste ga kupili, nepoškodovan. Če opazite transportne poškodbe, se obrnite na svojega prodajalca ali na regionalno skladišče, iz katerega je bil proizvod dobavljen. Telefonsko številko najdete na računu ali potrdilu o dobavi.

Želimo vam obilo užitka pri uporabi vašega novega aparata.



Aparat je namenjen uporabi v gospodinjstvu; in sicer za segrevanje hrane in pijač z elektromagnetno energijo. Uporabljajte ga le v zaprtih prostorih.

NAVODILA ZA UPORABO

Ta navodila za uporabo so namenjena uporabnikom. Opisujejo aparat in njegovo uporabo. Navodila se lahko nanašajo na različne vrste aparatov, zato opisi nekaterih funkcij morda ne veljajo za vaš aparat.

Pridružujemo si pravico do morebitnih sprememb in napak v navodilih za uporabo.



Nikoli se ne dotikajte površin aparatov za ogrevanje ali kuhalnih aparatov Ti se med delovanjem močno segrejejo. Otroci naj bodo na varni razdalji. Nevarnost opeklin!



Mikrovalovna energija in visoka napetost! Ne odstranjujte pokrova.

OPOZORILO! Aparat in nekateri dostopni deli aparata se med uporabo močno segrejejo. Pazite, da se ne dotaknete grelnih elementov. Otroci, mlajši od 8 let, naj bodo ves čas pod nadzorom. Nadzorujte otroke, ko so v bližini aparata, in jim preprečite, da bi se igrali z njim.

Ta aparat smejo uporabljati otroci, starejši od 8 let, in osebe z zmanjšanimi fizičnimi, senzoričnimi ali psihičnimi sposobnostmi ali pomanjkanjem izkušenj in znanja, če so pod nadzorom odgovorne osebe oziroma če so bili poučeni o pravilni uporabi aparata ter o nevarnostih, povezanih z njegovo uporabo. Otroci naj se ne igrajo z aparatom. Otroci naj ne čistijo aparata ali opravljajo vzdrževalna opravila na njem, če niso starejši od 8 let in če tega ne počno pod ustreznim nadzorom.

Aparat in priključna vrvica naj ne bosta dosegljiva otrokom, mlajšim od 8 let.

- **OPOZORILO:** Če aparat uporabljate v kombiniranem načinu (mikrovalovi + žar), nastajajo zelo visoke temperature, zato otrokom v tem primeru dovolite uporabo pečice le pod nadzorom odraslih (le pri modelih s funkcijo žara).

- **OPOZORILO**: Če so tesnila vrat poškodovana, pečice ne smete uporabljati, dokler je ne popravi ustrezno usposobljena oseba.
- **OPOZORILO**: Servisne posege ali popravila aparata, pri katerih je treba sneti zaščitne pokrove, ki ščitijo pred mikrovalovnim sevanjem, sme izvajati le ustrezno usposobljen serviser, saj je sicer takšen poseg izjemno nevaren.
- **OPOZORILO**: Tekočin in druge hrane ne segrevajte v tesno zaprtih posodah, saj lahko pride do eksplozije.
- Nadzorujte otroke, ko so v bližini aparata, in jim preprečite, da bi se igrali z njim.
- Ne odstranjujte nožic pečice in ne prekrijte njenih prezračevalnih rež.
- Uporabljajte le pripomočke, ki so primerni za uporabo v mikrovalovni pečici.
- Kadar segrevate hrano v plastični ali papirnati posodi oz. embalaži, nadzorujte pečico, saj se takšna embalaža lahko vname.
- Če opazite dim, izključite pečico ali izvlecite vtikač, vrata pečice pa pustite zaprta, da tako zadušite morebitne plamene.
- Če v mikrovalovni pečici segrevate pijače, lahko pride do naknadne oz. zakasnele reakcije in tekočina lahko prekipi; zato bodite zelo previdni pri ravnanju s posodo, v kateri je segreta pijača.
- Kadar segrevate otroško hrano v stekleničkah, pred hranjenjem stekleničko pretresite in preverite temperaturo hrane, da se otrok ne opeče.

- V mikrovalovni pečici ne segrevajte jajc v lupini, saj lahko eksplodirajo, tudi po tem, ko je program segrevanja z mikrovalovi že končan.
- Za čiščenje površine vrat, tesnil na vratih ter notranjosti pečice uporabljajte le blaga in nežna (neabrazivna) čistila oz. detergente, ki jih nanesite z gobico ali mehko krpo.
- Redno čistite pečico in iz nje odstranite vse ostanke hrane.
- Če ne vzdržujete čistoče v pečici, lahko to privede do propadanja njenih površin, to pa lahko negativno vpliva na življenjsko dobo aparata ter privede do potencialno nevarnih situacij.
- Poškodovano priključno vrvico sme zamenjati le proizvajalec ali pooblaščeni serviser oz. druga strokovno usposobljena oseba, saj je sicer lahko takšno opravilo nevarno.
- Ne pustite, da priključna vrvica visi čez rob mize ali delovne površine.
- Da bi preprečili nevarnost, nikoli ne priklopite tega aparata na zunanjo elektronsko uro, časovno stikalo ali sistem za daljinsko upravljanje.
- Nikoli ne zamenjajte žarnice v notranjosti pečice. Žarnico mora vedno zamenjati Hisensov servis.
- Ne čistite aparat s parnimi čistilniki, visokotlačnimi čistilniki, ostrimi predmeti, abrazivnimi čistili, abrazivnimi gobami ali sredstvi za odstranjevanje madežev.

VARNOSTNA NAVODILA ZA SPLOŠNO UPORABO

V nadaljevanju so, kot pri vseh aparatih, navedena pravila, ki jih morate upoštevati ter varnostni napotki, ki bodo zagotovili najboljše možno delovanje pečice.

1. Ko pečica deluje, naj bodo stekleni pladenj, nosilci valjev, spojnica ter steza za valje vedno na svojem mestu.
2. Pečice ne uporabljajte v noben drug namen, razen za pripravo hrane. Ne uporabljajte je za sušenje obleke ali papirja ali za segrevanje česar koli, razen hrane; prav tako je ne uporabljajte za sterilizacijo.
3. Ne vključujte prazne pečice, saj jo lahko tako poškodujete.
4. Ne uporabljajte notranjosti pečice za shranjevanje kakršnih koli predmetov, na primer papirja, kuharskih knjig itd.
5. Ne kuhajte hrane, ki je ovita z membrano – npr. rumenjakov, krompirja, piščančjih jeter itd. – ne da bi takšno hrano prej na več mestih prebodli z vilicami.
6. Ne vstavljajte predmetov v odprtine v ohišju aparata.
7. Nikoli ne odstranjujte delov pečice, kot so nožice, spojnica, vijaki itd.
8. Ne kuhajte hrane neposredno na steklenem podstavku oz. pladnju. Preden hrano postavite v pečico, jo postavite v ustrezno posodo. **POMEMBNO** – POSODA, KI NI PRIMERNA ZA UPORABO V VAŠI MIKROVALOVNI PEČICI:
   - Ne uporabljajte kovinske posode ali posode s kovinskimi ročaji.
   - Ne uporabljajte posode s kovinskim robom.
   - Ne uporabljajte kovinskih sponk ali žičk za zapiranje plastičnih vrečk, četudi so sponke oz. žičke ovite v papir.
   - Ne uporabljajte posode iz melamina, saj lahko te absorbirajo mikrovalovno energijo, to pa lahko povzroči, da posoda poči ali se osmodi, hkrati pa bo kuhanje počasnejše.
   - Ne uporabljajte posode Centura. Glazura ni primerna za uporabo v mikrovalovni pečici. Prav tako ne uporabljajte skodelic za zaprtim ročajem Corelle Livingware.
   - Ne kuhajte hrane v posodi z zaprtim pokrovom oz. zamašeno odprtino, na primer v steklenici s pokrovom ali v zatesnjeni steklenici za olje, saj lahko takšna posoda med segrevanjem v mikrovalovni pečici eksplodira.
   - Ne uporabljajte običajnih termometrov za meso ali sladice.
   - Nekateri termometri so namenjeni posebej pripravi hrane v mikrovalovni pečici. Uporabljajte te termometre.
9. Pripomočke za pripravo hrane v mikrovalovni pečici uporabljajte le v skladu s proizvajalčevimi navodili.
10. V mikrovalovni pečici ne cvrite hrane v olju.
11. Prosimo, upoštevajte, da se v mikrovalovni pečici segreje le tekočina v posodi, ne pa tudi sama posoda.

Zato je možno, da hrana oz. tekočina v posodi, ko jo vzamete iz pečice, oddajata enako količino pare kot pri običajnem kuhanju, četudi pokrov posode na otip ni vroč, in zato enako brizgata, ko odprete pokrov.

12. Vedno preverite temperaturo kuhane hrane, še posebej, ko segrevate hrano oz. tekočino za majhnega otroka. Priporočamo, da nikoli ne zaužijete hrane oz. tekočine takoj, ko jo vzamete iz pečice, temveč da počakate nekaj minut ter hrano premešate, da se toplota enakomerno porazdeli.
13. Hrana, ki vsebuje mešanico masti in vode, npr. jušna osnova, naj po izklopu mikrovalovne pečice ostane v pečici še 30 do 60 sekund. Tako se bo mešanica ustalila in bo preprečeno kipenje, ko v tekočino vstavite žlico ali vanjo potopite npr. jušno kocko.
14. Ko pripravljajte hrano oz. tekočino, ne pozabite, da se nekatere vrste hrane, na primer božični pudingi, marmelada ali mleto meso, segrejejo zelo hitro. Ko segrevate ali kuhate hrano z visoko vsebnostjo maščobe ali sladkorja, ne uporabljajte plastične posode.
15. Posoda in kuhalni pripomočki se lahko zaradi toplote, ki jo odda segreta hrana, močno segrejejo. To velja še posebej, če so zgornja površina ali ročaji posode ali pripomočka prekriti s plastiko. Zato boste pri prijemanju posode in pripomočkov potrebovali kuhinjske rokavice ali podobno zaščito.
16. Upoštevajte naslednje napotke, da bi zmanjšali tveganje požara v notranjosti pečice:
    a) Hrane ne segrevajte (kuhajte, pecite) preveč. Če so v pečici papir, plastika ali drugi vnetljivi materiali, pozorno spremljajte potek segrevanja.
    b) Odstranite kovinske sponke in žičnata zapirala z vrečk, preden jih postavite v pečico.
    c) Če se material v notranjosti pečice vname, naj bodo vrata pečice zaprta. Izklopite pečico iz električnega omrežja, tako da izvlečete priključno vrvico ali izklopite varovalko.

UPRAVLJALNA PLOŠČA

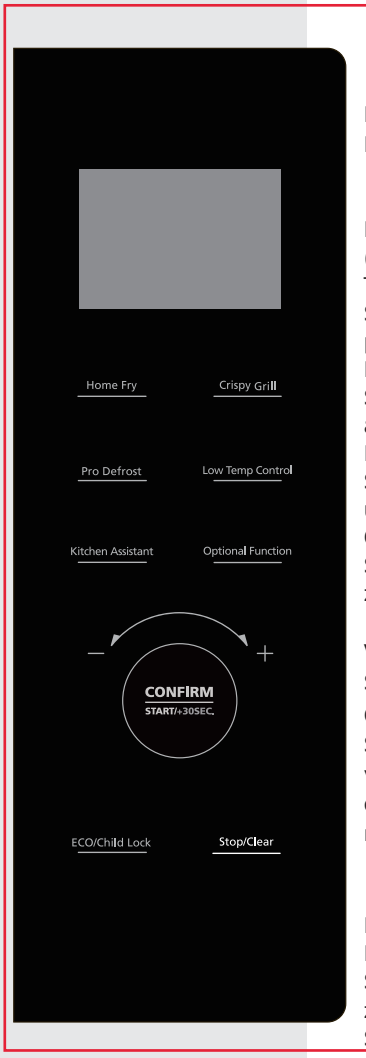

PRIKAZOVALNIK
Prikazuje uro, čas priprave hrane in nastavitve.

HOME FRY (DOMAČE CVRTJE), CRISPY GRILL (HRUSTLJAVI ŽAR), LOW TEMP CONTROL (NIZKA TEMPERATURA)
S temi tipkami pripravite hrano s predhodno nastavljenimi programi.
PRO DEFROST (ODTAJANJE)
S to tipko odtajate hrano z nastavitvijo trajanja delovanja ali teže hrane.
KITCHEN ASSISTANT (KUHINJSKI POMOČNIK)
S to tipko izberete različne nastavitve (ura, programska ura ...).
OPTIONAL FUNCTION (POLJUBNA DODATNA FUNKCIJA)
S to tipko izberete čas in moč delovanja pri pripravi hrane z mikrovalovi.

VRTLJIVI GUMB
S to tipko izberete različne možnosti in funkcije.
CONFIRM/START/+30 SEC. (POTRDI/START/+ 30 SEK.)
S to tipko takoj sprožite 30-sekundno delovanje; z vsakim nadaljnjim pritiskom podaljšate delovanje za dodatnih 30 sekund. S to tipko tudi potrjujete nastavitve delovanja.

ECO/CHILD LOCK (VARČEVANJE Z ENERGIJO/ZAKLEPANJE PRED OTROKI)
S to tipko izklopite prikazovalnik, ali pa jo držite, da zaklenete ali odklenete upravljalno ploščo.
STOP/CLEAR (STOP/POČISTI)
S to tipko zaustavite pripravo hrane ali izbrišete nastavitve.

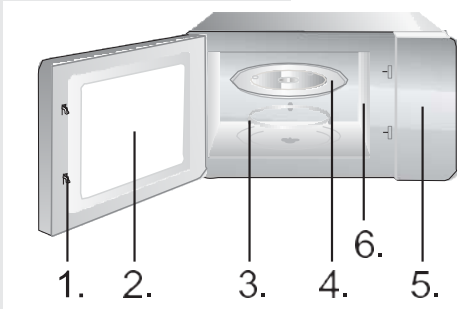

1. Varnostni sistem za zaklepanje vrat
2. Okno v vratih
3. Ležajni obroč
4. Stekleni pladenj
5. Upravljalna plošča
6. Vodilo za valove (prosimo, nikoli ne odstranite silikatne plošče, ki pokriva vodilo za valove)



Pladenj za peko na žaru (ne uporabljajte ga pri pripravi z mikrovalovi;
vedno ga položite na rešetko za peko na žaru)

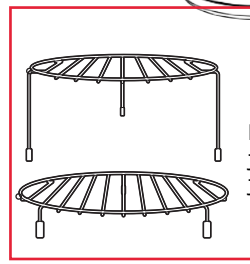

Rešetka za peko na žaru (ne uporabljajte je z mikrovalovi in vedno jo položite na stekleni pladenj)

NAVODILA ZA UPRAVLJANJE

URA

Ta mikrovalovna pečica ima sodobno elektronsko upravljanje, s katerim prilagodite parametre kuhanja ali peke svojim potrebam za boljše rezultate.

Ko mikrovalovno pečico priključite na električno omrežje, se na ekranu pojavi "0:00" in pečica enkrat zapiska.

1. Enkrat pritisnite tipko KITCHEN ASSISTANT in na prikazovalniku se izpiše "AS-1".
2. Z vrtljivim gumbom nastavite ure, in sicer med 0 in 23 ur (24-urni format zapisa časa).
3. Pritisnite KITCHEN ASSISTANT in številka, ki označuje minute, bo začela utripati.
4. Z vrtljivim gumbom nastavite minute med 0 in 59.
5. Pritisnite KITCHEN ASSISTANT, da zaključite nastavljanje ure. Znak ":" bo začel utripati.

OPOMBA:

1. Če ura ni nastavljena, po vklopu ne bo delovala.

2. Če med postopkom nastavljanja ure pritisnete STOP/ CLEAR, se nastavitev ure vrne v prejšnje stanje.

PROG

Z odštevalnikom lahko nastavite alarm.

1. Dvakrat pritisnite tipko KITCHEN ASSISTANT. Na prikazovalniku se izpiše "AS-2".
2. Z vrtljivim gumbom vnesite želeni čas. (Najdaljši možni čas delovanja je 95 minut.)
3. Pritisnite CONFIRM/START/+30 SEC., da potrdite nastavitev.
4. Ko nastavljeni čas poteče, bo pečica petkrat zapiskala.

Če je nastavljena ura (24-urni sistem), bo na ekranu prikazan trenutni čas.

OPOMBA:

- Ko deluje programska ura (odštevalnik), ni mogoče uporabljati drugih funkcij.
- Ko mikrovalovne pečice ne uporabljate, jo lahko s to funkcijo uporabljate kot opozorilnik.
- Prosimo, prepričajte se, ali ste nastavili uro.

PRIPRAVA HRANE Z MIKROVALOVI

1. Enkrat pritisnite OPTIONAL FUNCTION in na prikazovalniku začne utripati "P100".
2. Pritisnite CONFIRM/START/+30 SEC., da potrdite nastavitev. Na prikazovalniku konstantno sveti "P100".
3. Večkrat pritisnite OPTIONAL FUNCTION ali pa obračajte vrtljivi gumb, da izberete želeno moč mikrovalov med 100 % in 10 %. Na prikazovalniku se zapored izpiše P100, P 80, P 50, P 30 in P 10.
4. Pritisnite CONFIRM/START/+30 SEC., da potrdite nastavitev.
5. Z vrtljivim gumbom nastavite trajanje delovanja. (Nastavitev naj bo med 0:05 in 95:00).
6. Pritisnite CONFIRM/START/+30 SEC. za začetek delovanja.
7. S tipko STOP/CLEAR lahko zaustavite delovanje (kuhanje, peko oz. segrevanje).

OPOMBA:

Ko nastavljate čas delovanja, se nastavitev na prikazovalniku spreminja z naslednjimi koraki:

0–1 min: 5 sekund

1–5 min: 10 sekund

5–10 min: 30 sekund

10–30 min: 1 minuta

30–95 min: 5 minut

Pritisnite	1×	2×	3×	4×	5×
Moč mikrovalov	100 %	80 %	50 %	30 %	10 %
Prikaz	P100	P80	P50	P30	P10

GRILL G-1

Peka na žaru (oz. pod žarom, z grelom za žar) je posebej primerna za tanke rezine mesa oz. zrezke, kotlete, nabodala, klobase ali kose piščanca. Peka na žaru je primerna tudi za popekanje kruha ali pripravo opečenih kruhkov ter za gratiniranje.

1. Enkrat pritisnite OPTIONAL FUNCTION in na prikazovalniku začne utripati "G-1".
2. Večkrat pritisnite OPTIONAL FUNCTION ali pa obračajte vrtljivi gumb, da izberete peko z grelom za žar. Ko na prikazovalniku utripa "G-1", nehajte pritiskati tipko oz. obračati gumb.
3. Pritisnite CONFIRM/START/+30 SEC., da potrdite nastavitev. Na prikazovalniku je zdaj konstantno izpisano "G-1".
4. Z vrtljivim gumbom nastavite trajanje delovanja. (Nastavitev naj bo med 0:05 in 95:00).
5. Pritisnite CONFIRM/START/+30 SEC. za začetek delovanja.

OPOMBA:

Priporočamo uporabo priložene rešetke za žar. Hrano položite na rešetko za žar, ki jo položite na vrtljivi stekleni pladenj.
Priporočamo, da hrano občasno obrnete, da bo enakomerneje pečena.

KOMBINIRANO DELOVANJE C-1

1. Štirikrat pritisnite OPTIONAL FUNCTION in na prikazovalniku začne utripati "C-1".
2. Večkrat pritisnite OPTIONAL FUNCTION ali pa obračajte vrtljivi gumb, da izberete kombinirano delovanje. Ko je na prikazovalniku izpisano "C-1", "C-2", "C-3", "C-4", "P100", "G-1", in "140 C°", nehajte pritiskati tipko oz. obračati gumb.
3. Pritisnite CONFIRM/START/+30 SEC., da potrdite nastavitev.
4. Z vrtljivim gumbom nastavite trajanje delovanja. (Nastavitev naj bo med 0:05 in 95:00).
5. Pritisnite CONFIRM/START/+30 SEC. za začetek delovanja.

OPOMBA:

Priporočamo uporabo priložene rešetke za žar. Hrano položite na rešetko za žar, ki jo položite na vrtljivi stekleni pladenj.
Priporočamo, da hrano občasno obrnete, da bo enakomerneje pečena.

KONVEKCIJA – S PREDGRETJEM

Konvekcijska peka vam omogoča peko kot v običajni pečici. Mikrovalovi pri tem načinu priprave niso uporabljeni. Priporočamo, da pečico, preden vanjo vstavite hrano, segrejete na primerno temperaturo.

1. Trikrat pritisnite OPTIONAL FUNCTION in na prikazovalniku začne utripati "140".
2. Večkrat pritisnite OPTIONAL FUNCTION ali pa obračajte vrtljivi gumb, da izberete konvekcijsko peko. Ko na prikazovalniku utripa "140", nehajte pritiskati tipko oz. obračati gumb.
3. Pritisnite CONFIRM/START/+30 SEC., da potrdite nastavitev.
4. Z vrtljivim gumbom nastavite temperaturo konvekcijske peke.

Opomba: Temperaturo lahko nastavite od 140 °C do 230 °C.

5. Pritisnite CONFIRM/START/+30 SEC., da potrdite nastavitev temperature.
6. Pritisnite CONFIRM/START/+30 SEC. za začetek predgretja. Ko je dosežena nastavljena temperatura, bo pečica dvakrat zapiskala, da vas opomni, da je čas, da postavite hrano v pečico. Na prikazovalniku bo utripajoče prikazana temperatura predgretja.
7. Položite hrano v pečico in zaprite vrata.
8. Z vrtljivim gumbom nastavite trajanje delovanja. (Najdaljši možni čas peke je 95 minut.)
9. Pritisnite CONFIRM/START/+30 SEC. za začetek delovanja.

KONVEKCIJA – BREZ PREDGRETJA

1. Trikrat pritisnite OPTIONAL FUNCTION in na prikazovalniku začne utripati "140".
2. Večkrat pritisnite OPTIONAL FUNCTION ali pa obračajte "gumb", da izberete konvekcijsko peko. Ko na prikazovalniku utripa "140", nehajte pritiskati tipko oz. obračati gumb.
3. Pritisnite CONFIRM/START/+30 SEC., da potrdite nastavitev.
4. Z vrtljivim gumbom nastavite temperaturo konvekcijske peke.

Opomba: Temperaturo lahko nastavite med 140 °C in 230 °C.

5. Pritisnite CONFIRM/START/+30 SEC., da potrdite nastavitev temperature.
6. Z vrtljivim gumbom nastavite trajanje delovanja. (Najdaljši možni čas peke je 95 minut.)
7. Pritisnite CONFIRM/START/+30 SEC. za začetek delovanja.

PEKA V VEČ FAZAH

Nastavite lahko največ dva koraka (oz. dve fazi) priprave hrane. Če je ena od teh dveh faz odtajanje, mora biti le-to nastavljeno kot prva faza. Po vsaki fazi pečica zapiska in začne se naslednja faza.

Opomba: Samodejnega programa in predgretja ni mogoče izbrati kot eno izmed faz v kuhanju v več zaporednih fazah.

Primer: če želite hrano 5 minut odtajati, nato pa jo 7 minut peči z 80-odstotno močjo mikrovalov, storite tako:

1. Dvakrat pritisnite tipko PRO DEFROST; na ekranu se pojavi napis "dEF2".
2. Z vrtljivim gumbom nastavite trajanje delovanja (odtajanja) 5 minut.
3. Enkrat pritisnite OPTIONAL FUNCTION.
4. Pritisnite CONFIRM/START/+30 SEC., da potrdite nastavitev.
5. Z vrtenjem vrtljivega gumba izberite 80-odstotno moč mikrovalov; na ekranu se pojavi "P80".
6. Pritisnite CONFIRM/START/+30 SEC., da potrdite nastavitev.
7. Z vrtljivim gumbom nastavite trajanje delovanja 7 minut.
8. Pritisnite CONFIRM/START/+30 SEC. za začetek delovanja.

HITRO SEGREVANJE

1. Ko je pečica v stanju pripravljenosti, pritisnite tipko CONFIRM/START/+30 SEC. za začetek 30-sekundnega segrevanja s 100-odstotno močjo mikrovalov. Z vsakim nadaljnjim pritiskom na to tipko podaljšate delovanje za dodatnih 30 sekund. Najdaljši možni čas kuhanja je 95 minut.
2. Ko pečica deluje z mikrovalovi, grelom za žar, v načinu za konvekcijsko peko ali v kombiniranem načinu, pritisnite tipko CONFIRM/START/+30 SEC. za začetek 30-sekundnega segrevanja s 100-odstotno močjo mikrovalov. Z vsakim nadaljnjim pritiskom na to tipko podaljšate delovanje za dodatnih 30 sekund.

Opomba: Ta funkcija ne deluje med odtajanjem na podlagi vnesene teže hrane, med peko v več fazah ter med delovanjem predhodno nastavljenih (samodejnih) programov.

1. Ko je aparat v stanju pripravljenosti, obrnite vrtljivi gumb v desno, da izberete želeno funkcijo. Na prikazovalniku se izpiše "A1", "A2", "A3" ... "A10".
2. Pritisnite CONFIRM/START/+30 SEC., da potrdite izbrano funkcijo.
3. Z obračanjem vrtljivega guma nastavite težo hrane. Zasveti znak "g".
4. Pritisnite CONFIRM/START/+30 SEC. za začetek delovanja.

Opomba: 1. Pri programu za peko peciva pečica deluje s konvekcijo pri temperaturi 160 °C. Po izbiri samodejnega menija je treba pečico najprej segreti na to temperaturo. Ko pečica doseže to temperaturo, se segrevanje preneha. Pečica zapiska, da vas opomni, da odprete vrata in položite hrano v pečico. Nato pritisnite CONFIRM/START/+30 SEC. za začetek delovanja.

2. Med programom za peko piščanca bo pečica po 2/3 skupnega časa peke dvakrat zapiskala, da vas opomni, da obrnete hrano. Lahko tudi preprosto pustite, da pečica nadaljuje peko. Za boljši rezultat pa vendarle priporočamo, da obrnete hrano, zaprete vrata in pritisnete CONFIRM/START/+30 SEC. za nadaljevanje peke.

Meni	Teža	Prikaz	Moč
A1 Samodejno pogrevanje	150 g	150	100 %
	250 g	250	
	350 g	350	
	450 g	450	
	600 g	600	
A2 Krompir	1 (približno 230 g)	1	100 %
	2 (približno 460 g)	2	
	3 (približno 690 g)	3	
A3 MESO	150 g	150	100 %
	300 g	300	
	450 g	450	
	600 g	600	
A4 ZELENJAVA	150 g	150	100 %
	350 g	350	
	500 g	500	
A5 RIBE	150 g	150	80 %
	250 g	250	
	350 g	350	
	450 g	450	
	650 g	650	
A6 ESTENINE	50 g (s 450 g hladne vode)	50	80 %
	100 g (z 800 g hladne vode)	100	
	150 g (s 1200 g hladne vode)	150	
A7 JUHA	200 g	200	100 %
	400 g	400	
	600 g	600	
A8 PECIVO	475 g	475	Predgretje do 140 °C
A9 PICA	200 g	200	C-4
	300 g	300	
	400 g	400	
A10 PIŠČANEC	500 g	500	C-4
	750 g	750	
	1000 g	1000	
	1200 g	1200	

(SAMODEJNO) ODTAJANJE Z

V pečici lahko odtajate meso, perutnino, ribe in morske sadeže. Čas odtajanja in moč delovanja se samodejno prilagodita predhodno nastavljeni teži. Teža hrane, ki jo odtajate, je lahko med 100 g in 1000 g.

1. Enkrat pritisnite tipko PRO DEFROST. Na prikazovalniku se izpiše "dEF1".
2. Z vrtljivim gumbom nastavite težo hrane. Hkrati zasveti "g". Teža mora biti med 100 in 1000 g.
3. Pritisnite tipko CONFIRM/START/+30 SEC. za začetek odtajanja.

OPOMBA:

Večji kosi lahko v sredini ostanejo zamrznjeni. Za enakomerno odtajanje jih občasno obrnite in ločite na manjše kose.

Med odtajanjem odcejajte sokove, ki iztečejo iz hrane, saj se lahko ti segrejejo in skuhajo hrano.

HITRO ODTAJANJE S ČASOM

Pečica omogoča tudi hitro odtajanje.

1. Dvakrat pritisnite tipko PRO DEFROST; na ekranu se pojavi napis "dEF2".
2. Z vrtljivim gumbom nastavite trajanje delovanja. Najdaljši možni čas delovanja je 95 minut.
3. Pritisnite tipko CONFIRM/START/+30 SEC. za začetek odtajanja.

OPOMBA:

Večji kosi lahko v sredini ostanejo zamrznjeni. Za enakomerno odtajanje jih občasno obrnite in ločite na manjše kose.

Med odtajanjem odcejajte sokove, ki iztečejo iz hrane, saj se lahko ti segrejejo in skuhajo hrano.

HOME FRY (DOMAČE

1. Pritisnite tipko HOME FRY.
2. Obračajte vrtljivi gumb, dokler se na prikazovalniku ne izpiše "H1", "H2", "H3", "H4", "H5", "H6", "H7", "H8" ali "H9".
3. Pritisnite CONFIRM/START/+30 SEC. za začetek predgretja.
4. Ko je dosežena nastavljena temperatura predgretja, bo pečica zapiskala, da vas opomni, da je čas, da postavite hrano v pečico. Položite hrano v pečico in zaprite vrata.
5. Pritisnite CONFIRM/START/+30 SEC. za začetek delovanja.

Opomba: Ko izberete funkcijo HOME FRY, prosimo, ne položite hrane v pečico takoj. Pečica se mora najprej segreti na nastavljeno temperaturo. Po nekaj minutah bo pečica zapiskala, da vas opomni, da je čas, da postavite hrano v pečico. Ko položite hrano v pečico, prosimo, ponovno pritisnite tipko CONFIRM/START/+30 SEC.. Začne se odštevanje nastavljenega časa in hrana bo pripravljena popolno.

Št.	Program	Teža (g)
H1	Zamrznjen krompirček za cvrtje	300
H2	Zamrznjeni krompirjevi kroketi	350
H3	Zamrznjeni lignji	250
H4	Zamrznjeni čebulni obročki	225
H5	Zamrznjeni piščančji medaljoni	350
H6	Zrezek	270
H7	Rakci	250
H8	Zelenjava	200
H9	Spomladanski zavitki	250

CRISPY GRILL

1. Pritisnite tipko CRISPY GRILL (HRUSTLJAVI ŽAR).
2. Večkrat pritisnite CRISPY GRILL (HRUSTLJAVI ŽAR) ali pa obračajte vrtljivi gumb, da izberete peko z grelom za žar. Ko se na prikazovalniku izpiše "C1", "C2", "C3" ali "C4", prenehajte pritiskati tipko oz. vrteti gumb.
3. Pritisnite CONFIRM/START/+30 SEC., da potrdite nastavitev.
4. Z vrtljivim gumbom nastavite težo.
5. Pritisnite CONFIRM/START/+30 SEC. za začetek delovanja.

Opomba: Vso hrano položite na pladenj za peko na žaru, ki ga postavite na rešetko za peko na žaru.

Hrustljavi žar	Teža (g)	Moč	Začetna temperatura
C1 Cordon bleu (sveža mini pica)	300	C-4	Sobna temperatura
	600		
	900		
C2 (lazanja)	200	C-4	Iz hladilnika
	300		
	400		
	500		
C3 (kruh)	100	C-4	Iz zamrzovalnika
C4 (pita)	300	C-4	Iz hladilnika

1. Pritisnite tipko "LOW TEMP CONTROL.
2. Večkrat pritisnite tipko LOW TEMP CONTROL ali pa obračajte vrtljivi gumb, da izberete način delovanja. Na prikazovalniku utripa "L1", "L2", "L3", "L4" ali "L5".
3. Pritisnite CONFIRM/START/+30 SEC., da potrdite nastavitev.
4. Z vrtljivim gumbom nastavite temperaturo.
5. Pritisnite CONFIRM/START/+30 SEC., da potrdite nastavitev.
6. Z vrtljivim gumbom nastavite trajanje delovanja.
7. Pritisnite CONFIRM/START/+30 SEC. za začetek delovanja.

Prikaz	40 °C	50 °C	60 °C	70 °C	80 °C	90 °C	100 °C	110 °C	Čas priprave (maks.)
L1 (Počasno kuhanje)						√		√	12 h
L2 (Ohranjanje toplote)			√	√	√				95 min
L3 (Sušenje hrane)	√	√	√	√	√	√			12 h
L4 (Jogurt)	√								12 h
L5 (Predal za pogrevanje)	√	√	√	√	√	√	√		95 min

ODSTRANJEVANJE

1. Ko je aparat v stanju pripravljenosti, trikrat pritisnite tipko KITCHEN ASSISTANT (kuhinjski pomočnik). Na prikazovalniku se izpiše "AS-3".
2. Pritisnite CONFIRM/START/+30 SEC. za začetek postopka odstranjevanja neprijetnih vonjav.

HITRO KUHANJE Z MIKROVALOVI

1. Ko je aparat v stanju pripravljenosti, obrnite vrtljivi gumb v levo, da neposredno nastavite čas delovanja, nato pa pritisnite tipko CONFIRM/START/+30 SEC. za delovanje s 100-% močjo mikrovalov.

OPOMBA: Ta program lahko nastavite kot prvi korak pri peki v več fazah.

ZAKLEPANJE PRED

V stanju pripravljenosti pritisnite tipko "ECO/CHILD LOCK" in jo držite 3 sekunde. Dolg pisk označuje, da je aktivirano zaklepanje pred otroki in signalna lučka bo zasvetila. Na prikazovalniku bo prikazana ura (trenutni čas) ali "0:00". Odklepanje: ko je aparat zaklenjen, pritisnite tipko ECO/ CHILD LOCK in jo držite 3 sekunde. Zaslišali boste dolg pisk, ki označuje, da je upravljalna plošča pečice spet odklenjena; signalna lučka za zaklepanja ugasne.

PRIKAZ INFORMACIJ

1. Medtem ko poteka kuhanje, lahko s pritiskom na tipko KITCHEN ASSISTANT (KUHINJSKI POMOČNIK) preverite trenutni čas
2. Med pripravo hrane pritisnite tipko OPTIONAL FUNCTION (POLJUBNA DODATNA FUNKCIJA). Za 2 do 3 sekunde bo prikazana trenutna moč delovanja.

IZKLOP ZVOKOV

Ko je aparat v stanju pripravljenosti, štirikrat pritisnite tipko KITCHEN ASSISTANT (KUHINJSKI POMOČNIK); na prikazovalniku se izpiše "AS-4". Nato pritisnite CONFIRM/START/+30 SEC. in zvoki pečice bodo izklopljeni. Pečica ne bo zapiskala ob nobenem ukazu ali funkciji.

Ko je aparat v stanju pripravljenosti, štirikrat pritisnite tipko KITCHEN ASSISTANT (KUHINJSKI POMOČNIK); na prikazovalniku se izpiše "AS-4". Nato pritisnite CONFIRM/START/+30 SEC. in zvoki pečice bodo ponovno vklopljeni.

FUNKCIJA ECO

Vstop v varčevalni/okolju prijazni način ECO: ko je pečica v stanju pripravljenosti, kratko pritisnite tipko ECO/CHILD LOCK; prikazovalnik se izklopi.
Za izhod iz tega načina pritisnite katero koli tipko.

FUNKCIJA ČIŠČENJA

1. Ko je aparat v stanju pripravljenosti, petkrat pritisnite tipko KITCHEN ASSISTANT (KUHINJSKI POMOČNIK); na prikazovalniku se izpiše "AS-5".
2. Nato pritisnite CONFIRM/START/+30 SEC. za začetek čiščenja s paro (pečica 5 minut deluje s 100-odstotno močjo mikrovalov).

SKRB ZA VAŠO MIKROVALOVNO PEČICO

1. Pred začetkom čiščenja izklopite pečico in izvlecite vtikač iz vtičnice.
2. Skrbite, da bo notranjost pečice čista. Če se na stene pečice prismodijo kosi hrane ali ostanki polite tekočine, jih obrišite z vlažno krpo. Odsvetujemo uporabo grobih oz. abrazivnih proizvodov.
   Zunanje površine pečice čistite z vlažno krpo. Da bi preprečili poškodbe komponent v notranjosti pečice, pazite, da voda ne prodre v notranjost aparata skozi prezračevalne reže.
3. Pazite, da se upravljalna oz. nadzorna plošča ne zmoči. Očistite jo z vlažno mehko krpo. Za čiščenje upravljalne plošče ne uporabljajte detergentov, grobih čistil ali razpršil.
4. Če se v notranjosti ali okrog zunanjih površin vrat pečice nabira kondenzat pare, ga pobrišite z mehko krpo. Kondenzat se nabira, če mikrovalovno pečico uporabljate v okolju z visoko relativno vlažnostjo in ne pomeni napake pri delovanju aparata.
5. Občasno odstranite tudi stekleni pladenj in ga očistite. Pladenj pomijte v topli milnici ali v pomivalnem stroju.
6. Redno čistite tudi ležajni obroč ter dno komore pečice, da preprečite hrup med delovanjem. Preprosto obrišite površino dna pečice z blagim detergentom, vodo ali čistilom za steklo in jo posušite. Ležajni obroč lahko pomijete v blagi milnici ali v pomivalnem stroju. Hlapi od kuhanja se med večkratno uporabo nabirajo v pečici, vendar nikakor ne vplivajo na dno pečice ali kolesa ležajnega obroča. Po čiščenju poskrbite, da bo ležajni obroč ponovno pravilno nameščen na dno komore pečice.
7. Za odstranitev morebitnega neprijetnega vonja iz pečice v globoko posodo, primerno za uporabo v mikrovalovni pečici, vlijte skodelico vode ter dodajte sok in lupino ene limone. Vse skupaj pet minut segrevajte z mikrovalovi, nato pa temeljito obrišite do suhega z mehko krpo.

ZAŠČITA OKOLJA

Aparata ob koncu njegove življenjske dobe ne zavrzite z običajnimi gospodinjskimi odpadki, temveč ga odpeljite na uradno zbirno mesto za recikliranje. Tako boste prispevali k ohranitvi okolja.

MONTAŽA MIKROVALOVNE PEČICE

NAMESTITEV

1. Odstranite vso embalažo in material iz notranjosti pečice.
2. Po odstranitvi embalaže preglejte pečico in preverite, če je kje prišlo do vidnih poškodb, na primer:
   – neporavnana oz. viseča vrata,
   – poškodovana vrata,
   – udrtine ali luknje v steklu na vratih pečice in na prikazovalniku,
   – udrtine v notranjosti pečice (v pečniškem prostoru).
   Če opazite katero koli od navedenih poškodb, NE uporabljajte pečice.
3. Mikrovalovna pečica tehta približno 19,4 kilogramov. Postavljena mora biti na vodoravno površino, ki je dovolj trdna, da prenese njeno težo.
4. Pečica ne sme biti izpostavljena visokim temperaturam in pari.
5. NE postavljajte ničesar na pečico.
6. Za zadostno prezračevanje naj bo ob straneh pečice 20 cm prostora.
7. NE odstranjujte pogonske gredi vrtljivega pladnja.
8. Kot pri vsakem drugem aparatu, pozorno nadzirajte otroke, ko uporabljajo pečico.
9. Poskrbite, da bo vtičnica lahko dostopna, da lahko v nujnih primerih hitro izvlečete priključni kabel. Če to ni mogoče, poskrbite, da bo aparat mogoče s stikalom povsem izklopiti iz električnega omrežja. V tem primeru upoštevajte veljavna določila standardov električne varnosti.
   Aparat mora biti pravilno priključen preko ozemljene vtičnice z eno fazo (izmenični tok – AC, 230 V, 50 Hz).
   OPOZORILO!NAPRAVO JE TREBA OZEMLJITI!
10. Aparat potrebuje 1,5 kVA vhodne moči. Pri nameščanju pečice priporočamo, da se posvetujete s serviserjem.

SPECIFIKACIJE

Poraba električne energije	220-230 V ~ 50 Hz
Izhodna moč	900-1000 W
Grelo za žar	2.150-2.400 W
Konvekcijsko grelo	2.150-2.400 W
Delovna frekvenca	2.450 MHz
Zunanje dimenzije	520 × 327 × 520 mm
Prostornina pečice	30 litrov
Teža vključno z embalažo	pribl. 19,4 kg
Raven hrupa	Lc < 58 dB (A)



Aparat je označen v skladu z Evropsko direktivo 2012/19/ES o Odpadni električni in elektronski opremi. Ta direktiva določa okvir vračila in recikliranja odpadne električne in elektronske opreme, ki velja za vso Evropo.

DIMENZIJE ZA MONTAŽO

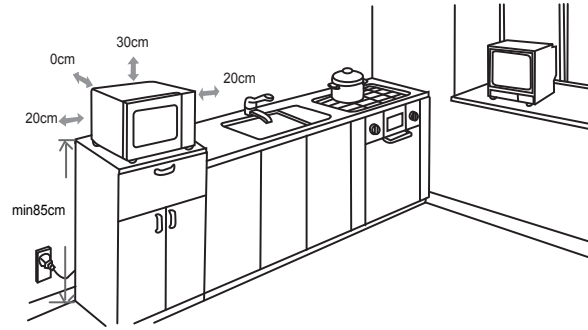

RADIJSKE MOTNJE

Delovanje mikrovalovne pečice lahko moti delovanje radijskega in televizijskega sprejemnika oz. kakega podobnega aparata. Morebitne tovrstne motnje lahko preprečite ali jih zmanjšate na naslednje načine:

a) očistite vrata in tesnilne površine pečice.
b) radijski in televizijski sprejemnik in druge podobne aparate postavite čim dlje od mikrovalovne pečice.
c) za radijski in televizijski sprejemnik in druge podobne aparate uporabite ustrezno nameščeno anteno, ki omogoča močan sprejem signala.

PRIDRŽUJEMO SI PRAVICO DO SPREMEMB, KI NE VPLIVAJO NA FUNKCIONALNOST APARATA.

PREDEN POKLIČETE SERVISERJA

1. Če pečica sploh ne deluje, če se na ekranu ne pojavi nič ali če prikaz povsem izgine z ekrana:
   a) Preverite, ali je pečica ustrezno priklopljena na električno omrežje. Če ni, izvlecite vtič iz vtičnice, počakajte 10 sekund in vtič ponovno vklopite v vtičnico.
   b) Preverite stanje varovalke. Če menite, da vtičnica ne deluje pravilno, preverite njeno delovanje s kakšno drugo napravo.
2. Če mikrovalovi ne delujejo:
   a) preverite, ali je nastavljena ura,
   b) preverite, ali so vrata ustrezno zaprta in so varovala vključena, v nasprotnem primeru namreč v pečici ne bo mikrovalovne energije.

   Če noben od navedenih ukrepov ne odpravi motnje oz. napake, se obrnite na najbližjega pooblaščenega serviserja.

Aparat je namenjen uporabi v gospodinjstvu za segrevanje hrane in pijač z elektromagnetno energijo. Uporabljajte ga le v zaprtih prostorih.

GARANCIJA IN SERVIS

Če potrebujete informacije ali imate težave pri uporabi aparata, pokličite Hisensov center za skrb za kupce v svoji državi (telefonska številka je navedena na mednarodnem garancijskem listu). Če v vaši državi ni centra za skrb za kupce, pokličite Hisensov servisni oddelek za aparate za dom.

Samo za osebno uporabo!

Hisense

life reimagined

VAM ŽELI OBILO UŽITKA PRI UPORABI VAŠEGA APARATA.

KEDVES VÁSÁRLÓNK!

Őszintén köszönjük vásárlását! Hisszük, hogy hamarosan számos bizonyítékot talál majd arra, hogy valóban megbízhat termékeinkben. A készülék használatának megkönnyítése érdekében mellékeljük ezt az átfogó használati útmutatót.

Az útmutató segítségére lesz új készüléke megismerésében. Kérjük, olvassa át figyelmesen a készülék első használata előtt.

Mindenekelőtt győződjön meg arról, hogy a készülék sértetlen állapotban került kiszállításra Önnek. Ha bármilyen szállítási sérülést észlel, vegye fel a kapcsolatot az értékesítővel vagy azzal a területi raktárral, ahonnan a termék kiszállítása történt. Ezek telefonszámát a számlán vagy a szállítólevélen találja.

Sok örömet kívánunk új háztartási készülékéhez.



A készülék háztartásban való használatra szolgál, élelmiszerek és italok elektromágneses energiával történő melegítésére; csak beltéri használatra.

HASZNÁLATI ÚTMUTATÓ

Ez az útmutató a felhasználónak szól.
A készüléket és annak használatát ismerteti. Különböző típusú készülékekre vonatkozik; ezért előfordulhat, hogy olyan funkciók leírását is megtalálja benne, amelyek az Ön készülékére nem vonatkoznak.

Fenntartjuk a jogot a használati útmutató esetleges módosításaira és hibáira.



Soha ne érintse meg a fűtő- vagy főzőberendezések felületét. Működés közben felforrósodnak. A gyerekeket tartsa biztonságos távolságban. Fennáll az égési sérülés veszélye!



Mikrohullámú energia és nagyfeszültség! Ne távolítsa el a burkolatot!

FIGYELMEZTETÉS! A készülék és hozzáférhető részei használat közben felforrósodnak. Ügyeljen rá, hogy ne érintse meg a fűtőelemeket. A 8 évnél fiatalabb gyerekeket tartsa távol a készüléktől – kivéve, ha folyamatos felügyeletük biztosított. A gyerekeket felügyelni szükséges, hogy ne játszhassanak a készülékkel.

Ezt a készüléket akkor használhatják 8 éves vagy annál idősebb gyerekek, valamint csökkent fizikális, érzékszervi vagy mentális képességekkel rendelkezők, illetve megfelelő tudással és tapasztalattal nem rendelkező személyek, ha felügyeletük biztosított, vagy ha útmutatást kaptak a készülék biztonságos módon történő használatáról és megértették az ezzel járó veszélyeket. Gyerekek nem játszhatnak a készülékkel. A készülék tisztítását és karbantartását akkor végezhetik 8 évesnél idősebb gyerekek, ha felügyeletük biztosított.

Tartsa távol a készüléket és a csatlakozó kábelt a 8 évesnél fiatalabb gyerekektől.

- **FIGYELMEZTETÉS**: Ha a készülék kombinált üzemmódban működik, a gyerekek csak felnőtt felügyelete mellett használhatják, a keletkező magas hőmérséklet miatt (csak a grill funkcióval rendelkező modellre vonatkozik).

- **FIGYELMEZTETÉS:** Ha az ajtó vagy az ajtótömítések megsérültek, a sütőt nem szabad használni addig, amíg egy hozzáértő személy meg nem javította.
- **FIGYELMEZTETÉS:** A hozzáértő személyen kívül mindenki más számára veszélyes olyan szervizelési vagy javítási munkák végzése, amelyek a mikrohullámú energiának való kitettségtől védő burkolat eltávolításával járnak.
- **FIGYELMEZTETÉS:** Folyadékokat és más élelmiszereket nem szabad lezárt edényekben melegíteni, mert felrobbanhatnak.
- A gyerekeket felügyelni szükséges, hogy ne játszhassanak a készülékkel.
- Ne távolítsa el a sütő lábait; ne takarja el a sütő szellőzőnyílásait.
- Csak mikrohullámú sütőben való használatra alkalmas edényeket használjon.
- Amikor műanyag vagy papír edényben melegíti az ételeket, tartsa szemmel a sütőt a gyulladásveszély elkerülése érdekében.
- Ha füstöt észlel, kapcsolja ki a sütőt vagy húzza ki a villásdugót a konnektorból és tartsa zárva az ajtaját a lángok elfojtása érdekében.
- Italok mikrohullámon való melegítése késleltetett, robbanásszerű forrással járhat. Ezért legyen elővigyázatos az italokat tartalmazó edényekkel;
- A cumisüvegek és bébiételes üvegek tartalmát fel kell keverni vagy fel kell rázni, és fogyasztás előtt ellenőrizni kell a hőmérsékletet az égési sérülések elkerülése érdekében.

- Tojásokat héjastul és egész, keményre főtt tojásokat nem szabad mikrohullámú sütőben melegíteni, mert felrobbanhatnak, még a mikrohullámú melegítés befejezése után is.
- Az ajtó, az ajtótömítés vagy a sütőtér felületeinek tisztításához kizárólag kímélő, nem súroló hatású szappant vagy tisztítószert használjon, szivacs vagy puha ruha segítségével.
- A sütőt rendszeresen tisztítani kell, és minden ételleragadást el kell távolítani belőle.
- A sütő tisztán tartásának elmulasztása esetén a felület károsodhat, ami hátrányosan befolyásolhatja a készülék élettartamát és veszélyes helyzetet eredményezhet.
- Ha a tápkábel megsérült, azt a veszélyek elkerülése érdekében kizárólag a gyártó, annak márkaszervize vagy más hasonlóan képzett személy cserélheti ki.
- Ne hagyja, hogy a kábel túllógjon az asztal vagy a munkalap szélén.
- A veszélyes helyzetek elkerülése érdekében soha ne csatlakoztassa a készüléket külső időkapcsolóhoz vagy távirányítóhoz.
- Soha ne cserélje ki a sütőben lévő izzót. Azt mindig a Hisense szerviznek kell kicserélnie.
- Ne tisztítsa a készüléket gőztisztítóval, nagynyomású tisztítóval, éles tárgyakkal, súroló hatású tisztítószerekkel, valamint súroló szivaccsal és folteltávolítóval.

ÁLTALÁNOS BIZTONSÁGI UTASÍTÁSOK

Az alábbiakban felsorolásra kerülnek, mint minden készüléknél, bizonyos szabályok, amelyeket be kell tartani a sütő legjobb teljesítményének biztosítása érdekében:

1. A sütő működése közben mindig legyen a helyén az üvegtálca, a görgők, a csatlakozó és a görgőgyűrű.
2. Ne használja a sütőt ételkészítésen kívül más célra, mint például ruha, papír vagy más nem élelmiszer jellegű cikk szárítására vagy sterilizálására .
3. Ne működtesse a sütőt üresen. Ez kárt okozhat a sütőben.
4. Ne használja a sütőteret semmilyen típusú tárolásra, például papírok, szakácskönyvek stb. tárolására.
5. Ne főzzön hártyával körülvett ételt, például tojássárgáját, burgonyát, csirkemájat stb. anélkül, hogy először villával több helyen átszúrta volna a hártyát.
6. Ne helyezzen semmilyen tárgyat a külső burkolat nyílásaiba.
7. Soha ne távolítson el alkatrészeket a sütőből, például lábakat, csatlakozókat, csavarokat stb.
8. Ne főzzön ételt közvetlenül az üvegtálcán. A sütőbe helyezés előtt tegye az ételt megfelelő edénybe/edényre.
   FONTOS – A MIKROHULLÁMÚ SÜTŐBEN NEM HASZNÁLHATÓ EDÉNYEK:
   - Ne használjon fém edényeket vagy fém füllel rendelkező edényeket.
   - Ne használjon semmi olyat, aminek fém szegélye van.
   - A műanyag zacskókon ne használjon papírral borított fém kapcsokat.
   - Ne használjon melamin edényeket, mert olyan anyagot tartalmaznak, amely elnyeli a mikrohullámú energiát. Ez az edények megrepedését vagy elszenesedését okozhatja, és lelassítja a főzési folyamatot.
   - Ne használjon Centura étkészletet. A máz nem alkalmas mikrohullámú sütőben való használatra. A Corelle Livingware zárt fogantyús poharakat sem szabad használni.
   - Ne főzzön szűk nyílású edényben, például palackban vagy lezárt olajos palackban, mert az ilyen edények felrobbanhatnak a mikrohullámú sütőben való hevítés hatására.
   - Ne használjon hagyományos hús- vagy cukorhőmérőket.
   - Rendelkezésre állnak kifejezetten mikrohullámú sütéshez való hőmérők. Ezeket kell használni.
9. A mikrohullámú edényeket csak a gyártó utasításainak megfelelően szabad használni .
10. Ne próbáljon meg olajban sütni ételeket ebben a sütőben.
11. Ne feledje, hogy a mikrohullámú sütő csak az edényben lévő folyadékot melegíti, nem magát az edényt. Ezért annak ellenére, hogy az edény fedele tapintásra nem

forró, amikor kivesszük a sütőből, ne feledje, hogy a benne lévő étel / folyadék ugyanannyi gőzt és / vagy fröccsenést bocsát ki a fedél eltávolításakor, mint a hagyományos főzés esetében.

12. Mindig ellenőrizze saját maga a főtt étel hőmérsékletét, különösen, ha csecsemőknek melegít vagy főz ételt/folyadékot. Javasoljuk, hogy soha ne fogyasszon ételt/folyadékot közvetlenül a sütőből, hanem hagyja állni néhány percig, és keverje fel az egyenletes hőeloszlás érdekében.
13. A zsír és víz keverékét tartalmazó ételek, pl. az alaplé a készülék kikapcsolását követően még 30-60 másodpercig a sütőben kell, hogy maradjanak. Ez azért van így, hogy a keverék leülepedjen és hogy ne képződjenek buborékok, ha egy kanalat az ételbe / folyadékba helyezünk, vagy ha egy alaplé-kockát adunk hozzá.
14. Amikor ételt/folyadékot készít/főz, ne feledje, hogy vannak olyan ételek, mint például a karácsonyi puding, a lekvárok és darált húsok, amelyek nagyon gyorsan felmelegszenek. Magas zsír- vagy cukortartalmú ételek melegítéséhez vagy főzéséhez ne használjon műanyag edényeket.
15. A főzőedény a felmelegített étel hőátadása következtében felforrósodhat. Ez különösen igaz, ha műanyag fólia takarta az edény tetejét és fogantyúit. Az edény érintéséhez edényfogóra lehet szükség.
16. A sütőtérben a tűzveszély csökkentése érdekében:
    a) Ne főzze túl az ételt. Felügyelje a mikrohullámú sütőt, ha papírt, műanyagot vagy más éghető anyagot helyez bele a főzés megkönnyítése érdekében.
    b) Mielőtt a zacskókat a készülékbe helyezné, távolítsa el róluk a fém kötözőhuzalokat.
    c) Ha a sütőben lévő anyagok meggyulladnak, tartsa zárva a sütő ajtaját, kapcsolja ki a készüléket a fali kapcsolóval, vagy kapcsolja le az áramellátást a biztosítéknál vagy a megszakító panelnél.

VEZÉRLŐ PANEL



KIJELZŐ
Mutatja az órát, a főzési időt és a beállítást.

HOME FRY, CRISPY GRILL, LOW TEMP CONTROL
Ezzel a gombbal előre beállított programok segítségével készíthet ételt.
PRO DEFROST
Ezzel a gombbal kiolvaszthatja az ételt idő vagy tömeg szerint.
KITCHEN ASSISTANT
Ezzel a gombbal különböző beállításokat állíthat be (óra, időzítő…).
OPTIONAL FUNCTION
Ezzel a gombbal választhatja ki a mikrohullámú sütés időtartamát és a teljesítmény-fokozatot.

FORGÓGOMB – JOGGER
Ezzel a gombbal különböző opciókat és funkciókat választhat ki.
CONFIRM/START/+30 SEC.
Ezzel a gombbal indíthatja el a gyorsan a működést 30 másodpercre, növelheti a működési időt 30 másodperccel (minden egyes megnyomásra), vagy jóváhagyhatja a főzési beállításokat.

ECO/CHILD LOCK
Ezzel a gombbal kikapcsolhatja a kijelzőt és a hangjelzést, illetve benyomva tartásával vezérelheti a panel zárját.
STOP/CLEAR
Ezzel a gombbal leállíthatja a főzést vagy törölheti a beállításokat.

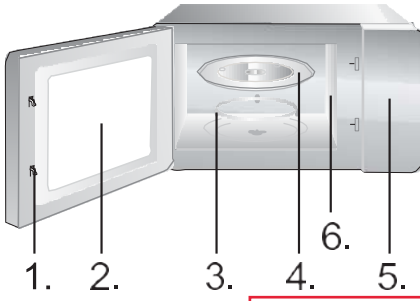

1. Ajtó biztonsági zár rendszer
2. Sütőablak
3. Görgőgyűrű
4. Üvegtálca
5. Vezérlő panel
6. Hullámvezető (kérjük ne távolítsa el a hullámvezetőt borító csillámlemezt)



Grill tálca (nem használható mikrohullám funkcióval és kötelezően a grill rácson kell elhelyezni)

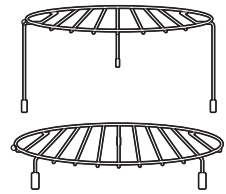

Grill rács (nem használható mikrohullám funkcióval és kötelezően az üvegtálcán kell elhelyezni)

A MŰKÖDÉSRE VONATKOZÓ UTASÍTÁSOK

ÓRA

Ez a mikrohullámú sütő modern elektronikus vezérléssel rendelkezik a főzési paraméterek beállításához, hogy jobban megfeleljen az Ön főzési igényeinek.

Amikor a mikrohullámú sütő csatlakoztatásra kerül az áramforráshoz, a sütő „0:00” feliratot jelez, és a hangjelzés egyszer megszólal.

1. Nyomja meg egyszer a "Kitchen Assistant" gombot; a kijelzőn az "AS-1" jelzés lesz látható.
2. Forgassa el a gombot az óra számainak beállításához. A beállított idő 0 és 23 óra között kell hogy legyen (24 órás időformátum).
3. Nyomja meg a "Kitchen Assistant" gombot; a percek számjegyei villogni kezdenek.
4. Forgassa el a gombot a percek számjegyeinek beállításához 0 és 59 között.
5. Nyomja meg a "Kitchen Assistant" gombot az óra beállításának befejezéséhez. A ":" villogni kezd.

MEGJEGYZÉS:

1. Ha az óra nincs beállítva, tápfeszültség alatt nem fog működni.

2. Ha megnyomja a "Stop/Clear" gombot az órabeállítási folyamat során, az óra automatikusan visszaáll az előző állapotba.

IDŐZÍTŐ

A visszaszámláló használata figyelmeztetés beállításához

1. Nyomja meg kétszer a "Kitchen Assistant" gombot. A kijelzőn a "AS-2." felirat lesz látható.
2. Forgassa el a gombot az időtartam beállításához. (A maximális főzési idő 95 perc.)
3. A beállítás jóváhagyásához nyomja meg a "Confirm/Start/30 sec." gombot.
4. Ha a beállított főzési idő eltelt, 5 sípolás lesz hallható.

Ha az óra be van állítva (24 órás rendszer), a kijelző visszaáll az aktuális idő kijelzésére.

MEGJEGYZÉS:

- Ha az időzítés aktív, más funkciók nem használhatók.
- Ha a mikrohullámú sütő nincs használatban, ez a funkció lehetővé teszi a készülék időzítőként való használatát.
- Ellenőrizze, hogy be van-e állítva az óra.

FŐZÉS MIKROHULLÁMON

1. Nyomja meg egyszer az "Optional Function" gombot – a "P100" jelzés ekkor villogni kezd.
2. A jóváhagyáshoz nyomja meg a "Confirm/Start/30 sec." gombot. A "P100" jelzés folyamatosan világítani fog.
3. Nyomja meg többször egymás után az "Optional Function" gombot vagy forgassa el a gombot a mikrohullámú teljesítmény kiválasztásához 100% és 10% között. A kijelzőn a "P100", "P 80", "P 50", "P 30", "P 10" opciók lesznek sorban láthatók.
4. A jóváhagyáshoz nyomja meg a "Confirm/Start/30 sec." gombot.
5. Forgassa el a gombot a főzés időtartamának beállításához.(A beállított idő 0:05 és 95:00 között lehet.)
6. A főzés megkezdéséhez nyomja meg a "Confirm/Start/30 sec." gombot.
7. A főzés leállításához nyomja meg a STOP/Clear gombot.

MEGJEGYZÉS:

Az időbeállítás módosításakor a lépések (vagy csökkentések) a következők lesznek :

0---1 perc : 5 másodperc
1---5 perc : 10 másodperc
5---10 perc : 30 másodperc
10---30 perc : 1 perc
30---95 perc : 5 perc

Megnyomás	1x	2x	3x	4x	5x
Mikrohullám teljesítmény	100%	80%	50%	30%	10%
Kijelző	P100	P80	P50	P30	P10

GRILL G-1

A grillezés különösen ideális vékony hússzeletek, sültek, steakek, nyársak, kolbász vagy csirkedarabok sütésére. A grillezés megfelel kenyér vagy szendvicsek pirítására és gratinírozott ételek befejezésére is.

1. Nyomja meg kétszer az "Optional Function" gombot – ekkor a "G-1" jelzés villogni kezd.
2. Nyomja meg többször egymás után az "Optional Function" gombot vagy forgassa el a gombot a grill funkció kiválasztásához. Addig nyomogassa / forgassa, amíg a "G-1" jelzés villogni nem kezd.
3. A jóváhagyáshoz nyomja meg a "Confirm/Start/30 sec." gombot. Ekkor kigyullad a "G-1" jelzés.
4. A főzés időtartamának beállításához forgassa el a forgógombot. (Az időbeállítás 0:05 és 95:00 között kell hogy legyen.)
5. A főzés megkezdéséhez nyomja meg a "Confirm/Start/30 sec." gombot.

MEGJEGYZÉS:

Javasoljuk, hogy a készülékhez mellékelt grillrácsot használja. Helyezze az ételt a grillrácsra, a grillrácsot pedig az üveg forgótányérra.
Javasoljuk, hogy időnként fordítsa meg az ételt az egyenletesebb grillezés érdekében.

KOMBINÁLT MŰKÖDÉS C-1

1. Nyomja meg négyszer az "Optional Function" gombot – ekkor a "C-1" jelzés villogni kezd.
2. Nyomja meg többször egymás után az "Optional Function" gombot vagy használja a forgógombot a kombinált üzemmód kiválasztásához. Addig nyomogassa/forgassa, amíg a "C-1", "C-2", "C-3" vagy "C-4" jelzés meg nem jelenik. A kijelzőn ekkor a "P100", "G-1", és "140 C°" jelzés lesz látható.
3. A jóváhagyáshoz nyomja meg a "Confirm/Start/30 sec." gombot.
4. A főzés időtartamának beállításához forgassa el a forgógombot. (Az időbeállítás 0:05 és 95:00 között kell hogy legyen .)
5. A főzés megkezdéséhez nyomja meg a "Confirm/Start/30 sec." gombot.

MEGJEGYZÉS:

Javasoljuk, hogy a készülékhez mellékelt grillrácsot használja. Helyezze az ételt a grillrácsra, a grillrácsot pedig az üveg forgótányérra.
Javasoljuk, hogy időnként fordítsa meg az ételt az egyenletesebb grillezés érdekében.

LÉGKEVERÉS – ELŐMELEGÍTÉSSEL

A légkeveréses sütés lehetővé teszi, hogy az ételt úgy készítse el, mint egy hagyományos sütőben. A mikrohullámok ilyenkor nincsenek használatban. Mielőtt az ételt a sütőbe helyezné, javasolt a sütőt előmelegíteni a megfelelő hőmérsékletre.

1. Nyomja meg háromszor az "Optional Function" gombot – ekkor villogni kezd a "140" jelzés.
2. Nyomja meg többször egymás után az "Optional Function" gombot vagy forgassa el a forgógombot a légkeverés funkció kiválasztásához. Addig nyomogassa / forgassa, amíg a "140" jelzés villogni nem kezd.
3. A jóváhagyáshoz nyomja meg a "Confirm/Start/30 sec." gombot.
4. A légkeveréses sütés hőmérsékletének beállításához forgassa el a forgógombot.

Megjegyzés: 140 és 230 fok közötti hőmérséklet állítható be.

5. A hőmérséklet jóváhagyásához nyomja meg a "Confirm/Start/30 sec." gombot.
6. Az elmelegítés megkezdéséhez nyomja meg a "Confirm/Start/30 sec." gombot.
   Ha az előmelegítési hőmérséklet elérésre került, két sípolás lesz hallható, emlékeztetve arra, hogy tegye be az ételt a sütőbe. Az előmelegített hőmérséklet megjelenik és villog a kijelzőn.
7. Helyezze be az ételt a sütőbe és zárja be az ajtaját.
8. A sütés időtartamának beállításához használja a forgógombot. (A maximális időbeállítás 95 perc.)
9. A sütés megkezdéséhez nyomja meg a "Confirm/Start/30 sec." gombot.

LÉGKEVERÉS – ELŐMELEGÍTÉS NÉLKÜL

1. Nyomja meg háromszor az "Optional Function" gombot – ekkor villogni kezd a "140" jelzés .
2. Nyomja meg többször egymás után az "Optional Function" gombot vagy forgassa el a " " gombot a légkeverés funkció kiválasztásához. Addig nyomogassa / forgassa, amíg a "140" jelzés villogni nem kezd.
3. 3. A jóváhagyáshoz nyomja meg a "Confirm/Start/30 sec." gombot.
4. A légkeveréses sütés hőmérsékletének beállításához forgassa el a forgógombot.

Megjegyzés: 140 és 230 fok közötti hőmérséklet állítható be.

5. A hőmérséklet beállítás jóváhagyásához nyomja meg a "Confirm/Start/30 sec." gombot.
6. A sütés időtartamának beállításához használja a forgógombot. (A maximális időbeállítás 95 perc.)
7. A sütés megkezdéséhez nyomja meg a "Confirm/Start/30 sec." gombot.

FŐZÉS TÖBB LÉPÉSBEN

Maximum két lépés állítható be. Ha az egyik lépés a kiolvasztás, az mindig az első kell hogy legyen. Minden lépés befejezése után egy sípolás lesz hallható és a megkezdődik a következő lépés.

Megjegyzés: Az auto menü és az előmelegítés nem állítható be a többlépéses főzés egyik lépéseként.

Példa: ha az ételt 5 percig szeretné kiolvasztani, majd pedig 7 percig 80%-os mikrohullámú teljesítménnyel főzni, a következők szerint járjon el:

1. Nyomja meg kétszer a "Pro Defrost " gombot; a kijelzőn a "dEF2" jelzés lesz látható.
2. A forgógomb segítségével állítsa a kiolvasztás időtartamát 5 percre.
3. Nyomja meg egyszer az "Optional Function" gombot.
4. A jóváhagyáshoz nyomja meg a "Confirm/Start/30 sec." gombot.
5. A forgógomb segítségével állítsa be a 80%-os mikrohullámú teljesítményt – amíg a kijelzőn a "P80" meg nem jelenik.
6. A jóváhagyáshoz nyomja meg a "Confirm/Start/30 sec." gombot .
7. A forgógomb segítségével állítsa be a 7 perces főzési időt.
8. A főzés megkezdéséhez nyomja meg a "Confirm/Start/30 sec." gombot.

GYORS FŐZÉS

1. Készenléti állapotban nyomja meg a "Confirm/Start/30 sec." gombot 100% teljesítménnyel 30 másodpercig történő főzéshez. A főzési idő a gomb minden egyes megnyomására 30 másodperccel hosszabb lesz. A maximális főzési idő 95 perc.
2. Mikrohullám, grill, légkeverés és kombinált üzemmódokban nyomja meg a "Confirm/Start/30 sec." gombot 100% teljesítménnyel 30 másodpercig történő főzéshez. A főzési idő a gomb minden egyes megnyomására 30 másodperccel hosszabb lesz.

Megjegyzés: Ez a funkció nem működik tömeg alapján történő kiolvasztás, többlépcsős főzés vagy auto menü üzemmódokban.

1. Készenléti állapotban forgassa el a forgógombot jobbra a kívánt funkció kiválasztásához – a kijelzőn megjelenik az "A1", "A2", "A3" ... "A10" jelzés.
2. Nyomja meg a "Confirm/Start/30 sec." gombot a választott funkció jóváhagyásához.
3. A forgógomb elforgatásával állítsa be az étel tömegét – ekkor kigyullad a "g" jelfény.
4. Nyomja meg a "Confirm/Start/30 sec." gombot a főzés megkezdéséhez.

Megjegyzés: 1. A sütemény menü légkeveréses sütéssel működik, 160 fokon, előmelegítés funkcióval és az auto menu működésének megfelelően először elő kell melegíteni a sütőt. Amikor a sütő eléri a megfelelő hőmérsékletet, a melegítés leáll. Hangjelzés fogja figyelmeztetni arra, hogy nyissa ki a sütő ajtaját és helyezze be az ételt a sütőbe. Ezután nyomja meg a "Confirm/Start/30 sec.' gombot a sütés megkezdéséhez.

2. Ha a sült csirke készítését választotta és az idő 2/3-a eltelt, két sípolás lesz hallható, ami arra figyelmeztet, hogy az ételt meg kell fordítani. Egyszerűen csak hagyhatja is, hogy a folyamat folytatódjék. A jobb sütési eredmény érdekében azonban fordítsa meg az ételt, majd zárja be a sütő ajtaját és nyomja meg a "Confirm/Start/30 sec.' gombot a sütés folytatásához.

Menü	Tömeg	Kijelző	Teljesítmény
A1 AUTOMATIKUS MELEGÍTÉS	150 g	150	100%
	250 g	250	
	350 g	350	
	450 g	450	
	600 g	600	
A2 BURGONYA	1 (kb 230 g)	1	100%
	2 (kb 460 g)	2	
	3 (kb 690 g)	3	
A3 HÚS	150 g	150	100%
	300 g	300	
	450 g	450	
	600 g	600	
A4 ZÖLDSÉG	150 g	150	100%
	350 g	350	
	500 g	500	
A5 HAL	150 g	150	80%
	250 g	250	
	350 g	350	
	450 g	450	
	650 g	650	
A6 TÉSZTA	50 g (450 g hideg vízzel)	50	80%
	100 g (800 g hideg vízzel)	100	
	150 g (1200 g hideg vízzel)	150	
A7 LEVES	200 g	200	100%
	400 g	400	
	600 g	600	
A8 SÜTEMÉNY	475 g	475	Elő-melegítés 140 °C
A9 PIZZA	200 g	200	C-4
	300 g	300	
	400 g	400	
A10 CSIRKE	500 g	500	C-4
	750 g	750	
	1000 g	1000	
	1200 g	1200	

KIOLVASZTÁS TÖMEG ALAPJÁN (AUTO)

A sütő lehetővé teszi a hús, baromfi és tenger gyümölcsei kiolvasztását. A kiolvasztás időtartama és a működési teljesítmény automatikusan kerül megválasztásra, az előre beállított tömegnek megfelelően. A kiolvasztandó étel tömege 100 g és 1000 g között lehet.

1. Nyomja meg egyszer a "PRO DEFROST" gombot. A sütő kijelzőjén a "dEF1" jelzés lesz látható.
2. A forgógomb elfogatásával állítsa be az étel tömegét. Ezzel egyidőben kigyullad a "g" jelzés. A tömegnek 100 g és 1000 g között kell lennie.
3. A kiolvasztás megkezdéséhez nyomja meg a "Confirm/Start/30 sec." gombot.

MEGJEGYZÉS:
A nagyobb darab ételek közepe erősen meg lehet fagyva. Az egyenletes felengedés érdekében időnként fordítsa meg őket, és a kiolvasztás során törje kisebb darabokra.
A kiolvasztás közben keletkező folyadékot öntse le, mert az ételből szivárgó szaft felforrósodhat és ettől az étel megfőhet.

KIOLVASZTÁS IDŐ ALAPJÁN (SPEED)

A sütő gyors kiolvasztást is lehetővé tesz.

1. Nyomja meg kétszer a "PRO DEFROST" gombot; a sütő kijelzőjén a "dEF2" jelzés lesz látható.
2. A kiolvasztás időtartamának beállításához forgassa el a forgógombot. A maximális lehetséges beállítás 95 perc.
3. A kiolvasztás megkezdéséhez nyomja meg a "Confirm/Start/30 sec." gombot.

MEGJEGYZÉS:
A nagyobb darab ételek közepe erősen meg lehet fagyva. Az egyenletes felengedés érdekében időnként fordítsa meg őket, és a kiolvasztás során törje kisebb darabokra.
A kiolvasztás közben keletkező folyadékot öntse le, mert az ételből szivárgó szaft felforrósodhat és ettől az étel megfőhet.

HOME FRY (otthoni sütés)

1. Nyomja meg a "Home Fry" gombot.
2. Forgassa el a forgógombot addig, amíg a "H1","H2","H3","H4","H5", "H6","H7","H8" vagy "H9" jelzések láthatóak nem lesznek.
3. Az előmelegítés megkezdéséhez nyomja meg a "Confirm/Start/30 sec." gombot.
4. Ha az előmelegítési hőmérséklet elérésre került, a készülék sípolni fog, emlékeztetve arra, hogy az ételt be kell tenni a sütőbe. Helyezze be az ételt a sütőbe és zárja be az ajtaját.
5. A sütés megkezdéséhez nyomja meg a "Confirm/Start/30 sec." gombot.

Megjegyzés: Ha az Otthoni sütés funkciót választja, kérjük, ne tegye be azonnal az ételt a sütőbe. A sütőt elő kell melegíteni. Néhány perc elteltével két sípolás lesz hallható, ami arra figyelmeztet, hogy az ételt be kell tenni a sütőbe. Az étel sütőbe történt behelyezése után nyomja meg ismét a Confirm/Start/30 sec. gombot. Az időzítő visszaszámlál, az étel pedig tökéletesre sül.

No.	Menü	Tömeg (g)
H1	Fagyasztott hasábburgonya	300
H2	Fagyasztott burgonyakrokett	350
H3	Fagyasztott tintahal	250
H4	Fagyasztott hagymakarikák	225
H5	Fagyasztott csirkefalatok	350
H6	Vékony hússzelet	270
H7	Garnéla	250
H8	Zöldség	200
H9	Tavaszi tekercs	250

CRISPY GRILL (ropogós grill)

1. Nyomja meg a "Crispy Grill" gombot.
2. Nyomja meg többször egymás után a "Crispy Grill" gombot vagy a forgassa el a forgógombot a grill üzemmód kiválasztásához. Addig nyomogassa / forgassa, amíg a "C1", "C2", "C3" or "C4" jelzések meg nem jelennek a kijelzőn.
3. A jóváhagyáshoz nyomja meg a "Confirm/Start/30 sec." gombot.
4. A forgógomb segítségével állítsa be az étel tömegét.
5. A sütés megkezdéséhez nyomja meg a "Confirm/Start/30 sec." gombot.

Megjegyzés: Az összes ételt a grilltálcán, a grilltálcát pedig a grillrácson kell elhelyezni.

Crispy grill	Tömeg (g)	Teljesítmény	Induló hőmérséklet
C1 Cordon bleu (friss mini pizza)	300	C-4	Szoba-hőmérséklet
	600		
	900		
C2 (lasagne)	200	C-4	Hűtött hőmérséklet
	300		
	400		
	500		
C3 (kenyér)	100	C-4	Fagyasztott hőmérséklet
C4 (pite/torta)	300	C-4	Hűtött hőmérséklet

LOW TEMP. CONTROL VEZÉRLÉS ALACSONY HŐMÉRSÉKLETEN

1. Nyomja meg a "Low Temp Control" gombot.
2. Nyomja meg többször egymás után a "Low Temp Control" gombot vagy forgassa el a forgógombot a főzési mód kiválasztásához. Ekkor az "L1", "L2", "L3", "L4" or "L5" villogni kezd.
3. A jóváhagyáshoz nyomja meg a "Confirm/Start/30 sec." gombot.
4. A forgógomb segítségével állítsa be a főzési hőmérsékletet.
5. A jóváhagyáshoz nyomja meg a "Confirm/Start/30 sec." gombot.
6. A forgógomb elforgatásával állítsa be a főzési időt.
7. A főzés megkezdéséhez nyomja meg a "Confirm/Start/30 sec." gombot.

Kijelző	40 °C	50 °C	60 °C	70 °C	80 °C	90 °C	100 °C	110 °C	Főzési idő (max.)
L1 (Lassú főzés)						√		√	12 óra
L2 (Melegen tartás)			√	√	√				95 perc
L3 (Étel aszalás)	√	√	√	√	√	√			12 óra
L4 (Joghurt)	√								12 óra
L5 (Melegítő doboz)	√	√	√	√	√	√	√		95 perc

SZAGTALANÍTÁS

1. Készenléti üzemmódban nyomja meg háromszor a "Kitchen Assistant" gombot. A kijelzőn az "AS-3" jelzés lesz látható.
2. A szagtalanítás megkezdéséhez nyomja meg a "Confirm/Start/30 sec." gombot.

GYORS MIKROHULLÁMÚ FŐZÉS

1. Készenléti üzemmódban forgassa el a forgógombot a főzési idő közvetlen beállításához, majd nyomja meg a "Confirm/Start/30sec." gombot 100% mikrohullámú teljesítménnyel történő főzéshez.

MEGJEGYZÉS: Ez a program beállítható többlépéses program első lépéseként.

GYEREKZÁR

Készenléti üzemmódban tartsa 3 másodpercig nyomja az "ECO/Child Lock" gombot. Hosszú sípolás lesz hallható, ami azt jelzi, hogy a gyerekzár bekapcsolt, és a zár jelfény világítani kezd. A kijelzőn az aktuális idő vagy a 0:00 lesz látható.
A zár kikapcsolása: lezárt állapotban tartsa 3 másodpercig nyomja az "ECO/Child Lock" gombot; hosszú sípolás lesz hallható, jelezve, hogy a zár kioldásra került és a zár jelfény kialszik.

LEKÉRDEZÉS FUNKCIÓ

1. Főzés közben nyomja meg a "Kitchen Assistant " gombot az aktuális idő megjelenítéséhez.
2. Főzés közben nyomja meg az "Optional Function" gombot; a kijelzőn 2-3 másodpercre megjelenik a teljesítmény-fokozat.

NÉMA ÜZEMMÓD

Készenléti üzemmódban nyomja meg négyszer a "Kitchen Assistant" gombot; a kijelzőn az "AS-4" jelzés lesz látható. Ezután nyomja meg a "Confirm/Start/30 sec." gombot és a sütő néma üzemmódba kapcsol. A hangjelzés semmilyen műveletnél nem fog megszólalni.

Készenléti üzemmódban nyomja meg négyszer a "Kitchen Assistant" gombot; a kijelzőn a "AS-4" jelzés lesz látható. Ezután nyomja meg a "Confirm/Start/30 sec." gombot és a sütő kilép a néma üzemmódból.

ECO FUNKCIÓ

Az ECO üzemmódba való belépés: készenléti üzemmódban nyomja meg röviden az "ECO/Child Lock" gombot; a kijelző világítása kikapcsol.
Kilépés az ECO üzemmódból: nyomja meg bármely gombot.

GŐZTISZTÍTÁS FUNKCIÓ

1. Készenléti üzemmódban nyomja meg ötször a "Kitchen Assistant" gombot; a kijelzőn a "AS-5"jelzés lesz látható.
2. A tisztítás megkezdéséhez nyomja meg a "Confirm/Start/30 sec." gombot (100% teljesítmény-fokozat 5 percig).

A MIKROHULLÁMÚ SÜTŐ ÁPOLÁSA

1. A tisztítás megkezdése előtt kapcsolja ki a sütőt, és húzza ki a tápkábelt a fali aljzatból.
2. Tartsa tisztán a sütő belsejét. Ha kifröccsent étel vagy kiömlött folyadék tapad a sütő falaira, törölje le nedves ruhával. Erős tisztítószer vagy súrolószer használata nem javasolt.
   A sütő külső felületét nedves ruhával kell megtisztítani. A sütő belsejében lévő alkatrészek károsodásának elkerülése érdekében ne engedje, hogy víz szivárogjon be a szellőzőnyílásokba.
3. Ügyeljen rá, hogy a vezérlő panel ne váljon nedvessé. Tisztítsa puha, nedves ruhával. Ne használjon tisztítószert, súrolószert vagy spray formájú tisztítószert a kezelőpanelen.
4. Ha a sütő ajtajának belső oldalán vagy a környékén gőz gyülemlik fel, törölje le puha ruhával. Ez akkor fordulhat elő, ha a mikrohullámú sütő magas páratartalmú körülmények között működik, és semmiképpen nem jelzi a készülék hibás működését.
5. Az üvegtálcát időnként el kell távolítani a tisztításhoz. A tálcát meleg, szappanos vízben vagy mosogatógépben tisztítsa.
6. A görgőgyűrűt és a sütőtér alját rendszeresen meg kell tisztítani a túlzott zaj elkerülése érdekében. Egyszerűen törölje át a sütő alsó felületét kímélő tisztítószerrel, vízzel vagy ablaktisztítóval, és szárítsa meg. A görgőgyűrű enyhe szappanos vízben vagy mosogatógépben tisztítható. Az ismételt használat során a főzés közben keletkező gőzök összegyűlnek, de semmilyen módon nem érintik az alsó felületet vagy a görgőket. Amikor tisztítás céljából eltávolítja a görgőgyűrűt a sütőtér aljáról, ügyeljen arra, hogy a megfelelő helyre tegye vissza.
7. A kellemetlen szagok úgy távolíthatók el a sütőből, ha egy pohár vízhez hozzáadja egy citrom levét és héját és a keveréket egy mély, mikrohullámú sütőben használható tálba önti. Kapcsolja be a mikrohullámú sütőt 5 percre, majd alaposan törölje át és szárítsa meg puha ruhával.

KÖRNYEZETVÉDELEM

A készüléket, hasznos élettartama elteltével ne kezelje hagyományos háztartási hulladékként. Ehelyett adja le egy, hivatalos, kijelölt gyűjtőhelyen újrahasznosítás céljából. Ezzel hozzájárulhat környezetünk védelméhez.

A MIKROHULLÁMÚ SÜTŐ ÖSSZESZERELÉSE

ÜZEMBE HELYEZÉS

1. Győződjön meg arról, hogy minden csomagolóanyagot eltávolított az ajtón belülről.
2. Kicsomagolás után ellenőrizze a sütőt, hogy nincs-e rajta vizuálisan észlelhető sérülés, például:
   – rosszul beállított ajtó,
   – sérült ajtó,
   – horpadások vagy lyukak az ajtó ablakán és a kijelzőn,
   – horpadások a sütőtérben.
   Ha a fentiek közül bármelyik látható, NE HASZNÁLJA a sütőt.
3. Ez a mikrohullámú sütő 19,4 kg súlyú, és olyan vízszintes felületen kell helyezni, amely elég erős ahhoz, hogy elbírja ezt a súlyt.
4. A sütőt magas hőmérséklettől és gőztől távol kell elhelyezni.
5. NE tegyen semmit a sütő tetejére.
6. Tartsa a sütőt legalább 20 cm távolságra mindkét oldalfalától és 0 cm távolságra a hátsó faltól a megfelelő szellőzés biztosítása érdekében.
7. NE távolítsa el a forgótányér tengelyét.
8. Mint minden készüléknél, gyermekek általi használat esetén szoros felügyelet szükséges.
9. Ügyeljen rá, hogy a hálózati aljzat könnyen elérhető legyen, hogy vészhelyzetben gyorsan ki lehessen húzni a csatlakozódugót. Ellenkező esetben lehetővé kell tenni az eszköz leválasztását az áramkörről egy kapcsoló segítségével. Ebben az esetben be kell tartani az elektromos biztonsági szabványokra vonatkozó hatályos rendelkezéseket.
   A terméket megfelelően földelt, egyfázisú váltakozó áramú aljzathoz kell csatlakoztatni (230 V/50 Hz).
   FIGYELEM! A KÉSZÜLÉKET FÖLDELNI SZÜKSÉGES!
10. Ez a sütő 1,5 kVA bemeneti teljesítményt igényel. Javasoljuk, hogy a sütő üzembe helyezésekor konzultáljon egy szervizmérnökkel.

MŰSZAKI ADATOK

Energiafelhasználás	220-230V ~50 Hz
Kimeneti teljesítmény	900-1000 W
Grill égő	2150-2400 W
Légkeverős égő	2150-2400 W
Működési frekvencia	2450 MHz
Külső méretek	520 × 327 × 520 mm
Sütő űrtartalom	30 liter
Nettó súly	Kb. 19,4 kg
Zajszint	Lc < 58 dB (A)

Ez a készülék a hulladék elektromos és elektronikus berendezésekről (WEEE) szóló 2012/19/EU európai uniós irányelvnek megfelelően van jelölve.
Ez az irányelv határozza meg a hulladék elektromos és elektronikus berendezések begyűjtésének és újrahasznosításának kereteit egész Európában.

BESZERELÉSI MÉRETEK

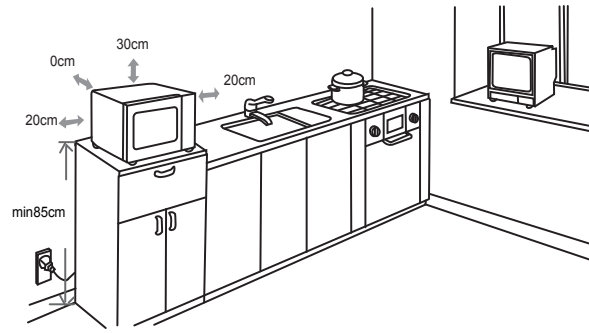

RÁDIÓ INTERFERENCIA

A mikrohullámú sütő interferenciát okozhat a rádióban, televízióban vagy más hasonló berendezésben. Ha interferencia lép fel, azt a következő eljárásokkal lehet kiküszöbölni vagy csökkenteni.

a) Tisztítsa meg a sütő ajtaját és tömítéseit.
b) Helyezze a rádiót, a televíziót, stb. a lehető legtávolabb a mikrohullámú sütőtől.
c) Használjon megfelelően felszerelt antennát a rádióhoz, tévéhez, stb., hogy erős jelet kapjon.

FENNTARTJUK A JOGOT BÁRMILYEN VÁLTOZTATÁSRA, AMELY NEM BEFOLYÁSOLJA A KÉSZÜLÉK MŰKÖDÉSÉT.

MIELŐTT A SZERVIZET HÍVNÁ

1. Ha a sütő egyáltalán nem működik, a kijelzőn nem jelennek meg az információk, vagy a kijelző eltűnt:
   a) Ellenőrizze, hogy a sütő megfelelően van-e bedugva az aljzatba. Ha nem, húzza ki a dugót a konnektorból, várjon 10 másodpercet, majd dugja vissza biztonságosan.
   b) Ellenőrizze a helyiségeket, nincs-e kiégve egy biztosíték, vagy nincs-e kioldva a fő megszakító. Ha úgy tűnik, hogy ezek megfelelően működnek, ellenőrizze a konnektort egy másik készülékkel.
2. Ha a mikrohullámú sütő nem működik:
   a) Ellenőrizze, hogy van-e beállítva időzítés.
   b) Győződjön meg arról, hogy az ajtó biztonságosan be van zárva a biztonsági reteszek bekapcsolásához. Ellenkező esetben a mikrohullámú energia nem áramlik be a sütőbe. **Ha a fentiek egyike sem oldja meg a helyzetet, forduljon a legközelebbi hivatalos szervizhez.**

A készülék kizárólag háztartásban való használatra készült, élelmiszerek és italok elektromágneses energiával történő melegítésére. Kizárólag beltéri használatra.

GARANCIA & SZERVIZ

Ha információra van szüksége, vagy probléma esetén forduljon az országában működő Hisense ügyfélszolgálathoz (ezek telefonszámait megtalálja a garancialevélen). Ha az Ön országában nem működik ilyen ügyfélszolgálat, keresse fel a helyi Hisense márkakereskedőt, vagy vegye fel a kapcsolatot a Hisense háztartási készülékek szerviz részlegével.

Kizárólag személyes használatra!

A

Hisense

life reimagined

SOK ÖRÖMET KÍVÁN ÖNNEK KÉSZÜLÉKE HASZNÁLATA SORÁN!

POŠTOVANI KUPCI

Iskreno vam zahvaljujemo na kupnji. Vjerujemo da ćete uskoro pronaći mnoštvo razloga zbog kojih se zaista možete osloniti na naše proizvode. Za lakše rukovanje uređajem, prilažemo detaljne upute za uporabu.

Upute bi vam trebale pomoći pri upoznavanju s vašim novim uređajem. Molimo Vas da prije prve uporabe pažljivo pročitate ove upute.

Najprije provjerite da li ste primili neoštećen uređaj. Uočite li oštećenja pri transportu, obratite se Vašem prodavaču ili regionalnom skladištu iz kojeg je uređaj isporučen. Broj kontakt telefona možete pronaći na računu ili dostavnici.

Želimo vam ugodno korisničko iskustvo s Vašim novim kućanskim uređajem.



Uređaj je namijenjen za uporabu u kućanstvu, za zagrijavanje hrane i pića pomoću elektromagnetskih valova; samo za uporabu u zatvorenom prostoru.

UPUTE ZA UPORABU

Ove upute namijenjene su isključivo korisniku. Opisuju uređaj i kako ga koristiti. Također se primjenjuju na različite vrste uređaja; stoga možete pronaći i opise nekih funkcija koje se možda ne odnose na vaš uređaj.

Zadržavamo pravo na bilo kakve promjene i pogreške u uputama za uporabu.



Nikada ne dodirujte površine uređaja za grijanje ili kuhanje. Tijekom rada će postati veoma vruće. Držite djecu na sigurnoj udaljenosti. Postoji opasnost od opeklina!



Mikrovalno zračenje i visoki napon! Ne odstranjujte pokrov.

UPOZORENJE! Uređaj i njegovi dostupni dijelovi postaju vrući tijekom uporabe. Budite oprezni kako ne biste dodirivali vruće elemente (površine). Tijekom uporabe, djecu mlađu od 8 godina treba držati podalje, osim ako nisu pod nadzorom odraslih. Djecu je potrebito nadzirati, kako bi se osiguralo da se ne igraju s uređajem.

Djeca starija od osam godina, kao i osobe smanjenih fizičkih, osjetilnih ili umnih sposobnosti, ili osobe s nedostatkom znanja i iskustva smiju koristiti uređaj isključivo pod odgovarajućim nadzorom, odnosno ako su upoznate sa sigurnom uporabom uređaja i ako jasno razumiju opasnosti koje su povezane s uporabom uređaja. Djeca se ne smiju igrati uređajem. Čišćenje i održavanje koje provodi korisnik ne smije biti prepušteno djeci, osim ako su starija od 8 godina i pod nadzorom odraslih.

Uređaj i kabel držite izvan dosega djece mlađe od 8 godina.

- **UPOZORENJE:** Ukoliko uređaj djeluje u kombiniranom načinu, djeca bi trebala koristiti pećnicu samo pod nadzorom odrasle osobe zbog nastalih temperatura (samo za modele s funkcijom roštilja).

- **UPOZORENJE:** Ako su vrata ili brtve vrata oštećeni, pećnica ne smije raditi dok je ne popravi stručna osoba.
- **UPOZORENJE:** Svaki popravak ili servis, koji bi izvršila osoba osim ovlaštenog servisera, a pri kojem je potrebno odstraniti poklopac za zaštitu od mikrovalnog isijavanja je opasan.
- **UPOZORENJE:** Tekućine i druga hrana ne smiju se zagrijavati u zatvorenim posudama jer mogu eksplodirati.
- Djecu je potrebito nadzirati kako bi se osiguralo da se ne igraju s uređajem.
- Ne odstranjujte nožice (postolja) pećnice; ne pokrivajte odvod za prozračivanje.
- Upotrebljavajte samo posuđe prikladno za uporabu u mikrovalnim pećnicama.
- Ukoliko zagrijavate hranu u plastičnim ili papirnatim posudama, nadzirite proces zagrijavanja zbog mogućnosti zapaljenja.
- Ako primijetite dim, isključite ili iskopčajte uređaj iz električne mreže i držite vrata zatvorena kako biste zagušili mogući plamen.
- Zagrijavanje pića u mikrovalnoj pećnici može dovesti do odgođenog eruptivnog ključanja; Stoga se pri rukovanju spremnikom mora paziti.
- Sadržaj bočica za hranjenje i staklenki s dječjom hranom treba promiješati ili protresti, a prije konzumacije provjeriti temperaturu kako bi se izbjegle opekline.

- Jaja u ljusci i cijela tvrdo kuhana jaja ne smiju se zagrijavati u mikrovalnim pećnicama jer mogu eksplodirati, čak i nakon što se mikrovalno zagrijavanje završi.
- Kada čistite površine vrata, brtve ili unutrašnjosti pećnice, koristite samo blaga neabrazivna sredstva za čišćenje, nanesite ih spužvom ili mekom krpom.
- Pećnicu treba redovito čistiti i uklanjati sve naslage hrane.
- Ukoliko redovito ne čistite i ne održavate pećnicu, njene površine će se vremenom oštetiti, a to može imati negativan utjecaj na trajanje uređaja te može dovesti do opasnosti.
- Ako je priključni kabel oštećen: da bi izbjegli moguće opasnosti od električnog udara, oštećeni kabel mora zamijeniti proizvođač, tj. njegov serviser ili druga, profesionalno osposobljena osoba.
- Ne dopustite da kabel visi preko ruba stola ili radne površine.
- Kako biste izbjegli opasne situacije, uređaj nikada nemojte spajati na vanjski prekidač kojim upravlja mjerač vremena ili sustav daljinskog upravljanja.
- Nikada nemojte mijenjati žarulju unutar pećnice. Isključivo je mora zamijeniti Hisense servis.
- Nemojte čistiti uređaj parnim čistačima, visokotlačnim čistačima, oštrim predmetima, abrazivnim sredstvima za čišćenje, abrazivnim spužvama i sredstvima za uklanjanje mrlja.

SIGURNOSNE UPUTE ZA OPĆU UPORABU

U nastavku su navedena određena pravila i mjere zaštite koje, jednako kao i kod ostalih uređaja, treba ih slijediti kako bi se osigurala vrhunska učinkovitost ove pećnice:

1. Dok pećnica radi, neka stakleni pladanj, ručice valjka, sklopka i utor za cilindar budu na svome mjestu.
2. Pećnicu ne upotrebljavajte niti u koju drugu svrhu osim za pripremu hrane; ne sušite u njoj odjeću, papir ili druge neprehrambene predmete i ne upotrebljavajte ju za sterilizaciju.
3. Nemojte uključivati pećnicu kada je prazna. To bi moglo oštetiti pećnicu.
4. Ne koristite pećnicu za bilo kakvu vrstu pohrane, kao što su papiri, kuhinjske potrepštine, itd.
5. Nemojte kuhati hranu sa opnom, ljuskom i/ili korom, kao što su žumanjci, krumpir, pileća jetrica itd., a da prethodno ne probušite opnu, ljusku i/ili koru vilicom na nekoliko mjesta.
6. Nemojte umetati nikakve predmete u otvore s vanjske strane pećnice.
7. Ne odstranjujte dijelove iz pećnice, kao što su nožice, spojnice, vijci itd.
8. Ne kuhajte hranu izravno na staklenom postolju. Stavite hranu u/na odgovarajući pribor za kuhanje ili pečenje prije stavljanja u pećnicu. **VAŽNO -** POSUĐE ZA KUHANJE KOJE SE NE KORISTITI U MIKROVALNOJ PEĆNICI:
   - Ne upotrebljavajte metalno posuđe ili posuđe s metalnim ručkama.
   - Nemojte koristiti posuđe, tj. ništa s metalnim ukrasima.
   - Nemojte koristiti papirom prekrivenu žicu za zatvaranje plastičnih vrećica.
   - Nemojte koristiti posuđe od melamina jer sadrži materijal koji će apsorbirati mikrovalnu energiju. To može uzrokovati pucanje ili ugljenisanje posuđa i usporiti proces priprave.
   - Nemojte koristiti *Centura* posuđe. Premaz nije prikladan za korištenje u mikrovalnoj pećnici. *Corelle Livingware* zatvorene šalice sa ručkom ne smiju se koristiti.
   - Nemojte kuhati u posudi sa suženim otvorom, kao što je boca za otvaranje ili zatvorena boca za ulje, jer se takve posude mogu raspuknuti ako se zagrijavaju u mikrovalnoj pećnici.
   - Ne upotrebljavajte obične termometre za meso ili slatkiše.
   - Koristiti možete samo termometre koji su namijenjeni isključivo za pripravu u mikrovalnoj pećnici. Samo oni se mogu upotrebljavati.
9. Pomagala za mikrovalnu pećnicu mogu se koristiti samo u skladu s uputama proizvođača.
10. Ne pokušavajte pržiti hranu u ovoj pećnici.
11. Imajte na umu da mikrovalna pećnica zagrijava samo tekućinu u posudi, a ne samu posudu. Stoga, iako poklopac posude nije

vruć na dodir kada se izvadi iz pećnice, imajte na umu da će hrana/tekućina u posudi ispuštati istu količinu pare i/ili kapljica kada se poklopac skine kao kod uobičajenog kuhanja.

12. Uvijek sami testirajte temperaturu kuhane hrane, osobito ako zagrijavate ili kuhate hranu/tekućinu za bebe. Preporučamo da nikada ne konzumirate hranu/tekućinu izravno iz pećnice, već ostavite da odstoji nekoliko minuta te promiješate hranu/tekućinu kako bi se toplina ravnomjerno rasporedila.
13. Hrana koja sadrži mješavinu masti i vode, npr. temeljac, treba stajati 30-60 sekundi u pećnici nakon što je isključena. Tako ćete omogućiti da se mješavina slegne te ćete spriječiti izlazak mjehurića kada u hranu/tekućinu stavite žlicu ili ubacite kocku.
14. Pri pripremi/kuhanju hrane/tekućine imajte na umu da se neke namirnice, npr. božićni puding, marmelada ili mljeveno meso, vrlo brzo zagrijavaju. Prilikom zagrijavanja ili kuhanja hrane s visokim udjelom masti ili šećera nemojte koristiti plastične posude.
15. Pomagala za kuhanje se mogu zagrijati jer hrana otpušta toplinu. Naročito, ako su vrh posude i ručke prekriveni plastičnom prevlakom. Za rukovanje priborom mogu biti potrebne rukavice za kuhanje.
16. Da bi smanjili rizik od požara u pećnici:
    a) Nemojte prekuhati hranu. Pozorno nadzirite proces zagrijavanja ako se unutar pećnice stavlja papir, plastika ili drugi zapaljivi materijali kako bi se olakšala priprava.
    b) Odstranite žicu za zatvranje vrećica prije nego što ih stavite u pećnicu.
    c) Ako se materijal unutar pećnice zapali, držite vrata pećnice zatvorenim, isključite pećnicu iz električne mreže ili isključite glavni osigurač na ploči s osiguračima.

PLOČA ZA UPRAVLJANJE

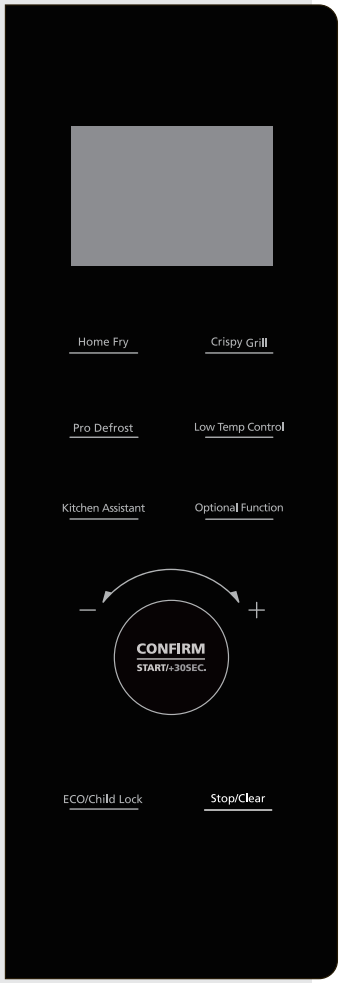

ZASLON
Prikazuje sat, vrijeme priprave i postavke.

"**Home Fry**" (Kućno prženje), "**Crispy Grill**" (Hrskavi roštilj), "**Low Temp Control**" (Kontrola niskih temperatura) Koristite ove tipke za pripravu hrane prema unaprijed postavljenim programima.
"**Pro Defrost**" (Odmrzavanje)
Koristite ovu tipku za odmrzavanje hrane prema vremenu ili težini.
"**Kitchen Assistant**" (Pomoćnik u kuhinji)
Koristite ovu tipku za reguliranje različitih postavki (sat, vremenski brojač…).
"**Optional Function**" (Izborna Funkcija)
Koristite ovu tipku za odabir vremena priprave u mikrovalnoj pećnici i razine snage.

KOTAČIĆ ZA PODEŠAVANJE - ROTACIONI GUMB
Koristite ovaj gumb za odabir različitih opcija i funkcija.
"**Confirm/Start/30 sec.**" (Potvrdi/ Početak / +30sec)
Koristite ovu tipku za pokretanje brze priprave za 30 sekund i za povećanje vremena priprave za dodatnih 30 sekundi (svakim pritiskom) ili za potvrdu postavki priprave.

"**ECO/Child Lock**" (EKO/Sigurnosno zaključavanje za zaštitu djece)
Koristite ovu tipku za isključivanje zaslona i zvučni signal ili je koristite za kontrolu zaključavanja ploče.
"**Stop/Clear**" (Zaustavi/Poništi)
Koristite ovu tipku za zaustavljanje priprave ili poništavanje postavki.

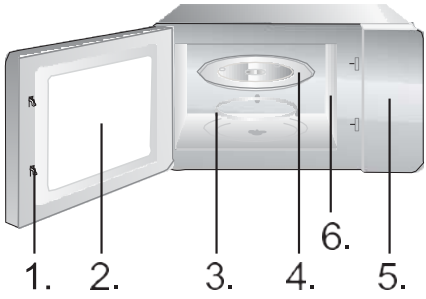

1. Sustav za sigurnosno zaključavanje vrata
2. Prozor pećnice
3. Ležajni obruč
4. Stakleni pladanj
5. Ploča za upravljanje
6. Vodič za valove (molimo nemojte skidati pločicu koja prekriva vodič za valove)

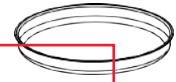

Pladanj za roštilj (ne može se koristiti s funkcijom mikrovalne pećnice i mora se staviti na rešetku za roštilj)

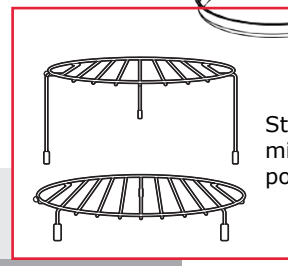

Stalak za roštilj (ne može se koristiti sa mikrovalnom funkcijom i mora biti postavljen na stakleni pladanj)

UPUTE ZA RAD

SAT

Ova mikrovalna pećnica koristi suvremeno elektroničko upravljanje za podešavanje parametara priprave kako bi bolje zadovoljila vaše potrebe priprave.

Kada je mikrovalna pećnica spojena na napajanje, pokazivač će prikazati "0:00" i pećnica će ispustiti zvučni signal.

1. Pritisnite "Kitchen Assistant" jednom; pećnica će prikazati "AS-1".
2. Okrenite kotačić za podešavanje broja sati (vremena). Vrijeme unosa treba biti između 0 i 23 sata (24-satni format vremena).
3. Pritisnite "Kitchen Assistant"; brojke minuta će treptati.
4. Okrenite kotačić za podešavanje minuta između 0 i 59.
5. Pritisnite "Kitchen Assistant" za završetak podešavanja sata i ":" će treptati.

NAPOMENA:
Ako sat nije postavljen, neće funkcionirati prilikom rada.

2. Ako pritisnete "Stop/Clear" tijekom procesa podešavanja sata, sat će se automatski vratiti na prethodni status.

VREMENSKI PROGRAM

Koristite odbrojavanje za postavljanje alarma.

1. Dva puta pritisnite "Kitchen Assistant". Pećnica će prikazati "AS-2".
2. Okrenite kotačić da biste unijeli točno vrijeme (maksimalno vrijeme priprave je 95 minuta).
3. Pritisnite "Confirm/Start/30 sec." za potvrdu postavke.
4. Kada se dostigne vrijeme priprave, zvučni signal će se oglasiti 5 puta.

Ako je sat postavljen (24-satni sustav), zaslon će prikazati trenutno vrijeme.

NAPOMENA:

- Kada je mjerač vremena uključen, druge funkcije se ne mogu koristiti.
- Kada se mikrovalna pećnica ne koristi, ova vam značajka omogućuje korištenje mikrovalne pećnice kao mjerača vremena.
- Provjerite je li sat postavljen.

PRIPRAVA U MIKROVALNOJ PEĆNICI

1. Pritisnite "Optional Function" jednom i "P100" će treptati.
2. Pritisnite "Confirm/Start/30 sec." za potvrdu postavke. "P100" će stalno svijetliti.
3. Više puta pritisnite "Optional Function" ili okrenite kotačić za odabir snage mikrovalne pećnice između 100% i 10%. Prikazat će se redom "P100", "P 80", "P 50", "P 30", "P 10".
4. Pritisnite "Confirm/Start/30 sec." za potvrdu postavke.
5. Okrenite kotačić za podešavanje vremena priprave (postavljeno vrijeme treba biti između 0:05 i 95:00).
6. Pritisnite "Confirm/Start/30 sec." za početak priprave.
7. Pritisnite tipku Stop/Clear za zaustavljanje procesa pripreme.

NAPOMENA:

Prilikom podešavanja vremenske postavke, inkrementi (ili dekrementi) će biti sljedeći:

0---1 min : 5 sekundi

1---5 min: 10 sekundi

5---10 min: 30 sekundi

10---30 min: 1 minuta

30---95 min : 5 minuta

Pritisnite	1 jednom	2 puta	3 puta	4 puta	5 puta
Snaga mikrovalne pećnice	100 %	80 %	50 %	30 %	10 %
Zaslon	P100	P80	P50	P30	P10

ROŠTILJ G-1

Pečenje na roštilju je posebno prikladno za tanke ploške mesa, šnicle ili odreske, mesne kotlete, ražnjiće, kobasice ili komade piletine. Pečenje na roštilju je također pogodno za tostiranje kruha ili sendviča te za gratiniranje jela.

1. Pritisnite "Optional Function" dva puta i "G-1" će treptati.
2. Više puta pritisnite "Optional Function" ili okrenite kotačić za odabir funkcije roštilja. Prestanite pritiskati/okretati kada "G-1" treperi.
3. Pritisnite "Confirm/Start/30 sec." za potvrdu postavke. "G-1" će zasvijetliti.
4. Okrenite kotačić za podešavanje vremena priprave (postavljeno vrijeme treba biti između 0:05 i 95:00).
5. Pritisnite "Confirm/Start/30 sec." za početak priprave.

NAPOMENA:

Preporučamo da koristite isporučenu rešetku za roštilj. Stavite hranu na rešetku za roštilj i stavite rešetku za roštilj na staklenu ploču okretnog postolja.
Preporučamo da s vremena na vrijeme okrenete hranu kako biste osigurali ravnomjernije pečenje na roštilju.

KOMBINIRANA OPERACIJA C-1

1. Pritisnite "Optional Function" 4 puta i "C-1" će treptati.
2. Više puta pritisnite "Optional Function" ili okrenite kotačić za odabir kombiniranog načina rada. Prestanite pritiskati/okretati kada se "C-1", "C-2", "C-3" ili "C-4". "P100", "G-1" i "140 C°" prikažu na zaslonu.
3. Pritisnite "Confirm/Start/30 sec." za potvrdu postavke.
4. Okrenite kotačić za podešavanje vremena priprave (postavljeno vrijeme treba biti između 0:05 i 95:00).
5. Pritisnite "Confirm/Start/30 sec." za početak priprave.

NAPOMENA:

Preporučamo da koristite isporučenu rešetku za roštilj. Stavite hranu na rešetku za roštilj te stavite rešetku za roštilj na staklenu ploču okretnog postolja.
Preporučamo da s vremena na vrijeme okrenete hranu kako biste osigurali ravnomjernije pečenje na roštilju.

KONVEKCIJA – S PODGRIJAVANJEM

Konvekcijsko kuhanje omogućuje pripravu hrane kao u tradicionalnoj pećnici, bez korištenja mikrovalova. Preporuča se zagrijati pećnicu na odgovarajuću temperaturu prije stavljanja hrane u pećnicu.

1. Pritisnite "Optional Function" 3 puta i "140" će treptati.
2. Više puta pritisnite "Optional Function" ili okrenite kotačić za odabir funkcije konvekcije. Prestanite pritiskati/okretati kada "140" treperi.
3. Pritisnite "Confirm/Start/30 sec." za potvrdu postavke.
4. Okrenite kotačić za odabir temperature konvekcije.

NAPOMENA: Temperatura se može odabrati u rasponu od 140 do 230 stupnjeva.

5. Pritisnite "Confirm/Start/30 sec."za potvrdu temperature.
6. Pritisnite "Confirm/Start/30 sec." za početak podgrijavanja. Kada se postigne temperatura podgrijavanja, zvučni signal će se oglasiti dva puta kako bi vas podsjetio da stavite hranu u pećnicu. Temperatura podgrijavanja je prikazana i treperi.
7. Stavite hranu u pećnicu i zatvorite vrata.
8. Okrenite kotačić za podešavanje vremena priprave (maksimalno vrijeme postavljanja je 95 minuta).
9. Pritisnite "Confirm/Start/30 sec." za početak priprave.

KONVEKCIJA – BEZ PODGRIJAVANJA

1. Pritisnite "Optional Function" tri puta i "140" će treptati.
2. Više puta pritisnite "Optional Function" ili okrenite " " zaodabir funkcije konvekcije. Prestanite pritiskati/okretati kada "140" treperi.
3. Pritisnite "Confirm/Start/30 sec." za potvrdu postavke. Okrenite kotačić za odabir temperature konvekcije.

NAPOMENA: Temperatura se može odabrati u rasponu od 140 do 230 stupnjeva.

5. Pritisnite "Confirm/Start/30 sec." za potvrdu postavke temperature.
6. Okrenite kotačić za podešavanje vremena priprave (maksimalno vrijeme postavljanja je 95 minuta).
7. Pritisnite "Confirm/Start/30 sec." za početak priprave.

PRIPRAVA U VIŠE FAZA

Mogu se postaviti najviše dvije faze. Ako je jedna od faza odmrzavanje, to bi onda uvijek trebala biti prva faza. Zvučni signal će se oglasiti jednom nakon svake faze i sljedeća faza će započeti.

NAPOMENA: Automatski izbornik i podgrijavanje ne mogu se postaviti kao jedna od više faza.

Primjer: ako želite odmrznuti hranu na 5 minuta, nakon čega slijedi priprava na 80 % snage mikrovalne pećnice u trajanju od 7 minuta, postupite na sljedeći način:

1. Pritisnite "Pro Defrost" dva puta; na ekranu će se prikazati "dEF2".
2. Okrenite kotačić da postavite vrijeme odmrzavanja na 5 minuta.
3. Pritisnite "Optional Function" jednom.
4. Pritisnite "Confirm/Start/30 sec." za potvrdu postavke.
5. Okrenite kotačić za odabir 80 % snage mikrovalne pećnice dok se ne prikaže "P80".
6. Pritisnite "Confirm/Start/30 sec." za potvrdu postavke.
7. Okrenite kotačić kako biste postavili vrijeme priprave na 7 minuta.
8. Pritisnite "Confirm/Start/30 sec." za početak priprave.

BRZA PRIPRAVA

1. U fazi čekanja pritisnite tipku "Confirm/Start/30 sec." za pripravu na 100 % razine snage 30 sekundi. Svaki pritisak na istu tipku povećava vrijeme priprave za 30 sekundi (maksimalno vrijeme priprave je 95 minuta).
2. Tijekom mikrovalova, roštilja, konvekcije i kombinirane priprave, pritisnite tipku "Confirm/Start/30 sec." za pripravu na 100% razine snage na 30 sekundi. Svaki pritisak na istu tipku povećava vrijeme priprave za 30 sekundi.

NAPOMENA: Ova funkcija ne može raditi pri pripravi s odmrzavanjem, višefaznoj pripravi ili pripravi na automatskom meniju.

1. U stanju čekanja okrenite kotačić udesno da odaberete željenu funkciju i "A1", "A2", "A3" ... Prikazat će se "A10".
2. Pritisnite "Confirm/Start/30 sec." za potvrdu odabrane funkcije.
3. Okrenite kotačić da biste postavili težinu hrane, a indikator "g" će zasvijetliti.
4. Pritisnite "Confirm/Start/30 sec." za početak priprave.

NAPOMENA: 1. Izbornik kolača je pod konvekcijom s funkcijom zagrijavanja od 160 stupnjeva i trebali biste prethodno zagrijati pećnicu nakon rada automatskog izbornika. Kada pećnica dosegne temperaturu, prestat će se zagrijavati. Zvučni signal će vas podsjetiti da otvorite vrata i stavite hranu u pećnicu. Pritisnite "Confirm/Start/30 sec." za početak priprave.

2. Kada odaberete pečeno pile i prođe 2/3 vremena, pećnica će zazvoniti dva puta da vas podsjeti da okrenete hranu. Možete ju jednostavno ostaviti i nastaviti. Za bolje rezultate, međutim, okrenite hranu, zatvorite vrata, a zatim pritisnite "Confirm/Start/30 sec." za nastavak pečenja.

Izbornik	Težina	Zaslon	Napajanje
A1 AUTOMATSKO PODGRIJAVANJE	150 g	150	100 %
	250 g	250	
	350 g	350	
	450 g	450	
	600 g	600	
A2 KRUMPIR	1 (oko 230 g)	1	100 %
	2 (oko 460 g)	2	
	3 (oko 690 g)	3	
A3 MESO	150 g	150	100 %
	300 g	300	
	450 g	450	
	600 g	600	
A4 POVRĆE	150 g	150	100 %
	350 g	350	
	500 g	500	
A5 RIBA	150 g	150	80 %
	250 g	250	
	350 g	350	
	450 g	450	
	650 g	650	
A6 TJESTENINA	50 g (sa 450 g hladne vode)	50	80 %
	100 g (sa 800 g hladne vode)	100	
	150 g (sa 1200 g hladne vode)	150	
A7 JUHA	200 g	200	100 %
	400 g	400	
	600 g	600	
A8 KOLAČ	475 g	475	Zagrijte na 140 °C
A9 PIZZA	200 g	200	C-4
	300 g	300	
	400 g	400	
A10 PILETINA	500 g	500	C-4
	750 g	750	
	1000 g	1000	
	1200 g	1200	

TEŽINA (AUTOMATSKI) ODLEĐIVANJE

Pećnica omogućuje odleđivanje mesa, peradi i morskih plodova. Vrijeme odleđivanja i radna snaga će se automatski prilagoditi prema unaprijed postavljenoj težini. Težina hrane za odleđivanje može biti između 100 g i 1000 g.

1. Pritisnite tipku "Pro Defrost" jednom. Pećnica će prikazati "dEF1".
2. Okrenite kotačić za odabir težine hrane. Istovremeno će zasvijetliti "g". Težina bi trebala biti između 100 i 1000 g.
3. Pritisnite tipku "Confirm/Start/30 sec."za početak odleđivanja.

NAPOMENA:
Veliki komadi hrane mogu biti (ostati) zamrznuti u sredini. Kako biste osigurali ravnomjerno odleđivanje, s vremena na vrijeme ih preokrenite i tijekom odleđivanja izlomite na manje komade.
Ocijedite tekućinu tijekom odmrzavanja jer se sokovi iz hrane mogu zagrijati i tako početi kuhati hranu.

VRIJEME (BRZINA) ODLEĐIVANJA

Pećnica također omogućuje brzo odleđivanje.

1. Pritisnite dva puta tipku "Pro Defrost"; pećnica će prikazati "dEF2".
2. Okrenite kotačić za odabir vremena priprave (maksimalno vrijeme postavljanja je 95 minuta).
3. Pritisnite tipku "Confirm/Start/30 sec."za početak odleđivanja.

NAPOMENA:
Veliki komadi hrane biti (ostati) zamrznuti u sredini. Kako biste osigurali ravnomjerno odleđivanje, s vremena na vrijeme ih preokrenite i tijekom odleđivanja izlomite na manje komade.
Ocijedite tekućinu tijekom odmrzavanja jer se sokovi iz hrane mogu zagrijati i početi kuhati hranu.

KUĆNO PRŽENJE

1. Pritisnite tipku "Crispy Grill".
2. Okrenite "kotačić" dok se ne prikaže "H1", "H2", "H3", "H4", "H5", "H6", "H7", "H8" ili "H9".
3. Pritisnite "Confirm/Start/30 sec."za početak podgrijavanja.
4. Kada se postigne temperatura podgrijavanja, zvučni signal će se oglasiti dva puta kako bi vas podsjetio da stavite hranu u pećnicu. Stavite hranu u pećnicu i zatvorite vrata.
5. Pritisnite "Confirm/Start/30 sec." za početak priprave.

NAPOMENA: Kada odaberete funkciju "Home Fry", nemojte stavljati hranu u pećnicu na početku. Najprije je potrebno zagrijati pećnicu. Nakon nekoliko minuta, se oglasiti zvučni signal će se oglasiti dva puta kako bi vas podsjetio da stavite hranu u pećnicu. Nakon što stavite hranu u pećnicu, ponovno pritisnite "Confirm/Start/30 sec.". Tajmer će odbrojavati i hrana će biti savršeno pripremljena.

Br.	Izbornik	Težina (g)
H1	Smrznuti krumpirići	300
H2	Smrznuti kroketi od krumpira	350
H3	Smrznute lignje	250
H4	Smrznuti kolutići luka	225
H5	Smrznuti pileći medaljoni	350
H6	Odrezak	270
H7	Škampi	250
H8	Povrće	200
H9	Proljetne rolice	250

HRSKAVI ROŠTILJ

1. Pritisnite tipku "Crispy Grill".
2. Više puta pritisnite "Crispy Grill" ili okrenite kotačić za odabir načina pečenja. Prestanite pritiskati/okretati kada se prikaže "C1", "C2", "C3" ili "C4".
3. Pritisnite "Confirm/Start/30 sec." za potvrdu postavke.
4. Okrenite kotačić za odabir težine priprave.
5. Pritisnite "Confirm/Start/30 sec." za početak priprave.

NAPOMENA: Svu hranu treba staviti na pladanj za roštilj, a pladanj za roštilj se mora staviti na rešetku za roštilj.

Hrskavi roštilj	Težina (g)	Napajanje	Početna temp.
C1 Cordon bleu (svježa mini pizza)	300	C-4	Sobna temeratura
	600		
	900		
C2 (lazanje)	200	C-4	Temperatura u hladnjaku.
	300		
	400		
	500		
C3 (kruh)	100	C-4	Temperatura smrzavanja.
C4 (pita/tart)	300	C-4	Temperatura u hladnjaku

KONTROLA NISKIH TEMPERATURA

1. Pritisnite tipku "Low Temp Control".
2. Više puta pritisnite "Low Temp Control" ili okrenite "kotačić" za odabir načina priprave. Treperit će "L1", "L2", "L3", "L4" ili "L5".
3. Pritisnite "Confirm/Start/30 sec." za potvrdu postavke.
4. Okrenite kotačić za odabir vremena priprave.
5. Pritisnite "Confirm/Start/30 sec." za potvrdu postavke.
6. Okrenite kotačić za podešavanje vremena priprave.
7. Pritisnite "Confirm/Start/30 sec." za početak priprave.

Zaslon	40 °C	50 °C	60 ° C	70 °C	80 °C	90 ° C	100 °C	110 °C	Vrijeme priprave: (maks.)
L1 (Spora priprava)						√		√	12 h
L2 (Održavanje toplim)			√	√	√				95 min
L3 (Sušenje hrane)	√	√	√	√	√	√			12 h
L4 (Jogurt)	√								12 h
L5 (Posuda za zagrijavanje)	√	√	√	√	√	√	√		95 min

DEZODORIZACIJA

1. U stanju čekanja pritisnite "Kitchen Assistant" tri puta. Na ekranu se prikazuje "AS-3".
2. Pritisnite "Confirm/Start/30 sec." za početak dezodoriranja.

BRZI MIKROTALASI, PRIPRAVA

1. U stanju čekanja, okrenite kotačić ulijevo za izravno podešavanje vremena priprave; zatim pritisnite tipku "Confirm/Start/30 sec." za pripravu sa 100% snage mikrovalne pećnice.

NAPOMENA: Ovaj program se može postaviti kao prva faza višefaznog programa priprave.

SIGURNOSNO ZAKLJUČAVANJE ZA ZAŠTITU DJECE

U stanju čekanja pritisnite "ECO/Child Lock" na 3 sekunde. Čut će se dugi zvuk, "bip" koji označava da je sigurnosno zaključavanje za zaštitu djece aktivirano, a indikator zaključavanja će zasvijetliti. Zaslon će prikazati trenutno vrijeme ili 0:00.
Deaktiviranje zaključavanja: u zaključanom stanju, pritisnite
"ECO/Child Lock" na tri sekunde; čut će se dugi zvuk,"bip" koji signalizira da je zaključavanje poništeno, a indikator zaključavanja će nestati.

FUNKCIJA PROVJERE

1. Tijekom pripreme pritisnite "Kitchen Assistant" za provjeru trenutnog vremena.
2. Tijekom pripreme pritisnite "Optional Function"; trenutna razina snage bit će prikazana 2-3 sekunde.

FUNKCIJA RADA BEZ ZVUKA

U stanju čekanja pritisnite "Kitchen Assistant" 4 puta; na ekranu se prikazuje "AS-4". Zatim pritisnite "Confirm/Start/30 sec." i pećnica će ući u način rada bez zvuka. Zvučni signal se neće oglašavati.

U stanju čekanja pritisnite "Kitchen Assistant" 4 puta; na ekranu se prikazuje "AS-4". Zatim pritisnite "Confirm/Start/30 sec." i pećnica će ući u način rada bez zvuka.

EKO FUNKCIJA

Ulazak u EKO način rada: u stanju čekanja kratko pritisnite "ECO/Child Lock"; zaslon će se isključiti.
Izlaz iz EKO načina rada: pritisnite bilo koju tipku.

FUNKCIJA ČIŠĆENJA PAROM

1. U stanju čekanja pritisnite "Kitchen Assisatnt" 4 puta; na ekranu se prikazuje "AS-4".
2. Pritisnite "Confirm/Start/30 sec." za početak čišćenja parom (100% snage mikrovalne pećnice 5 minuta).

NJEGA VAŠE MIKROVALNE PEĆNICE

1. Prije čišćenja isključite pećnicu i odspojite kabel za napajanje.
2. Održavajte unutrašnjost pećnice čistom. Ako se ostaci hrane ili razlita tekućina zasuše na stijenkama pećnice, obrišite s vlažnom krpom. Ne preporuča se upotreba jakih deterdženata ili abraziva.
   Vanjske površine pećnice čistite vlažnom krpom. Kako biste spriječili oštećenje dijelova unutar pećnice, pazite da u ventilacijske otvore ne dospije voda.
3. Nemojte dopustiti da se nadzorna ploča smoči. Očistite mekom vlažnom krpom. Nemojte koristiti deterdžente, abrazivna sredstva ili sredstva za čišćenje u spreju na nadzornoj ploči.
4. Ako se unutar ili oko vanjske strane vrata pećnice nahvata para, obrišite ju mekom krpom. To se može dogoditi kada mikrovalna pećnica djeluje u vlažnom okruženju i ne predstavlja nikakvu grešku u radu pećnice.
5. Ponekad je potrebno ukloniti stakleni pladanj kako biste ga očistili. Operite pladanj u toploj vodi s malo deterdženta ili u perilici posuđa.
6. Ležajni obruč i dno pećnice potrebno je redovito čistiti kako bi se izbjegla prekomjerna buka. Jednostavno obrišite donju površinu pećnice blagim deterdžentom, vodom ili sredstvom za čišćenje stakla i osušite. Ležajni obruč se može se prati u blagoj otopini deterdženta ili u perilici za posuđe. Pare od kuhanja skupljaju se tijekom uporabe, ali ni na koji način ne utječu na donju površinu ili kotačiće ležajnog obruča. Prilikom uklanjanja ležajnog obruča s dna pećnice radi čišćenja, pazite da ga vratite u odgovarajući položaj.
7. Za uklanjanje neprijatnih mirisa iz pećnice stavite u posudu prikladnu za uporabu u mikrovalnoj pećnici vodu sa sokom i korom limuna. Posudu stavite u mikrovalnu pećnicu 5 minuta, unutrašnjost pećnice dobro obrišite i osušite mekom krpom.

ZAŠTITA OKOLIŠA

Ne bacajte uređaj s običnim otpadom iz kućanstva nakon njegove dotrajalosti. Predajte ga na službenom, predviđenom sabirnom mjestu za recikliranje. Na taj način pomažete očuvanju okoliša.

UGRADBA MIKROVALNE PEĆNICE

UGRADBA

1. Provjerite je li sav materijal za pakiranje uklonjen iz unutrašnjosti pećnice.
2. Nakon što odstranite ambalažu, pregledajte pećnicu, i ukoliko ste primjetili vidljiva oštećenja, kao na primjer:
   - pogrešno postavljena vrata,
   - oštećena vrata,
   - ogrebotine ili ulegnuće na staklu vrata ili zaslonu,
   - ogrebotine u unutrašnjosti pećnice.

   Ukoliko opazite bilo koje od gore navedenih oštećenja, pećnicu NE upotrebljavajte.
3. Ova mikrovalna pećnica teži 19,4 kg i mora se postaviti na vodoravnu površinu dovoljno čvrstu da izdrži težinu pećnice.
4. Pećnicu udaljite od izvora visoke temperature ili pare.
5. NEMOJTE stavljati nikakve predmete na pećnicu.
6. Pećnicu držite najmanje 20 cm od obje bočne stijenke.
7. NE skidajte vodilice okretnog pladnja.
8. Kao i kod svakog uređaja, potreban je pomni nadzor kada ga koriste djeca.
9. Električna utičnica uvijek mora imati slobodan pristup kako biste u hitnom slučaju mogli jednostavno iskopčati utikač. Inače bi trebalo biti moguće isključiti uređaj pomoću prekidača iz strujnog kruga. U tom slučaju treba se pridržavati postojećih odredbi standarda električne sigurnosti.
   Proizvod mora biti ispravno spojen na uzemljenu utičnicu s jednofaznom izmjeničnom strujom (230 V/50 Hz).
   UPOZORENJE! OVAJ UREĐAJ MORA BITI UZEMLJEN!
10. Za rad pećnice potrebna je ulazna snaga od 1,5 kVA. Prilikom ugradnje pećnice preporuča se konsultacija sa serviserom.

SPECIFIKACIJE

Potrošnja	220-230V ~50 Hz
Radna snaga	900-1000 W
Grijač roštilja	2150-2400 W
Konvekcijski grijač	2150-2400 W
Radna frekvencija	2450 MHz
Vanjske dimenzije	520 × 327 × 520 mm
Volumen pećnice	30 litara
Težina bez ambalaže	Približno 19,4 kg
Razina buke	Lc < 58 dB (A)

Ovaj uređaj je označen u skladu s europskom smjernicom 2012/19/EU o otpadnim električnim i elektronskim uređajima (WEEE).
Smjernica određuje okvir za povratak i zbrinjavanje otpadnih uređaja valjan u cijeloj Europskoj Uniji.

DIMENZIJE ZA UGRADBU

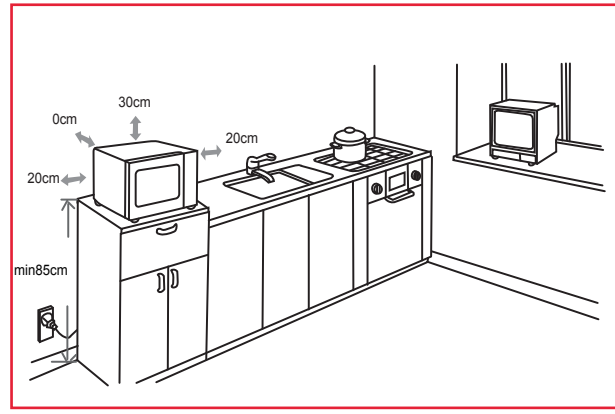

RADIJSKE SMETNJE

Mikrovalna pećnica može prouzročiti smetnje vašem radiju, TV prijamniku ili sličnoj opremi. Ukoliko dođe do smetnji, moguće ih je otkloniti ili smanjiti nekim od slijedećih načina:

a) očistite vrata i brtvene površine pećnice;
b) postavite radio, TV prijamnik itd. što dalje od mikrovalne pećnice;
c) koristite ispravno instaliranu antenu za vaš radio, TV, itd., da biste dobili snažan prijem signala.

ZADRŽAVAMO PRAVO NA IZMJENE KOJE NE UTJEČU NA FUNKCIONALNOST UREĐAJA.

PRIJE NEGO POZOVETE SERVIS

1. Ako pećnica uopće ne radi, informacije na zaslonu se ne pojavljuju ili je zaslon ugašen:
   a) provjerite da li je pećnica ispravno priključena na električnu mrežu. Ukoliko nije, izvucite utikač iz utičnice, te nakon 10 sekundi ponovno ga uključite;
   b) provjerite da li je na električnim instalacijama pregorio osigurač ili je isključen glavni prekidač. Ako se čini da rade ispravno, testirajte utičnicu drugim uređajem.
2. Ako mikrovalna pećnica ne grije:
   a) provjerite je li tajmer postavljen;
   b) provjerite jesu li vrata dobro zatvorena i sigurnosna brava zaključana. U suprotnom, mikrovalna energija neće strujati u pećnici.

   Ako ništa od navedenog ne popravi situaciju, obratite se najbližem ovlaštenom servisu.

Uređaj je namijenjen za uporabu u kućanstvu, za zagrijavanje hrane i pića pomoću elektromagnetske energije. Samo za uporabu u zatvorenim prostorima.

JAMSTVO I SERVIS

Ako trebate informacije ili u slučaju problema, obratite se Hisense centru za korisničku podršku u Vašoj zemlji (broj kontakt telefona možete pronaći u međunarodnom jamstvenom listu). Ako u vašoj zemlji ne postoji Centar za korisničku podršku, obratite se lokalnom Hisense prodavaču ili kontaktirajte servisnu službu Hisense odjela kućanskih uređaja.

Samo za osobnu uporabu!

Hisense

life reimagined

ŽELIMO VAM UGODNU UPORABU VAŠE MIKROVALNE PEĆNICE

DRAGI KUPČE

Iskreno vam se zahvaljujemo na kupovini. Verujemo da ćete uskoro pronaći dovoljno dokaza o tome da se zaista možete osloniti na naše proizvode. Da bi upotreba uređaja bila lakša, prilažemo ovo sveobuhvatno uputstvo za upotrebu.

Uputstva bi trebalo da vam pomognu da se upoznate sa novim uređajem. Molimo vas da ih pažljivo pročitate pre nego što prvi put upotrebite uređaj.

U svakom slučaju, molimo vas da se uverite da vam je uređaj isporučen neoštećen. Ako otkrijete oštećenja nastala u toku transporta, obratite se prodajnom predstavniku ili regionalnom skladištu odakle je proizvod isporučen. Broj telefona ćete pronaći u prijemnici ili izveštaju o isporuci.

Želimo vam puno zadovoljstva uz vaš novi kućni uređaj.



Uređaj je namenjen za kućnu upotrebu za zagrevanje hrane i pića koristeći elektromagnetnu energiju; samo za upotrebu u zatvorenom prostoru.

UPUTSTVO ZA UPOTREBU

Ova uputstva su namenjena korisniku.
Opisuju šporet i kako se koristi. Primenjuju se i na različite vrste uređaja; zbog toga ćete možda pronaći neke opise funkcija koje se možda ne odnose na vaš uređaj.

Zadržavamo pravo na sve promene i greške u uputstvu za upotrebu.



Nikada ne dirajte površine uređaja za grejanje ili kuvanje. Uređaji se zagrevaju tokom rada. Čuvajte decu na bezbednoj udaljenosti. Postoji rizik od opekotina!



Struja i visoki napon mikrotalasne rerne! Ne uklanjajte poklopac.

UPOZORENJE! Uređaj i njegovi pristupačni delovi postaju vrući tokom upotrebe. Treba voditi računa da se ne dodiruju delovi koji se zagrevaju. Decu mlađu od 8 godina treba držati dalje od uređaja ako nisu pod stalnim nadzorom. Decu treba nadgledati kako biste bili sigurni da se ne igraju uređajem.

Ovaj uređaj smeju da koriste deca uzrasta od 8 i više godina i lica sa smanjenim fizičkim, senzornim ili mentalnim sposobnostima ili nedovoljnim iskustvom i znanjem, pod uslovom da su pod nadzorom i da su im data uputstva o bezbednom korišćenju uređaja i da shvataju prateće rizike. Nemojte dozvoliti da se deca igraju uređajem. Deca ne smeju da čiste ili održavaju uređaj ukoliko nisu starija od 8 godina i pod nadzorom.

Držite uređaj i njegov kabl van domašaja dece mlađe od 8 godina.

- **UPOZORENJE:** Kada uređaj radi u kombinovanom režimu, deca treba da koriste rernu samo pod nadzorom odraslih zbog generisanih temperatura (samo za model sa funkcijom roštilja).

- **UPOZORENJE:** Ukoliko su vrata ili zaptivke na vratima oštećeni, rerna ne sme da se upotrebljava dok je ne popravi stručno lice.
- **UPOZORENJE:** Opasno je za bilo koga osim stručnog lica da izvrši bilo koju uslugu ili operaciju popravke koja podrazumeva uklanjanje navlake koja štiti od izloženosti mikrotalasnoj energiji.
- **UPOZORENJE:** Tečnost i druge namirnice ne smeju da se zagrevaju u zatvorenim posudama jer mogu da eksplodiraju.
- Decu treba nadgledati kako biste bili sigurni da se ne igraju uređajem.
- Ne uklanjajte postolje rerne; ne blokirajte odvode za vazduh na rerni.
- Koristite samo pribor koji je pogodan za upotrebu u mikrotalasnim rernama.
- Kada grejete hranu u plastičnim ili papirnim posudama, pazite na rernu zbog mogućnosti zapaljenja.
- Ako primetite dim, isključite uređaj ili isključite napajanje uređaja i držite vrata zatvorenim kako biste ugasili plamen.
- Grejanje napitaka u mikrotalasnoj rerni može dovesti do odloženog kipljenja. Zato se mora voditi računa prilikom rukovanja posudom;
- Sadržaj flašica za hranjenje i tegli za hranu za bebe treba promešati ili protresti, a temperaturu proveriti pre konzumacije kako bi se izbegle opekotine.

- Jaja u ljusci i cela tvrdo kuvana jaja ne bi trebalo da se zagrevaju u mikrotalasnim rernama jer mogu da eksplodiraju, čak i nakon završetka mikrotalasnog grejanja.
- Prilikom čišćenja površina vrata, zaptivki na vratima ili unutrašnjosti rerne, koristite samo blaga neabrazivna sredstva ili deterdžente nanete sunđerom ili mekom krpom.
- Rernu treba redovno čistiti, a sve naslage hrane ukloniti.
- Neodržavanje rerne u čistom stanju moglo bi da dovede do oštećenja njene površine, što bi moglo nepovoljno da utiče na vek trajanja uređaja i eventualno dovede do opasne situacije.
- Ukoliko je napojni kabl oštećen, sme ga zameniti isključivo proizvođač, njegov ovlašćeni serviser ili osobe obučene za to kako biste sprečili opasnosti.
- Ne dozvolite da kabl visi preko ivice stola ili radne ploče.
- Nikada ne povezujte ovaj uređaj sa spoljnim prekidačem za tajmer ili sistemom daljinskog upravljača kako biste izbegli opasnu situaciju.
- Nikada ne menjajte sijalicu unutar rerne. Zamenu treba vršiti Hisense servis.
- Ne čistite aparat parnim čistačima, čistačima visokog pritiska, oštrim predmetima, abrazivnim sredstvima za čišćenje i abrazivnim sunđerima i odstranjivačima fleka.

BEZBEDNOSNA UPUTSTVA ZA OPŠTU UPOTREBU

Ispod su navedena, kao i kod svih uređaja, određena pravila koja treba slediti i mere zaštite kako bi se osigurale vrhunske performanse ove rerne:

1. Staklena tacna, rotirajuće ručke, spojnica i rotirajuća staza treba da budu na mestu kada uključujete rernu.
2. Nemojte koristiti rernu u bilo koje druge svrhe osim pripreme hrane, kao što je sušenje odeće, papira ili bilo kojih drugih predmeta, ili za sterilizaciju.
3. Ne uključujte rernu kada je prazna. To bi moglo da ošteti rernu.
4. Nemojte koristiti unutrašnjost rerne za skladištenje predmeta kao što su papiri, knjige o spremanju hrane, itd.
5. Nemojte kuvati bilo koju vrstu hrane koja ima opnu, kao što su žumanca, krompir, pileća džigerica i sličnu hranu a da prethodno ne probijete opnu na nekoliko mesta viljuškom.
6. Nemojte umetati nikakve predmete u otvore vanjskog dela rerne.
7. Ni u jednom trenutku ne uklanjajte delove iz rerne, kao što su postolje, spojnice, zavrtnji i slično.
8. Ne kuvajte hranu direktno na staklenoj tacni. Stavite hranu u/na odgovarajući pribor za kuvanje pre stavljanja u rernu. **VAŽNO -** POSUĐE ZA KUVANJE KOJE NE TREBA KORISTITI U MIKROTALASNOJ RERNI:
   - Nemojte koristiti metalne tiganje ili posuđe sa metalnim drškama.
   - Ne koristite ništa sa metalnim rubom.
   - Nemojte koristiti plastične kese koje se zatvaraju žicama obloženim papirom.
   - Nemojte koristiti posude u kojima se nalazi melamin jer sadrže materijal koji će apsorbovati mikrotalasnu energiju. To može dovesti do pucanja posuđa ili zagorevanja i usporiće proces kuvanja.
   - Nemojte koristiti posuđe marke Centura. Posuđe sa glazurom nije pogodno za mikrotalasnu upotrebu. Ne treba koristiti zatvorene šolje sa drškom marke Corelle Livingware.
   - Nemojte kuvati u posudi koja je zatvorena, kao što je flaša sa čepom ili flaša za ulje sa pričvršćenim poklopcem, jer takve posude mogu eksplodirati ako se zagreju u mikrotalasnoj rerni.
   - Nemojte koristiti konvencionalne termometre za meso ili slatkiše.
   - Na raspolaganju su termometri namenjeni kuvanju u mikrotalasnoj rerni. Može se koristiti ta vrsta termometara.
9. Pribor za mikrotalasnu rernu treba koristiti samo u skladu sa uputstvima proizvođača.
10. Ne pokušavajte da pržite hranu u ulju u ovoj rerni.
11. Imajte na umu da mikrotalasna rerna zagreva samo tečnost u posudi, a ne i posudu. Stoga, iako poklopac posude nije

vruć na dodir kada se izvadi iz rerne, imajte na umu da će hrana/tečnost unutar posude ispuštati istu količinu pare i/ili ključati kada se poklopac ukloni kao i prilikom konvencionalnog kuvanja.

12. Uvek sami proverite temperaturu kuvane hrane, naročito ako grejete ili kuvate hranu/tečnost namenjenu bebama. Preporučljivo je da nikada ne konzumirate hranu/tečnost direktno iz rerne, već ostavite da odstoji nekoliko minuta te promešajte hranu/tečnost da se toplota ravnomerno rasporedi.
13. Hrana koja sadrži mešavinu masti i vode, kao što je bujon, bi trebalo da odstoji u rerni 30–60 sekundi nakon isključivanja rerne. Ovo treba uraditi zbog toga da se omogući smesi da se slegne i da se spreči ključanje kada se stavi kašika u hranu/tečnost ili kada se doda kockica bujona.
14. Kada pripremate/kuvate hranu/tečnost, ne zaboravite da postoje određene namirnice, kao što su Božićni pudinzi, džem i mljeveno meso, koje se brzo zagrevaju. Kada zagrevate ili kuvate hranu sa visokim sadržajem masti ili šećera, nemojte koristiti plastične posude.
15. Pribor za kuvanje može postati vruć zbog toplote koja se prenosi sa zagrejane hrane. Ovo je naročito tačno ako plastična folija prekriva gornji deo i drške pribora. Za rukovanje priborom će možda biti potrebne kuhinjske rukavice.
16. Da biste smanjili rizik od požara unutar rerne:
    a) Ne kuvajte hranu previše. Pažljivo rukujte mikrotalasnom rernom ako stavite papir, plastiku ili drugi zapaljivi materijal unutar rerne da bi se olakšalo kuvanje.
    b) Uklonite žice obložene papirom za zatvaranje kesa pre stavljanja kesa u rernu.
    c) Ako se materijali unutar rerne zapale, držite vrata rerne zatvorenim, isključite rernu iz utičnice ili isključite napajanje na razvodnoj ploči ili isključite prekidače napajanja.

KONTROLNA TABLA



EKRAN
Prikazuje sat, vreme kuvanja i podešavanja.

PRŽENJE KOD KUĆE, HRSKAVI ROŠTILJ, REGULACIJA NISKE TEMPERATURE
Koristite ovu tipku za kuvanje hrane po unapred određenim programima.

PRO ODMRZAVANJE
Koristite ovu tipku da odmrznete hranu podešavajući vreme ili po težini hrane.

POMOĆNIK U KUHINJI
Koristite ovu tipku da biste podesili različita podešavanja (sat, tajmer ...).

OPCIONALNA FUNKCIJA
Koristite ovu tipku da biste izabrali vreme kuvanja u mikrotalasnoj rerni i nivo napajanja.

ROTIRAJUĆE DUGME – DŽOGER
Koristite ovu tipku da biste izabrali različite opcije i funkcije.

POTVRDI/START/+30S
Koristite ovu tipku da biste pokrenuli brzo kuvanje na 30 sekundi, da biste povećali vreme kuvanja za 30 sekundi (svaki put kada pritisnete tipku) ili da biste potvrdili podešavanja kuvanja.

EKO/BEZBEDNOSNO ZAKLJUČAVANJE ZA DECU
Koristite ovu tipku da isključite ekran i signal ili je držite pritisnutom za upravljanje zaključavanjem kontrolne ploče.

ZAUSTAVI/OBRIŠI
Koristite ovu tipku da zaustavite kuvanje ili obrišete podešavanja.

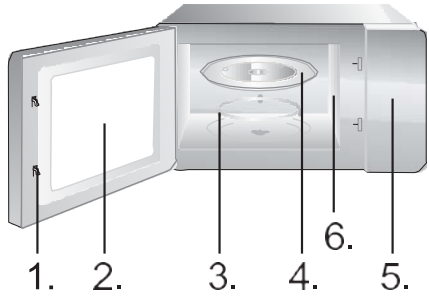

1. Sistem bezbednosnog zaključavanja vrata
2. Prozor rerne
3. Rotirajući prsten
4. Staklena tacna
5. Kontrolna tabla
6. Uputstvo o vrsti talasa (molimo vas da ne uklanjate ploču od liskuna koje se nalazi preko uputstva o vrsti talasa)



Tacna za roštilj (ne može se koristiti sa funkcijom mikrotalasnog zagrevanja i treba se
staviti na stalak za roštilj)

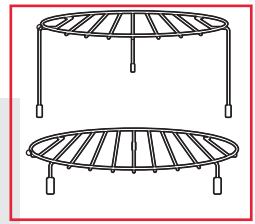

Stalak za roštilj (ne može se koristiti sa funkcijom mikrotalasnog zagrevanja i treba biti
postavljen na staklenu tacnu)

UPUTSTVO ZA RAD

SAT

Ova mikrotalasna rerna koristi modernu elektronsku kontrolu za podešavanje parametara kuvanja kako bi bolje zadovoljila vaše potrebe prilikom kuvanja.

Kada je mikrotalasna rerna povezana sa napajanjem, rerna će pokazivati "0:00" i zvučni signal će se začuti jednom.

1. Pritisnite jednom opciju "Pomoćnik u kuhinji"; rerna će pokazivati "AS-1".
2. Okrenite rotirajuće dugme da podesite brojeve na satu. Vreme unosa treba da bude između 0 i 23 časa (24-časovni vremenski format).
3. Pritisnite opciju "Pomoćnik u kuhinji"; brojevi koji prikazuju minute će treperiti.
4. Okrenite rotirajuće dugme da podesite brojeve između 0 i 59.
5. Pritisnite opciju "Pomoćnik u kuhinji" da biste dovršili podešavanje sata. Na rerni će treperiti ":".

NAPOMENA:

1. Ako sat nije podešen, on neće raditi kada je rerna uključena.

2. Ako pritisnete taster "Zaustavi/Obriši" tokom procesa podešavanja sata, sat će se automatski vratiti na prethodni status.

TAJMER

Koristite tajmer za odbrojavanje da biste podesili alarm.

1. Pritisnite dvaput opciju "Pomoćnik u kuhinji". Rerna će pokazivati "AS-2".
2. Okrenite rotirajuće dugme da unesete tačno vreme. (Maksimalno vreme kuvanja je 95 minuta.)
3. Pritisnite tipku "Potvrdi/Start/+30s " da biste potvrdili podešavanje.
4. Kada se dostigne vreme kuvanja, zvučni signal će se začuti 5 puta.

Ako je sat podešen (24-časovni sistem), ekran će prikazati trenutno vreme.

NAPOMENA:

- Kada je tajmer uključen, druge funkcije se ne mogu koristiti.
- Kada mikrotalasna rerna nije u upotrebi, ova funkcija vam omogućava da koristite mikrotalasnu rernu kao tajmer.
- Uverite se da je sat podešen.

KUVANJE U MIKROTALASNOJ RERNI

1. Pritisnite opciju "Opcionalna funkcija" jednom i na ekranu će treperiti "P100".
2. Pritisnite tipku "Potvrdi/Start/+30s " da biste potvrdili. Oznaka "P100" će stalno biti na ekranu.
3. Pritisnite opciju "Opcionalna funkcija" više puta ili okrenite rotirajuće dugme da biste izabrali snagu mikrotalasne rerne između 100% i 10%. "P100", "P 80", "P 50", "P 30", "P 10" će biti prikazani redom.
4. Pritisnite tipku "Potvrdi/Start/+30s" da biste potvrdili.
5. Okrenite rotirajuće dugme da biste podesili vreme kuvanja. (Podešeno vreme bi trebalo da bude između 0:05 i 95:00.)
6. Pritisnite tipku "Potvrdi/Start/+30s" za početak kuvanja.
7. Pritisnite tipku ZAUSTAVI/Obriši da biste zaustavili proces kuvanja.

NAPOMENA:

Prilikom postavljanja podešavanja vremena, koraci pri povećanju (ili smanjenju vremena) će biti sledeći:

0---1 min : 5 sekundi
1---5 min : 10 sekundi
5---10 min : 30 sekundi
10---30 min : 1 minuta
30---95 min : 5 minuta

Pritisnite	1x	2x	3x	4x	5x
Napajanje mikrotalasne rerne	100%	80%	50%	30%	10%
Ekran	P100	P80	P50	P30	P10

GRILOVANJE G-1

Grilovanje je posebno pogodno za tanke kriške mesa, šnicle ili biftek, kotlete, ražnjiće, kobasice ili komadiće piletine. Grilovanje je takođe pogodno za tost hleb ili sendviče i gratinirana jela.

1. Dvaput pritisnite opciju "Opcionalna funkcija" i na ekranu će treperiti "G-1".
2. Više puta pritisnite opciju "Opcionalna funkcija" ili okrenite "rotirajuće dugme" da biste izabrali funkciju grilovanja. Prestanite da pritiskate/okrećete dugme kada treperi oznaka "G-1".
3. Pritisnite tipku "Potvrdi/Start/+30s" da biste potvrdili. Upaliće se oznaka "G-1".
4. Okrenite "rotirajuće dugme" da podesite vreme kuvanja. (Podešeno vreme bi trebalo da bude između 0:05 i 95:00.)
5. Pritisnite tipku "Potvrdi/Start/+30s" za početak kuvanja.

NAPOMENA:

Preporučujemo da koristite isporučeni stalak za roštilj. Stavite hranu na stalak za roštilj i stavite stalak za roštilj na vrh staklene ploče koja se može okretati.
Preporučujemo da s vremena na vreme okrenete hranu kako bi se ravnomerno grilovala.

KOMBINOVANI REŽIM RADA C-1

1. Pritisnite opciju "Opcionalna funkcija" četiri puta i na ekranu će treperiti "C-1".
2. Više puta pritisnite opciju "Opcionalna funkcija" ili okrenite "rotirajuće dugme" da biste izabrali kombinovani režim rada. Prestanite da pritiskate/okrećete kada se pojave oznake "C-1", "C-2", "C-3" ili "C-4". Na ekranu će se prikazati oznake "P100", "G-1" i "140 C°".
3. Pritisnite tipku "Potvrdi/Start/+30s" da biste potvrdili.
4. Okrenite "rotirajuće dugme" da podesite vreme kuvanja. (Podešeno vreme bi trebalo da bude između 0:05 i 95:00.)
5. Pritisnite tipku "Potvrdi/Start/+30s" za početak kuvanja.

NAPOMENA:

Preporučujemo da koristite isporučeni stalak za roštilj. Stavite hranu na stalak za roštilj, a zatim stavite stalak za roštilj na vrh staklene ploče koja se može okretati.
Preporučujemo da s vremena na vreme okrenete hranu kako bi se ravnomerno grilovala.

KONVEKCIJA – SA PRETHODNIM ZAGREVANJEM

Konvekciono kuvanje vam omogućava da hranu pripremite kao u tradicionalnoj rerni. Mikrotalasi se ovom prilikom ne koriste. Preporučuje se da zagrejete rernu na odgovarajuću temperaturu pre stavljanja hrane u rernu.

1. Pritisnite opciju "Opcionalna funkcija" tri puta i na ekranu će treperiti "140".
2. Više puta pritisnite opciju "Opcionalna funkcija" ili okrenite "rotirajuće dugme" da biste izabrali funkciju konvekcionog pečenja. Prestanite da pritiskate/okrećete dugme kada treperi oznaka "140".
3. Pritisnite tipku "Potvrdi/Start/+30s" da biste potvrdili.
4. Okrenite "rotirajuće dugme" da izaberete temperaturu konvekcije.

Napomena: Temperatura se može izabrati u opsegu od 140 do 230 stepeni.

5. Pritisnite tipku "Potvrdi/Start/+30s" da biste potvrdili temperaturu.
6. Pritisnite tipku "Potvrdi/Start/+30s" da započnete prethodno zagrevanje.
   Kada se dostigne temperatura za prethodno zagrevanje, zvučni signal će se oglasiti dva puta da vas podseti da stavite hranu u rernu. Na ekranu će se prikazati i treperiti temperatura prethodnog zagrevanja.
7. Stavite hranu u rernu i zatvorite je.
8. Okrenite "rotirajuće dugme" da podesite vreme kuvanja. (Maksimalno vreme podešavanja je 95 minuta.)
9. Pritisnite tipku "Potvrdi/Start+30s" za početak kuvanja.

KONVEKCIJA – BEZ PRETHODNOG ZAGREVANJA

1. Pritisnite opciju "Opcionalna funkcija" tri puta i na ekranu će treperiti "140".
2. Pritisnite više puta opciju "Opcionalna funkcija" ili uključite " " da biste izabrali funkciju konvekcionog pečenja. Prestanite da pritiskate/okrećete dugme kada treperi oznaka "140".
3. Pritisnite tipku " Potvrdi/Start/+30s" da biste potvrdili.
4. Okrenite "rotirajuće dugme" da izaberete temperaturu konvekcije.

Napomena: Može se podesiti temperatura od 140 do 230 stepeni.

5. Pritisnite tipku "Potvrdi/Start/+30s" da biste potvrdili podešavanje temperature.
6. Okrenite "rotirajuće dugme" da podesite vreme kuvanja. (Maksimalno vreme podešavanja je 95 minuta.)
7. Pritisnite tipku "Potvrdi/Start+30s" za početak kuvanja.

KUVANJE U VIŠE FAZA

Mogu se postaviti najviše dve faze. Ako je jedna faza odmrzavanje, to bi uvek trebalo da bude prva faza. Zvučni signal će se začuti jednom posle svake faze i počeće sledeća faza.

Napomena: Automatski meni i prethodno zagrevanje se ne mogu postaviti kao jedna od faza.

Primer: ako želite da odmrznete hranu na 5 minuta, nakon čega sledi kuvanje sa 80% mikrotalasne snage od 7 minuta, nastavite na sledeći način:

1. Dvaput pritisnite tipku "Pro odmrzavanje"; na ekranu će se prikazati "dEF2".
2. Okrenite "rotirajuće dugme" da podesite vreme odmrzavanja na 5 minuta.
3. Pritisnite jednom tipku "Opcionalna funkcija".
4. Pritisnite tipku "Potvrdi/Start/+30s" da biste potvrdili.
5. Okrenite "rotirajuće dugme" da izabere 80% mikrotalasne snage dok se ne prikaže "P80".
6. Pritisnite tipku "Potvrdi/Start/+30s" da biste potvrdili.
7. Okrenite "rotirajuće dugme" da podesite vreme kuvanja na 7 minuta.
8. Pritisnite tipku "Potvrdi/Start/+30s" za početak kuvanja.

BRZO KUVANJE

1. U stanju čekanja, pritisnite tipku "Potvrdi/Start/+30s" da biste kuvali na 100%% nivou napajanja 30 sekundi. Svaki pritisak na istu tipku povećava vreme kuvanja za 30 sekundi. Maksimalno vreme kuvanja je 95 minuta.
2. Tokom mikrotalasnog, grilovanog, konvekcionog i kombinovanog režima kuvanja pritisnite tipku "Potvrdi/Start/+30s" da biste kuvali na 100% nivou napajanja 30 sekundi. Svaki pritisak na istu tipku povećava vreme kuvanja za 30 sekundi.

Napomena: Ova funkcija ne može da radi u režimu pripremanja smrznute hrane, kuvanja u više faza ili automatskog kuvanja.

1. U stanju čekanja, okrenite "rotirajuće dugme" desno da biste izabrali željenu funkciju, a na ekranu će se prikazati "A1", "A2", "A3" ... i "A10".
2. Pritisnite tipku "Potvrdi/Start/+30s" da biste potvrdili izabranu funkciju.
3. Okrenite "rotirajuće dugme" da biste podesili težinu hrane, a indikator sa oznakom "g" će svetleti.
4. Pritisnite tipku "Potvrdi/Start/+30s" za početak kuvanja.

Napomena: 1. Meni za kolače se nalazi u opciji konvekcionog kuvanja sa funkcijom zagrevanja od 160 stepeni, a prvo prethodno zagrevanje bi trebalo vršiti posle rada automatskog menija. Kada rerna dostigne određenu temperaturu, prestaće da se zagreva. Zvučni signal će vas podsetiti da otvorite rernu i stavite hranu u nju. Zatim, pritisnite tipku "Potvrdi/Start/+30s" za početak kuvanja.

2. Kada se bira opcija pečene piletine i kada prođe 2/3 vremena, rerna će zvoniti dva puta da vas podseti da okrenete hranu. Možete jednostavno ostaviti da se kuvanje nastavi. Za bolje rezultate, međutim, okrenite hranu, zatvorite rernu, a zatim pritisnite tipku "Potvrdi/Start/+30s" da biste nastavili sa kuvanjem.

Meni	Težina	Ekran	Napajanje
A1 AUTOMATSKO PODGREVANJE	150 g	150	100%
	250 g	250	
	350 g	350	
	450 g	450	
	600 g	600	
A2 KROMPIR	1 (oko 230 g)	1	100%
	2 (oko 460 g)	2	
	3 (oko 690 g)	3	
A3 MESO	150 g	150	100%
	300 g	300	
	450 g	450	
	600 g	600	
A4 POVRĆE	150 g	150	100%
	350 g	350	
	500 g	500	
A5 RIBA	150 g	150	80%
	250 g	250	
	350 g	350	
	450 g	450	
	650 g	650	
A6 ESTENINA	500 g(sa 450 g hladne vode)	50	80%
	100 g(sa 800 g hladne vode)	100	
	150 g(sa 1200 g hladne vode)	150	
A7 SUPA	200 g	200	100%
	400 g	400	
	600 g	600	
A8 KOLAČI	475 g	475	Prethodno zagrejte na 140 °C
A9 PICA	200 g	200	C-4
	300 g	300	
	400 g	400	
A10 PILETINA	500 g	500	C-4
	750 g	750	
	1000 g	1000	
	1200 g	1200	

(AUTOMATSKO) ODMRZAVANJE

Rerna omogućava odmrzavanje mesa, živine i morskih plodova. Vreme odmrzavanja i napajanja potrebno za rad će biti automatski podešeno u skladu sa unapred podešenom težinom. Težina hrane koju treba odmrznuti može da bude između 100 g i 1000 g.

1. Pritisnite jednom tipku "PRO ODMRZAVANJE". Rerna će pokazivati oznaku "dEF1".
2. Okrenite "rotirajuće dugme" da biste izabrali težinu hrane. Istovremeno, oznaka "g" će svetleti. Težina treba da bude između 100 i 1000 g.
3. Pritisnite tipku "Potvrdi/Start/+30s" za početak odmrzavanja.

NAPOMENA:

Velike namirnice mogu ostati zamrznute u sredini. Da biste osigurali ravnomerno odmrzavanje, s vremena na vreme ih okrenite i podelite na manje komade tokom odmrzavanja.

Ocedite tečnost koja nastaje tokom odmrzavanja, jer sokovi iz hrane mogu da se zagreju i skuvaju hranu.

(BRZINA) ODMRZAVANJE PREMA VREMENU

Rerna takođe omogućava brzo odmrzavanje.

1. Dvaput pritisnite tipku "PRO ODMRZAVANJE"; rerna će pokazivati "dEF2".
2. Okrenite "rotirajuće dugme" da biste izabrali vreme kuvanja. Maksimalno vreme podešavanja je 95 minuta.
3. Pritisnite tipku "Potvrdi/Start/+30s" za početak odmrzavanja.

NAPOMENA:

Velike namirnice mogu ostati zamrznute u sredini. Da biste osigurali ravnomerno odmrzavanje, s vremena na vreme ih okrenite i podelite na manje komade tokom odmrzavanja.

Ocedite tečnost koja nastaje tokom odmrzavanja, jer sokovi iz hrane mogu da se zagreju i skuvaju hranu.

PRŽENJE KOD KUĆE

1. Pritisnite tipku "Prženje kod kuće".
2. Okrećite "rotirajuće dugme" dok se na ekranu ne pokaže "H1","H2", "H3", "H4", "H5", "H6","H7", "H8" ili "H9".
3. Pritisnite tipku "Potvrdi/Start/+30s" da započnete prethodno zagrevanje.
4. Kada se dostigne temperatura za prethodno zagrevanje, zvučni signal će se oglasiti da vas podseti da stavite hranu u rernu. Stavite hranu u rernu i zatvorite je.
5. Pritisnite tipku "Potvrdi/Start/+30s" za početak kuvanja.

Napomena: Kada izaberete funkciju Prženje kod kuće, molimo vas da na početku hranu ne stavljate u rernu. Rernu prvo treba zagrejati. Nakon nekoliko minuta, zvučni signal će se oglasiti dva puta da vas podseti da stavite hranu u rernu. Nakon stavljanja hrane u rernu, ponovo pritisnite tipku Potvrdi/Start/+30s. Tajmer će odbrojavati, a hrana će biti savršeno skuvana.

Br.	Meni	Težina (g)
H1	Zamrznuti pomfrit	300
H2	Kroketi od zamrznutog krompira	350
H3	Zamrznute lignje	250
H4	Zamrznuti kolutovi luka	225
H5	Zamrznuti pileći nagetsi	350
H6	Šnicle	270
H7	Škampi	250
H8	Povrće	200
H9	Prolećne rolnice	250

HRSKAVI

1. Pritisnite tipku "Hrskavi roštilj".
2. Pritisnite tipku "Hrskavi roštilj" više puta ili okrenite "rotirajuće dugme" da biste izabrali režim grilovanja. Prestanite da pritiskate/okrećete kada je na ekranu prikazano "C1", "C2", "C3" ili "C4".
3. Pritisnite tipku "Potvrdi/Start/+30s" da biste potvrdili.
4. Okrenite "rotirajuće dugme" da izaberete težinu pri kuvanju.
5. Pritisnite tipku "Potvrdi/Start/+30s" za početak kuvanja.

Napomena: Svu hranu treba staviti na tacnu za roštilj a onda na stalak za roštilj.

Hrskavi roštilj	Težina (g)	Napajanje	Početna temperatura
C1 Cordon bleu (sveža mini pica)	300	C-4	Sobna temperatura
	600		
	900		
C2 (lazanje)	200	C-4	Temperatura frižidera
	300		
	400		
	500		
C3 (hleb)	100	C-4	Temperatura zamrzavanja
C4 (pita/tart)	300	C-4	Temperatura Frižidera

UPRAVLJANJE NISKOM

1. Pritisnite tipku "Upravljanje niskom temperaturom".
2. Više puta pritisnite tipku "Upravljanje niskom temperaturom" ili okrenite "rotirajuće dugme" da biste izabrali režim kuvanja . Na ekranu će treperiti "L1", "L2", "L3", "L4" ili "L5".
3. Pritisnite tipku "Potvrdi/Start/+30s" da biste potvrdili.
4. Okrenite "rotirajuće dugme" da biste izabrali temperaturu kuvanja.
5. Pritisnite tipku "Potvrdi/Start/+30s" da biste potvrdili.
6. Okrenite "rotirajuće dugme" da biste podesili vreme kuvanja.
7. Pritisnite tipku "Potvrdi/Start/+30s" za početak kuvanja.

Ekran	400 °C	50 °C	60 °C	70 °C	80 °C	90 °C	100 °C	110 °C	Vreme kuvanja (maks.)
L1 (Sporo kuvanje)						√		√	12 h
L20 (Održavanje toplote)			√	√	√				95 min
L30 (Sušenje hrane)	√	√	√	√	√	√			12 h
L4 (Jogurt)	√								12 h
L50 (Kutija za zagrevanje)	√	√	√	√	√	√	√		95 min

UKLANJANJE MIRISA

1. U stanju čekanja, pritisnite opciju "Pomoćnik u kuhinji" 3 puta. Na ekranu je prikazana oznaka "AS-3".
2. Pritisnite tipku "Potvrdi/Start/+30s" da započnete uklanjanje mirisa.

BRZO KUVANJE U MIKROTALASNOJ RERNI

1. U stanju čekanja, okrenite "rotirajuće dugme" levo da biste direktno podesili vreme kuvanja; zatim pritisnite tipku "Potvrdi/Start/+30s" da biste kuvali sa 100% snage mikrotalasne rerne.

NAPOMENA: Ovaj program se može podesiti kao prva faza višefaznog programa kuvanja.

BEZBEDNOSNO ZAKLJUČAVANJE ZA DECU

U stanju čekanja, pritisnite tipku "EKO/Bezbednosno zaključavanje za decu" na 3 sekunde. Oglasiće se se dugačak zvučni signal koji označava da je bezbednosno zaključavanje za decu aktivirano, a indikator brave će zasvetleti. Na ekranu će se prikazati trenutno vreme ili 0:00. Deaktiviranje zaključavanja: u zaključanom stanju pritisnite tipku "EKO/Bezbedosno zaključavanje za decu" na 3 sekunde; oglasiće se dugačak zvučni signal koji označava da je zaključavanje isključeno te će indikator brave nestati sa ekrana.

FUNKCIJA UPITA

1. Tokom kuvanja pritisnite opciju "Pomoćnik u kuhinji" da biste proverili trenutno vreme.
2. Tokom kuvanja pritisnite tipku "Opcionalna funkcija"; trenutni nivo napajanja će biti prikazan 2–3 sekunde.

FUNKCIJA

U stanju čekanja pritisnite opciju "Pomoćnik u kuhinji" 4 puta; na ekranu se prikazuje oznaka "AS-4". Zatim pritisnite tipku "Potvrdi/Start/+30s" i rerna će preći u režim isključivanja zvuka. Zvučni signal se neće oglasiti ni za jednu radnju.

U stanju čekanja pritisnite opciju "Pomoćnik u kuhinji" 4 puta; na ekranu se prikazuje oznaka "AS-4". Zatim pritisnite tipku "Potvrdi/Start/+30s" i rerna će izaći iz režima isključivanja zvuka.

EKO FUNKCIJA

Unošenje EKO režima: u stanju čekanja kratko pritisnite tipku "EKO/Bezbednosno zaključavanje za decu"; ekran će se isključiti.
Izađite iz EKO režima: pritisnite bilo koju tipku.

FUNKCIJA ČIŠĆENJA

1. U stanju čekanja pritisnite opciju "Pomoćnik u kuhinji" 4 puta; na ekranu se prikazuje oznaka "AS-5".
2. Pritisnite tipku "Potvrdi/Start/+30s" da biste započeli čišćenje pomoću pare (100% napajanja mikrotalasne rerne
u roku od 5 minuta).

1. Isključite rernu i uklonite utikač za napajanje iz utičnice pre čišćenja.
2. Održavajte unutrašnjost rerne čistom. Kada se prospe hrana ili tečnost koje ostaju na zidovima rerne, obrišite ih vlažnom krpom. Ne preporučuje se upotreba jakog deterdženta ili abrazivnih sredstava.
   Spoljašnju površinu rerne treba očistiti vlažnom krpom. Da bi se sprečilo oštećenje delova unutar rerne, ne bi trebalo dozvoliti da voda prodire u otvore za ventilaciju.
3. Ne dozvolite da kontrolna tabla postane vlažna. Očistite mekom vlažnom krpom. Nemojte koristiti deterdžente, abrazivna sredstva ili sredstva za čišćenje u vidu spreja na kontrolnoj tabli.
4. Ako se para nakuplja unutar ili oko spoljne strane vrata rerne, obrišite je mekom krpom. Do ovoga može doći kada mikrotalasna rerna radi u uslovima visoke vlažnosti vazduha i ni na koji način ne ukazuje na kvar uređaja.
5. Povremeno je potrebno ukloniti staklenu tacnu radi čišćenja. Operite tacnu u penušavoj vodi ili u mašini za pranje sudova.
6. Rotirajući prsten i prostor u donjem delu rerne treba redovno čistiti kako bi se izbegla preterana buka. Jednostavno obrišite donju površinu rerne blagim deterdžentom, vodom ili sredstvom za čišćenje prozora i osušite. Rotirajući prsten se može oprati u penušavoj vodi ili u mašini za pranje sudova. Pare nastale prilikom kuvanja se skupljaju tokom stalne upotrebe, ali ni na koji način ne utiču na donju površinu ili točkove rotirajućeg prstena. Prilikom uklanjanja rotirajućeg prstena sa donjeg dela rerne radi čišćenja, obavezno ga postavite u odgovarajući položaj.
7. Uklonite mirise iz rerne pomoću šolje vode i soka i kore jednog limuna u dubokoj posudi za mikrotalasnu rernu. Uključite mikrotalasnu rernu 5 minuta, temeljno obrišite i osušite mekom krpom.

ŽIVOTNA SREDINA

Ne bacajte uređaj sa običnim kućnim otpadom kada mu istekne vek trajanja. Umesto toga, ostavite ga na službenom mestu prikupljanja otpada za reciklažu. Ovim ćete pomoći očuvanju životne sredine.

NAMEŠTANJE MIKROTALASNE RERNE

INSTALACIJA

1. Pobrinite se da sav materijal pakovanja bude uklonjen sa unutrašnje strane vrata rerne.
2. Pregledajte rernu nakon raspakivanja i potražite vidljiva oštećenja kao što su:
   - pogrešno postavljena vrata rerne,
   - oštećena vrata rerne,
   - udubljenja ili rupe na staklu vrata rerne i ekranu,
   - udubljenja u praznom prostoru rerne.

   Ako je nešto od navedenog vidljivo, NEMOJTE koristiti rernu.
3. Ova mikrotalasna rerna je teška 19,4 kg i treba se postaviti na horizontalnu površinu koja je dovoljno jaka da izdrži ovu težinu.
4. Rernu treba postaviti daleko od visoke temperature i pare.
5. NE STAVLJAJTE ništa na rernu.
6. Držite rernu najmanje 20 cm dalje od oba bočna zida.
7. NEMOJTE uklanjati pogonsko vratilo rotacione ploče.
8. Kao i kod svakog uređaja, stalni nadzor je neophodan kada ga koriste deca.
9. Uverite se da je utičnica lako dostupna kako bi utikač mogao brzo da se izvadi u hitnim slučajevima. U suprotnom, trebalo bi da bude moguće isključiti uređaj iz strujnog kola pomoću prekidača. U ovom slučaju treba poštovati postojeće odredbe standarda bezbednosti povezanih sa upotrebom električne energije.

   Proizvod treba biti pravilno povezan sa uzemljenom utičnicom sa monofaznom izmeničnom strujom (230 V/50 Hz).

   UPOZORENJE! OVAJ UREĐAJ TREBA BITI UZEMLJEN!
10. Ova rerna zahteva ulazno napajanje od 1,5 kVA. Prilikom instalacije rerne preporučuje se da se konsultujete sa stručnjakom za servisiranje.

SPECIFIKACIJE

Potrošnja struje	220-230V ~50 Hz
Izlazna snaga	900-1000 W
Grejač roštilja	2150-2400 W
Konvekcioni grejač	2150-2400 W
Radna frekvencija	2450 MHz
Spoljne dimenzije	520 × 327 × 520 mm
Kapacitet rerne	30 litara
Težina bez pakovanja	približno 19,4 kg
Nivo buke	Lc < 58 dB (A)

Ovaj uređaj je obeležen u skladu sa Evropskom direktivom 2012/19/EU o otpadu električne i elektronske opreme (WEEE).
Ovo uputstvo je u skladu sa važenjem povrata i reciklaže otpadne električne i elektronske opreme širom Evrope.

DIMENZIJE PRILIKOM MONTAŽE

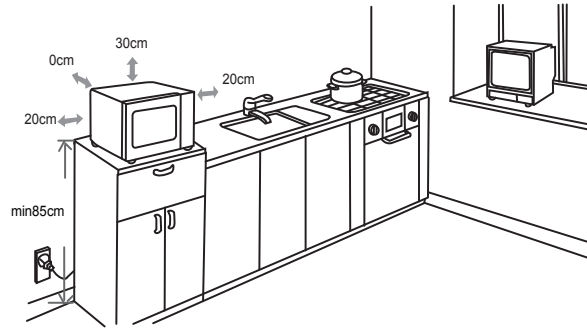

RADIO SMETNJE

Mikrotalasna rerna može da izazove smetnje na radiju, TV-u ili sličnoj opremi. Kada dođe do smetnji, one mogu biti uklonjene ili smanjene sledećim postupcima.

a) Očistite vrata i izvršite zaptivanje površine rerne.
b) Postavite radio, TV i slične uređaje što dalje od mikrotalasne rerne.
c) Koristite pravilno instaliranu antenu za radio, TV i slične uređaje kako biste primali jak signal.

ZADRŽAVAMO PRAVO DA IZVRŠIMO BILO KAKVE PROMENE KOJE NE UTIČU NA FUNKCIONALNOST UREĐAJA.

PRE NEGO POZOVETE SERVIS

1. Ako rerna uopšte ne radi, informacije na ekranu se ne pojavljuju ili je prikaz na ekranu nestao:
   a) Proverite da li je rerna bezbedno priključena. Ako nije, izvadite utikač iz utičnice, sačekajte 10 sekundi i ponovo ga bezbedno priključite.
   b) Proverite da li je pregoreo osigurač ili je isključen glavni prekidač. Ako vam se čini da sve radi pravilno, testirajte utičnicu pomoću drugog uređaja.
2. Ako mikrotalasna rerna ne radi:
   a) Proverite da li je tajmer podešen.
   b) Proverite da li je rerna potpuno zatvorena da biste uključili bezbednosno zaključavanje. U suprotnom, energija mikrotalasa neće dospevati u rernu.

Ako ništa od navedenog ne popravi situaciju, obratite se najbližem ovlašćenom serviseru.

Uređaj je namenjen za kućnu upotrebu za zagrevanje hrane i pića koristeći elektromagnetnu energiju. Samo za upotrebu u zatvorenom prostoru.

GARANCIJA I SERVISIRANJE

Ukoliko su vam potrebne informacije ili ako imate problem, obratite se Centru za brigu o kupcima kompanije Hisense u vašoj zemlji (broj telefona možete pronaći u letku sa garancijom širom sveta). Ukoliko u vašoj zemlji ne postoji Centar za brigu o korisnicima, posetite lokalnog trgovca Hisense opremom ili se obratite servisnom odeljenju Hisense domaćih aparata.

Samo za ličnu upotrebu!

Hisense

life reimagined

ŽELIMO VAM PUNO ZADOVOLJSTVA PRILIKOM KORIŠĆENJA UREĐAJA