МИКРОВОЛНОВАЯ ПЕЧЬ
MICROWAVE OVEN

ST-MW156C



RUS	Руководство по эксплуатации	3
GBR	User manual	12
KAZ	Пайдалану бойынша нұсқаулық	15
BLR	Кіраўніцтва па эксплуатацыі	16

ОПИСАНИЕ

RUS Комплектация
1. Блокировочные фиксаторы
2. Смотровое окно
3. Роликовое кольцо
4. Муфта
5. Вращающийся поднос
6. Панель управления
7. Решетка для гриля

KAZ Комплектация
1. Құлыптау ысырмалары
2. Қарау терезесі
3. Роликті сақина
4. Муфта
5. Айналмалы табақ
6. Басқару тақтасы
7. Гриль сөресі

GBR Parts list
1. Door lock
2. Viewing window
3. Rotating ring
4. Rotating axis
5. Turntable
6. Control panel
7. Grill rack

BLR Камплектацыя
1. Блакавальныя фіксатары
2. Назіральнае акно
3. Ролікавае кольца
4. Муфта
5. Які верціцца паднос
6. Панэль кіравання
7. Рашотка для грылю

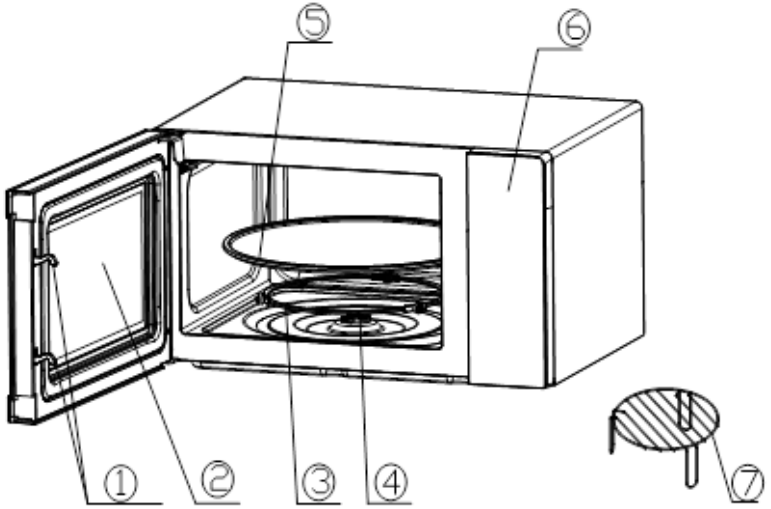

RUS Фактическая комплектность данного товара может отличаться от заявленной в настоящем руководстве. Внимательно проверяйте комплектность при выдаче товара продавцом.
GBR Real set of the appliance could be different from listed in the User manual. Check once buy.
KAZ Бұл тауардың нақты жинағы осы нұсқаулықта жарияланғаннан басқа болуы мүмкін. Сатушы тауарды берген кезде жинағын мұқият тексеріңіз.
BLR Фактычная камплектнасць дадзенага тавара можа адрозніваццa ад заяўленай у дадзеным дапаможніку. Уважліва правярайце камплектнасць падчас выдачы тавара прадаўцом.

RUS РУКОВОДСТВО ПО ЭКСПЛУАТАЦИИ

МЕРЫ БЕЗОПАСНОСТИ

Внимательно прочитайте данную инструкцию перед эксплуатацией прибора и сохраните ее для справок в дальнейшем.
Соблюдайте инструкции по безопасности использования прибора, указанные в данной инструкции!

- Перед первоначальным включением проверьте соответствие технических характеристик изделия, указанных в маркировке, электропитанию в Вашей локальной сети.
- Прибор обязательно должен подключаться к розетке с заземлением.
- Избегайте одновременного использования данного прибора с другими электрическими приборами высокой мощности.
- Не допускайте, чтобы работающий прибор соприкасался с плавкими и воспламеняющимися материалами, тканями, занавесками и т.п.
- Не используйте прибор рядом с другими бытовыми приборами. Не используйте прибор вблизи взрывчатых веществ и легковоспламеняющихся материалов.
- **НАЗНАЧЕНИЕ**: Прибор предназначен только для разогрева и приготовления пищи в бытовых условиях согласно данному руководству по эксплуатации.
- Используйте только подходящую для использования в микроволновых печах посуду. Не следует использовать металлические контейнеры, столовую посуду с золотой или серебряной отделкой, шампуры и т. д. При разогреве пищи в пластиковом или бумажном контейнере следите за микроволновой печью, поскольку возможно воспламенение.
- Использование металлических контейнеров для приготовления пищи и напитков в микроволновых печах недопустимо.
- Нагревание в микроволновой печи емкостей с напитками может привести к замедленному бурному кипению, поэтому при обращении с такими емкостями следует соблюдать меры предосторожности.
- Для предотвращения ожогов содержимое бутылочек для кормления и банок для детского питания следует размешать или встряхнуть, а перед употреблением необходимо проверить температуру.
- Яйца в скорлупе и яйца, сваренные вкрутую, нельзя разогревать в микроволновых печах, поскольку они могут взорваться даже после завершения разогревания в микроволновой печи.
- Сушка пищевых продуктов или одежды, а также подогрев грелок, домашних тапок, губок, влажных тканей и др. может привести к травме, возгоранию или пожару.
- **ЗАПРЕЩАЕТСЯ** включать микроволновую печь с открытой дверцей и вставлять любые предметы в блокировочные фиксаторы, препятствуя закрытию дверцы.
- Не закрывайте вентиляционные отверстия микроволновой печи во время эксплуатации. Недостаточное вентилирование может привести к поломке внутренней камеры, что может вызвать вредоносное излучение. Устанавливайте и используйте печь только согласно данному руководству.
- Не используйте микроволновую печь, если что-либо препятствует закрытию дверцы. Необходимо регулярно чистить печь и удалять все остатки пищи. Недостаточная чистота печи может привести к повреждению поверхности, что может сократить срок службы прибора и привести к возникновению опасной ситуации.
- **ОПАСНОСТЬ ВОЗГОРАНИЯ:** Не накрывайте прибор чем-либо во время его работы! Не кладите на него какие-либо предметы!
- Не используйте прибор с поврежденным сетевым шнуром или другими повреждениями.
- При повреждении шнура питания, его замену, во избежание опасности, могут осуществлять только квалифицированные специалисты – изготовитель, сервисная служба (сотрудники сервисного центра) или подобный квалифицированный персонал. Неквалифицированный ремонт представляет прямую опасность для пользователя.
- Следите, чтобы сетевой шнур не касался острых кромок и горячих поверхностей.
- Не тяните, не перекручивайте и не наматывайте сетевой шнур вокруг корпуса прибора. Не перемещайте прибор, держа его за шнур.
- При отключении прибора от сети питания не тяните за сетевой шнур, беритесь только за вилку.
- Запрещается разбирать, изменять или пытаться самостоятельно ремонтировать прибор. При возникновении любых неисправностей, а также после падения устройства выключите прибор из электрической розетки и обратитесь в ближайший сервисный центр.
- Использование не рекомендованных дополнительных принадлежностей может быть опасным или привести к повреждению прибора.
- Всегда отключайте прибор от электросети перед чисткой, и когда он не используется.
- **Не оставляйте включенный в сеть прибор без присмотра.**
- Не прикасайтесь к прибору, электрошнуру и вилке мокрыми руками!

- Во избежание поражения электрическим током и возгорания, не погружайте прибор, шнур, либо вилку в воду или другие жидкости. Если это произошло, немедленно отключите его от электросети и обратитесь в сервисный центр для проверки. Не трогайте и не доставайте прибор из воды, пока он подключен к электросети!
- Прибор не предназначен для использования лицами (включая детей) с пониженными физическими, чувственными или умственными способностями или при отсутствии у них опыта или знаний, если они не находятся под контролем или не проинструктированы об использовании прибора лицом, ответственным за их безопасность. Дети должны находиться под контролем для недопущения игры с прибором. Храните прибор в недоступном для детей месте.
- Не разрешайте детям пользоваться прибором и будьте особенно внимательны при работе в непосредственной близости от них, а также животных.
- Не включайте пустой прибор без продуктов.
- Не допускайте соприкосновения продуктов с нагревательными элементами прибора.
- Не допускайте попадания воды на горячее стекло, так как, в этом случае, стекло может треснуть.
- Не подвергайте дверцу и стекло физическому воздействию.
- **МЕХАНИЧЕСКИЕ ПОВРЕЖДЕНИЯ КОРПУСА, ДВЕРЦЫ, СТЕКЛА НЕ ЯВЛЯЮТСЯ ГАРАНТИЙНЫМ СЛУЧАЕМ.**
- Если прибор некоторое время находился при температуре ниже 0ºС, перед включением следует выдержать его в комнатных условиях не менее 2 часов.

ВНИМАНИЕ: Данный прибор нагревается во время использования. Дверца или другие поверхности могут нагреваться в течение работы прибора, их температура может быть превышена. Во избежание ожогов не прикасайтесь к горячим поверхностям и нагревательным элементам.

- **Используйте специальные аксессуары, кухонные прихватки или рукавицы (не идут в комплекте).**
- Прибор не предназначен для работы от внешнего таймера или отдельной системы дистанционного управления.
- **НЕ ИСПОЛЬЗУЙТЕ ПРИБОР БОЛЕЕ 4-х ЧАСОВ БЕЗ ПЕРЕРЫВА.**

ВНИМАНИЕ: Несоблюдение мер по безопасности может стать причиной пожара, поражения электрическим током, получения ожогов и травм. Повреждения прибора, возникшие в результате ненадлежащего использования, освобождает продавца от исполнения гарантийного обслуживания.

ПЕРЕД ПЕРВЫМ ИСПОЛЬЗОВАНИЕМ

- Распакуйте прибор и удалите все упаковочные материалы и этикетки. Сохраните на месте предупреждающие наклейки (при наличии) и табличку с серийным номером изделия на корпусе!
- Вымойте прибор и аксессуары как указано ниже в разделе «Чистка и уход».

СБОРКА ПРИБОРА

- Установите роликовое кольцо (3) в центре микроволновой печи.
- Вращающийся поднос (5) установите на роликовое кольцо, совмещая его центр с муфтой (4). Убедитесь, что поднос свободно вращается.
- При приготовлении в режиме гриль установите решетку для гриля (7) на вращающийся поднос.

ВНИМАНИЕ: НЕ используйте микроволновую печь без роликовой подставки и вращающегося подноса.

МЕСТО УСТАНОВКИ ПРИБОРА

- Микроволновые печи должны размещаться в сухом помещении, вдали от источников тепла и влаги.
- Для обеспечения достаточной вентиляции расстояние от задней стенки микроволновой печи до стены должно быть не менее 10 см, от боковой стенки до стены - не менее 5 см, свободное расстояние сверху - не менее 20 см, а расстояние от микроволновой печи до пола должно быть не менее 85 см.
- Расположение печи должно быть таким, чтобы она находилась вдали от телевизора, радиоприемника или антенны, так как могут возникнуть помехи или шум.
- Данная микроволновая печь является отдельностоящей, поэтому не размещайте её в шкафу.
- Необходимо соблюдать технические требования к электропитанию для данной микроволновой печи. При необходимости используйте только одобренные удлинительные кабели.
- **Подключайте прибор только к розеткам с заземлением.**

ПАНЕЛЬ УПРАВЛЕНИЯ

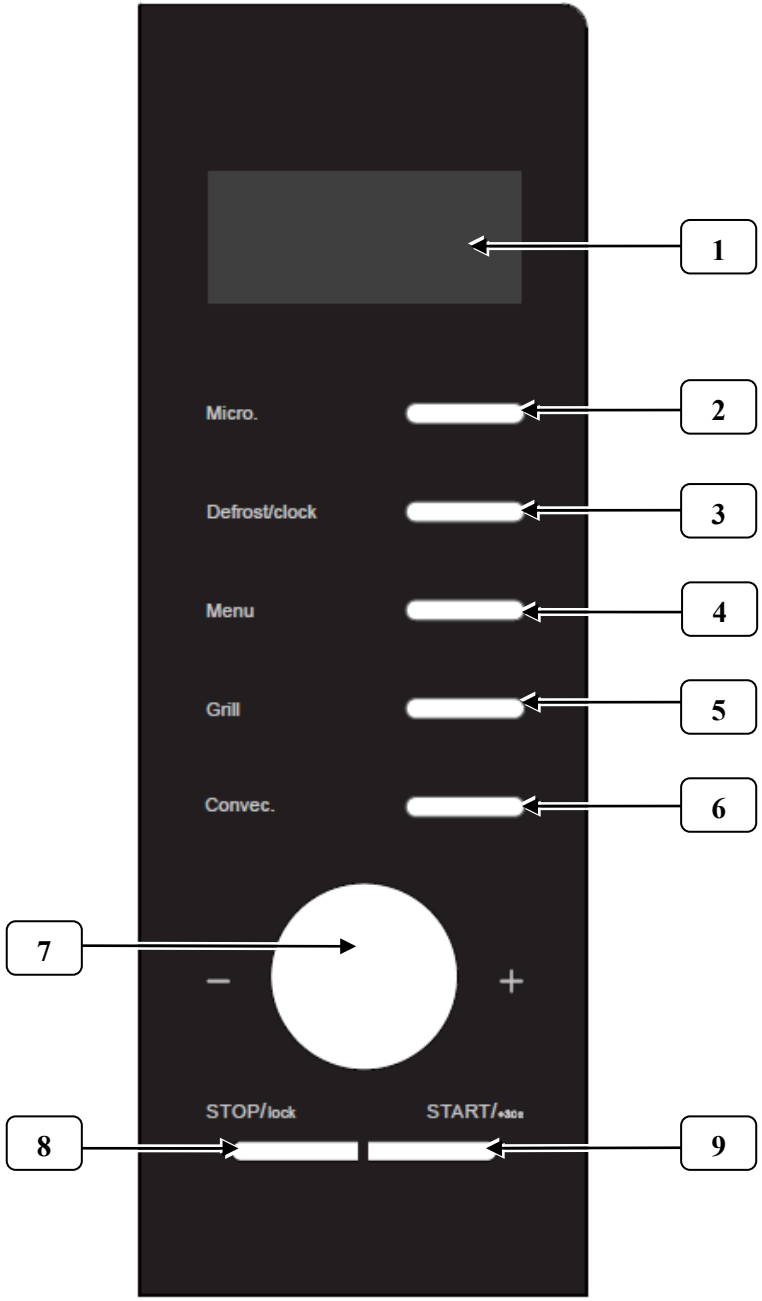

КНОПКИ ПАНЕЛИ УПРАВЛЕНИЯ:

1. Дисплей
2. Включение режима **«МИКРОВОЛНЫ»** / Выбор уровня мощности
3. Размораживание по весу и времени/ Установка текущего времени
4. Автоменю **(«картофель», «спагетти», «пицца», «попкорн», «овощи», «напиток», «мясо», «рыба»**)
5. Режим **«ГРИЛЬ»** / Комбинированный режим **«МИКРОВОЛНЫ + ГРИЛЬ»**
6. Режим **«КОНВЕКЦИЯ»** / Комбинированный режим **«МИКРОВОЛНЫ + КОНВЕКЦИЯ»**
7. Поворотный регулятор установки времени/веса приготовления
8. Кнопка отмены заданной программы / Прерывание процесса приготовления / Блокировка панели управления
9. Запуск программы приготовления / Увеличение времени приготовления с шагом 30 с / Быстрый старт

ПОСУДА ДЛЯ МИКРОВОЛНОВОЙ ПЕЧИ

Используйте только посуду, предназначенную для микроволновой печи! Руководствуйтесь маркировкой на посуде и указаниям производителя.

ПРИГОДНАЯ ПОСУДА

- Жаропрочное стекло – посуда из жаропрочного стекла лучше всего подходит для использования в микроволновой печи.
- Термостойкий пластик – в такой посуде нельзя готовить пищу с высоким содержанием жира или сахара.
- **Внимание:** Не ставьте в печь продукты в герметично закрытой посуде (банках, бутылках и т.п.), т.к. она может лопнуть.
- Фаянс и фарфор – подходят для использования в микроволновой печи за исключением позолоченной, посеребренной или посуды с декоративными металлическими элементами.
- Специальная упаковка (бумажная, пластиковая и др.), предназначенная для микроволновых печей, – строго придерживайтесь указаний изготовителя!

НЕПРИГОДНАЯ ПОСУДА

- Пленка для хранения продуктов и термостойкие полиэтиленовые пакеты – непригодны для жарки мяса и любых других продуктов.
- Металлическая посуда (алюминиевая, из нержавеющей стали и др.) и алюминиевая фольга – экранируют микроволны, при контакте со стенками жарового шкафа могут вызывать искрение и короткое замыкание в процессе приготовления.
- Пластик – не подходит для микроволновой печи, за исключением специально предназначенных для микроволновой печи пластиковых контейнеров.
- Обычное стекло (в т.ч. фигурное и толстое) – под воздействием высоких температур может деформироваться.
- Лакированная посуда – под воздействием микроволн лак может расплавиться.
- Бумага, соломка, дерево – под воздействием высокой температуры могут воспламениться.

ПРИМЕЧАНИЯ:

- Не используйте для приготовления пищи посуду с узким горлышком, т.к. она может лопнуть.
- Не используйте посуду с металлической отделкой, ручками и любыми другими металлическими частями.
- Вы можете определить, подходит ли посуда для микроволновой печи следующим образом: Поместите в печь тестируемую посуду и поставьте рядом стакан воды (~ 250 мл). Включите микроволновую печь на полную мощность на 1 минуту. Посуда, пригодная для приготовления пищи в микроволновой печи останется той же температуры, что и перед установкой в печь, в то время как вода нагреется.

ТАБЛ.1

МАТЕРИАЛ ПОСУДЫ	МИКРОВОЛНЫ	ГРИЛЬ	МИКРОВОЛНЫ + ГРИЛЬ
ЖАРОПРОЧНАЯ КЕРАМИКА	ДА	ДА	ДА
ТЕРМОСТОЙКИЙ ПЛАСТИК	ДА	НЕТ	НЕТ
ЖАРОПРОЧНОЕ СТЕКЛО	ДА	ДА	ДА
ПОЛИЭТИЛЕНОВАЯ ПЛЕНКА	ДА	НЕТ	НЕТ
РЕШЕТКА ДЛЯ ГРИЛЯ	НЕТ	ДА	НЕТ
МЕТАЛЛИЧЕСКИЙ КОНТЕЙНЕР	НЕТ	НЕТ	НЕТ
БУМАЖНЫЙ ПАКЕТ	НЕТ	НЕТ	НЕТ

ИСПОЛЬЗОВАНИЕ ПРИБОРА

ВКЛЮЧЕНИЕ:

- Подключите прибор к сети электропитания.
- В микроволновую печь должен быть установлен вращающийся поднос (см. раздел «Сборка прибора»).
- Положите продукты в посуду, пригодную для приготовления в микроволновой печи (см. раздел «Посуда для микроволновой печи»).
- Откройте дверцу печи, поставьте посуду с продуктами на вращающийся поднос и закройте дверцу.
  ВНИМАНИЕ: Не включайте микроволновую печь, если в камере печи нет продуктов.
- Выберите программы приготовления, описанные в разделе «Установка программ и режимов».
- Чтобы начать выполнение программы, нажмите кнопку **«START/+30s»** (9). Прибор начнет работу.
- По истечении времени приготовления прозвучит звуковой сигнал, прибор прекратит работу.
- Если необходимо остановить выполнение программы до ее окончания, нужно нажать кнопку **«STOP/lock»** (8).
- Если продукты не достигли нужной степени готовности, установите дополнительное время работы прибора и желаемый режим работы.
- **НЕ ИСПОЛЬЗУЙТЕ ПРИБОР БОЛЕЕ 4-х ЧАСОВ БЕЗ ПЕРЕРЫВА.**
  ВНИМАНИЕ: НЕ ОСТАВЛЯЙТЕ ПРИБОР БЕЗ ПРИСМОТРА ВО ВРЕМЯ ЕГО РАБОТЫ.

УСТАНОВКА ПРОГРАММ И РЕЖИМОВ

НАСТРОЙКА ТЕКУЩЕГО ВРЕМЕНИ

- Нажмите и удерживайте кнопку **«Defrost/clock»** (3) в течение 3 секунд. На дисплее начнет мигать поле часа.
- С помощью поворотного регулятора времени (7) установите текущий час. Затем нажмите кнопку **«START/+30s»** (9). На дисплее начнет мигать поле минут.
- После выбора минут нажмите кнопку **«START/+30s»** (9) для подтверждения установленного времени.
  ПРИМЕЧАНИЕ: Текущее время устанавливается после каждого повторного подключения к электросети.

ЭКСПРЕСС - ПРИГОТОВЛЕНИЕ

- Установите посуду с продуктами на вращающийся поднос и плотно закройте дверцу.
- Чтобы быстро начать приготовление на максимальной мощности, нажмите кнопку **«START/+30s»** (9). Начнется приготовление в течение 30 с.
  ПРИМЕЧАНИЕ: Вы можете увеличивать время приготовления, нажимая кнопку **«START/+30s»** (9). Каждое нажатие кнопки **«START/+30s»** (9) увеличивает время приготовления на 30 секунд.

КНОПКА БЫСТРОГО СТАРТА

- Кнопка **«START/+30s»** (9) используется для начала приготовления в соответствии с выбранными настройками или для увеличения времени приготовления.
  ПРИМЕЧАНИЯ: С помощью данной кнопки нельзя увеличить время при работе автоматической программы приготовления или при размораживании по весу.

КНОПКА ОТМЕНЫ

- Если необходимо досрочно завершить приготовление или остановить на время процесс приготовления, нажмите кнопку **«STOP/lock»** (8).
- Для сброса установленных настроек в режиме ожидания также нажмите кнопку **«STOP/lock»** (8)**.**

РЕЖИМ «МИКРОВОЛНЫ»

- Для установки уровня мощности микроволн последовательно нажимайте кнопку **«Micro.»** (2), на дисплее будет меняться индикация в соответствии с Табл.2. Выберете необходимую мощность приготовления.
- При помощи поворотного регулятора (7) установите время приготовления (**от 10 секунд до 60 минут**).
- После установки времени работы нажмите кнопку **«START/+30s»** (9), чтобы начать процесс приготовления.
  ПРИМЕЧАНИЯ:
- **Никогда не используйте решетку для гриля во время приготовления пищи в режиме «микроволны».**
- Запрещается начинать приготовление, если в камере печи нет продуктов.
- При максимальной мощности микроволн печь автоматически снижает мощность через определенное время приготовления, чтобы продлить срок службы.
- Если вы собираетесь вытащить блюдо до истечения установленного времени, необходимо один раз нажать кнопку **«STOP/lock»** (8).

ТАБЛ.2

ИНДИКАЦИЯ	МОЩНОСТЬ	ПРИГОТОВЛЕНИЕ
100P	100% МОЩНОСТИ	БЫСТРОЕ И ТЩАТЕЛЬНОЕ ПРИГОТОВЛЕНИЕ
80P	80% МОЩНОСТИ	ОБЫЧНОЕ ПРИГОТОВЛЕНИЕ
50P	50% МОЩНОСТИ	МЕДЛЕННОЕ ПРИГОТОВЛЕНИЕ, ТУШЕНИЕ
30P	30% МОЩНОСТИ	ПРИГОТОВЛЕНИЕ НАПИТКОВ И СУПОВ, РАЗМОРАЖИВАНИЕ
10P	10% МОЩНОСТИ	ПОДДЕРЖАНИЕ ТЕПЛА, РАЗМЯГЧЕНИЕ МОРОЖЕНОГО

РАЗМОРАЖИВАНИЕ ПО ВРЕМЕНИ И ВЕСУ

- Для размораживания продуктов **ПО ВЕСУ** нажмите кнопку **«Defrost/clock»** (3) **один** раз. На дисплее отобразится индикатор **«dEF1»**.
- С помощью поворотного регулятора (7) выберете вес продукта от **100** до **1500 г**. и нажмите кнопку **«START/+30s»** (9) для начала приготовления.
- В середине процесса размораживания по весу прозвучит звуковой сигнал, напоминая о необходимости перевернуть продукты для равномерной разморозки.
- Печь перейдет в режим ожидания до тех пор, пока не будет нажата кнопка **«START/+30s»** (9).
- Для размораживания продуктов **ПО ВРЕМЕНИ** нажмите кнопку **«Defrost/clock»** (3) **два** раз. На дисплее отобразится индикатор **«dEF2»**.
- С помощью поворотного регулятора (7) выберете необходимое время размораживания продукта (максимальное время – 60 мин) и нажмите кнопку **«START/+30s»** (9) для начала приготовления.

ПРИМЕЧАНИЯ:

- Для достижения равномерного эффекта необходимо переворачивать продукты во время работы.
- Обычно для размораживания требуется больше времени, чем для приготовления пищи.
- Если продукт можно разрезать ножом, процесс размораживания можно считать завершенным.
- Микроволны проникают в большинство продуктов на глубину около 4 см.
- Размороженные продукты следует употребить как можно скорее, не рекомендуется помещать их обратно в холодильник и замораживать снова.

ТАБЛ.3

ИНДИКАЦИЯ	БЛЮДО	ВЕС
A.1	КАРТОФЕЛЬ	250Г, 500Г, 750Г
A.2	СПАГЕТТИ	50Г, 100Г, 150Г
A.3	ПИЦЦА	200Г, 400Г
A.4	ПОПКОРН	100Г
A.5	ОВОЩИ	200Г, 400Г, 600Г
A.6	НАПИТОК	1, 2 ИЛИ 3 ЧАШКИ (1 ЧАШКА = 250 МЛ.)
A.7	МЯСО	200Г, 400Г, 600Г
A.8	РЫБА	200Г, 400Г, 600Г

➢ АВТОМАТИЧЕСКИЕ ПРОГРАММЫ ПРИГОТОВЛЕНИЯ

- Для выбора автоматической программы приготовления последовательно нажимайте кнопку **«Menu»** (4).
- На дисплее будет отображаться индикатор выбранной программы (см. Табл.3).
- С помощью поворотного регулятора (7) выберете необходимый вес продукта в соответствии с Табл.3.
- На дисплее будет отображаться текущий вес.
- После установки веса продукта нажмите кнопку **«START/+30s»** (9) для начала приготовления.

ПРИМЕЧАНИЯ:

- Температура продуктов перед приготовлением должна составлять 20-25°C. Если температура продуктов выше или ниже 20-25°C, то время приготовления будет увеличено или уменьшено.
- Качество полученных, в результате использования автоматических программ, блюд зависит от используемых продуктов, их веса и правильной подготовки.

➢ ГРИЛЬ

- Положите приготавливаемое блюдо на решетку для гриля (идет в комплекте) и закройте дверцу.
- Для приготовления в режиме **«Гриль»** без использования микроволн нажмите кнопку **«Grill»** (5) **один** раз, на дисплее загорится индикатор **«G.»** (см. Табл.4).
- С помощью поворотного регулятора (7) выберете необходимое время приготовления (максимальное время –60 мин) и нажмите кнопку **«START/+30s»** (9) для начала приготовления.
- В середине процесса приготовления прозвучит звуковой сигнал, напоминая о необходимости перевернуть продукты.
- Печь перейдет в режим ожидания до тех пор, пока не будет нажата кнопка **«START/+30s»** (9).

ПРИМЕЧАНИЯ:

- При работе в режиме «гриль» посуда и решетка в микроволновой печи сильно нагреваются, поэтому следует всегда пользоваться кухонными рукавицами, прикасаясь к ним.
- Для получения наилучших результатов при приготовлении и поджаривании рекомендуется использовать решетку для гриля (в комплекте). Ставьте под нее тарелку с бортиками, на которую будет стекать сок.
- Режим гриль в микроволновке требует оперативной уборки. Не давайте застыть сокам и жиру — убирайте их вовремя бумажными полотенцами.

ТАБЛ.4

ИНДИКАЦИЯ	ОПИСАНИЕ
G.	Режим «гриль» позволяет сделать шашлык, запечь курицу или приготовить хрустящий гарнир. данный режим позволяет быстро разогревать и жарить пищу без использования микроволн.
G-1	Комбинированный режим гриля и микроволн. **30%** микроволны и **70%** гриль.
G-2	Комбинированный режим гриля и микроволн. **55%** микроволны и **45%** гриль.

➢ КОМБИНИРОВАННЫЙ РЕЖИМ «МИКРОВОЛНЫ+ГРИЛЬ»

- Для приготовления блюда в комбинированном режиме **30%** микроволны и **70%** гриль нажмите кнопку **«Grill»** (5) **два** раза, на дисплее загорится индикатор **«G-1»** (см. Табл.4).
- Нажмите кнопку **«Grill»** (5) **три** раза для приготовления в режмите **55%** микроволны и **45%** гриль, на дисплее отобразится индикатор «**G-2**» (см. Табл.4).
- С помощью поворотного регулятора (8) выберете необходимое время приготовления (максимальное время – 60 мин) и нажмите кнопку **«START/+30s»** (9) для начала приготовления.

ПРИМЕЧАНИЕ: НЕ используйте решетку для гриля в режиме «микроволны+гриль».

➢ КОНВЕКЦИЯ

- Для приготовления в режиме **«Конвекция»** без использования микроволн нажмите кнопку **«Convec.»** (6) один раз, на дисплее отобразится температура **120°C**.
- Последовательно нажимайте на кнопку **«Convec.»** (6), чтобы выбрать необходимую температуру приготовления в режиме «конвекция». На выбор доступно 5 температурных режимов: **120°C, 140°C, 160°C, 180°C, 200°C** (см. Табл.5).
- Для подтверждения выбранной температуры нажмите кнопку **«START/+30s»** (9).
- Затем с помощью поворотного регулятора (7) выберете необходимое время приготовления (максимальное время – 60 мин) и нажмите кнопку **«START/+30s»** (9) для начала приготовления.

ПРИМЕЧАНИЯ:

- При приготовлении в режиме «конвекция» без использования микроволн, Вы можете использовать решетку для гриля.
- При работе в режиме «конвекция» посуда и решетка в микроволновой печи сильно нагреваются, поэтому следует всегда пользоваться кухонными рукавицами, прикасаясь к ним.

ТАБЛ.5

ИНДИКАЦИЯ	ОПИСАНИЕ
	НА ВЫБОР ПЯТЬ ТЕМПЕРАТУРНЫХ РЕЖИМОВ: **120°C, 140°C, 160°C, 180°C, 200°C**
C-1	КОМБИНИРОВАННЫЙ РЕЖИМ КОНВЕКЦИИ И МИКРОВОЛН. **30%** МИКРОВОЛНЫ И **70%** КОНВЕКЦИЯ.
C-2	КОМБИНИРОВАННЫЙ РЕЖИМ КОНВЕКЦИИ И МИКРОВОЛН. **55%** МИКРОВОЛНЫ И **45%** КОНВЕКЦИЯ.

➢ КОМБИНИРОВАННЫЙ РЕЖИМ «МИКРОВОЛНЫ+КОНВЕКЦИЯ»

- Для приготовления блюда в комбинированном режиме **30%** микроволны и **70%** конвекция нажмите кнопку **«Convec»** (6) **шесть** раз (данный режим можно выбрать после температуры **200°C**), на дисплее загорится индикатор **«C-1»** (см. Табл.5).
- Нажмите кнопку **«Convec»** (6) **семь** раз для приготовления в режмите **55%** микроволны и **45%** конвекция, на дисплее отобразится индикатор «**C-2**» (см. Табл.5).
- С помощью поворотного регулятора (7) выберете необходимое время приготовления (максимальное время – 60 мин) и нажмите кнопку **«START/+30s»** (9) для начала приготовления.

ПРИМЕЧАНИЕ: НЕ используйте решетку для гриля в режиме «микроволны+конвекция».

➢ БЛОКИРОВКА ПАНЕЛИ УПРАВЛЕНИЯ

- Данная функция позволяет заблокировать панель управления при чистке прибора или исключить использование детьми без присмотра. При включении этой функции все кнопки панели управления становятся неактивными.
- Для блокировки панели управления нажмите и удерживайте кнопку **«STOP/lock»** (8) в течение 3 секунд.
- Чтобы отключить блокировку кнопок, повторно нажмите и удерживайте кнопку **«STOP/lock»** (8) в течение 3 секунд.

ВЫКЛЮЧЕНИЕ:

- Выключение прибора производится автоматически по истечении установленного времени.
- Прибор можно выключить в любой момент, для этого нажмите кнопку **«STOP/lock»** (8).
- После завершения работы отключите прибор от электросети. Не тяните за провод, беритесь только за вилку.

ПОЛЕЗНЫЕ РЕКОМЕНДАЦИИ

- Следите за временем приготовления, задавайте минимальное время, постепенно увеличивая по мере необходимости. При слишком продолжительном приготовлении продукты могут пригореть.
- Размещайте такие продукты как картофель, кексы и т.п. на расстоянии не менее 2,5 см друг от друга для более равномерной обработки.
- Перемешивайте продукты, т.к. у краев посуды (а у высоких блюд сверху) продукты нагреваются сильнее.
- Размещайте продукты в один слой, более толстые куски кладите ближе к краям.
- Перед тем, как положить продукты в печь, протыкайте ножом или вилкой плотную кожуру или оболочку, чтобы продукты (картофель, яблоки, колбасы, сосиски и т.п.) не лопались во время приготовления.
- Разогревайте только готовые и охлажденные продукты, перемешивая их.
- Никогда не готовьте блюда во фритюре в микроволновой печи.
- Количество микроволн в печи остается неизменным вне зависимости от количества готовящихся продуктов. Следовательно, чем больше продуктов Вы поместите в микроволновую печь, тем дольше они будут готовиться.

Внимание: Нельзя помещать в печь сырые яйца в скорлупе и целые вареные яйца, т.к. они могут лопнуть, даже после окончания работы печи.

- Не ставьте в печь продукты в герметично закрытой посуде (банках, бутылках и т.п.), поскольку она может лопнуть.
- Для равномерного прогрева продуктов переворачивайте и перемешивайте их во время приготовления.
- Помните, что в микроволновой печи содержимое нагревается намного быстрее, чем посуда, поэтому будьте предельно осторожны при извлечении посуды из печи, осторожно открывайте крышку во избежание ожога паром.
- Всегда проверяйте температуру приготовленной еды перед тем, как дать ее ребенку.
- Желательно не употреблять еду сразу после окончания приготовления ее в микроволновой печи, лучше перемешать ее для равномерного распределения тепла и дать немного постоять.
- Блюда, содержащие жир и воду (например, бульон), должны постоять в печи около минуты после окончания приготовления.
- Напитки, подогреваемые в микроволновой печи, могут закипать даже после выключения печи, поэтому будьте осторожны, вынимая напитки.
- Посуда может нагреваться сильнее содержимого, разогретого в ней. Особенно когда посуда вместе с ручками накрыта специальной пластиковой крышкой. Используйте прихватки во избежание ожога.

  Внимание: Не используйте обычные термометры для измерения температуры продуктов. Пользуйтесь специальными термометрами, предназначенными для микроволновых печей (не входят в комплект).

ЗАМЕНА ЛАМПЫ ОСВЕЩЕНИЯ

- Для замены лампы освещения обратитесь в авторизованный сервисный центр! Замена лампы неквалифицированным специалистом может быть опасна для жизни!
- В микроволновой печи используется специальная жаростойкая лампа, рассчитанная на работу при высоких температурах! Не используйте лампы для обычных осветительных приборов**!**
- При замене, используйте только специальную жаростойкую лампу.

ВОЗМОЖНЫЕ НЕИСПРАВНОСТИ И СПОСОБЫ ИХ УСТРАНЕНИЯ

- В таблице ниже приведен перечень простейших неисправностей, которые можно устранить самостоятельно.
- Если не удается устранить неисправность, обратитесь в ближайший сервисный центр.

Неисправность	Возможная причина	Способ устранения неисправности
Микроволновая печь не работает	Печь не подключена к электросети	Вставьте вилку шнура питания в розетку
	Отсутствие напряжения в розетке	Проверьте наличие напряжения в розетке включением любого другого исправного прибора
	Плохой контакт вилки шнура питания и розетки	Вытащите вилку шнура питания из розетки и повторно вставьте ее
	Неплотно закрыта дверца или в механизм безопасного открывания дверцы попал посторонний предмет	Откройте дверцу, удалите мешающий предмет и плотно зайкройте дверцу
	Включена блокировка панели управления	Отключите блокировку панели управления
Кнопки панели управления не работают	На панель управления попала влага	Протрите панель управления сухой тряпкой
	Включена блокировка панели управления	Отключите блокировку панели управления
Повышен уровень шума при работе микроволновой печи	Роликовое кольцо и дно камеры загрязнены	Очистите роликовое кольцо и дно камеры
Стеклянный поднос не поворачивается	Вращающийся поднос неверно установлен на муфту	Проверьте правильность установки подноса
	Диаметр посуды превышает диаметр подноса	Используйте посуду с меньшим диаметром
	Положение продуктов мешает повороту стеклянного подноса	Уменьшите количество продуктов или сложите их более компактно

ЧИСТКА И УХОД

- Отключите прибор от электросети и дайте ему остыть до комнатной температуры. Не прикасайтесь к горячим нагревательным элементам и поверхностям.
- Протрите корпус чистой, слегка влажной тканью. Не используйте химические и абразивные средства, органические растворители и агрессивные жидкости.
- Не допускайте попадания воды и других жидкостей внутрь прибора.
- Не погружайте прибор в воду и другие жидкости.
- Вымойте вращающийся поднос в горячей мыльной воде, тщательно высушите и установите в прибор. Допускается мыть стеклянный поднос в посудомоечных машинах.

- Регулярно производите очистку роликового кольца и дна камеры печи во избежание появления шума при работе печи.
- Протрите дно печи влажной салфеткой с использованием мягких неабразивных моющих средств.
- Для избавления от неприятного запаха поставьте в печь глубокую миску с водой, положите в воду дольку лимона, установите таймер на 5 минут и включите печь. Затем тщательно протрите камеру микроволновой печи.
- Перед включением прибора убедитесь, что внешняя поверхность и электрические контакты абсолютно сухие.
- Производите регулярную чистку прибора как снаружи, так и внутри.
- Не наматывайте электрошнур на корпус прибора, т.к. это может привести к повреждению электрошнура.
- Храните прибор в сухом месте.

ХРАНЕНИЕ И ТРАНСПОРТИРОВКА: Убедитесь в том, что прибор отключен от сети и полностью остыл. Перед тем, как убрать прибор выполните все требования раздела ЧИСТКА и УХОД. Условия хранения: хранить при плюсовой температуре и влажности воздуха не более 80%. Срок хранения – не ограничен. При транспортировке обеспечить сохранность упаковки, избегать ударов, толчков и падений.

РЕАЛИЗАЦИЯ: Осуществляется согласно общим правилам реализации товаров и оказания услуг и Законом «О защите прав потребителей».

ПРАВИЛА И УСЛОВИЯ УТИЛИЗАЦИИ: Упаковку, руководство пользователя, а также сам прибор необходимо утилизировать в соответствии с местной программой по переработке отходов. Не выбрасывайте такие изделия вместе с обычным бытовым мусором.

ТЕХНИЧЕСКИЕ ХАРАКТЕРИСТИКИ

Электропитание
230 В ~ 50 Гц

ГАРАНТИЯ НЕ РАСПРОСТРАНЯЕТСЯ НА РАСХОДНЫЕ МАТЕРИАЛЫ. МЕХАНИЧЕСКИЕ ПОВРЕЖДЕНИЯ КОРПУСА, ДВЕРЦЫ, СТЕКЛА ТАКЖЕ НЕ ЯВЛЯЮТСЯ ГАРАНТИЙНЫМ СЛУЧАЕМ.

Дату изготовления прибора можно найти на серийном номере, расположенном на идентификационном стикере на коробке изделия и/или на стикере на самом изделии. Серийный номер состоит из 13 знаков, 4-й и 5-й знаки обозначают месяц, 6-й и 7-й обозначают год изготовления прибора. Производитель на свое усмотрение и без дополнительных уведомлений может менять комплектацию, внешний вид, страну производства, срок гарантии и технические характеристики модели. Проверяйте в момент получения товара. Срок службы изделия, при эксплуатации продукции в рамках бытовых нужд и соблюдении правил пользования, приведенных в руководстве по эксплуатации, составляет 2 (два) года со дня передачи изделия потребителю. Срок службы установлен в соответствии с действующим законодательством о защите прав потребителей. Изготовитель обращает внимание потребителей, что при соблюдении данных условий, срок службы изделия может значительно превысить указанный изготовителем срок.

Актуальная информация о сервисных центрах размещена на сайте https://stingray.ru/

Изготовитель:

Cosmos Far View International Limited
Room 701, 16 apt, Lane 165, Rainbow North Street, Ningbo, China
Космос Фар Вью Интернешнл Лимитед
Оф. 701, 16 апарт., лейн 165, Рэйнбоу Норс Стрит, Нинбо, Китай
Сделано в Китае

Импортер/ Уполномоченное изготовителем лицо: ООО "Бриз", Россия, 194156, г. Санкт-Петербург, Большой Сампсониевский пр-кт, дом 93, литер А, помещение 7-Н, офис 5, тел/факс 8(812)325-23-48

Поставщик-дистрибьютор: ООО «Валерия», РФ, 188670, Ленинградская область, Всеволожский район, территория ПР Спутник, улица Центральная, строение 58А, помещение 419А, тел/факс 8(812) 325-23-34

CAUTION

Read this manual carefully before using the appliance and save it for future reference.

- Before the first use, check the device specifications and the power supply in your network.
- It is not intended for industrial use.
- For indoor use only. Use only for domestic purposes according to the instruction manual.
- Do not use with damaged cord, plug or other injuries.
- Keep the power cord away from sharp edges and hot surfaces.
- Do not pull the cord. Always take the socket. Do not reel the cord around the device housing.
- Never attempt to frame and repair the appliance by yourself. If you meet problems, please contact the nearest customer service center.
- Using accessories or replacement parts that are not recommended or sold by the manufacturer may cause damage to the appliance.
- Always unplug the appliance and let it cool down before cleaning and removing parts. Keep unplugged when not in use.
- To avoid electric shock and fire, do not immerse in water or other liquids. If this occurs, immediately unplug it and contact service center for inspection.
- This appliance is not intended for use by persons (including children) with reduced physical, sensory or mental capabilities, or lack of experience and knowledge, unless they have been given supervision or instruction concerning use of the appliance by a person responsible for their safety.

BEFORE FIRST USE

- Unpack the device and remove all packaging materials and labels. Keep the warning labels and the serial number.
- Wash the unit and accessories as described in the "Cleaning and maintenance" section below.

USING THE DEVICE

- Connect the unit to the power supply.
- A turntable must be installed in the microwave oven.
- Put the food in dishes suitable for microwave cooking.
- Open the oven door and the light inside the oven will be on. Place the food dishes on the turntable and close the door, the light inside the oven will be off.
  WARNING: Do not turn on the microwave oven if there is no food in the oven.
- Select the desired cooking program.
- Press **«START/+30s»** (9) to start the program. The oven will start cooking.
- When the cooking time is over, a beeping sound will notify about the end of program.
- If the food has not reached the desired degree, set an additional cooking time and the desired mode of operation.
- **DO NOT use the appliance for more than 4 hours without interruption.**
- **ATTENTION: DO NOT LEAVE THE APPLIANCE UNATTENDED WHILE IT IS IN OPERATION.**

SETTING PROGRAMS AND MODES

➢ **CLOCK SETTING**

➢ Press and hold **«Defrost/clock»** (3) for 3 seconds. The hour field will start flashing on the display.

- Use the rotary knob (7) to set the current hour. Then press **«START/+30s»** (9). The minute field will start flashing on the display.
- After selecting the minutes, press **«START/+30s»** (9) to confirm the set time.
  NOTE: The current time has to be set after each reconnection to the mains power supply.

➢ **EXPRESS COOK**

- To heat food quickly, you can press **«START/+30s»** (9) to start cooking at maximum power for 30 seconds.
  NOTE: You can increase the cooking time by pressing **«START/+30s»** (9). Each press **«START/+30s»** (9) increases the cooking time by 30 seconds.

➢ QUICK START BUTTON

- The button **«START/+30s»** (9) is used to start cooking according to the selected settings or to increase the cooking time.
  NOTE: This button can not be used to increase the cooking time when an automatic cooking program or defrosting by weight are on.

➢ STOP BUTTON

- You can press **«STOP/lock»** (8) to cancel the settings and return to standby state.
- In the process of microwave oven working, you can press **«STOP/lock»** (8) button to stop the program.

➢ MICROWAVES FUNCTION

- To set the microwave power level, successively press **«Micro.»** (2), the display will change the indication according to the Table 1. Select the required cooking power.
- Use the rotary knob (7) to select the desired cooking time. The maximum cooking time is 60 minutes.
- After setting the operating time, press **«START/+30s»** (9) to start the cooking process.
- When the cooking time is over, a beeping sound will notify about the end of program.

NOTES:

- Never use the grill rack while cooking food in the microwave mode.
- Never start cooking if there is no food in the oven.
- At maximum microwave power, the oven automatically reduces the power after a certain cooking time to prolong the service life.
- If you intend to remove the food before the set time ends, you should press **«STOP/lock»** (8) once.

Table 1

INDICATION	POWER	COOKING
100P	100% POWER	QUICK AND THOROUGH COOKING
80P	80% POWER	MEDIUM EXPRESS COOKING
50P	50% POWER	STEAMING FOOD
30P	30% POWER	DEFROSTING FOOD
10P	10% POWER	KEEPING WARM

➢ DEFROST BY WEIGHT AND TIME

- To defrost food by **WEIGHT**, press **«Defrost/clock»** (3) **one** time. The **"dEF1"** indicator will appear on the display.
- Use the rotary knob (7) to select the desired product weight from **100** to **1500 g** and press **«START/+30s»** (9) to start cooking.
- In the middle of the defrosting by weight, a beeping sound will remind you to turn the food over.
- The oven will go into standby mode until the button **«START/+30s»** (9) is pressed.
- Press **«Defrost/clock»** (3) **two** times to defrost food by **TIME**. The **"dEF2"** indicator will appear on the display.
- Use the rotary knob (7) to select the required defrosting time (maximum time: 60 minutes) and press **«START/+30s»** (9) to start cooking.

NOTES:

- It is necessary to turn over the food during operation.
- Defrosting usually takes longer than cooking.
- If the food can be cut with a knife, the defrosting process can be considered complete.
- Microwaves penetrate most foods to a depth of about 4 cm.
- Defrosted food should be consumed as soon as possible, it is not recommended to put it back in the refrigerator and freeze it again.

➢ AUTOMATIC COOKING PROGRAMS

- To select an automatic cooking program, successively press **«Menu»** (4).
- The display will show the indicator of the selected program (see Table 2).
- Use the rotary knob (7) to select the required product weight according to the Table 2.
- The display will show the current weight.
- After setting the food weight, press **«START/+30s»** (9) to start cooking.

Table 2

INDICATION	FOOD	WEIGHT
A.1	POTATO	250g, 500g, 750g
A.2	PASTA	50g, 100g, 150g
A.3	PIZZA	200g, 400g
A.4	POPCORN	100g
A.5	VEGETABLES	200g, 400g, 600g
A.6	BEVERAGE	1, 2 or 3 cups (1 cup is about 250 ml.)
A.7	MEAT	200g, 400g, 600g
A.8	FISH	200g, 400g, 600g

NOTES:

- The temperature of the products before cooking should be 20-25°C. If the temperature of the food is higher or lower than 20-25°C, the cooking time will be increased or decreased.
- The quality of the food obtained from the automatic programs depends on the food used, its weight and proper preparation.

➢ GRILL

- Place the food on the grill rack and close the door.
- To grill without microwaves, press **«Grill»** (5), the **"G."** indicator will light up on the display (see Table 3).
- Use the rotary knob (7) to select the desired cooking time (max. time is 60 min.) and press **«START/+30s»** (9) to start the cooking process.
- In the middle of the defrosting by weight, a beeping sound will remind you to turn the food over.
- The oven will go into standby mode until the button **«START/+30s»** (9) is pressed.

NOTES:

- When operating in the "grill" mode, the dishes and grill rack in the microwave oven become very hot, so you should always use
- kitchen gloves when touching them.
- For best cooking results, it is recommended to use the grill rack (included).

Table 3

INDICATION	DESCRIPTION
G.	GRILL FUNCTION ALLOWS YOU TO MAKE KEBABS, ROAST CHICKEN OR PREPARE A CRISPY DISH. THIS MODE ALLOWS YOU TO QUICKLY HEAT AND FRY FOOD WITHOUT USING MICROWAVES.
G-1	THE COMBINED MODE OF 30% MICROWAVE AND 70% GRILL
G-2	THE COMBINED MODE OF 55% MICROWAVE AND 45% GRILL

➢ COMBINATION OF GRILL AND MICROWAVE COOKING

- To cook in the combined mode of **30%** microwave and **70%** grill, press **«Grill»** (5) **2** times, the **"G-1"** indicator will light up on the display (see Table 3).
- Press **«Grill»** (5) **3** times for cooking at **55%** microwave and **45%** grill, the display will show the **"G-2"** indicator (see Table 3).
- Use the rotary knob (7) to select the desired cooking time (max. time is 60 min.) and press **«START/+30s»** (9) to start the cooking process.

NOTE: DO NOT use the grill rack in microwave+grill mode.

➢ CONVECTION

- To cook in the convection mode without microwaves, press the **«Convec.»** button (6) one time, the temperature indicator **120°C** will light up on the display (see Table 4).
- Press the **«Convec.»** button (6) repeatedly to select the required cooking temperature in the "convection" mode. There are 5 temperature settings to choose: **120°C, 140°C, 160°C, 180°C, 200°C** (see Table 4).
- Press **«START/+30s»** (9) to confirm the selected temperature.
- Then use the rotary knob (7) to select the required cooking time (maximum time - 60 min) and press **«START/+30s»** (9) to start cooking.

NOTES:

- In the "convection" mode without microwaves, you can use the grill rack.
- When operating in the "convection" mode, the dishes and grill rack in the microwave oven become very hot, so you should always wear oven gloves when touching them.

Table 4

INDICATION	DESCRIPTION
	THERE ARE 5 TEMPERATURE SETTINGS TO CHOOSE: **120°C, 140°C, 160°C, 180°C, 200°C**
C-1	THE COMBINED MODE OF 30% MICROWAVE AND 70% CONVECTION
C-2	THE COMBINED MODE OF 55% MICROWAVE AND 45% CONVECTION

➢ COMBINATION OF CONVECTION AND MICROWAVE COOKING

- To cook in the combined mode of **30%** microwave and **70%** convection, press the **«Convec.»** button (6) **6** times (this mode can be selected after a temperature of 200°C), the **"C-1"** indicator will light up on the display (see Table 4).
- Press the **«Convec.»** button (6) **7** times for cooking in the mode **55%** microwave and **45%** convection, the display will show the indicator **"C-2"** (see Table 4).
- Use the rotary knob (7) to select the required cooking time (maximum time - 60 min) and press **«START/+30s»** (9) to start cooking.

NOTE: DO NOT use the grill rack in microwave+convection mode.

➢ **CHILD LOCK FUNCTION**

- This function allows you to lock the control panel when cleaning the appliance or to prevent unattended use by children. When this function is activated, all buttons on the control panel become inactive.
- To lock the control panel, press and hold the button **«STOP/lock»** (8) for 3 seconds.
- To deactivate the lock function, press and hold the button **«STOP/lock»** (8) again for 3 seconds.

CLEANING AND MAINTENANCE

- Unplug the device before the cleaning.
- Let the device to cool.
- Working surface and edges should be wiped with paper towel or soft cloth.
- If rest of stuffing stuck to the surface, pour a little bit oil on working surface and heat up for 1-2 minutes. Switch off the device and wipe the working surface after 5 minutes.
- Outer parts of device might be cleaned with wet cloth. Avoid contact of inner part with liquids and oil.
- Never sink the device into the water or other liquids.
- Device can't be washed in dishwasher.
- Do not use abrasive agents, organic solvents and corrosive liquids.

SPECIFICATION

Power supply
230 V ~ 50 Hz

Producer:
Cosmos Far View International Limited
Room 701, 16 apt, Lane 165, Rainbow North Street, Ningbo, China

Made in China

WARRANTY DOES NOT COVER SUPPLIES (filters, ceramic and non-stick coating, rubber seals, etc.) Production date is available in the serial number located on the identification sticker on the gift box and/or on sticker on the device. The serial number consists of 13 characters, the 4th and 5th characters indicate the month, the 6th and 7th indicate the year of device production. Producer may change the complete set, appearance, country of manufacture, warranty and technical characteristics of the model without notice. Please check when purchasing device. **Current information about service centers is available on the website https://stingray.ru/**

KAZ ПАЙДАЛАНУ БОЙЫНША НҰСҚАУЛЫҚ

ҚАУІПСІЗДІК ШАРАЛАРЫ

Аспапты пайдаланар алдында осы нұсқаулықты мұқият оқыңыз және кейін анықтама алу үшін сақтап қойыңыз.

- Алғашқы қосу алдында бұйымның таңбалауында көрсетілген техникалық сиаттамалары жергілікті желіңіздегі электр қоректенуге сәйкес келетінін тексеріңіз.
- Тек тұрмыстық мақсатта пайдаланыңыз. Аспап өнеркәсіәпте қолдануға арналмаған.
- Желілік бауы зақымданған немесе басқа зақымдары бар аспапты пайдаланбаңыз.
- Желілік бау өткір шеттер мен ыстық беттерге тимеуін байқаңыз.
- Желілік бауды аспап корпусының айналасына орамаңыз, бұрамаңыз және тартпаңыз.
- Аспапты қоректену желісінен ажыратқанда желілік бауды тартпай, тек ашадан ұстаңыз.
- Аспапты өз бетімен жөндеуге тырыспаңыз. Ақау туындаған жағдайда жақын орналасқан сервистік орталыққа жолығыңыз.
- Кеңес берілмеген қосымша керек-жарақты пайдалансаңыз, қауіп төнуі немесе аспап зақымдануы мүмкін.
- Аспапты тазалау алдында және оны пайдаланбасаңыз ылғи электр желіден ажыратыңыз.

НАЗАР АУДАРЫҢЫЗ: Аспапты су толған ванна, раковина немесе басқа ыдыстардың қасында пайдаланбаңыз.

- Электр тоқ соқпау және тұтанбау үшін аспапты суға немесе басқа сұйықтыққа батырмаңыз. Егер бұл бола қалса, оны бірден электр желіден ажыратып, тексеру үшін сервистік орталыққа жолығыңыз.
- Аспап физикалық және психикалық шектеулері бар, осы аспапты пайдалану тәжірибесі жоқ адамдармен (соның ішінде балалармен) пайдаланылуға арналмаған. Бұл жағдайда пайдаланушыны оның қауіпсіздігіне жауап беретін адам алдын ала үйрету керек.

ТАЗАЛАУ ЖӘНЕ КҮТУ

- Құрылғыны электр желісінен ажыратып, бөлме температурасына дейін суытыңыз. Ыстық қыздырғыш элементтерге немесе беттерге қол тигізбеңіз.
- Корпусты таза, сәл дымқыл шүберекпен сүртіңіз. Химиялық заттарды, абразивті заттарды, органикалық еріткіштерді немесе агрессивті сұйықтықтарды қолданбаңыз.
- Құрылғыға судың немесе басқа сұйықтықтардың түсуіне жол бермеңіз.
- Құрылғыны суға немесе басқа сұйықтықтарға батырмаңыз.
- Айналмалы табақты ыстық сабынды суда жуыңыз, жақсылап құрғатыңыз және құрылғыға салыңыз. Шыны науаны ыдыс жуғыш машиналарда жууға болады.
- Абайлаңыз: Микротолқынды пешті пайдаланғаннан кейін шыны науаны ешқашан жууға болмайды. Алдымен суытыңыз. Әйтпесе ол жарылып кетуі мүмкін.
- Пеш жұмыс істеп тұрған кезде шуды болдырмау үшін ролик сақинасын және пеш камерасының түбін жүйелі түрде тазалаңыз.
- Пештің түбін жұмсақ, абразивті емес тазартқышты пайдаланып дымқыл шүберекпен сүртіңіз.
- Жағымсыз иістен құтылу үшін пешке терең ыдысқа су салып, суға бір тілім лимон қосып, таймерді 5 минутқа қойып, пешті қосыңыз. Содан кейін микротолқынды пештің қуысын мұқият сүртіңіз.
- Құрылғыны қосар алдында сыртқы беті мен электр контактілерінің толық құрғақ екеніне көз жеткізіңіз.
- Құрылғыны сыртын да, ішін де жүйелі түрде тазалаңыз.
- Қуат сымын құрылғының корпусына орамаңыз бұл қуат сымын зақымдауы мүмкін.
- Құрылғыны құрғақ жерде сақтаңыз.

ТЕХНИКАЛЫҚ СИПАТТАМАЛАРЫ

Электр қоректену
230 В ~ 50 Гц

Өндіруші зауыт:
Cosmos Far View International Limited
Room 701, 16 apt, Lane 165, Rainbow North Street, Ningbo, China
Зроблено в Китаї

КЕПІЛДІК ШЫҒЫН МАТЕРИАЛДАРЫНА (СҮЗГІЛЕР, КЕРАМИКАЛЫҚ ЖӘНЕ КҮЮГЕ ҚАРСЫ ЖАБЫНДЫЛАР, РЕЗИНА НЫҒЫЗДАУЫШТАР МЕН БАСҚАЛАР) ТАРАЛМАЙДЫ.
Аспап жасалу күнін бұйым қорабындағы сәйкестендіру стикерінде және/немесе бұйымның өзіндегі стикерде табуға болады. Сериялық нөмір 13 белгіден тұрады, 4-ші және 5-ші белгі аспаптың жасалу айын, 6-шы және 7-ші белгі жылын білдіреді.
Өндіруші аспаптың дизайны мен техникалық сипаттамаларын алдын ала ескетпей өзгерту құқығын өзінде қалдырады.
Қызмет көрсету орталықтары туралы нақты ақпарат https://stingray.ru/ сайтында танысуға болады.

BLR КІРАЎНІЦТВА ПА ЭКСПЛУАТАЦЫІ

МЕРЫ БЯСПЕКІ

Ўважліва прачытайце дадзеную інструкцыю перад эксплуатацыяй прыбора і захаваеце яе для інфармацыі ў далейшым.

- Перад першапачатковым уключэннем праверце, ці адпавядаюць тэхнічныя характарыстыкі выраба, пазначаныя на маркіроўцы, электрасілкаванню ў Вашай лакальнай сетцы.
- Выкарыстоўвайце толькі ў побытавых мэтах. Прыбор не прызначаны для прамысловага ўжывання.
- Не выкарыстоўвайце па-за памяшканнямі.
- Не пакідайце працуючы прыбор без нагляду.
- Не выкарыстоўвайце прыбор з пашкоджаным сеткавым шнуром ці іншымі пашкоджаннямі.
- Сачыце, каб сеткавы шнур не кранаўся вострых кантаў ці гарачых паверхняў.
- Не цягніце, не перакручвайце і не намотвайце сеткавы шнур вакол корпуса прыбора.
- Падчас адключэння прыбора ад сеткі сілкавання не цягніце за сеткавы шнур, бярыцеся толькі за відэлец.
- Не спрабуйце самастойна рамантаваць прыбор. Пры ўзнікненні непаладак звяртайцеся ў найбліжэйшы сэрвісны цэнтр.
- Выкарыстанне не рэкамендаваных дадатковых прыладаў можа быць небяспечным ці прывесці да пашкоджання прыбора.
- Заўсёды адключайце прыбор ад электрасеткі перад чысткай, а таксама калі Вы ім не карыстаецеся.

УВАГА: Не выкарыстоўвайце прыбор паблізу ваннаў, ракавін ці іншых ёмістасцяў, запоўненых вадой.

- Дзеля пазбягання паразы электрычным токам і ўзгарання, не апускайце прыбор у ваду ці іншыя вадкасці. Калі гэта адбылося, неадкладна адключыце яго ад электрасеткі і звернецеся ў сэрвісны цэнтр для праверкі.
- Прыбор не прызначаны для выкарыстання людзьмі з фізічнымі і псіхічнымі абмежаваннямі (у тым ліку дзецьмі), якія не маюць досведу карыстання дадзеным прыборам. У такіх выпадках карыстальнік павінны быць папярэдне праінструктаваны чалавекам, якія адказваюць за яго бяспеку.

ЧЫСТКА І ДОГЛЯД

- Адключыце прыбор ад электрасеткі і дайце яму астыць да пакаёвай тэмпературы. Не дакранайцеся да гарачых награвальных элементаў і паверхняў.
- Пратрыце корпус чыстай, злёгку вільготнай тканінай. Не выкарыстоўвайце хімічныя і абразіўныя сродкі, арганічныя растваральнікі і агрэсіўныя вадкасці.
- Не дапускайце пападання вады і іншых вадкасцей унутр прыбора.
- Не апускайце прыбор у ваду і іншыя вадкасці.
- Вымыйце які верціцца паднос у гарачай мыльнай вадзе, старанна высушыце і ўсталюеце ў прыбор. Дапушчаецца мыць шкляны паднос у посудамыйных машынах.

Увага: Ніколі не змяшчайце шкляны паддон адразу пасля заканчэння працы мікрахвалевай печы. Спачатку дайце яму астыць. У адваротным выпадку ён можа трэснуць.

- Рэгулярна выконвайце ачыстку ролікавага кольца і дна камеры печы, каб пазбегнуць з'яўлення шуму пры працы печы.
- Пратрыце дно печы вільготнай сурвэткай з выкарыстаннем мяккіх неабразіўных мыйных сродкаў.
- Для збавення ад непрыемнага паху пастаўце ў печ глыбокую міску з вадой, пакладзяце ў ваду дзельку цытрыны, усталюеце таймер на 5 хвілін і ўключыце печ. Затым старанна працярыце камеру мікрахвалевай печы.
- Перад уключэннем прыбора ўпэўніцеся, што знешняя паверхня і электрычныя кантакты абсалютна сухія.
- Выконвайце рэгулярную чыстку прыбора як звонку, так і ўсярэдзіне.
- Не намотвайце электрашнур на корпус прыбора, т.я. гэта можа прывесці да пашкоджання электрашнура.
- Захоўвайце прыбор у сухім месцы.

ТЭХНІЧНЫЯ ХАРАКТАРЫСТЫКІ

Электрасілкаванне
230 В ~ 50 Гц

Вытворца:
Cosmos Far View International Limited
Room 701, 16 apt, Lane 165, Rainbow North Street, Ningbo, China
Зроблена ў Кітаі

ГАРАНТЫЯ НЕ РАСПАЎСЮДЖВАЕЦЦА НА РАСХОДНЫЯ МАТЭРЫЯЛЫ (ФІЛЬТРЫ, КЕРАМІЧНЫЯ І АНТЫПРЫГАРНЫЯ ПАКРЫЦЦІ, ГУМОВЫЯ ЎШЧЫЛЬНЯЛЬНІКІ, І ІНШЫЯ)
Дату вытворчасці прыбора можна знайсці на серыйным нумары, які змешчаны на ідэнтыфікацыйным стыкеры на скрынцы выраба і/ці на стыкеры на самым вырабе. Серыйны нумар складаецца з 13 знакаў, 4-й і 5-й знакі паказваюць месяц, 6-й і 7-й паказваюць год выраба прыбора.Вытворца на сваё меркаванне і без дадатковых апавяшчэнняў можа змяняць камплектацыю, вонкавы выгляд, краіну вытворчасці, тэрмін гарантыі і тэхнічныя характарыстыкі мадэлі. Правярайце ў момант атрымання тавара. **Актуальная інфармацыя аб сэрвісных цэнтрах размешчана на сайце https://stingray.ru/**