tuvio

Инструкция
пользователя

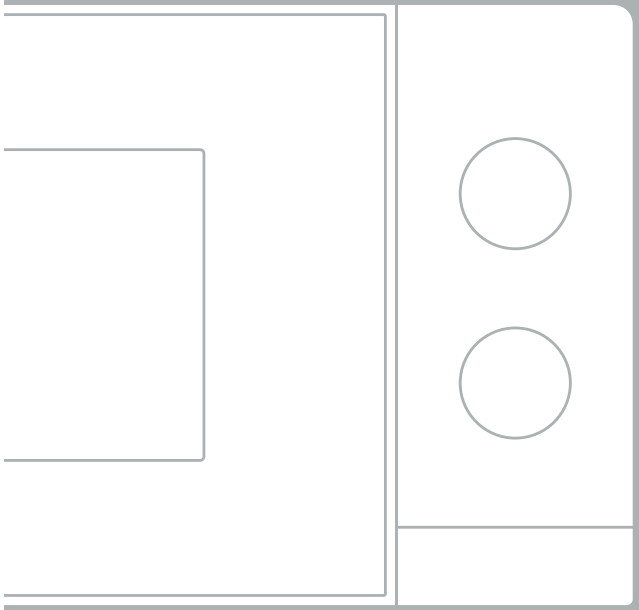

MW01BB, MW02WB

Микроволновая печь

Рады встрече. Мы — Tuvio, бренд удобной бытовой техники, придуманный в Яндексе.

Рекомендуем внимательно прочитать инструкцию, чтобы ознакомиться с особенностями устройства и техникой безопасности. Советуем сохранить руководство — к нему можно обратиться, если возникнут вопросы.

Мы постоянно работаем над улучшением инструкций. Версия с последними обновлениями доступна на сайте tuvio.ru.

Содержание

01

Техника безопасности

1.1 Общие меры предосторожности 6
1.2 Меры предосторожности при работе с электричеством 7
1.3 Меры предосторожности при эксплуатации 9
1.4 Правила хранения и транспортировки 12
1.5 Правила утилизации 13

02

Описание устройства

2.1 Описание микроволновой печи 14
2.2 Панель управления 16

03

Перед началом использования 17

04

Эксплуатация микроволновой печи

4.1 Общие рекомендации 19
4.2 Посуда для использования в микроволновой печи 20
4.3 Материалы, непригодные для использования в микроволновой печи 22
4.4 Тестирование посуды для микроволновой печи 23
4.5 Функция таймера 24
4.6 Разогрев и приготовление в режиме микроволн 24
4.7 Размораживание продуктов 25

05

Техническое обслуживание и уход

5.1 Общие рекомендации 27

06

Устранение неисправностей 29

07

Гарантия 31

7.1 Негарантийные случаи 31

08

Технические характеристики 32

09

Комплектация 34

Техника безопасности

01

1.1 Общие меры предосторожности

- Микроволновая печь предназначена для приготовления пищи, разогревания и размораживания пищевых продуктов в домашних и иных аналогичных условиях.
- Не используйте устройство на открытом воздухе, а также в коммерческих или промышленных целях.
- Перед использованием устройства прочитайте инструкцию пользователя.
- Изготовитель не несёт ответственности в случае несоблюдения правил техники безопасности и положений настоящей инструкции.
- Микроволновая печь не предназначена для использования лицами (включая детей) с пониженными физическими, сенсорными или умственными способностями или при отсутствии у них жизненного опыта или знаний, если они не находятся под присмотром или не проинструктированы об использовании устройства лицом, ответственным за их безопасность.
- Не оставляйте устройство без присмотра.
- Не позволяйте детям играть с устройством.

- Храните микроволновую печь в недоступном для детей месте.
- Не используйте устройство при возникновении любых неисправностей и повреждений.
- Сохраните инструкцию (по возможности с чеком и коробкой) — при необходимости вы всегда можете к ней обратиться. Инструкция также доступна на сайте tuvio.ru.
- Изготовитель оставляет за собой право без дополнительного уведомления вносить незначительные изменения в конструкцию устройства, не влияющие кардинально на его безопасность, работоспособность и функциональность.
- Положения настоящей инструкции не охватывают все возможные ситуации, которые могут возникнуть в процессе эксплуатации микроволновой печи. При работе с устройством будьте осторожны, внимательны, в неописанных ситуациях руководствуйтесь здравым смыслом.

1.2 Меры предосторожности при работе с электричеством

- Подключайте микроволновую печь только к сети с напряжением, соответствующим маркировке на корпусе.
- Устройство оснащено шнуром с заземляющим проводом и заземляющей вилкой. Вилка должна быть подключена к правильно установленной и заземлённой розетке. В случае короткого замыкания заземление снижает риск удара током.

- При использовании длинного шнура или удлинителя убедитесь в том, что электрические характеристики удлинителя соответствуют электрическим характеристикам устройства. Используйте только трёхжильный удлинитель.

- Во избежание удара электрическим током:
  — не дотрагивайтесь мокрыми руками до вилки или любой другой части устройства, находящейся под напряжением;
  — не погружайте устройство или шнур питания в воду или другие жидкости;
  — не прикасайтесь к металлическим частям вилки при отключении и включении устройства.

- Если устройство, подключённое к электросети, оказалось в воде, не погружайте руки в воду и не прикасайтесь к нему, немедленно отключите устройство от электросети и обратитесь к квалифицированному специалисту.

- Отключайте устройство от сети питания перед очисткой и обслуживанием, например перед заменой лампы.

- Следите за тем, чтобы шнур питания не был зажат, не перекручивался и не попадал на острые края предметов. Случайное повреждение шнура питания может привести к неполадкам, которые не соответствуют условиям гарантии, а также к поражению электротоком.

- При повреждении шнура питания его замену должен производить квалифицированный специалист.

1.3 Меры предосторожности при эксплуатации

- Во избежание короткого замыкания и выхода устройства из строя, не храните и не используйте его в среде с температурой выше 40 °C или ниже 0 °C и в помещениях с повышенной влажностью.

- Не используйте устройство рядом с легковоспламеняющимися и взрывоопасными материалами, так как это может привести к возгоранию или взрыву. Держите устройство вдали от источников огня и тепла, чтобы избежать деформации корпуса.

- Не вставайте и не садитесь на устройство, не ставьте на него предметы.

- Не закрывайте вентиляционные отверстия микроволновой печи во время эксплуатации. Недостаточное вентилирование может привести к поломке внутренней камеры, что может вызвать вредоносное излучение. Устанавливайте и используйте печь только согласно данному руководству.

- Не используйте аксессуары, которые не входят в комплект поставки.

- Переносите устройство, удерживая его двумя руками.

- Микроволновую печь необходимо размещать на ровной, твёрдой, устойчивой поверхности, которая обеспечивает достаточно места для вентиляции.

- Не устанавливайте микроволновую печь над плитой или другими нагревательными приборами. Установка печи рядом с источником тепла может привести к повреждению устройства и аннулированию гарантии.

- Данная модель предназначена для использования в качестве отдельно стоящей. Не использовать в шкафу и/или за закрытой дверцей.

- Не включайте пустую микроволновую печь.

- Не используйте внутреннюю камеру микроволновой печи для хранения продуктов и посторонних предметов.

- Во время работы микроволновая печь нагревается. Будьте осторожны.

- Используйте устройство на высоте не более 2000 м.

- Не используйте микроволновую печь с открытой дверцей.

- Не ломайте и не откручивайте защёлки дверцы. При повреждении дверцы, защёлок или дверных уплотнителей печь не следует использовать до устранения неисправности квалифицированным специалистом.

- Не вставляйте посторонние предметы между дверцей и корпусом микроволновой печи и следите, чтобы на уплотнителе не скапливались остатки пищи и моющего средства.

- Используйте только подходящую для использования в микроволновых печах посуду.

- Не используйте в микроволновой печи:
  — металлическую посуду или посуду с металлизированным декором;
  — плотно закрытую посуду, герметично закрытые контейнеры или вакуумную упаковку. Высокое давление внутри посуды или упаковки может привести к взрыву.

- Соблюдайте осторожность:
  — при разогреве пищи в пластиковой или бумажной посуде, поскольку она может воспламениться;
  — при разогреве напитков — нагревание жидкости может привести к запаздывающему взрывному кипению;

— при добавлении в блюдо спиртосодержащих напитков — пары алкоголя могут воспламениться.

- Осторожно открывайте дверцу микроволновой печи по окончании работы.

- При нагреве пищевых продуктов в пластиковых или бумажных контейнерах следите за печью из-за возможности возгорания. При появлении дыма выключите электроприбор или выдерните вилку из сети и не открывайте дверцу для того, чтобы погасить пламя.

- Микроволновая печь предназначена для разогревания пищи и напитков. Использование микроволновой печи не по назначению опасно для здоровья.

- Не разбирайте устройство самостоятельно и не вносите изменений в его конструкцию. Ремонт должен производиться исключительно квалифицированным специалистом. Непрофессионально выполненная работа может привести к поломке устройства и травмам.

- Не касайтесь до полного остывания деталей с отметкой ⚠ ОСТОРОЖНО! Горячая поверхность!

- Не допускается использование микроволновой печи без механизма вращения, роликового кольца, стеклянного блюда, а также с разбитой или сломанной дверцей.

- Прекратите использование и обратитесь к квалифицированному специалисту, если устройство имеет видимые повреждения и не работает должным образом.

1.4 Правила хранения и транспортировки

- Храните устройство в сухом вентилируемом месте вдали от нагревательных приборов и попадания прямых солнечных лучей.
- Чтобы не повредить шнур питания, не наматывайте его на корпус. Всегда расправляйте шнур перед оставлением устройства на хранение.
- При транспортировке и хранении не подвергайте устройство механическому воздействию, которое может привести к повреждению устройства или нарушению целостности упаковки.
- Берегите упаковку устройства от попадания воды и других жидкостей.
- Рекомендуется использовать оригинальную упаковочную коробку.
- Не подвергайте устройство воздействию температур ниже 0 °C или выше 40 °C.
- Перед отправкой на хранение отключите микроволновую печь от сети питания, очистите устройство и все детали (см. раздел «Техническое обслуживание и уход»).

1.5 Правила утилизации



Такая маркировка означает, что эту микроволновую печь нельзя выбрасывать вместе с обычными бытовыми отходами. Для предотвращения возможного вреда окружающей среде и здоровью людей в результате неконтролируемого сброса отходов подойдите к вопросу утилизации ответственно и сдайте отслужившее устройство на переработку. Этим вы поспособствуете экологически безопасному повторному использованию материальных ресурсов. Для возврата использованного устройства обратитесь в пункт раздельного сбора отходов. Так микроволновая печь будет отправлена на переработку, безопасную для окружающей среды.



Материалы, помеченные этим знаком, можно переработать.

Описание устройства

02

2.1 Описание микроволновой печи

1. Дверца
2. Защёлки
3. Смотровое окно
4. Стеклянное блюдо
5. Механизм вращения

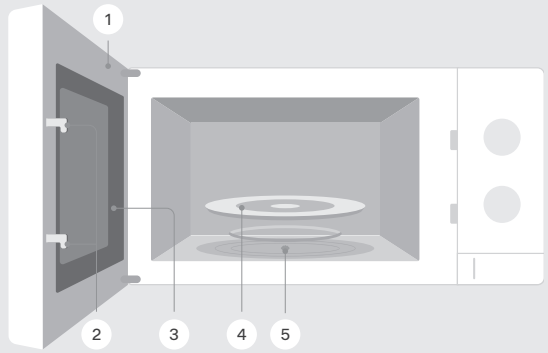

Фактическая конструкция и внешний вид зависят от модели и предписаний производителя. Изображение на текущей странице приведено для ознакомления.

6 Роликовое кольцо

7 Панель управления

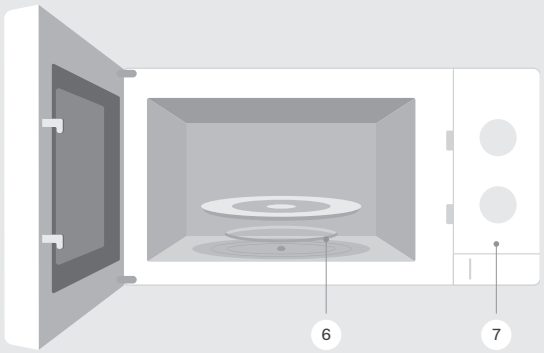

Фактическая конструкция и внешний вид зависят от модели и предписаний производителя. Изображение на текущей странице приведено для ознакомления.

2.2 Панель управления

1. Регулятор мощности
2. Регулятор таймера
3. Кнопка открывания дверцы

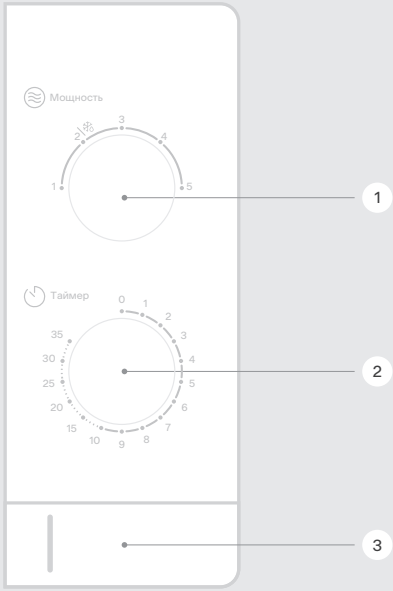

Фактическая конструкция и внешний вид зависят от модели и предписаний производителя. Изображение на текущей странице приведено для ознакомления.

Перед началом использования

03

- Удалите все упаковочные материалы и рекламные наклейки.
- Не снимайте с устройства предупреждающие наклейки, наклейки-указатели и наклейку с серийным номером.
- После транспортировки или хранения устройства при низких температурах необходимо подождать 3 часа при комнатной температуре перед его включением устройства.
- Перед сборкой и установкой микроволновой печи убедитесь, что внешние и видимые внутренние части устройства сухие, не имеют повреждений, сколов и других дефектов.
- Размотайте шнур питания и установите микроволновую печь на твёрдой устойчивой поверхности, которая обеспечивает достаточно места для вентиляции.

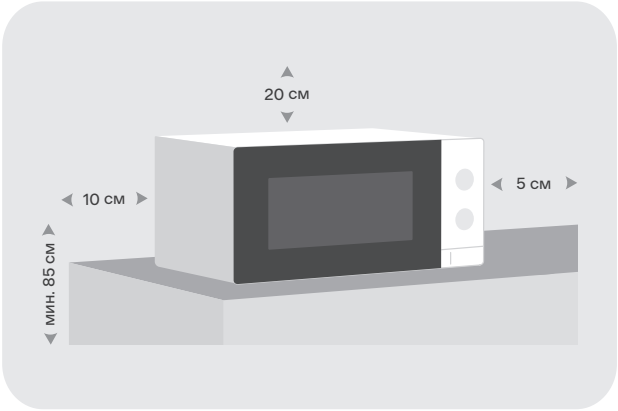

Фактическая конструкция и внешний вид зависят от модели и предписаний производителя. Изображения на текущей странице приведены для ознакомления.

- Устанавливайте микроволновую печь как можно дальше от радиоприёмников и телевизоров. Работа микроволновой печи может вызывать телевизионные и радиопомехи.

- Снимите защитную плёнку с внутренних поверхностей устройства.

- Не снимайте с внутренней стенки пластинку из слюды, которая защищает магнетрон.

- Установите роликовое кольцо и стеклянное блюдо. Не устанавливайте блюдо вверх дном.

- Подключите микроволновую печь к розетке с заземлением (см. подраздел «Меры предосторожности при работе с электричеством»). Перед подключением к сети питания убедитесь, что регулятор таймера находится в положении 0.

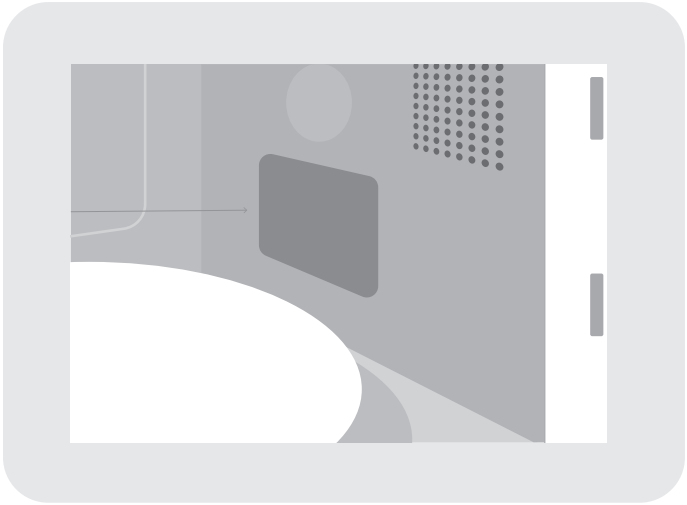

Фактическая конструкция и внешний вид зависят от модели и предписаний производителя. Изображения на текущей странице приведены для ознакомления.

Эксплуатация микроволновой печи

04

4.1 Общие рекомендации

- Перед тем как поместить продукты в микроволновую печь, убедитесь, что вращению роликового кольца и стеклянного блюда ничего не препятствует.
- Размещайте продукты только на стеклянном блюде.
- Соблюдайте осторожность, нагревая в микроволновой печи воду и другие жидкости, так как их температура может достигать 100 °C и более без процесса кипения. В целях безопасности оставьте жидкость во внутренней камере на 20–25 секунд для стабилизации температуры.
- Если точных рекомендаций по времени приготовления нет, начните с минимального и при необходимости увеличивайте его.
- В процессе работы переворачивайте и перемешивайте продукты для равномерного приготовления — вдоль краёв пища нагревается быстрее, чем в центре.
- Разрезайте крупные продукты на несколько частей, чтобы сократить время приготовления. Перемешивайте продукты во время нагрева, так как по краям пища нагревается быстрее, чем в центре. Размещайте продукты в посуде в один слой, укладывайте большие куски по краям, мелкие — в центре.

- При необходимости накройте посуду с содержимым, чтобы брызги и кусочки пищи не попали на внутреннюю камеру устройства.

- После разогревания в микроволновой печи детского питания обязательно встряхните бутылочку и проверьте её температуру, чтобы ребёнок не обжёгся.

- Прокалывайте скорлупу или плотную кожуру продуктов (яиц, картофеля, яблок, сосисок) перед их приготовлением, иначе они могут взорваться.

- Чтобы извлечь горячую посуду, всегда используйте прихватки. Будьте осторожны, чтобы не сместить стеклянное блюдо.

4.2 Посуда для использования в микроволновой печи

- Используйте посуду из жаропрочной керамики, стекла или пластика, подходящих для приготовления в микроволновой печи.

- Не используйте металлические контейнеры для приготовления в режиме микроволн и комбинированного приготовления, так как может возникнуть искрение и дуговой разряд.

- Ориентируйтесь на таблицу.

Посуда для запекания	Следуйте инструкциям производителя. Толщина дна посуды для запекания должна быть не меньше 5 мм. Неправильное использование может привести к повреждению стеклянного блюда
Столовая посуда	Предназначенная для использования в микроволновой печи. Следуйте инструкциям производителя. Не используйте посуду с трещинами или сколами
Стеклянная посуда	Изготовленная из жаропрочного стекла и без металлических деталей. Не используйте посуду с трещинами или сколами. Не используйте посуду из фигурного стекла, так как оно может треснуть при высокой температуре
Фаянс/Фарфор	Предназначен для приготовления пищи в микроволновой печи, за исключением посуды с золотым или серебряным напылением, а также с декоративными металлическими элементами
Термостойкий пластик	Предназначен для приготовления пищи в микроволновой печи. Не используйте посуду из термостойкого пластика для приготовления или разогрева пищи с высоким содержанием жира или сахара. Не используйте плотно закрывающиеся контейнеры
Специальная упаковка (бумага, пластик, полиэтиленовые пакеты)	Предназначена для приготовления пищи в микроволновой печи в том случае, если это оговорено производителем

4.3 Материалы, непригодные для использования в микроволновой печи

Посуда из металла или с металлическими деталями, зажимами, проволокой	Может вызвать искрение
Алюминиевый лоток или фольгированный картон, пищевая фольга	
Посуда из бумаги и дерева, соломенная, плетёная посуда	Может вызвать воспламенение
Пищевая плёнка, нетермостойкий пластик	Может деформироваться при воздействии высоких температур
Посуда с лаковым покрытием	Может потрескаться
Посуда из меламина и нежаропрочного стекла	

4.4 Тестирование посуды для микроволновой печи

1. Поставьте в микроволновую печь стакан с 250 мл воды и пустую посуду в центр стеклянного блюда.
2. Включите печь на максимальную мощность на 1 минуту.
3. Аккуратно потрогайте посуду:
   - если она осталась холодной или тёплой, её можно использовать в микроволновой печи;
   - если она стала горячей или возникли искры, прервите проверку — посуда не подходит для использования в микроволновой печи.

Время тестирования не должно превышать 1 минуту.

4.5 Функция таймера

- Чтобы установить время работы, вращайте регулятор таймера до желаемых показателей. Максимальное время установки таймера составляет 35 минут.
- Когда установленное время истечёт, прозвучит звуковой сигнал и регулятор вернётся в положение 0.
- Чтобы остановить работу раньше установленного времени, верните регулятор таймера в положение 0.

4.6 Разогрев и приготовление в режиме микроволн

Чтобы разогреть или приготовить продукт:

1. Поместите на стеклянное блюдо посуду с продуктом и закройте дверцу.
2. Настройте регулятором уровень мощности микроволновой печи.

Уровень мощности	Рекомендации по использованию
1 (17%)	Для поддержания температуры приготовленного блюда
2/❄ (30%)	Для размораживания продуктов
3 (55%)	Для приготовления на пару, запекания
4 (80%)	Для приготовления мясных блюд и выпечки
5 (10 %)	Для быстрого полного приготовления и кипячения жидкости

3. Установите регулятором таймера время работы в диапазоне до 35 минут. Чтобы установить время менее 2 минут, сначала выставите таймер на минимальное время в 3 минуты, после чего установите желаемое время. Микроволновая печь начнёт работу.

4. Для приостановки процесса откройте дверцу. Для продолжения — закройте дверцу.

5. Звуковой сигнал уведомит о завершении работы. Чтобы завершить работу раньше установленного времени, переведите регулятор таймера в положение 0.

6. Быстрый разогрев занимает 2–3 минуты: контролируйте процесс и не превышайте 5 минут.

7. При разогреве каши или жидкой пищи сначала тщательно перемешайте, затем накройте посуду крышкой с отверстиями или пищевой плёнкой, сделав в ней отверстия для вентиляции.

4.7 Размораживание продуктов

Чтобы разморозить продукт:

1. Поместите на стеклянное блюдо посуду с продуктом, который хотите разморозить, и закройте дверцу.

2. Установите регулятором мощности уровень ниже среднего (30%).

3. Установите регулятором таймера время работы. Чтобы установить время менее 2 минут, сначала выставите таймер на минимальное время в 3 минуты, после чего установите желаемое время. Микроволновая печь начнёт работу.

При выборе времени размораживания ориентируйтесь на таблицу.

Вес продукта	Время размораживания
200 г	Около 4 минут
300 г	Около 8 минут
400 г	Около 12 минут

4. В середине процесса откройте дверцу и переверните продукт, чтобы обеспечить более равномерное размораживание.

5. Закройте дверцу, устройство продолжит работу. По завершении работы прозвучит звуковой сигнал, а регулятор таймера вернётся в положение 0.

6. Чтобы завершить работу раньше установленного времени, переведите регулятор таймера в положение 0.

Техническое обслуживание и уход

05

5.1 Общие рекомендации

- Перед очисткой отключите устройство от сети питания и дайте ему полностью остыть.
- Не чистите микроволновую печь пароочистителем.
- Внутреннюю поверхность и переднюю панель печи протирайте мягкой увлажнённой тканью с добавлением мягкого моющего средства при необходимости.
- Для очистки внутренней поверхности печи от остатков еды положите в миску половинку лимона, добавьте 300 мл воды и нагревайте на максимальной мощности в течение 10 минут. Затем протрите поверхность мягкой увлажнённой тканью.
- Дверцу и уплотнитель осторожно протирайте увлажнённой тканью по мере загрязнения.
- Не используйте абразивные чистящие средства, средства для мытья стёкол или универсальные моющие средства для очистки смотрового окна.
- Стеклянное блюдо и роликовое кольцо при необходимости промойте водой с мягким моющим средством и просушите. Не погружайте стеклянное блюдо в холодную воду сразу после использования, чтобы избежать его повреждения.

- Используйте специальные средства по уходу за изделиями из нержавеющей стали для очистки нагревающих поверхностей из нержавеющей стали.
- Не погружайте устройство и шнур питания в воду или под струю воды.
- Для поддержания работоспособности устройства проводите регулярное техническое обслуживание.

Неправильная очистка может повредить поверхность устройства, сократить срок его службы и привести к возникновению опасных ситуаций, например к утечке микроволновой энергии.

Устранение неисправностей

06

- К ремонтным работам допускаются только квалифицированные специалисты.
- Незначительные неисправности можно устранить по инструкции ниже.

Неисправность	Возможные причины	Способы устранения
Устройство не включается	Не подключено к сети питания	Подключите к сети питания
	Подключено к неисправной розетке	Подключите к исправной розетке
	Не закрыта дверца	Закройте дверцу
	Не установлен таймер	Установите таймер
Печь создаёт телевизионные и радиопомехи	Работа микроволновой печи может вызывать помехи телевизионного и радиосигнала, подобные тем, которые возникают при работе других небольших электроприборов, таких как миксер, пылесос или вентилятор	Не является неисправностью
Лампа светит тускло	В процессе готовки может образовываться пар. Большая его часть выходит через венти-	Не является неисправностью

	ляционные отверстия, но некоторое количество может скапливаться в прохладных местах, например у дверцы	
Повышенный уровень шума от микроволновой печи	Загрязнение или инородное тело в области привода стеклянного блюда или роликового кольца	Проверьте наличие загрязнения или инородного тела в области привода стеклянного блюда. Очистите роликовое кольцо и углубление в рабочей камере
Продукты стали разогреваться медленнее	Загрязнение или инородное тело в области привода стеклянного блюда или роликового кольца	Проверьте наличие загрязнения или инородного тела в области привода стеклянного блюда. Очистите роликовое кольцо и углубление в рабочей камере
	Установлена слишком низкая мощность микроволн	Увеличьте мощность
	В печи находится больший объём продуктов, чем обычно	Установите более длительное время приготовления. Двойной объём увеличивает время приготовления вдвое
	Разогреваемые продукты холоднее, чем обычно	Переворачивайте или время от времени помешивайте блюдо во время приготовления/размораживания/разогревания

- Если проблема не приведена в перечне или не решается предложенным способом, обратитесь к квалифицированному специалисту.

Гарантия

07

Официальная гарантия: 5 лет.
Срок службы: 5 лет.

Период официальной гарантии и срока службы устройства отсчитывается с даты продажи конечному покупателю.

7.1 Негарантийные случаи

Изготовитель гарантирует отсутствие производственных дефектов и дефектов материалов при использовании устройства и комплектующих в соответствии с этой инструкцией.

Гарантия не распространяется на следующие случаи:

- повреждения, возникшие из-за неправильного использования, механического или другого внешнего воздействия, контакта с жидкостью или огнём;
- повреждения, возникшие из-за неквалифицированного вмешательства;
- естественный износ устройства и комплектующих.

Изготовитель не несёт ответственности за ущерб, вызванный использованием не по назначению или с нарушением требований, установленных этой инструкцией. В случае неисправности обратитесь к квалифицированному специалисту.

Технические характеристики

08

Модель	MW01BB	MW02WB
Напряжение	220–240 В ~, 50 Гц	220–240 В ~, 50 Гц
Номинальная мощность	1150 Вт	1150 Вт
Выходная мощность микроволн	700 Вт	700 Вт
Материал корпуса	Металл, стекло, пластик	Металл, стекло, пластик
Защита от поражения электротоком	Класс I	Класс I
Номинальная частота микроволн	2450 МГц	2450 МГц
Объём внутренней камеры	20 л ($дм^3$)	20 л ($дм^3$)
Покрытие внутренней камеры	Полимерное	Полимерное
Максимальное время приготовления	35 мин	35 мин

Количество уровней мощности	5	5
Функция таймера	Есть	Есть
Подсветка камеры	Есть	Есть
Размораживание по времени	Есть	Есть
Вращающееся стеклянное блюдо	Есть	Есть
Индикация	Звуковая	Звуковая
Габаритные размеры прибора (Ш × В × Г)	456 × 264 × 326 мм	456 × 264 × 326 мм
Вес нетто	10,5 кг	10,5 кг
Длина электрошнура	0,9 м	0,9 м

Комплектация

09

Наименование	Количество
Микроволновая печь	1 шт.
Роликовое кольцо	1 шт.
Стеклянное блюдо	1 шт.
Инструкция пользователя	1 шт.
Краткая инструкция пользователя	1 шт.

Изготовитель постоянно работает над усовершенствованием устройств. В связи с этим форма, комплектация и технические характеристики микроволновой печи могут быть изменены без предварительного уведомления.

Если у устройства есть какие-либо различия с этой инструкцией, преимущественную силу имеет продукт.

Продукция сертифицирована в соответствии с законодательством РФ. Информацию о подтверждении соответствия товара вы можете получить на сайте tuvio.ru.

Импортёр	ООО «Маркет.Трейд»
Адрес местонахождения	121099, Россия, г. Москва, Новинский б-р, д. 8
Адрес электронной почты	info@tuvio.ru
Изготовитель	Винд Мобилити Текнолоджи (Пекин) Лимитед
Адрес местонахождения	Китай, Пекин, Донченг дистрикт, Нанчанг Хутонг 2, строение 1, 13Ф, пом. 11605
Страна производства	Китай
Дата изготовления	См. на устройстве
Версия	UM-02

Узнать больше
о бренде Tuvio
и связаться
с поддержкой