Electrolux

Create 5
Kitchen Machine

User Manual

E5KM1-4BPT
E5KM1-4SWB



E5KM1-6GBP

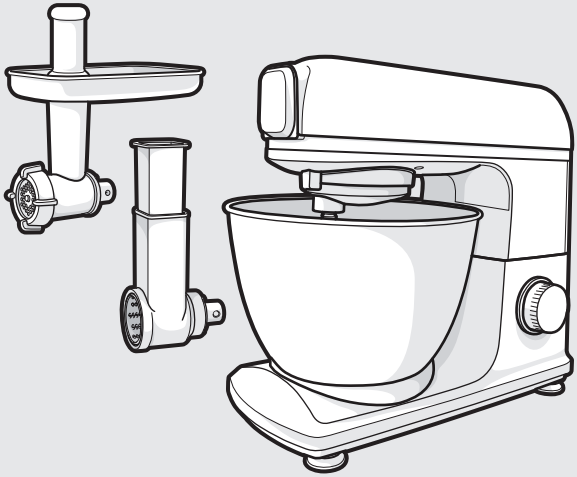

HR KORISNIČKI PRIRUČNIK
CZ NÁVOD K POUŽITÍ
DK BRUGSANVISNING
EN INSTRUCTION BOOK
EE KASUTUSJUHEND
FI KÄYTTÖOHJE
FR NOTICE D'UTILISATION
DE BEDIENUNGSANLEITUNG
HU FELHASZNÁLÓI KÉZIKÖNYV
IT MANUALE D'USO
LV LIETOTĀJA ROKASGRĀMATA
LT NAUDOJIMO VADOVAS
NO BRUKERHÅNDBOK
PL INSTRUKCJA OBSŁUGI
RO MANUALUL UTILIZATORULUI
RU ИНСТРУКЦИЯ ПО ЭКСПЛУАТАЦИИ
RS УПУТСТВО ЗА УПОТРЕБУ
SK NÁVOD NA POUŽITIE
SI NAVODILA ZA UPORABO
SE BRUKSANVISNING
TR KULLANIM KILAVUZU
UA ІНСТРУКЦІЯ З ЕКСПЛУАТАЦІЇ
AR دليل المستخدم

COMPONENT

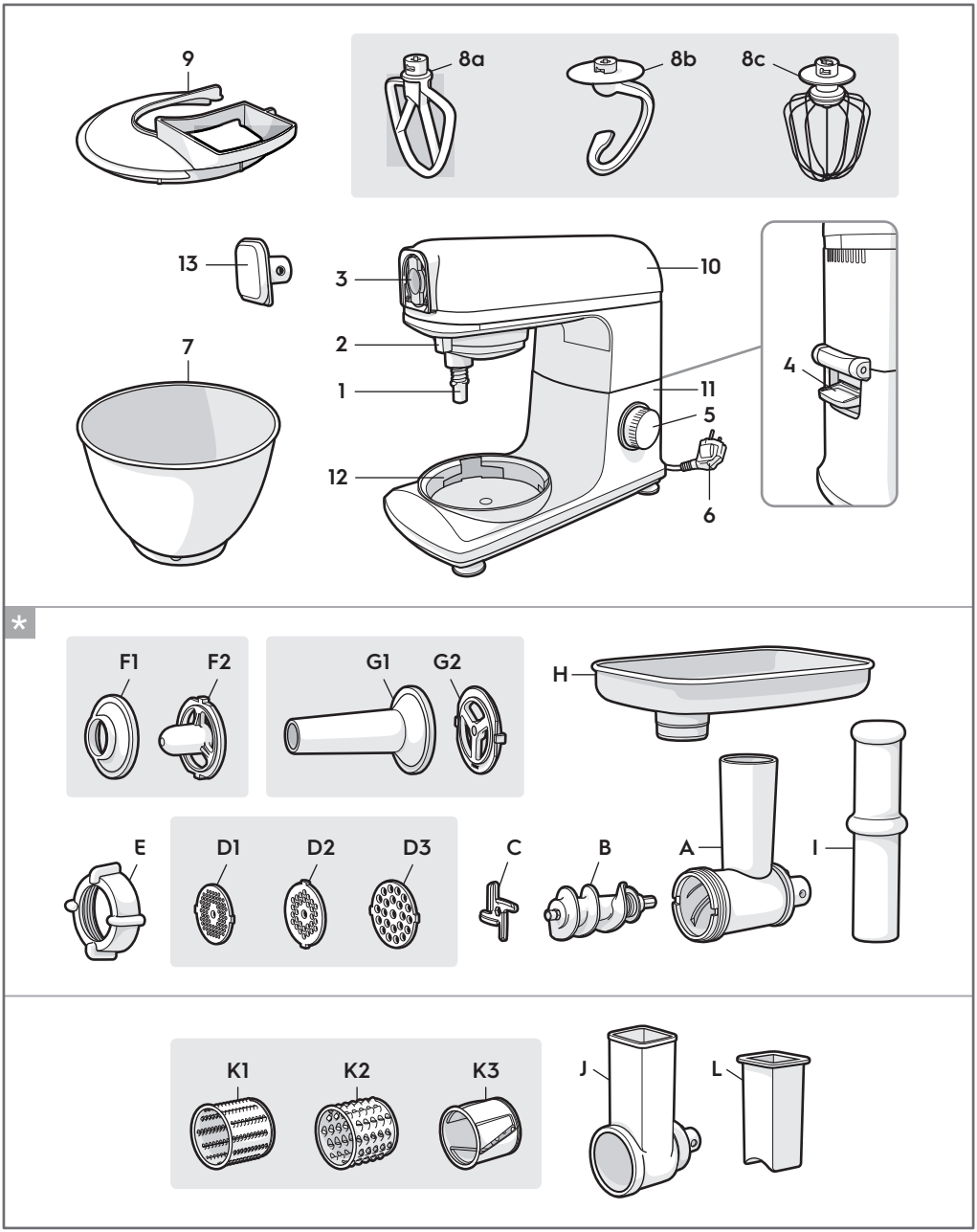

* Non adatto al contatto con alimenti dall'elevata acidità e/o sapidità.
Destinato al contatto con alimenti non refrigerati, con un tempo di contatto non superiore a 24 ore.

* Ne convient pas au contact avec des aliments très acides et/ou très salés.
Conçu pour entrer en contact avec des aliments non réfrigérés dont le temps de contact n'est pas supérieur à 24 heures.

HOW TO USE

1

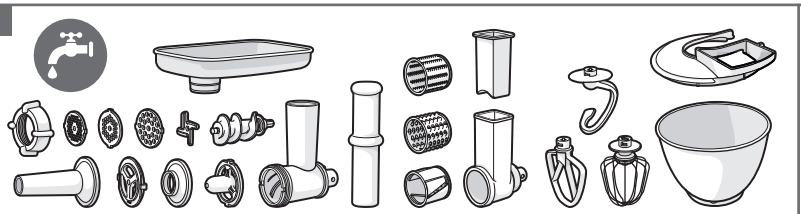



2

	Max speed **6**		3-10 eggs 100-600 g	Meat grinder	Max speed **4**		without bones, skin and muscles
	Max speed **4**		1-10 eggs 0.2-2 kg				without bones, skin and muscles
	Max speed **2**		70% 0.13-0.92 kg 0.23-1.62 kg 57% 0.175-1.05 kg 0.29-1.74 kg 40% 0.25-0.75 kg 0.4-1.2 kg	Salad maker	Max speed **4**		Vegetables
							Hard cheese

3



4

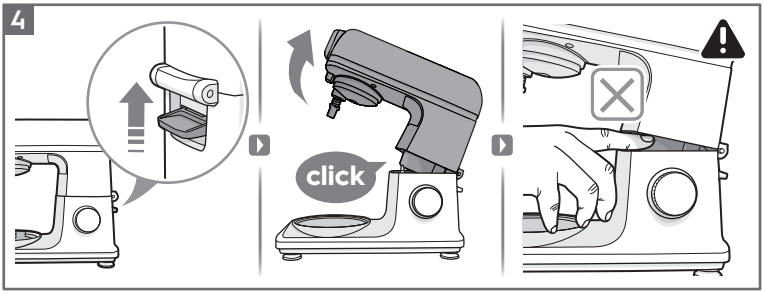

5

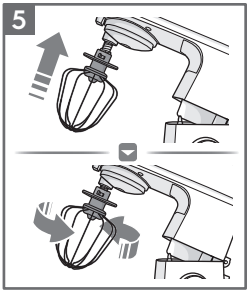

6

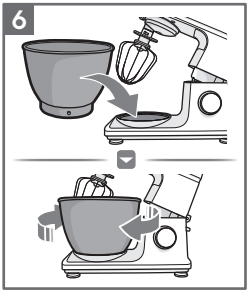

7

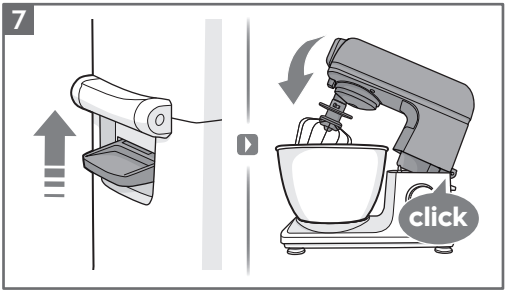

8

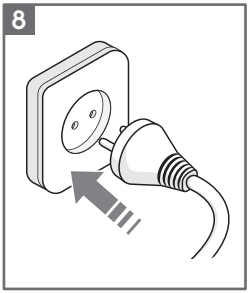

9

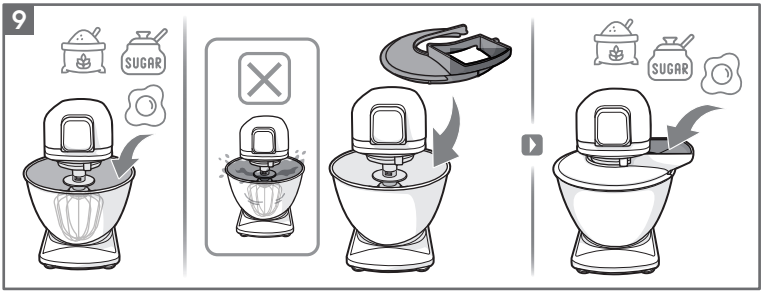

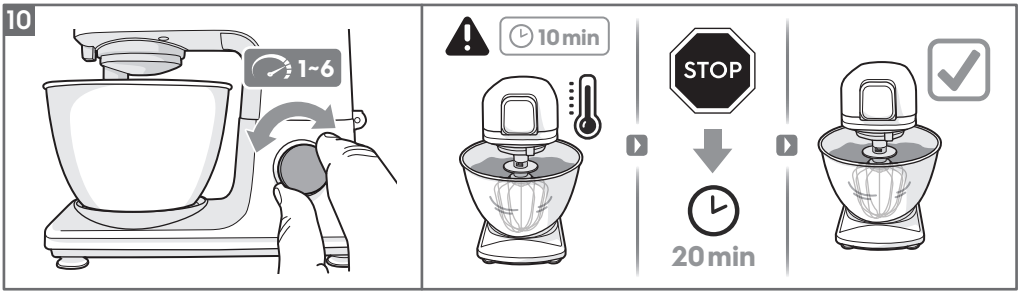



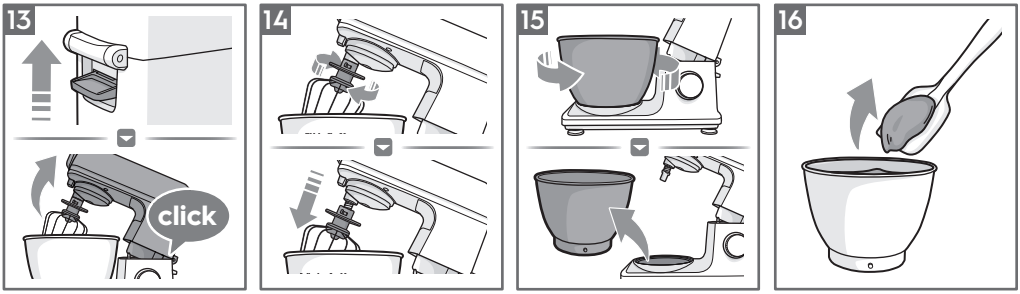

Meat Grinder

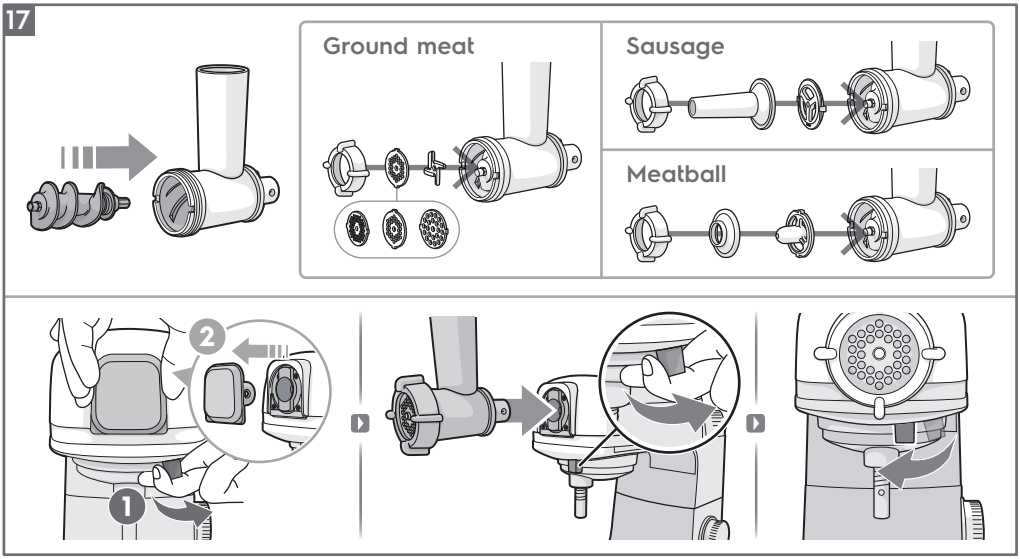

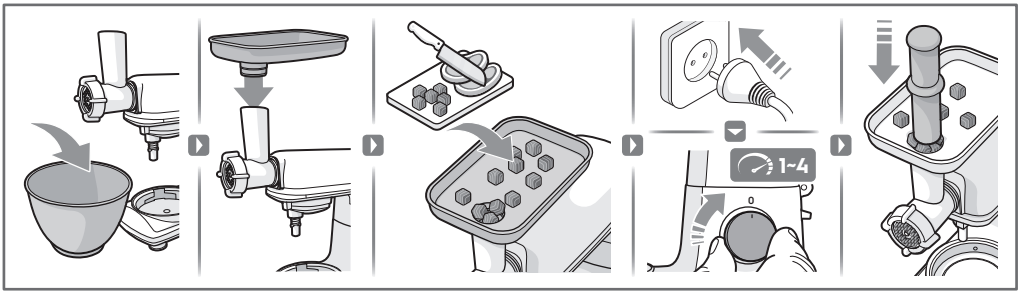

Salad Maker

18

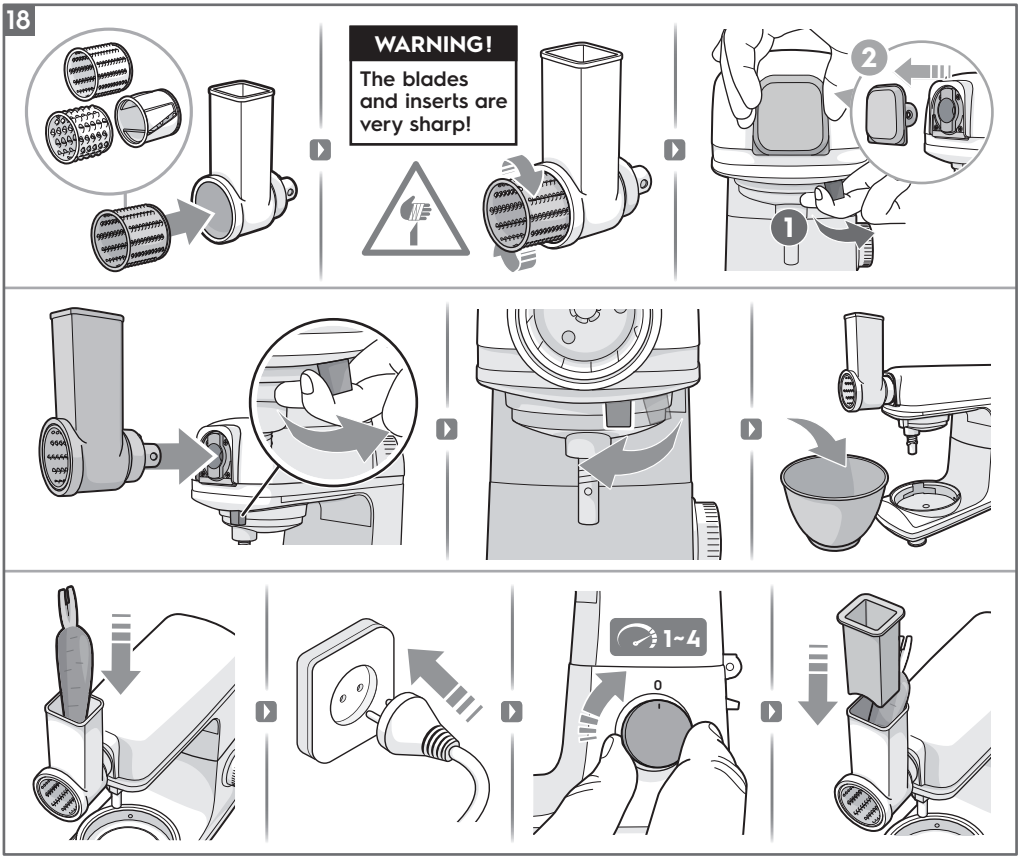

19

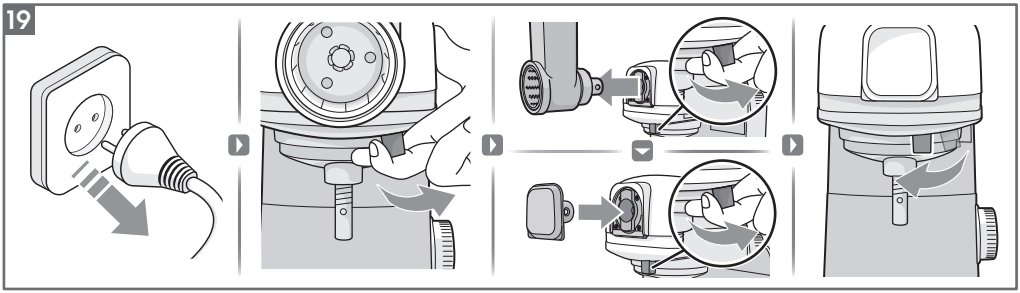

CLEANING AND CARE

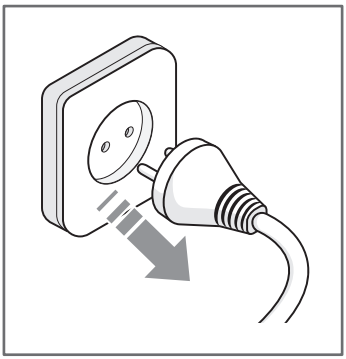

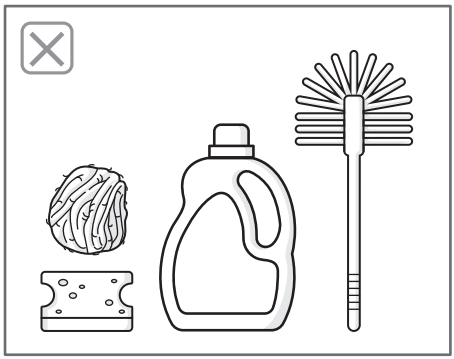





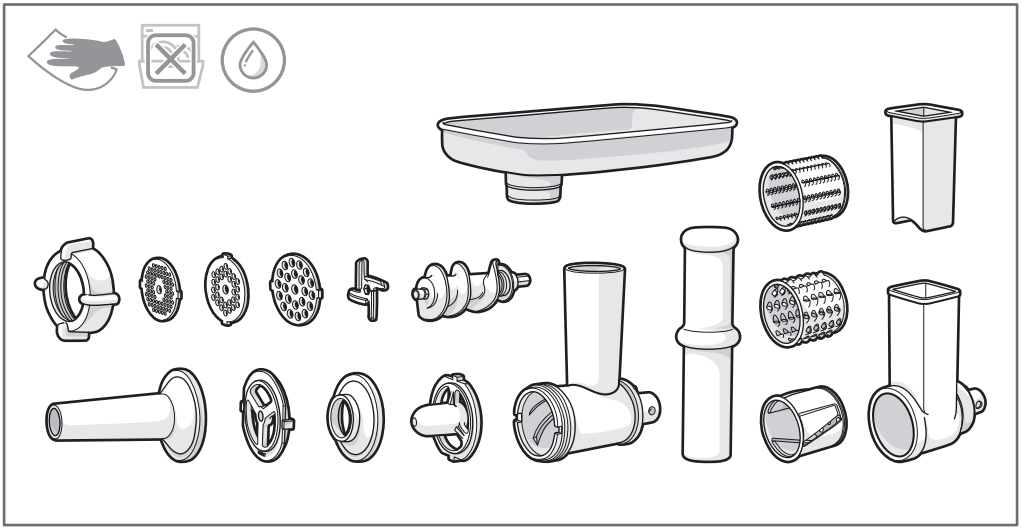

SAVJETI ZA SIGURNU UPOTREBU

Prije prve upotrebe uređaja pažljivo pročitajte ove upute.

- Uređaje mogu koristiti osobe smanjenih tjelesnih, osjetilnih ili mentalnih sposobnosti ili osobe sa nedostatkom iskustva i znanja isključivo ako su pod nadzorom osobe odgovorne za njihovu sigurnost i rade po uputama koje se odnose na sigurno korištenje uređaja te ukoliko razumiju opasnosti koje mogu rezultirati upotrebom uređaja. Djeca se ne smiju igrati s ovim uređajem.
- Uvijek odspojite uređaj iz strujnog napajanja ako ga ostavljate bez nadzora te prije njegovog sastavljanja, rastavljanja ili čišćenja.
- Djeca ne smiju koristiti ovaj uređaj. Uređaj i kabel držite izvan dohvata djece.
- Ako je strujni kabel oštećen, mora ga zamijeniti proizvođač, njegov ovlašteni servisni agent ili osobe sa sličnim kvalifikacijama kako bi se izbjegla opasnost.
- Ovaj uređaj je namijenjen za uporabu u kućanstvu i za namjene u:
  - čajnim kuhinjama koje upotrebljavaju zaposleni u prodavaonicama, uredima i drugim radnim prostorima;
  - seoskim kućama;
  - turističkim apartmanima, u hotelima, motelima i drugim vrstama smještaja;
  - pansionima.
- Isključite uređaj i iskopčajte ga iz strujne utičnice prije zamijene dodatne opreme/pribora ili ako pristupate dijelovima koji se pomiču tijekom upotrebe.
- Uređaj uvijek postavite na ravnu površinu.
- Uređaj je namijenjen samo za upotrebu u kućanstvu.
- Kada radi, uređaj uvijek držite na oku.
- Nikada ne obrađujte kipuće tekućine (maksimalno 90°C).
- Ne koristite ovaj uređaj za miješanje boje. Može izazvati eksploziju.
- Ne dozvolite da kabel visi preko ruba stola ili vruće radne kuhinjske površine.
- Prste i dlanove držite podalje od područja kućišta i nagnute glave motora i tako spriječite ozljede.
- Nikad ne rukujte uređajem kada je pribor UKLJUČEN, osim ako zdjela za miješanje nije na svom mjestu, a glava motora (10) okrenuta prema dolje.
- Nemojte prepuniti stroj i tako izbjegnite prelijevanje i preopterećenje motora. Koristite zaštitu od prskanja i tako se zaštitite od tekućih smjesa. Sastojci se mogu dodati izravno u zdjelu pomoću otvora za ubacivanje sastojaka na zaštiti od prskanja.
- Za guste smjese (naprimjer: tijesto za kruh), ne koristite stroj duže od deset minuta, bez prekida. Pustite ga neka se ohladi 20 minuta prije nastavka rada.
- Nikad ne uranjajte tijelo uređaja, kabel ili utikač u vodu ili druge tekućine.
- Ne koristite abrazivna sredstva za čišćenje, spužvice za ribanje ili abrazivne deterdžente kada čistite uređaj.
- Prilikom korištenja pribora, uvijek koristite isporučeni nastavak za guranje.
  Nikada ne stavljajte prste ili posuđe u otvor za ubacivanje sastojaka.

ZBRINJAVANJE



Ovaj simbol na proizvodu ili na ambalaži označava da se s proizvodom ne smije postupati kao s komunalnim otpadom. Za recikliranje proizvoda, odnesite ga na službeno sabirno mjesto ili u Electroluxov servisni centar koji može ukloniti i reciklirati bateriju i električne dijelove na siguran i profesionalan način. Slijedite pravila svoje zemlje za odvojeno prikupljanje električnih proizvoda i punjivih baterija.

Electrolux zadržava pravo promjene proizvoda, informacija i specifikacija bez prethodne obavijesti.

DIJELOVI (slika na stranici '2')

1 Osovina za nastavke
2 Prednji gumb za otpuštanje nastavaka
3 Prednji dio za umetanje nastavaka
4 Ručka za otpuštanje
5 Okretni gumb biranja brizne
6 Strujni kabel
7 Zdjela za miješanje od nehrđajućeg čelika
8a Ravni nastavak za miješanje
8b Kuka za miješanje tijesta
8c Pjenjača
9 Zaštita od prskanja
10 Glava motora (nagibna)
11 Kućište
12 Ploča za umetanje posude
13 Poklopac prednjeg dijela za umetanje nastavaka

Aparat za mljevenje mesa*

A Kućište aparata za mljevenje
B Vijak aparata za mljevenje
C Nož aparata za mljevenje
D1 Disk za fino mljevenje
D2 Srednji disk za mljevenje
D3 Disk za grubo mljevenje
E Prsten aparata za mljevenje
F1 Gornji kubbe nastavak
F2 Donji kubbe nastavak
G1 Gornji nastavak za kobasice
G2 Donji nastavak za kobasice
H Pladanj aparata za mljevenje
I Nastavak za guranje aparata za mljevenje

Aparat za salatu*

J Kućište aparata za salatu
K1 Srednja rezalica
K2 Gruba rezalica
K3 Drobilica
L Nastavak za guranje aparata za salate

****Dostupno samo za određene modele. Također dostupno za prodaju na internetskim stranicama robne marke***

BEZPEČNOSTNÍ POKYNY

Před prvním použitím spotřebiče si pečlivě pročtěte následující pokyny.

- Spotřebiče smí používat osoby se sníženými fyzickými, smyslovými nebo duševními schopnostmi nebo osoby bez patřičných zkušeností a znalostí, pokud tak činí pod dozorem nebo vedením, které zohledňuje bezpečný provoz spotřebiče, a pokud rozumí rizikům spojeným s provozem spotřebiče. Zabraňte dětem, aby si hrály se spotřebičem.
- Pokud je spotřebič bez dozoru nebo pokud se jej chystáte rozebírat, sestavovat nebo čistit, vždy jej odpojte od napájení.
- Tento spotřebič by neměly používat děti. Spotřebič a jeho kabel udržujte mimo dosah dětí.
- Jestliže je poškozený napájecí kabel, smí jej vyměnit pouze výrobce, servisní technik nebo osoba s podobnou příslušnou kvalifikací, aby se předešlo rizikům.
- Spotřebič je určen pro použití v domácnosti a podobná použití, jako jsou:
  – kuchyňky pro zaměstnance v obchodech, kancelářích a jiných pracovních prostředích;
  – farmářské domy;
  – pro zákazníky hotelů, motelů, penzionů a jiných ubytovacích zařízení;
  – penziony a ubytovny.
- Než budete vyměňovat příslušenství/nástavce nebo přistupovat k součástem, které se během používání pohybují, spotřebič vypněte a odpojte od napájení.
- Spotřebič umisťujte pouze na plochém a rovném povrchu.
- Spotřebič je určen pouze k vnitřnímu a domácímu použití.
- Nenechávejte tento spotřebič během chodu bez dohledu.
- Nikdy nepracujte s vroucími tekutinami (max. 90 °C).
- Tuto aplikaci nepoužívejte k míchání barev. Mohlo by dojít k výbuchu.
- Nenechávejte napájecí kabel viset přes okraj stolu nebo pultu přes horké povrchy.
- Nevkládejte prsty ani ruce do oblastí mezi krytem a nakloněnou hlavou motoru, abyste zabránili zraněním.
- Spotřebič nikdy nespouštějte se ZAPNUTÝM příslušenstvím, pokud není mixovací nádoba na místě a hlava motoru (10) není dole.
- Spotřebič nepřeplňujte, aby nedošlo k přetečení a přetížení motoru. K ochraně před tekutými směsmi použijte ochranný kryt proti stříkání. Přísady lze přidat přímo do nádoby prostřednictvím plnicího otvoru ochranného krytu proti stříkání.
- V případě těžkých směsí (např. chlebové těsto) nepoužívejte spotřebič déle než deset minut bez přerušení. Před pokračováním jej nechte dalších 20 minut vychladnout.
- Tělo spotřebiče, kabel ani zástrčku nikdy neponořujte do vody ani jiné kapaliny.
- Při čištění spotřebiče nepoužívejte abrazivní čističe, drátěnky ani jiné abrazivní čisticí prostředky.
- Při používání nástavců vždy používejte dodané pěchovadlo.
  Do plnicího otvoru nikdy nevkládejte prsty ani nádobí.

LIKVIDACE



Tento symbol na spotřebiči nebo jeho obalu značí, že spotřebič nepatří do domácího odpadu. Chcete-li spotřebič recyklovat, odevzdejte ho v oficiální sběrně nebo v servisním středisku Electrolux, kde mohou baterii i elektrické součásti vyjmout a recyklovat bezpečně a odborně. Postupujte podle pravidel pro separovaný sběr elektrických výrobků a nabíjecích baterií platných ve vaší zemi.

Společnost Electrolux si vyhrazuje právo měnit výrobky, informace a technické údaje bez předchozího upozornění.

DÍL (strana s obrázkem '2')

1 Hřídel nástavce
2 Tlačítko pro uvolnění přední hlavy nástavce
3 Přední hlava nástavce
4 Uvolňovací páčka
5 Ovladač rychlosti
6 Napájecí kabel
7 Mixovací nádoba z nerezové oceli
8a Plochý hnětač
8b Hnětač těsta
8c Šlehač
9 Ochranný kryt proti stříkání
10 Hlava motoru (sklopná)
11 Kryt
12 Upevňovací talíř nádoby
13 Kryt přední hlavy nástavce

Mlýnek na maso*

A Kryt mlýnku
B Šroub mlýnku
C Nůž mlýnku
D1 Destička na jemné mletí
D2 Destička na střední mletí
D3 Destička na hrubé mletí
E Kroužek mlýnku
F1 Horní nástavec na kubbe
F2 Dolní nástavec na kubbe
G1 Horní nástavec na klobásy
G2 Spodní nástavec na klobásy
H Miska mlýnku
I Pěchovadlo mlýnku

Salátovač*

J Kryt salátovače
K1 Střední kráječ
K2 Hrubý kráječ
K3 Krouhač
L Pěchovadlo salátovače

K dispozici pouze u některých modelů. Možno zakoupit také na webových stránkách značky.

SIKKERHEDSRÅD

Læs følgende instruktioner omhyggeligt, inden du bruger apparatet første gang.

- Apparater må kun bruges af personer med nedsat fysisk, sensorisk eller psykisk funktionsevne, eller som mangler den nødvendige erfaring eller viden, hvis de er under opsyn eller er blevet instrueret i at bruge apparaterne på en sikker måde samt forstår de farer, det indebærer. Børn må ikke lege med apparatet.
- Kobl altid apparatet fra strømforsyningen, hvis det efterlades uden opsyn og før montering, adskillelse eller rengøring.
- Dette apparat må ikke bruges af børn. Opbevar apparatet og dets ledning uden for børns rækkevidde.
- Hvis strømledningen er beskadiget, skal den af sikkerhedsgrunde udskiftes af producenten, dens servicemedarbejder eller en tekniker med tilsvarende kvalifikationer.
- Dette apparat er beregnet til husholdningsbrug eller lignende brug såsom:
  - personalekantineområder i butikker, på kontorer og i andre arbejdsmiljøer;
  - gæstehuse;
  - af kunder på hoteller, moteller og andre typer beboelse;
  - miljøer af bed and breakfast-typen.
- Sluk for apparatet og kobl det fra strømforsyningen, før du skifter/tilbehør tilbehør eller skal være tæt på dele, der bevæger sig under brug.
- Stil altid apparatet på en plan overflade.
- Apparatet er kun til indendørs- og husholdningsbrug.
- Lad ikke produktet stå ude af syne, når det er i brug.
- Blend aldrig kogende væsker (maks. 90°C).
- Brug ikke dette apparat til at røre maling. Det kan forårsage en eksplosion.
- Lad ikke ledningen hænge hen over kanten af bordet eller køkkenbordet.
- Hold fingre og hænder væk fra områder mellem huset og det skråtstillede motorhoved for at undgå personskade.
- Betjen aldrig apparatet med tilbehøret monteret, medmindre røreskålen er på plads, og motorhovedet (10) er nede.
- Overfyld ikke maskinen for at undgå spild og overbelastning af motoren.
  Brug stænkafskærmningen til at beskytte mod flydende blandinger.
  Ingredienserne kan tilsættes direkte til skålen via stænkafskærmningen.
- Med kraftige blandinger (f.eks. brøddej) må maskinen ikke bruges i mere end ti minutter kontinuerligt. Lad den køle af i yderligere 20 minutter, før du fortsætter.
- Nedsænk aldrig apparatets base, ledning eller stik i vand eller anden væske.
- Brug ikke slibende rengøringsmidler, skuresvampe eller slibende rengøringsmidler under rengøring af apparatet.
- Brug altid den medfølgende skubber, når der bruges tilbehør. Sæt aldrig dine fingre eller redskaber i påfyldningstragten.

BORTSKAFFELSE



Dette symbol på produktet eller på emballagen betyder, at produktet ikke må behandles som husholdningsaffald. For at genbruge dit produkt skal du bringe det til et officielt indsamlingssted eller til et Electrolux-servicecenter, som kan fjerne og genbruge batteriet og de elektriske dele på en sikker og professionel måde. Følg dit lands regler for separat indsamling af elektriske produkter og genopladelige batterier.

Electrolux forbeholder sig ret til at ændre produkter, oplysninger og specifikationer uden varsel.

KOMPONENT (billede side '2')

1 Tilbehørsaksel
2 Udløserknap til tilbehørsindstik på forsiden
3 Tilbehørsindstik på forsiden
4 Udløserhåndtag
5 Hastighedsvælger
6 Strømledning
7 Røreskål af rustfrit stål
8a Fladt piskeris
8b Dejkrog
8c Piskeris
9 Stænkafskærmning
10 Motorhoved (vipbart)
11 Hus
12 Tallerken til skål
13 Dæksel til forreste tilbehørsindstik

Kødkværn*

A Kværnhus
B Kværnskrue
C Kværnkniv
D1 Fin kværnplade
D2 Medium kværnplade
D3 Grov kværnplade
E Kværnring
F1 Øvre kubbetilbehør
F2 Nedre kubbetilbehør
G1 Øvre pølsetilbehør
G2 Nedre pølsetilbehør
H Kværnbakke
I Kværnskubber

Salatmaskine*

J Kabinet til salatmaskine
K1 Medium skærer
K2 Grovskærer
K3 Rivejern
L Skubber til salatmaskine

Fås kun til visse modeller.
Også til salg på mærkets hjemmeside

SAFETY ADVICE

Read the following instruction carefully before using the appliance for the first time.

- Appliances can be used by persons with reduced physical, sensory or mental capabilities or lack of experience and knowledge if they have been given supervision or instruction concerning use of the appliance in a safe way and if they understand the hazards involved.
  Children shall not play with the appliance.
- Always disconnect the appliance from the supply if it is left unattended and before assembling, disassembling or cleaning.
- This appliance shall not be used by children. Keep the appliance and its cord out of reach of children.
- If the supply cord is damaged, it must be replaced by the manufacturer, its service agent or similarly qualified persons in order to avoid a hazard.
- This appliance is intended to be used in household and similar applications such as:
  – staff kitchen areas in shops, offices and other working environments;
  – farm houses;
  – by clients in hotels, motels and other residential type environments;
  – bed and breakfast type environments.
- Switch off the a ppliance and disconnect from supply before changing accessories/attachments or approaching parts that move in use.
- Always place the appliance on a flat level surface.
- Appliance is for indoor and domestic use only.
- Do not leave this product out of your sight when it is running.
- Never process boiling liquids (max 90°C).
- Do not use this application to stir paint. It may cause an explosion.
- Do not let cord hang over edge of table or counter over hot surfaces.
- Keep fingers and hands away from areas between housing and tilted motor head to prevent injury.
- Never operate appliance with the attachments ON unless the mixing bowl is in place and motor head (10) is down.
- Do not overfill the machine to avoid spillover and motor overloaded. Use the splash guard to protect against liquid mixtures. Ingredients can be added directly to the bowl via the feed hole of splash guard.
- With heavy mixtures (example : bread dough), do not operate the machine for more than 10 minutes continuously. Allow it to cool down for a further 20 minutes before continuing.
- Never immerse the appliance body, cord or plug in water or any other liquid.
- Do not use abrasive cleaners, scouring pads or abrasive detergents while cleaning the appliance.
- While using attachments, always use the pusher supplied. Never put your fingers or utensils in the feed chute.

DISPOSAL



This symbol on the product or on its packaging indicates that the product may not be treated as household waste. To recycle your product, please take it to an official collection point or to an Electrolux service center that can remove and recycle the battery and electric parts in a safe and professional way. Follow your country's rules for the separate collection of electrical products and rechargeable batteries.

Electrolux reserves the right to change products, information and specifications without notice.

COMPONENT (picture page '2')

1 Attachment shaft
2 Front attachment hub release button
3 Front attachment hub
4 Release Lever
5 Speed control knob
6 Power Cord
7 Stainless steel mixing bowl
8a Flat Beater
8b Dough hook
8c Whisk
9 Splash guard
10 Motor head (tiltable)
11 Housing
12 Bowl cramping plate
13 Front attachment hub cover

Meat Grinder*

A Grinder housing
B Grinder screw
C Grinder knife
D1 Fine grinder plate
D2 Medium grinder plate
D3 Coarse grinder plate
E Grinder ring
F1 Top kubbe attachment
F2 Bottom kubbe attachment
G1 Top sausage attachment
G2 Bottom sausage attachment
H Grinder tray
I Grinder pusher

Salad maker*

J Salad maker housing
K1 Medium slicer
K2 Coarse slicer
K3 Shredder
L Salad maker pusher

Available in certain models only.
Also Available for sale on brand website.

OHUTUSTEAVE

Enne seadme esmakordset kasutamist lugege hoolikalt järgmist juhendit.

- Keha-, meele- või vaimupuudega inimesed või inimesed, kellel puuduvad kogemused ja teadmised, võivad seadmeid kasutada vaid järelevalve all või tingimusel, et neid on õpetatud seadet ohutult kasutama ning nad mõistavad seadme kasutamisega kaasnevaid ohte. Lapsed ei tohi seadmega mängida.
- Eemaldage seade alati vooluvõrgust, kui jätate selle järelvalveta; samuti enne kokkupanekut, lahtivõtmist või puhastamist.
- Lapsed ei tohi seda seadet kasutada. Hoidke seadet ja selle juhet lastele kättesaamatus kohas.
- Vigastatud toitejuhe tuleb ohutuse tagamiseks lasta tootjal, volitatud teenindusel või samaväärse kvalifikatsiooniga tehnikul välja vahetada.
- See seade on ette nähtud kasutamiseks koduses majapidamises või muudes sarnastes kohtades, näiteks:
  – kaupluste, kontorite ja muude töökeskkondade personaliköökides;
  – talumajapidamistes;
  – klientide poolt hotellides, motellides ja muudes majutuskohtades;
  – bed and breakfast tüüpi hotellides.
- Enne tarvikute/lisaseadiste vahetamist või liikuvate osade käsitsemist lülitage seade välja ja eemaldage vooluvõrgust.
- Asetage seade alati siledale, tasasele pinnale.
- See seade on ette nähtud üksnes siseruumides või koduseks kasutuseks.
- Ärge jätke töötavat seadet järelevalveta.
- Ärge kunagi töödelge keevaid vedelikke (max 90 °C).
- Ärge kasutage seda seadet värvi segamiseks. See võib põhjustada plahvatuse.
- Ärge laske juhtmel rippuda üle laua või leti ääre ega rippuda kuumade pindade kohal.
- Vigastuste vältimiseks hoidke sõrmi ja käsi korpuse ja kallutatud mootoripea vahelistest aladest eemal.
- Ärge kunagi kasutage seadet SISSE lülitatud lisaseadmetega, kui segamisnõu pole paigas ja mootoripea (10) on all.
- Ärge täitke masinat liigselt, et vältida mahaloksumist ja mootori üle koormamist. Vedelate segude eest kaitsmiseks kasutage pritsmekatet. Koostisosasid saab pritsmekatte ava kaudu otse kaussi lisada.
- Raskete segude (näiteks leivatainas) korral ärge kasutage masinat pidevalt kauem kui kümme minutit. Enne jätkamist laske sellel veel 20 minutit jahtuda.
- Mitte kunagi ärge kastke seadme korpust, toitejuhet ega pistikut vette ega muusse vedelikku.
- Ärge kasutage seadme puhastamise ajal abrasiivseid puhastusvahendeid, küürimispatju ega abrasiivseid detergente.
- Tarvikutega töötamisel kasutage alati komplekti kuuluvat tõukurit. Ärge kunagi pange sõrmi ega vahendeid etteandekanalisse.

KASUTUSELT KÕRVALDAMINE



See sümbol tootel või pakendil näitab, et toodet ei tohi käidelda olmeprügina. Toote ringlussevõtuks viige see ametlikku kogumispunkti või Electroluxi hoolduskeskusesse, kus on võimalik aku ja elektriosad ohutult ja professionaalselt eemaldada ning taaskasutusse suunata. Elektritoodete ja laetavate patareide eraldi kogumisel järgige riigis kehtestatud eeskirju.

Electrolux jätab endale õiguse tooteid, teavet ja spetsifikatsioone ilma ette teatamata muuta.

KOMPONENT (pildileht '2')

1 Kinnitusvõll
2 Eesmise tarviku rummu vabastusnupp
3 Eesmise tarviku rumm
4 Vabastushoob
5 Kiiruse juhtnupp
6 Toitejuhe
7 Roostevabast terasest segamisnõu
8a Segamisotsik
8b Taignakonks
8c Vispel
9 Pritsmekaitse
10 Mootoripea (kallutatav)
11 Korpus
12 Kausi alus
13 Eesmise tarviku rummukate

Hakklihaotsik*

A Jahvati korpus
B Jahvati kruvi
C Jahvati lõiketera
D1 Peenjahvati plaat
D2 Keskmine jahvati plaat
D3 Jämejahvati plaat
E Jahvati rõngas
F1 Ülemine kubbe-tarvik
F2 Alumine kubbe-tarvik
G1 Ülemine vorstitarvik
G2 Alumine vorstitarvik
H Jahvati alus
I Jahvati tõukur

Salativalmistaja*

J Salativalmistaja korpus
K1 Keskmine viilutaja
K2 Jämeviilutaja
K3 Ribastaja
L Salativalmistaja tõukur

***Saadaval ainult teatud mudelitel.**
Saadaval ka kaubamärgi veebisaidil

TURVALLISUUSOHJE

Lue seuraava ohje huolella, ennen kuin käytät laitetta ensimmäistä kertaa.

- Tätä laitetta voivat käyttää henkilöt, joilla on fyysisiä, sensorisia tai henkisiä rajoitteita tai puutteellinen kokemus tai tuntemus, jos heitä valvotaan tai ohjataan laitteen turvallisessa käytössä, ja he ymmärtävät käyttöön liittyvät vaarat. Lapset eivät saa leikkiä tällä laitteella.
- Irrota laite aina virtalähteestä, jos se jätetään ilman valvontaa ja ennen sen kokoamista, purkamista tai puhdistamista.
- Lapset eivät saa käyttää tätä laitetta. Pidä laite ja sen virtajohto pois lasten ulottuvilta.
- Jos virtajohto vahingotituu, sen saa sähkövaaran välttämiseksi vaihtaa vain valmistaja, valtuutettu huoltoliike tai vastaava ammattitaitoinen henkilö.
- Laite on tarkoitettu käytettäväksi normaalissa yksityisessä kotitaloudessa ja vastaavissa käyttötilanteissa, joita ovat:
  – henkilöstön keittiötilat kaupoissa, toimistoissa ja muilla työpaikoilla;
  – maatilat;
  – hotellien, motellien, ja muiden majoitustilojen käyttöympäristöt.
  – majoitusyritykset.
- Katkaise laitteesta virta ja irrota se virtalähteestä, ennen kuin vaihdat/lisävarusteita tai lähestyt käytössä olevia osia.
- Aseta laite aina vaakatasossa olevalle tasaiselle pinnalle.
- Tämä laite on tarkoitettu ainoastaan sisäkäyttöön kotitaloudessa.
- Laitetta ei saa jättää käyntiin ilman valvontaa.
- Älä koskaan käytä laitetta kiehuvien nesteiden käsittelyyn (enimmäislämpötila 90 °C).
- Älä käytä tätä laitetta maalin sekoittamiseen. Se voi aiheuttaa räjähdyksen.
- Älä anna laitteen virtajohdon roikkua pöydän tai työtason reunan yli jos alapuolella on kuumia pintoja.
- Pidä sormesi ja kätesi pois laitteen kotelon ja kallistetun moottoripään väliseltä alueelta välttyäksesi loukkaantumiselta.
- Älä koskaan käytä laitetta lisälaitteiden ollessa PÄÄLLÄ, ellei sekoituskulho ole paikallaan ja moottoripää (10) on alaspäin.
- Älä ylitäytä konetta, jotta välttäisit roiskeet ja moottorin ylikuormittumisen. Käytä roiskesuojaa suojautuaksesi nesteseoksilta. Ainesosat voidaan lisätä suoraan kulhoon roiskesuojan syöttöreiän kautta.
- Raskaita seoksia (esimerkiksi leipätaikinaa) käytettäessä, konetta ei saa käyttää yhtäjaksoisesti 10 minuuttia kauempaa. Anna laitteen jäähtyä toiset 20 minuuttia ennen käytön jatkamista.
- Älä upota laitteen runkoa, virtajohtoa tai pistoketta veteen tai muuhun nesteeseen.
- Älä käytä hankaavia puhdistusaineita, hankaustyynyjä tai hankaavia puhdistusaineita laitteen puhdistamisessa.
- Lisäosia käyttäessäsi, muista aina käyttää varusteluun kuuluvaa työntölaitetta. Älä koskaan laita sormiasi tai välineitä syöttöputkeen.

HÄVITTÄMINEN



Tämä laitteessa tai sen pakkauksessa oleva symboli ilmaisee, että tuotetta ei saa käsitellä tavallisena kotitalousjätteenä. Kierrätä laite viemällä se viralliseen keräyspisteeseen tai Electrolux-huoltokeskukseen, jossa akku ja sähköosat voidaan poistaa ja kierrättää turvallisesti ja ammattimaisesti. Noudata asuinmaasi sääntöjä, jotka koskevat sähkölaitteiden ja ladattavien akkujen keräämistä.

Electrolux pidättää oikeuden muuttaa tuotteita, tietoja ja teknisiä tietoja ilman erillistä ilmoitusta.

KOMPONENTTI (kuva sivulla '2')

1 Liitostanko
2 Etupuolen liitosnavan vapautuspainike
3 Etupuolen liitosnapa
4 Vapautusvipu
5 Nopeudensäätönuppi
6 Virtajohto
7 Sekoituskulho, ruostumatonta terästä
8a Litteä vatkain
8b Taikinakoukku
8c Vispilöi
9 Roiskesuoja
10 Moottoripää (kallistettava)
11 Kotelo
12 Kulhon puserruslevy
13 Etupuolen liitosnapa

Lihanjauhin*

A Jauhimen kotelo
B Jauhimen ruuvi
C Jauhimen veitsi
D1 Hienojauhinlevy
D2 Keskitason jauhinlevy
D3 Karkea jauhinlevy
E Jauhimen rengas
F1 Ylempi kubbe-lisäosa
F2 Alempi kubbe-lisäosa
G1 Ylempi makkaralisäosa
G2 Alempi makkaralisäosa
H Jauhinpelti
I Jauhimen työntölaite

Salaatintekolaite*

J Salaatintekolaitteen kotelo
K1 Keskitason siivutin
K2 Karkea siivutin
K3 Silppuri
L Salaatintekolaitteen työntölaite

***Saatavissa vain eräiden mallien mukana.**
Saatavissa myös brändin sivustolla.

CONSIGNES DE SÉCURITÉ

Lisez attentivement les instructions suivantes avant la première utilisation de l'appareil.

- Les appareils peuvent être utilisés par des personnes ayant des capacités physiques, sensorielles ou mentales réduites ou dénuées d'expérience ou de connaissance, si ces personnes sont correctement surveillées ou si des instructions relatives à l'utilisation de l'appareil en toute sécurité leur ont été données et si elles comprennent les risques encourus. Ne laissez pas les enfants jouer avec l'appareil.
- Débranchez toujours l'appareil s'il est laissé sans surveillance et avant de le monter, de le démonter ou de le nettoyer.
- Cet appareil ne doit pas être utilisé par des enfants. Laissez l'appareil et son cordon d'alimentation hors de portée des enfants.
- Si le câble d'alimentation est endommagé, son remplacement doit être confié exclusivement au fabricant, à son service après-vente ou à toute autre personne qualifiée afin d'éviter tout danger.
- Cet appareil est conçu pour un usage domestique et des applications équivalentes, comme:
  – cuisines réservées aux employés dans les magasins, les bureaux et autres environnements de travail ;
  – exploitations agricoles ;
  – par les clients dans des hôtels, motels et autres environnements de type résidentiel ;
  – des environnements de type bed and breakfast.
- Mettez à l'arrêt l'appareil et débranchez-le avant de remplacer les accessoires/embouts ou de resserrer les pièces qui se déplacent en cours d'utilisation.
- Placez toujours l'appareil sur une surface plane.
- Cet appareil est destiné à un usage intérieur et domestique uniquement.
- Ne laissez pas ce produit hors de votre vue lorsqu'il est en fonctionnement.
- N'utilisez jamais de liquides bouillants (90 °C au maximum).
- N'utilisez pas cet appareil pour mélanger de la peinture. Cela peut provoquer une explosion.
- Ne laissez pas le cordon pendre au bord de la table ou du comptoir au-dessus des surfaces chaudes.
- Gardez les doigts et les mains éloignés des zones situées entre le boîtier et la tête du moteur inclinée pour éviter les blessures.
- Ne faites jamais fonctionner l'appareil avec les accessoires en FONCTIONNEMENT, sauf si le bol à mélanger est en place et que la tête du moteur (10) est positionné vers le bas.
- Ne remplissez pas excessivement l'appareil pour éviter tout débordement ou surcharge du moteur. Utilisez le couvercle anti-éclaboussures pour vous protéger contre les mélanges liquides. Les ingrédients peuvent être ajoutés directement dans le bol via l'orifice d'alimentation du couvercle anti-éclaboussures.
- Pour les mélanges épais (par ex., pâte à pain), ne faites pas fonctionner l'appareil pendant plus de dix minutes en continu. Laissez-le refroidir pendant 20 minutes avant de continuer.
- N'immergez jamais le corps de l'appareil, le cordon ou la prise dans l'eau ou dans un autre liquide.
- N'utilisez pas de produits abrasifs, d'éponges à récurer ou de détergents abrasifs pour nettoyer l'appareil.
- Lorsque vous utilisez des accessoires, utilisez toujours le poussoir fourni. Ne placez jamais vos doigts ou d'ustensiles dans la goulotte d'alimentation.

MISE AU REBUT



Ce symbole sur le produit ou son emballage indique que le produit ne doit pas être jeté avec les ordures ménagères. Pour recycler votre produit, veuillez le transporter dans un point de collecte officiel ou un centre de service après-vente Electrolux pouvant retirer et recycler la pile et les composants électriques de manière sûre et professionnelle. Respectez les règles de votre pays pour la collecte sélective des produits électriques et des batteries rechargeables.

Electrolux se réserve le droit de modifier les produits, les informations et les caractéristiques techniques sans préavis.

COMPOSANT (image page '2')

1 Manche de fixation
2 Touche de déverrouillage pour le support de fixation avant
3 Support de fixation avant
4 Levier de déverrouillage
5 Manette de réglage de la vitesse
6 Cordon d'alimentation
7 Bol à mélanger en acier inoxydable
8a Batteur plat
8b Crochet pétrisseur
8c Fouet
9 Couvercle anti-éclaboussures
10 Tête du moteur (inclinable)
11 Boîtier
12 Plaque de fixation pour bol
13 Couvercle du support de fixation avant

Meat Grinder*

A Boîtier du broyeur
B Vis du broyeur
C Lame du broyeur
D1 Plaque de broyeur fine
D2 Plaque de broyeur moyenne
D3 Plaque de broyeur grossière
E Anneau du broyeur
F1 Fixation supérieure pour kubbe
F2 Fixation inférieure pour kubbe
G1 Fixation supérieure pour saucisses
G2 Fixation inférieure pour saucisses
H Plateau de broyeur
I Poussoir du broyeur

Salad maker*

J Boîtier du robot Salad maker
K1 Trancheuse moyenne
K2 Trancheuse grossière
K3 Râpe
L Poussoir du Salad maker

****Disponible uniquement sur certains modèles. Également disponible à la vente sur le site Web de la marque.***

SICHERHEITSHINWEISE

Lesen Sie vor der ersten Nutzung des Geräts die folgenden Anweisungen sorgfältig.

- Die Geräte können von Personen mit eingeschränkten physischen, sensorischen oder geistigen Fähigkeiten oder mit mangelnder Erfahrung/mangelndem Wissen benutzt werden, wenn diese durch eine für ihre Sicherheit zuständige Person beaufsichtigt werden oder von dieser Person Anweisungen erhalten haben, wie das Gerät sicher zu bedienen ist und welche Gefahren bei nicht ordnungsgemäßer Bedienung bestehen. Kinder dürfen nicht mit dem Gerät spielen.
- Trennen Sie das Gerät, wenn es unbeaufsichtigt ist sowie vor der Montage, Demontage oder Reinigung stets von der Stromversorgung.
- Das Gerät darf nicht von Kindern benutzt werden. Halten Sie Kinder von Gerät und Netzkabel fern.
- Wenn das Netzkabel beschädigt ist, muss es vom Hersteller, einem autorisierten Kundendienst oder einer ähnlich qualifizierten Person ersetzt werden, um Gefahren zu vermeiden.
- Dieses Gerät ist für die Verwendung im Haushalt und ähnliche Zwecke vorgesehen, z. B.:
  - Personalküchenbereiche in Geschäften, Büros und anderen Arbeitsumfeldern;
  - Bauernhöfe;
  - durch Gäste in Hotels, Motels und anderen wohnungsähnlichen Räumlichkeiten;
  - in Bed-and-Breakfast-Umgebungen.
- Schalten Sie das Gerät aus und trennen Sie es von der Stromversorgung, bevor Sie Zubehör/Aufsätze austauschen oder Teile berühren, die sich in Betrieb bewegen.
- Stellen Sie das Gerät immer auf eine ebene Oberfläche.
- Das Gerät ist ausschließlich für den Gebrauch im Haus und im Haushalt bestimmt.
- Lassen Sie das Gerät während des Betriebs nicht unbeaufsichtigt.
- Verarbeiten Sie keine siedenden Flüssigkeiten (maximal 90°C).
- Verwenden Sie dieses Gerät nicht zum Umrühren von Farben. Es besteht gegebenenfalls Explosionsgefahr.
- Achten Sie darauf, dass das Kabel nicht über die Kante des Tischs oder der Arbeitsfläche hängt.
- Halten Sie Finger und Hände von den Bereichen zwischen Gehäuse und geneigtem Motorkopf fern, um Verletzungen zu vermeiden.
- Betreiben Sie das Gerät nur dann mit den Zubehörteilen, wenn die Rührschüssel eingesetzt und der Motorkopf (10) abgesenkt ist.
- Überfüllen Sie das Gerät nicht, um Überlaufen und eine Überlastung des Motors zu vermeiden. Verwenden Sie die Spritzschutzvorrichtung zum Schutz vor flüssigen Mischungen. Die Zutaten können über die Einfüllöffnung der Spritzschutzvorrichtung direkt in die Schüssel gegeben werden.
- Betreiben Sie das Gerät bei schweren Mischungen (Beispiel: Brotteig) nicht länger als zehn Minuten. 20 Minuten abkühlen lassen, bevor Sie fortfahren.
- Tauchen Sie das Gerätegehäuse, das Kabel oder den Netzstecker nicht in Wasser oder andere Flüssigkeiten.
- Verwenden Sie zur Reinigung des Geräts keine Scheuermittel, Scheuerschwämme oder scheuernden Reinigungsmittel.
- Setzen Sie bei der Verwendung von Aufsätzen immer den mitgelieferten Schieber ein. Stecken Sie niemals Ihre Finger oder andere Gegenstände in den Einfüllschacht.

ENTSORGUNG



Dieses Symbol auf dem Produkt oder auf seiner Verpackung weist darauf hin, dass das Produkt nicht als Hausmüll entsorgt werden darf. Um Ihr Produkt zu recyceln, bringen Sie es bitte zu einer offiziellen Sammelstelle oder zu einem Electrolux Kundendienstzentrum, das Batterien und elektrische Bauteile sicher und professionell ausbauen und recyceln kann. Beachten Sie die Vorschriften Ihres Landes zur Entsorgung von Elektrogeräten und Akkus.

Electrolux behält sich das Recht vor, Produkte, Informationen und Spezifikationen ohne Vorankündigung zu ändern.

KOMPONENTE (bild Seite '2')

1 Aufsatzschaft
2 Entriegelungstaste des Zubehöraufsatzes auf der Vorderseite
3 Zubehöraufsatz auf der Vorderseite
4 Entriegelungshebel
5 Geschwindigkeitsregler
6 Netzkabel
7 Rührschüssel aus Edelstahl
8a Quirl
8b Knethaken
8c Schneebesen
9 Spritzschutz
10 Motorkopf (kippbar)
11 Gehäuse
12 Schüsselplatte
13 Abdeckung des Zubehöraufsatzes auf der Vorderseite

Fleischwolf*

A Gehäuse des Fleischwolfs
B Zerkleinerungsschraube
C Zerkleinerungsmesser
D1 Feine Zerkleinerungsplatte
D2 Mittlere Zerkleinerungsplatte
D3 Grobe Zerkleinerungsplatte
E Zerkleinerungsring
F1 Oberer Kubbe - Aufsatz
F2 Alempi kubbe - lisäosa
G1 Oberer Wurst - Aufsatz
G2 Unterer Wurst - Aufsatz
H Fleischwolf - Tablett
I Fleischwolf - Schieber

Salatzubereiter*

J Gehäuse des Salatzubereiters
K1 Mittlere Schneidscheibe
K2 Grobe Schneidscheibe
K3 Raspelscheibe
L Salatzubereiter - Schieber

Nur bei bestimmten Modellen verfügbar.
Auch auf der Website der Marke erhältlich.

BIZTONSÁGI TUDNIVALÓK

A készülék első használata előtt gondosan olvassa el a következő útmutatásokat.

- Ezeket a készülékeket a csökkent fizikai, érzékelési vagy szellemi képességekkel rendelkező felnőttek, illetve megfelelő tudással vagy gyakorlattal nem rendelkező személyek csak felügyelet mellett, vagy abban az esetben használhatják, ha megfelelő oktatást kaptak a készülékek biztonságos használatára, és az esetleges veszélyekre vonatkozóan. Gyermekek nem játszhatnak a készülékkel.
- Felügyelet nélkül hagyás, ill. össze-, szétszerelés vagy tisztítás előtt mindig húzza ki a készülék csatlakozódugóját a konnektorból.
- A készüléket gyermekek nem működtethetik. A készüléket és a kábelét tartsa távol a gyermekektől.
- Ha a hálózati kábel megsérül, azt a gyártónak vagy a márkaszerviznek vagy más hasonlóan képzett személynek kell kicserélnie az elektromos veszélyhelyzet elkerülésének érdekében.
- A készüléket háztartási, illetve más hasonló felhasználási területre szánták, egyebek közt:
  – üzletek, irodák és egyéb munkahelyeken kialakított személyzeti konyhákhoz;
  – hétvégi házakba;
  – hotelekben, motelekben és hasonló helyeken a vendégek számára;
  – szállások reggelivel.
- Kapcsolja ki a készüléket, majd húzza ki a dugaszát a konnektorból, mielőtt tartozékot/kiegészítőket cserél benne, vagy olyan alkatrészeket közelít meg, melyek használat közben mozognak.
- A készüléket mindig sík, vízszintes felületre helyezze.
- Ez a készülék kizárólag beltérben és háztartási célokra használható.
- Működés közben tartsa szemmel a készüléket.
- Soha ne dolgozzon fel forrásban lévő folyadékokat (legfeljebb 90 °C).
- Ne használja ezt a készüléket festék keverésére. Ez robbanást okozhat.
- Ne hagyja, hogy asztal vagy munkapult peremén keresztül lógjon, továbbá forró felülettel érintkezzen a hálózati kábel.
- A sérülés megelőzése érdekében tartsa az ujjait és kezeit távol a készülékház és a megdöntött, motorral hajtott fej közötti területektől.
- A készüléket csak akkor működtesse a tartozékokkal együtt, ha a keverőtál a helyén van, és a motorral hajtott fej (10) le van engedve.
- Ne töltse túl a készüléket, hogy elkerülje a túlcsordulást és a motor túlterhelését. Használja a fröccsenésgátlót a folyadékok keverékeivel szemben. A fröccsenésgátló adagolónyílásán keresztül az összetevők közvetlenül a tálba tölthetők.
- Nehéz, sűrű keverékeknél (pl. kenyértészta) ne működtesse folyamatosan a készüléket tíz percnél hosszabb ideig. Mielőtt folytatná, 20 percig hagyja lehűlni.
- Soha ne merítse a készüléket, a kábelt vagy a dugaszt vízbe vagy bármilyen más folyadékba.
- Ne használjon súroló tisztítókelléket, pl. súrolópárnát vagy súrolószert a készülék tisztításához.
- A tartozékok használata során mindig a mellékelt tömőelemet használja. Soha ne tegye ujjait vagy konyhaeszközeit az adagológaratba.

LESELEJTEZÉS



A terméken vagy a csomagolásán található áthúzott kuka szimbólum azt jelzi, hogy a termék nem kezelhető háztartási hulladékként. A terméket leselejtezéshez vigye el egy hivatalos gyűjtőpontba vagy egy Electrolux márkaszervizbe, ahol biztonságos és szakértő módon szerelik ki és hasznosítják újra az akkumulátorokat és az elektromos alkatrészeket. Tartsa be az országa tölthető elemek/akkumulátorok és elektromos termékek szelektív begyűjtésére vonatkozó szabályait.

Az Electrolux fenntartja a jogot a termékeinek, a közölt információknak és műszaki adatoknak előzetes értesítés nélküli módosítására.

ALKATRÉSZEK (kép a '2'. oldalon)

1 Tartozéktengely
2 Első tartozékpersely kioldó gombja
3 Első tartozékpersely
4 Kioldó kar
5 Sebességszabályzó gomb
6 Hálózati kábel
7 Rozsdamentes keverőtál
8a Lapos keverőkar
8b Dagasztókar
8c Habverő
9 Fröccsenésgátló
10 Motorral hajtott fej (dönthető)
11 Burkolat
12 Tálrögzítő tányér
13 Első tartozékpersely burkolata

Húsdaráló*

A Húsdaráló ház
B Húsdaráló csiga
C Húsdaráló kés
D1 Finom húsdaráló rács
D2 Közepes finomságú húsdaráló rács
D3 Durva húsdaráló rács
E Húsdaráló hollandi anya
F1 Felső kubbekészítő tartozék
F2 Alsó kubbekészítő tartozék
G1 Felső kolbászkészítő tartozék
G2 Alsó kolbászkészítő tartozék
H Húsdaráló tálca
I Húsdaráló tömőelem

Salátakészítő*

J Salátakészítő ház
K1 Közepes finomságú szeletelő
K2 Durva szeletelő
K3 Reszelő
L Salátakészítő tömőelem

Csak bizonyos típusoknál érhető el.
A márka weboldalán is megvásárolható.

CONSIGLI DI SICUREZZA

Leggere attentamente le istruzioni seguenti prima di utilizzare l'apparecchiatura per la prima volta.

- Essa può essere utilizzata da persone con capacità fisiche, sensoriali o mentali limitate o scarsa esperienza e conoscenza, a condizione che siano attentamente sorvegliate e istruite, nonché consapevoli dei rischi correlati all'apparecchio. Evitare che i bambini giochino con l'apparecchiatura.
- Scollegarla sempre dalla fonte di alimentazione se la si lascia incustodita e prima di montarla, smontarla o pulirla.
- L'apparecchiatura non deve essere usata dai bambini. Tenere l'apparecchio e il suo cavo di alimentazione fuori dalla portata dei bambini.
- Se il cavo di alimentazione è danneggiato, deve essere sostituito dal produttore, da un tecnico autorizzato o da una persona qualificata per evitare situazioni di pericolo.
- L'apparecchio è destinato all'uso domestico e in ambienti simili, come:
  – cucine di negozi, uffici e altri ambienti di lavoro;
  – case di campagna;
  – hotel, motel e altri contesti residenziali;
  – strutture ricettive come i bed and breakfast.
- Spegnere l'apparecchiatura e scollegarla dalla fonte di alimentazione prima di sositutire gli accessori/attacchi o di avvicinarsi alle parti che si muovono durante l'uso.
- Posizionarla sempre su una superficie piana.
- Essa è destinata esclusivamente all'uso domestico e in ambienti chiusi.
- Non lasciare l'apparecchio incustodito quando è in funzione.
- Non utilizzare mai liquidi bollenti (massimo 90 °C).
- Non usare l'apparecchio per mescolare vernice. perché potrebbe esplodere.
- Accertarsi che il cavo di alimentazione non penda dal bordo del tavolo o piano di lavoro o entri in contatto con superfici calde.
- Tenere dita e mani distanti dalle zone tra l'alloggiamento e la testa del motore in posizione inclinata per evitare lesioni.
- Non posizionare l'apparecchio e i suoi accessori su ON se il recipiente non è inserito e la testa del motore (10) abbassata.
- Non riempire eccessivamente l'apparecchiatura per evitare che gli ingredienti trabocchino e che il motore si surriscaldi. Usare il paraschizzi per evitare gli schizzi di miscela. Gli ingredienti possono essere inseriti direttamente nel recipiente tramite il foro del paraschizzi.
- Non utilizzare l'apparecchio per più di 10 minuti se l'impasto è molto denso (come l'impasto per il pane). Lasciare raffreddare l'apparecchio per 20 minuti prima di proseguire.
- Non immergere l'elettrodomestico, il cavo di alimentazione o la spina in acqua o in qualsiasi altro liquido.
- Non utilizzare detergenti o spugnette abrasive per pulire l'apparecchiatura.
- Quando si utilizzano gli accessori, utilizzare sempre pestello in dotazione.
  Non mettere mai le dita o gli utensili nello scivolo di alimentazione.

SMALTIMENTO



Questo simbolo sul prodotto o sulla confezione indica che esso non deve essere considerato come un normale rifiuto domestico. Per riciclare il prodotto, consegnarlo a un punto di raccolta ufficiale o a un centro di assistenza Electrolux in grado di rimuovere e riciclare la batteria e i componenti elettrici in modo sicuro e professionale. Rispettare le disposizioni locali per quanto riguarda la raccolta differenziata di prodotti elettrici e batterie ricaricabili.

Electrolux si riserva il diritto di modificare prodotti, informazioni e specifiche senza preavviso.

COMPONENTE (immagine a pagina '2')

1 Albero accessori
2 Pulsante di blocco dello snodo di attacco anteriore
3 Snodo di attacco anteriore
4 Leva di blocco
5 Manopola di regolazione della velocità
6 Cavo di alimentazione
7 Recipiente in acciaio inossidabile
8a Frusta piatta
8b Uncino per impasto
8c Frusta
9 Paraschizzi
10 Testa del motore (inclinabile)
11 Alloggiamento
12 Piastra di bloccaggio del recipiente
13 Coperchio dello snodo di attacco anteriore

Tritacarne*

A Alloggiamento del tritacarne
B Vite del tritacarne
C Lama tritacarne
D1 Piastra tritacarne fine
D2 Piastra tritacarne media
D3 Piastra tritacarne spessa
E Anello del tritacarne
F1 Accessorio kubbe superiore
F2 Accessorio kubbe inferiore
G1 Accessorio per salsicce superiore
G2 Accessorio per salsicce inferiore
H Vassoio tritacarne
I Pestello tritacarne

Salad maker*

J Alloggiamento salad maker
K1 Disco medio
K2 Disco spesso
K3 Affettatore
L Pestello per il salad maker

****Disponibile solo in alcuni modelli. Disponibile anche per la vendita sul sito web del marchio.***

ETICHETTA AMBIENTALE (In accordo con D. Lgs. N.116/2020)

Materiale	Codice materiale (Da decisione 97/129/ce)	Indicazioni per La raccolta Differenziata (*)	Foto
Carta e cartone/plastica	C/PAP 81	CARTA	
Latta/plastica	C/FE 91	METALLI E ACCIAIO	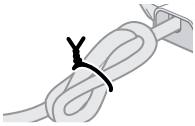
Cartone ondulato	PAP 20	CARTA	
Polietelene a bassa densità	LDPE 4	PLASTICA	
Carta	PAP 22	CARTA	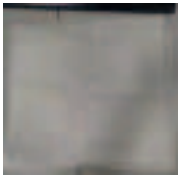

(*) Verifica le disposizioni del tuo Comune.

DROŠĪBAS PADOMI

Pirms ierīces pirmreizējās lietošanas uzmanīgi izlasiet turpmāk sniegtos norādījumus.

- Ierīces drīkst izmantot personas ar ierobežotām fiziskām, sensorām vai garīgām spējām, vai pieredzes un zināšanu trūkumu atbildīgās personas uzraudzībā, vai ja tie ir apmācīti par ierīces drošu lietošanu un izprot potenciālos riskus. Bērni nedrīkst rotaļāties ar ierīci.
- Vienmēr atvienojiet ierīci no strāvas padeves, ja tā tiek atstāta bez uzraudzības, kā arī pirms tās salikšanas, izjaukšanas un tīrīšanas.
- Šo ierīci nedrīkst lietot bērni. Glabājiet ierīci un tās barošanas vadu bērniem nesasniedzamā vietā.
- Lai izvairītos no apdraudējuma, barošanas vada bojājuma gadījumā tā nomaiņa jāveic ražotājam, attiecīgajam servisa pārstāvim vai līdzvērtīgi sertificētam speciālistam.
- Šī ierīce ir paredzēta izmantošanai mājsaimniecībās un tamlīdzīgos apstākļos, piemēram:
  – veikalu, biroju un citu veidu darba vietu darbinieku virtuves zonās;
  – lauku mājās;
  – viesu lietošanai viesnīcās, autoviesnīcās, pansijās un citās dzīvojama tipa vidēs;
  – tūrisma mītņu vidēs.
- Izslēdziet ierīci un atvienojiet to no strāvas padeves pirms papildpiederumu/uzgaļu nomaiņas vai darbību veikšanu ar tādām detaļām, kuras ierīces darbības laikā ir kustībā.
- Vienmēr novietojiet ierīci uz līdzenas virsmas.
- Ierīce ir paredzēta izmantošanai tikai iekštelpās un sadzīves apstākļos.
- Ierīces darbības laikā neatstājiet to bez uzraudzības.
- Nekad neapstrādājiet verdošus šķidrumus (maks. 90°C).
- Neizmantojiet šo ierīci, lai samaisītu krāsu. Tas var izraisīt sprādzienu.
- Nepieļaujiet barošanas vada karāšanos pāri galda vai letes malai virs karstas virsmas.
- Lai novērstu traumas, neievietojiet pirkstus un rokas ierīces daļā starp korpusu un paceļamo motora galvu.
- Nekādā gadījumā nedarbiniet ierīci ar pievienotiem papildpiederumiem, ja maisīšanas bļoda nav nofiksēta savā vietā un motora galva (10) neatrodas lejupvērstā stāvoklī.
- Izvairieties pārpildīt ierīci, lai izvairītos no vielu pārplūšanas un motora pārslodzes. Izmantojiet šļakatu aizsargu, lai izvairītos no šķidru maisījumu izšļakstīšanās no ierīces. Sastāvdaļas var pievienot tieši bļodā vai izmantojot šļakatu aizsargā esošo atveri.
- Maisot blīvas konsistences maisījumus (piemēram, maizes mīklu), nedarbiniet ierīci ilgāk par 10 minūtēm bez pārtraukuma. Pirms turpināt izmantot ierīci, ļaujiet tai atdzist vēl 20 minūtes.
- Neiemērciet ierīces korpusu, barošanas vadu vai tā kontaktdakšu ūdenī vai jebkādā citā šķidrumā.
- Ierīces tīrīšanai neizmantojiet abrazīvus tīrīšanas piederumus, sūkļus un mazgāšanas līdzekļus.
- Izmantojot papildpiederumus, vienmēr izmantojiet komplektā iekļauto stūmēju. Nekad nelieciet pirkstus vai virtuves piederumus padeves piltuvē.

UTILIZĀCIJA



Šis simbols uz izstrādājuma vai tā iepakojuma norāda, ka izstrādājumu nedrīkst izvietot mājsaimniecības atkritumos. Lai pārstrādātu izstrādājumu, lūdzu, nogādājiet to oficiālā atkritumu savākšanas vietā vai Electrolux servisa centrā, kurš var drošā un profesionālā veidā atvienot un pārstrādāt izstrādājuma akumulatoru un elektriskās daļas. Ievērojiet savā valstī spēkā esošos noteikumus par elektropreču un atkārtojami uzlādējamo akumulatoru atsevišķu savākšanu.

Electrolux patur tiesības mainīt izstrādājumus, informāciju un specifikācijas bez iepriekšēja brīdinājuma.

SASTĀVDAĻA (attēls '2'. lapā)

1 Rotējošā papildpiederumu ass
2 Priekšpuses papildpiederumu rumbas atvienošanas poga
3 Priekšpuses papildpiederumu savienojuma rumba
4 Atvienošanas svira
5 Ātrumu pārslēgs
6 Barošanas vads
7 Nerūsējošā tērauda maisīšanas bļoda
8a Plakanais maisīšanas uzgalis
8b Uzgalis mīklas maisīšanai
8c Putošanas uzgalis
9 Šļakatu aizsargs
10 Motora galva (noliecama)
11 Korpuss
12 Bļodas fiksācijas pamatne
13 Priekšpuses papildpiederumu savienojuma rumbas vāks

Gaļas maļamās mašīna*

A Maļamās mašīnas korpuss
B Maļamās mašīnas skrūve
C Malšanas nazis
D1 Smalka maluma plāksne
D2 Vidēja maluma plāksne
D3 Rupja maluma plāksne
E Maļamās mašīnas gredzens
F1 Augšējā gaļas veltnīšu uzgalis
F2 Apakšējā gaļas veltnīšu uzgalis
G1 Augšējā desiņu uzgalis
G2 Apakšējā desiņu uzgalis
H Malšanas paplāte
I Maļamās mašīnas stūmējs

Salātu griešanas ierīce*

J Salātu griešanas ierīces korpuss
K1 Vidēji rupja griezuma nazis
K2 Rupja griezuma nazis
K3 Smalcinātājs
L Salātu ierīces stūmējs

***Pieejams tikai noteiktiem modeļiem.**
Pieejams arī pārdošanā zīmola tīmekļa vietnē.

SAUGOS PRIETAISAS

Prieš naudodami prietaisą pirmą kartą, įdėmiai perskaitykite šį naudojimo vadovą.

- Asmenys turintys fizinių, jutiminių arba protinių sutrikimų ir (arba) neturintys pakankamos patirties ir žinių šį prietaisą gali naudoti tik su tinkama priežiūra arba gavę aiškius saugaus prietaiso naudojimo nurodymus, jei jie supranta susijusius pavojus. Neleiskite vaikams žaisti su šiuo prietaisu.
- Jei prietaisą paliekate be priežiūros arba ketinate vykdyti priežiūros, surinkimo ar išrinkimo darbus, visuomet atjunkite jį nuo elektros maitinimo šaltinio.
- Vaikams naudoti šį prietaisą draudžiama. Saugokite prietaisą ir jo laidą nuo vaikų.
- Pažeistą elektros maitinimo laidą keisti gali tik gamintojas, gamintojo įgaliotas klientų aptarnavimo centras arba atitinkamos kvalifikacijos specialistas, kitaip gali kilti pavojus.
- Šis prietaisas skirtas naudoti tik buityje ir panašiose aplinkose, pavyzdžiui:
  - biurų virtuvėse, valgomuosiuose, biuruose ir kitoje darbo aplinkoje;
  - ūkiuose;
  - viešbučiuose, moteliuose ir kitose gyvenamosiose aplinkose;
  - nakvynės su pusryčiais namuose.
- Prieš keisdami priedus/papildomai tvirtinamus elementus ar vykdydami darbus su judančiosiomis dalimis, išjunkite prietaisą ir atjunkite jį nuo elektros maitinimo tinklo.
- Prietaisą visuomet statykite ant plokščio ir lygaus paviršiaus.
- Prietaisas skirtas naudoti tik buityje ir tik patalpose.
- Nepalikite veikiančio prietaiso be priežiūros.
- Niekada į prietaisą nepilkite verdančių skysčių (skysčių temperatūra neturi viršyti 90°C).
- Nenaudokite šio prietaiso dažams maišyti. Galite sukelti sprogimą.
- Saugokite laidą nuo aštrių briaunų ir įkaitusių paviršių.
- Pirštus ir rankas laikykite toliau nuo prietaiso korpuso, jei variklio dalis yra pakelta, nes galite susižaloti.
- Niekada nejunkite prietaiso su pritvirtintais priedais, jei maišymui skirtas dubuo nėra savo vietoje ir variklio dalis (10) nėra nuleista.
- Neperpildykite dubens, kitaip maistas gali ištekėti, o variklis perdegti. Naudokite nuo tiškalų apsaugantį skydelį, jei maišote skysčius. Maisto ingredientus galite dėti tiesiai į dubenį, per apsauginio skydelio angą.
- Jei maišote klampius mišinius (pavyzdžiui, tešlą duonai kepti), nelaikykite prietaiso įjungto ilgiau nei dešimt minučių. Išjunkite prietaisą ir palaukite 20 minučių, kol prietaisas atvės.
- Niekada nemerkite prietaiso korpuso, laido ar kištuko į vandenį arba bet kokį kitą skystį.
- Prietaisui valyti nenaudokite šiurkščių valymo priemonių, šveitiklių ar ėsdinančių valiklių.
- Priedų naudojimui visuomet pasitelkite tiekiamą stumtuvą. Niekada nekiškite pirštų ar įrankių į tiekimo angą.

UTILIZAVIMAS



Šis simbolis ant prietaiso (ar jo pakuotės) nurodo, kad prietaiso negalima mesti kartu su buitinėmis atliekomis. Nebenaudojamą prietaisą priduokite oficialiame elektrinių prietaisų surinkimo punkte arba „Electrolux“ remonto centre, kur prietaisas bus išardytas, išimta jo baterija ir kitos elektrinės dalys, kurios bus tinkamai utilizuotos. Laikykitės šalyje galiojančių elektros prietaisų ir įkraunamų baterijų utilizavimo taisyklių.

„Electrolux“ pasilieka teisę savo nuožiūra keisti gaminių dizainą, technines savybes ir dokumentacijoje pateiktą informaciją.

ELEMENTAS (žr. '2' psl.)

1 Priedų tvirtinimo ašis
2 Priekyje tvirtinamų priedų įvorės atrakinimo mygtukas
3 Priekyje tvirtinamų priedų įvorė
4 Atrakinimo svirtelė
5 Greičio valdymo rankenėlė
6 Elektros maitinimo laidas
7 Nerūdijančio plieno dubuo
8a Plokščias plaktuvas
8b Kablys tešlai maišyti
8c Šluotelė
9 Nuo tiškalų apsaugantis skydelis
10 Variklio dalis (paverčiama)
11 Korpusas
12 Dubens fiksavimo lėkštė
13 Priekinės priedų tvirtinimo įvorės dangtelis

Mėsos smulkintuvas*

A Smulkintuvo korpusas
B Smulkintuvo sraigtas
C Smulkintuvo peilis
D1 Smulkaus smulkinimo lėkštė
D2 Vidutinio smulkinimo lėkštė
D3 Stambaus smulkinimo lėkštė
E Smulkintuvo žiedas
F1 Viršuje tvirtinamas dubuo
F2 Apačioje tvirtinamas dubuo
G1 Viršutinis dešrelių priedas
G2 Apatinis dešrelių priedas
H Smulkintuvo padėklas
I Smulkintuvo stumtuvas

Priedas salotoms gaminti*

J Salotų priedo korpusas
K1 Vidutinio storio pjaustyklė
K2 Didelio storio pjaustyklė
K3 Smulkintuvas
L Salotų priedo stumtuvas

***Tik kai kuriuose modeliuose.**
Taip pat parduodamas oficialiame puslapyje.

SIKKERHETSRÅD

Les følgende instruksjoner nøye før du bruker produktet første gang.

- Dette produktet kan brukes av personer med reduserte fysiske, sensoriske eller mentale evner eller manglende erfaring og kunnskap dersom de har tilsyn eller får instruksjon i sikker bruk av produktet og forstår hvilke farer som kan inntreffe. Barn skal ikke leke med produktet.
- Koble alltid produktet fra strømforsyningen hvis det ikke er under tilsyn eller før montering, demontering eller rengjøring.
- Dette produktet skal ikke brukes av barn. Produktet og ledninger må ikke være plassert der barn kan nå dem.
- Strømforsyningskabelen må kun skiftes av et autorisert serviceverksted hvis den er skadet.
- Dette produktet er ment å brukes i husholdninger og lignende steder som:
  – kjøkken til ansatte i forretninger, på kontorer og i andre arbeidsmiljøer,
  – våningshus,
  – av gjester på hoteller, moteller og andre boligtyper,
  – av gjester i overnattingsmilljøer.
- Slå av produktet og koble fra strømforsyningen før du endrer tilbehør/redskap, eller når du åpner deler som er i bruk.
- Plasser alltid produktet på en flat og jevn overflate.
- Produktet er kun beregnet for bruk innendørs og i vanlig husholdning.
- Ikke forlat dette produktet mens det kjører.
- Aldri tilbered kokende væske (maksimum 90 °C).
- Produktet må ikke brukes til å røre maling. Det kan føre til eksplosjon.
- Ikke la ledningen henge over kanten på bordet eller benken over varme overflater.
- Hold fingre og hender borte fra områder mellom hus og skråstilt motorhode for å forhindre skade.
- Bruk aldri produktet med tilleggsutstyret PÅ, med mindre blandebollen er på plass og motorhodet (10) er ned.
- Ikke overfyll maskinen for å unngå overbelasting av motor og søl. Bruk sprutbeskyttelsen for å beskytte mot flytende blandinger. Ingredienser kan tilsettes direkte i bollen via innmatingshullet til sprutbeskyttelsen.
- Med tunge blandinger (eksempel: brøddeig) må du ikke bruke maskinen i mer enn ti minutter sammenhengende. La den avkjøles i ytterligere 20 minutter før du fortsetter.
- Produktets hoveddel, ledning eller støpsel må ikke dyppes i vann eller annen væske.
- Ikke bruk skurende rengjøringsmidler, skuresvamper eller slipende rengjøringsmidler under rengjøring av produktet.
- Bruk alltid stapperen som følger med når du bruker tilbehør. Putt aldri fingre eller redskaper i matesjakten.

AVFALLSHÅNDTERING



Symbolet (X) på produktet eller på emballasjen forteller at dette produktet ikke må håndteres som vanlig husholdningsavfall. For å resirkulere produktet ditt, bør du ta det med til en offisiell gjenbruksstasjon eller et Electrolux-servicesenter som kan fjerne og resirkulere batteriet og elektriske deler på en trygg og profesjonell måte. Følg landets regler for separat innsamling av elektriske produkter og oppladbare batterier.

Electrolux forbeholder seg retten til å endre produkter, informasjon og spesifikasjoner uten forvarsel.

KOMPONENT (bilde '2')

1 Festeaksel
2 Frigjøringsknapp for fremre tilbehør
3 Fremre tilbehørsfeste
4 Utløserspak
5 Hastighetskontrollknapp
6 Strømledning
7 Blandebolle i rustfritt stål
8a Flatvisp
8b Deigkrok
8c Visp
9 Sprutskjerm
10 Motorhode (vippbart)
11 Kabinett
12 Bollefeste
13 Deksel for festenav foran

Kjøttkvern*

A Kvernhus
B Kvernskrue
C Kvernkniv
D1 Fin kvernplate
D2 Middels kvernplate
D3 Grov kvernplate
E Kvernring
F1 Øvre kubbe-redskap
F2 Nedre kubbe-redskap
G1 Øvre pølseredskap
G2 Nedre pølseredskap
H Kvernbrett
I Kvernstapper

Salatmaker*

J Salatmakerhus
K1 Middels kutter
K2 Grovkutter
K3 River
L Salatmaker-skyver

Kun tilgjengelig på enkelte modeller.
Også tilgjengelig for salg på våre nettsider.

WSKAZÓWKI DOTYCZĄCE BEZPIECZEŃSTWA

Przed pierwszym użyciem urządzenia należy uważnie zapoznać się z niniejszą instrukcją.

- Urządzenie mogą obsługiwać osoby o ograniczonych zdolnościach fizycznych, sensorycznych lub umysłowych bądź nieposiadające odpowiedniej wiedzy i doświadczenia, jeśli będą one nadzorowane lub zostaną poinstruowane w zakresie bezpiecznego korzystania z urządzenia i będą świadome związanych z tym zagrożeń. Dzieci nie mogą bawić się urządzeniem.
- Należy zawsze odłączyć urządzenie od zasilania, jeśli pozostawia się je bez nadzoru, jak również przed montażem, demontażem lub czyszczeniem.
- To urządzenie mogą użytkować wyłącznie osoby dorosłe. Urządzenie należy przechowywać w miejscu niedostępnym dla dzieci.
- Jeśli przewód zasilający uległ uszkodzeniu, należy zlecić jego wymianę producentowi urządzenia, punktowi serwisowemu lub też innej kompetentnej osobie, aby uniknąć niebezpieczeństwa.
- Urządzenie jest przeznaczone do użytku w gospodarstwie domowym oraz do podobnych zastosowań w miejscach, jak:
  – kuchnie w obiektach sklepowych, biurowych oraz innych placówkach pracowniczych;
  – gospodarstwa rolne;
  – hotele, motele i inne miejsca zakwaterowania (na użytek klientów);
  – obiekty noclegowe.
- Przed przystąpieniem do wymiany akcesoriów/przystawek lub dotknięciem ruchomych części urządzenia należy je uprzednio wyłączyć i odłączyć od zasilania.
- Urządzenie należy zawsze ustawiać na płaskiej poziomej powierzchni.
- Urządzenie jest przeznaczone wyłącznie do użytku wewnątrz pomieszczeń oraz w gospodarstwie domowym.
- Nie pozostawiać pracującego urządzenia bez nadzoru.
- Nie wolno mieszać gotujących się cieczy (maks. temperatura wynosi 90°C).
- Nie używać urządzenia do mieszania farb. Może to spowodować wybuch.
- Przewód zasilający nie może wystawać nad krawędzią stołu lub blatu nad gorącymi powierzchniami.
- Aby uniknąć obrażeń nie wkładać palców ani dłoni w przestrzeń między obudową a odchylonym silnikiem.
- Nigdy nie wolno używać urządzenia z włączonymi (WŁ.) nasadkami, jeśli misa nie jest we właściwym miejscu, a głowica silnika (10) nie jest skierowana w dół.
- Nie przepełniać urządzenia, aby uniknąć rozlania obrabianego produktu oraz przeciążenia silnika. Podczas obrabiania wodnistych produktów stosować osłonę przed rozpryskiwaniem. Składniki można dodawać bezpośrednio do misy przez otwór wlotowy osłony rozpryskowej.
- Podczas rozrabiania gęstych produktów (np. ciasta chlebowego) nie używać urządzenia dłużej niż dziesięć minut bez przerwy. Przed dalszą pracą należy odczekać, aż ostygnie przez kolejne 20 minut.
- Nie zanurzać korpusu urządzenia, przewodu zasilającego ani wtyczki w wodzie ani innym płynie.
- Podczas czyszczenia urządzenia nie wolno stosować ściernych środków czyszczących, myjek do szorowania ani ściernych detergentów.
- Używając przystawki należy zawsze stosować popychacz znajdujący się w zestawie. Nigdy nie wkładać palców ani sztućców do otworu do wkładania składników.

UTYLIZACJA



Ten symbol na produkcie lub na opakowaniu oznacza, że tego produktu nie wolno traktować tak, jak innych odpadów domowych. W celu poddania urządzenia recyklingowi należy zwrócić się do autoryzowanego punktu zbiórki lub centrum serwisowego firmy Electrolux, który może wyjąć i poddać recyklingowi akumulatory i części elektryczne w bezpieczny i profesjonalny sposób. Należy przestrzegać obowiązujących w danym kraju przepisów dotyczących oddzielnej zbiórki urządzeń elektrycznych i akumulatorów.

Firma Electrolux zastrzega sobie prawo do zmiany produktów, informacji i specyfikacji bez uprzedzenia.

ELEMENT (rysunek '2')

1 Wałek napędowy
2 Przycisk zwalniający przedniego gniazda przystawek
3 Przednie gniazdo przystawek
4 Dźwignia zwalniająca
5 Pokrętło regulacji prędkości
6 Przewód zasilający
7 Miska ze stali nierdzewnej
8a Płaski ubijacz
8b Mieszadło hakowe
8c Końcówka do ubijania
9 Osłona rozpryskowa
10 Głowica silnika (odchylana)
11 Obudowa
12 Płytka do mocowania miski
13 Osłona mocowania przystawek

Maszynka do mielenia mięsa*

A Obudowa maszynki do mielenia
B Śruba maszynki do mielenia
C Nóż rozdrabniający
D1 Płytka do rozdrabniania dokładnego
D2 Płytka do rozdrabniania średniego
D3 Płytka do rozdrabniania zgrubnego
E Pierścień maszynki do mielenia
F1 Górna przystawka kubbe
F2 Dolna przystawka kubbe
G1 Górna przystawka do kiełbasy
G2 Dolna przystawka do kiełbasy
H Tacka maszynki do mielenia
I Popychacz

Przystawka do sałatek*

J Obudowa przystawki do sałatek
K1 Szatkownica średnia
K2 Szatkownica zgrubna
K3 Rozdzierak
L Popychacz przystawki do sałatek

Dostępne tylko w niektórych modelach. Dostępne również w sprzedaży na stronie internetowej producenta.

RECOMANDARI PENTRU SIGURANȚĂ

Citiți cu atenție următoarele instrucțiuni înainte de a utiliza aparatul pentru prima dată.

- Aparatele pot fi utilizate de persoane cu capacități fizice, senzoriale sau mentale reduse sau fără experiență și cunoștințe, dacă beneficiază de supraveghere sau instruire privind utilizarea aparatului într-o manieră sigură și înțeleg pericolele la care se expun. Copiii nu trebuie să se joace cu aparatul.
- Deconectaţi întotdeauna aparatul de la sursa de alimentare atunci când acesta este lăsat nesupravegheat şi înainte de montare, demontare sau curăţare.
- Acest aparat nu trebuie utilizat de către copii. Nu lăsați aparatul și cablul la îndemâna copiilor.
- În cazul în care cablul de alimentare este deteriorat, acesta trebuie înlocuit de producător, reprezentantul de service sau persoane autorizate cu o calificare similară pentru a se evita orice pericol.
- Acest aparat este conceput pentru utilizare casnică și utilizări similare, cum ar fi:
  – zonele de bucătărie pentru personal din ateliere, birouri și alte medii de lucru;
  – ferme;
  – de către clienți, în hoteluri, moteluri și alte medii de tip rezidențial;
  – tip de cazare cu mic dejun.
- Opriți aparatul și deconectați-l de la sursa de alimentare înainte de a schimba accesoriile/atașamentele sau când vă apropiați de componentele care sunt în mișcare în timpul funcționării.
- Așezați întotdeauna aparatul pe o suprafață plană.
- Aparatul este destinat exclusiv pentru uz casnic în interiorul locuinței.
- Nu lăsaţi acest produs nesupravegheat atunci când este în funcţiune.
- Nu procesaţi niciodată lichide care fierb (maxim 90°C).
- Nu utilizaţi acest aparat pentru a amesteca vopsea. Acest lucru poate produce explozie.
- Nu lăsaţi cablul să atârne liber peste marginea mesei sau a unor suprafeţe încălzite.
- Aveți grijă să țineți mâinile și în special degetele la o distanță sigură față de zonele dintre carcasă și motorul înclinat, pentru a preveni rănirea accidentală.
- Nu utilizaţi niciodată aparatul cu accesoriile în poziția ON, cu excepţia cazului în care bolul de amestecare este fixat în poziţie şi capul motorului (10) este coborât.
- Nu umpleți excesiv mașina pentru a evita revărsarea și supraîncărcarea. Folosiți protecția împotriva stropirii pentru a vă proteja de amestecurile lichide. Ingredientele pot fi adăugate direct în bol prin orificiul de alimentare de protecție împotriva stropirii.
- Pentru amestecuri dense (de exemplu: aluat de pâine), nu utilizaţi maşina în mod continuu mai mult de zece minute. Lăsaţi să se răcească încă 20 de minute înainte de a continua.
- Nu introduceţi niciodată corpul, cablul sau ştecherul aparatului în apă sau în orice alt lichid.
- Nu utilizaţi agenţi de curăţare abrazivi, bureţi sau detergenţi abrazivi pentru curățarea aparatului.
- În timp ce utilizați piesele atașate, utilizați întotdeauna împingătorul furnizat.
  Nu puneți niciodată degetele sau ustensilele în jgheabul de alimentare.

RECICLAREA



Acest simbol de pe produs sau de pe ambalaj indică faptul că produsul nu poate fi aruncat împreună cu deșeurile menajere. Pentru reciclarea produsului, predați-l la un punct de colectare oficial sau la uncentru de service Electrolux care poate demonta și recicla bateria și piesele electrice într-un mod sigur și profesional. Respectați reglementările naționale pentru colectarea separată a produselor electrice și a bateriilor reîncărcabile.

Electrolux își rezervă dreptul de a modifica produsele, informațiile și specificațiile fără preaviz.

COMPONENTĂ (Imaginea de la pagina '2')

1 Ax pentru accesorii
2 Buton de eliberare al portului frontal pentru accesorii
3 Port frontal pentru accesorii
4 Maneta de eliberare
5 Buton de control al vitezei
6 Cablu de alimentare
7 Bol din oţel inoxidabil
8a Bătător plat
8b Cârlig pentru frământat
8c Tel
9 Protecţie împotriva stropirii
10 Cap motor (înclinabil)
11 Carcasă
12 Placă de prindere a bolului
13 Capac butuc accesoriu frontal

Mașină de tocat carne*

A Carcasă tocător
B Șurub cu cap tocător
C Cuțit tocător
D1 Placă pentru tocare fină
D2 Placă medie pentru tocare
D3 Placă tocător grosier
E Inel tocător
F1 Accesoriu kubbe superior
F2 Accesoriu kubbe inferior
G1 Accesoriu superior pentru cârnați
G2 Accesoriu inferior pentru cârnați
H Tavă tocător
I Tavă de prezentare tocător

Aparat pentru salată*

J Carcasa aparatului pentru salată
K1 Feliator mediu
K2 Feliator grosier
K3 Mărunțitor
L Tavă aparat pentru salată

Disponibil doar la anumite modele.
Disponibil și pentru vânzare pe site-ul web al mărcii.

Кухонная машина

ПРАВИЛА И УСЛОВИЯ БЕЗОПАСНОГО ИСПОЛЬЗОВАНИЯ

Перед первым использованием прибора внимательно прочитайте эту инструкцию.

- Прибор не предназначен для использования лицами (включая детей) с пониженными физическими, сенсорными или умственными способностями или при отсутствии у них жизненного опыта или знаний, если они не находятся под присмотром или не проинструктированы об использовании прибора лицом, ответственным за их безопасность.
- Дети должны находиться под присмотром для недопущения игр с прибором.
- Всегда отключайте прибор от сети, если он остается без присмотра, перед сборкой, разборкой или очисткой.
- Не допускается использование прибора детьми. Храните прибор и его сетевой шнур в недоступном для детей месте.
- В случае повреждения шнура питания во избежание несчастного случая он должен быть заменен изготовителем, его сервисным агентом или специалистом с аналогичной квалификацией.
- Прибор предназначен для домашнего бытового и аналогичных применений, таких как:
  - в помещениях, служащих кухнями для обслуживающего персонала в магазинах, офисах и в других рабочих помещениях;
  - в сельских жилых домах;
  - для использования клиентами отелей, мотелей и других жилых помещений;
  - мини-гостиниц типа «ночлег и завтрак».
- Перед заменой сменных аксессуаров и принадлежностей выключите прибор и отсоедините его от сети электропитания.
- Всегда ставьте прибор на ровную поверхность.
- Прибор предназначен только для использования внутри помещений и бытового применения.
- Не оставляйте прибор вне поля зрения во время его работы.
- Ни в коем случае не используйте кипящие жидкости (макс. 90°C).
- Не используйте данный прибор для смешивания краски. Это может привести к взрыву.
- Не допускайте свисания электрического провода с края стола или над горячими поверхностями.
- Удерживайте пальцы и руки в удалении от корпуса, а также от сдвинутой вверх верхней части корпуса с двигателем во избежание травм.
- Никогда не включайте прибор с насадками, если миксерная чаша (7) не установлена, а верхняя часть корпуса с двигателем (10) не опущена.
- Не переполняйте прибор, чтобы избежать разбрызгивания и перегрузки двигателя. Используйте защиту от брызг для защиты от жидких смесей. Ингредиенты можно добавлять непосредственно в чашу через загрузочное отверстие разбрызгивателя.
- При использовании тяжелых смесей (например, хлебное тесто) прибор не работает более десяти минут. Дайте ему остыть еще в течение 20 минут, прежде чем продолжить.
- Никогда не погружайте корпус прибора, его сетевой шнур или вилку в воду или какую-либо другую жидкость.
- Не используйте для чистки прибора абразивные чистящие средства и царапающие губки.

При использовании и очистке руководствуйтесь иллюстрированными инструкциями на стр. 3-6.

УТИЛИЗАЦИЯ



Этот символ на приборе или его упаковке указывает на то, что прибор нельзя утилизировать как обычные бытовые отходы. Для вторичной переработки просим отнести прибор в пункт сбора электроприборов. Следуйте правилам, действующим в вашей стране, регионе и/или населённом пункте в отношении раздельного сбора электроприборов.

Electrolux оставляет за собой право изменять технические характеристики приборов и содержание эксплуатационных документов без предварительного уведомления.

Этот прибор предназначен для смешивания, измельчения и взбивания пищевых ингредиентов. Характеристики и параметры. Напряжение: 220-240 В, частота: 50-60 Гц, мощность: 2200 Вт.

В случае повреждения шнура электропитания, а также при необходимости ремонта прибора обращайтесь в авторизованный сервисный центр.

Дата изготовления прибора указана в его серийном номере, где первая цифра соответствует последней цифре года изготовления, а вторая и третья цифры – порядковому номеру недели. Например, серийный номер 14512345 означает, что прибор изготовлен на сорок пятой неделе 2021 года.

Изготовитель: Electrolux Appliances AB, St. Göransgatan 143, 10545 Stockholm, Швеция.
Изготовлено в Китае.

KZ Қазақстан / Казахстан
Телефон службы поддержки потребителей Electrolux / AEG / Zanussi +7 727 339 27 87 (тарифицируется оператором связи).
Electrolux, AEG, Zanussi тұтынушыларды қолдау телефоны +7 727 339 27 87 (байланыс операторы тарифтейді).

КОМПОНЕНТ (см. иллюстрации на стр. '2')

1 Ось для насадок
2 Кнопка высвобождения узла передней насадки
3 Передний узел насадок
4 Рычаг разблокировки
5 Ручка выбора скорости
6 Сетевой шнур
7 Миксерная чаша из нержавеющей стали
8a Плоская насадка для взбивания
8b Крючок для теста
8c Венчик
9 Защита от брызг
10 Верхняя часть корпуса с двигателем (подвижная)
11 Корпус
12 Крепление для чаши
13 Крышка переднего узла насадок

Мясорубка*

A Корпус мясорубки
B Шнек мясорубки
C Нож мясорубки
D1 Решетка с мелкой перфорацией для мясорубки
D2 Решетка со средней перфорацией для мясорубки
D3 Решетка с крупной перфорацией для мясорубки
E Кольцо мясорубки
F1 Верхняя часть насадки для приготовления кеббе
F2 Нижняя часть насадки для приготовления кеббе
G1 Верхняя часть насадки для приготовления сосисок
G2 Нижняя часть насадки для приготовления сосисок
H Лоток для мясорубки
I Толкатель для мясорубки

Мультирезка*

J Корпус мультирезки
K1 Насадка для нарезки средними ломтиками
K2 Насадка для нарезки крупными ломтиками
K3 Измельчитель
L Толкатель для мультирезки

Только в модели E5KM1-6GBP.

БЕЗБЕДНОСНИ САВЕТИ

Пре прве употребе уређаја пажљиво прочитајте следећа упутства.

- Уређаје могу да користе особе са смањеним физичким, чулним или менталним способностима, као и особе којима недостају искуство и знање, уколико им се обезбеди надзор или им се дају упутства у вези са употребом уређаја на безбедан начин и уколико схватају могуће опасности. Деца не смеју да се играју уређајем.
- Увек искључите уређај из напајања ако је остао без надзора и пре склапања, растављања или чишћења.
- Овај уређај не смеју да користе деца. Уређај и кабл држите ван домашаја деце.
- Уколико је кабл оштећен, мора га заменити произвођач, овлашћени сервисер или лица сличних квалификација како би се избегла опасност.
- Овај уређај је намењен за коришћење у домаћинствима и сличним окружењима, као што су:
  – кухиње за особље у продавницама, канцеларијама и другим радним окружењима;
  – кухиње на фармама;
  – од стране клијената у хотелима, мотелима и другим окружењима стационарног типа;
  – пансионима и другим окружењима стационарног типа.
- Увек угасите уређај и искључите га из напајања пре замене прибора/додатака или приступања покретним деловима током рада.
- Уређај увек ставите на равну површину.
- Уређај је намењен само за унутрашњу и кућну употребу.
- Не остављајте овај производ ван видокруга док ради.
- Никад не обрађујте кипуће течности (само до 90°C).
- Не користите овај уређај за мешање фарбе. То може довести до експлозије.
- Не дозволите да кабл виси преко ивице стола или кухињске површине изнад врелих површина.
- Држите прсте и руке даље од места између кућишта и нагнуте главе мотора како бисте спречили повреде.
- Никада немојте руковати уређајем са ПОСТАВЉЕНИМ додацима, осим ако је посуда за мешање постављена и глава мотора (10) спуштена.
- Немојте да препуните машину да бисте избегли преливање и преоптерећење мотора. Заштиту од прскања користите за заштиту од течних смеша. Састојци се могу додати директно у посуду кроз отвор за пуњење на штитнику против прскања.
- Када радите са тешким смешама (пример: тесто за хлеб), немојте користити машину дуже од десет минута без прекида. Пре него што наставите, дозволите да се машина хлади још 20 минута.
- Никада не потапајте кућиште уређаја, кабл или утикач у воду или било коју другу течност.
- Не користите абразивна средства за чишћење, сунђере за рибање или абразивне детерџенте за чишћење уређаја.
- При употреби додатака увек користите приложени потискивач. Никад не увлачите прсте и есцајг у улазни канал.

ОДЛАГАЊЕ



Овај симбол на производу или његовој амбалажи указује на то да производ не сме да се одложи као кућни отпад. Да бисте рециклирали производ, однесите га на званично место за прикупљање или Electrolux сервисни центар, где се батерија и електрични делови могу безбедно и професионално уклонити и рециклирати. Поштујте прописе своје земље о одвојеном прикупљању електричних производа и батерија на пуњење.

Electrolux задржава право да промени информације о производу и спецификације без најаве.

КОМПОНЕНТА (слика на стр. ‘2’)

1 Осовина за додатке
2 Дугме за ослобађање предњег прикључка за додатке
3 Предњи прикључак за додатке
4 Полуга за отпуштање
5 Командно дугме за избор брзине
6 Кабл за напајање
7 Чинија за мешање од нерђајућег челика
8а Равна мућкалица
8б Кука за мешање теста
8ц Мућење
9 Штитник против прскања
10 Глава мотора (са могућношћу подешавања нагиба)
11 Кућиште
12 Постоље за причвршћивање чиније
13 Поклопац предњег прикључка за додатке

Млин за месо*

A Кућиште млина
B Завртањ млина
C Нож млина
D1 Плочица за фино млевење
D2 Плочица за средње грубо млевење
D3 Плочица за грубо млевење
E Прстен млина
F1 Горњи додатак за кубе
F2 Доњи додатак за кубе
G1 Горњи додатак за кобасице
G2 Доњи додатак за кобасице
H Тацна млина
I Потискивач млина

Апарат за салату*

J Кућиште апарата за салату
K1 Секач за средње сечење
K2 Секач за грубо сечење
K3 Уситњивач
L Потискивач апарата за салату

***Доступно само за поједине моделе.**
***Доступно за продају и на сајту робне марке.**

BEZPEČNOSTNÉ POKYNY

Pred prvým použitím spotrebiča si pozorne prečítajte nasledujúce pokyny.

- Spotrebiče môžu používať osoby so zníženými fyzickými, zmyslovými alebo psychickými schopnosťami alebo nedostatkom skúseností a znalostí, iba ak sú pod dozorom inej osoby, alebo ak boli inou osobou poučené o bezpečnom používaní spotrebiča a ak rozumejú prípadným rizikám. Deti sa nesmú hrať so spotrebičom.
- Spotrebič vždy odpojte od zdroja napätia, ak je ponechaný bez dozoru alebo pred zmontovaním, rozobratím alebo čistením.
- Deti nesmú používať tento spotrebič. Spotrebič aj s káblom uchovávajte mimo dosahu detí.
- Ak je poškodený elektrický napájací kábel, musíte ho dať vymeniť u výrobcu, v autorizovanom servise alebo kvalifikovanej osobe, aby sa predišlo nebezpečenstvu.
- Toto zariadenie je určené na používanie v domácnostiach a podobnom prostredí, ako napr.:
  - kuchynské priestory zamestnancov v obchodoch, na úradoch a v inom pracovnom prostredí;
  - chalupy, chaty;
  - priestory pre klientov v hoteloch, moteloch a iných typoch ubytovacích zariadení;
  - zariadeniach poskytujúcich nocľah s raňajkami.
- Vypnite spotrebič a odpojte ho od napájania pred výmenou príslušenstva/nástavcov alebo predtým, ako sa dotknete pohyblivých častí.
- Spotrebič vždy kladťe na rovný povrch.
- Spotrebič je určený len na používanie vo vnútri a v domácnostiach.
- Tento produkt nenechávajte bez dohľadu, keď je spustený.
- Nikdy nespracúvajte vriace tekutiny (max. 90°C).
- Tento spotrebič nepoužívajte na miešanie farby. Môže to spôsobiť výbuch.
- Nenechajte kábel voľne visieť zo stola alebo pultu nad horúcimi povrchmi.
- Prsty a ruky udržiavajte v dostatočnej vzdialenosti od plôch medzi krytom a naklonenou hlavou motora, aby ste zabránili zraneniu.
- Spotrebič nikdy neuvádzajte do prevádzky so zapnutými nástavcami, kým nie je miešacia misa na mieste a hlava motora (10) nie je dole.
- Prístroj neprepĺňajte, aby ste predišli prelievaniu a preťaženiu motora. V prípade mixovania tekutých zmesí, používajte kryt s ochranou proti špliechaniu, aby ste zabránili vyšplechovaniu. Prísady sa môžu pridať priamo do misy cez podávací otvor krytu s ochranou proti špliechaniu.
- Pri práci sťažkými zmesami (napr.: chlebové cesto) neuvádzajte prístroj do prevádzky na viac ako desať minút nepretržite. Pred tým, ako budete pokračovať, nechajte ho vychladnúť ďalších 20 minút.
- Telo spotrebiča, prívodný elektrický kábel ani zástrčku nikdy neponárajte do vody ani do inej tekutiny.
- Pri čistení spotrebiča nepoužívajte abrazívne čističe, drôtenky alebo abrazívne čistiace prostriedky.
- Pri používaní nástavcov vždy používajte dodávané zatláčadlo. Nikdy nedávajte prsty ani pomôcky do otvoru na vkladanie prísad.

LIKVIDÁCIA



Tento symbol na výrobku alebo na jeho obale označuje, že sa s výrobkom nesmie zaobchádzať ako s domovým odpadom. Ak chcete svoj výrobok recyklovať, odneste ho na oficiálne zberné miesto alebo do servisného strediska Electrolux, kde môžete batériu a elektrické časti bezpečne odovzdať a nechať profesionálne recyklovať.
Dodržiavajte pravidlá svojej krajiny týkajúce sa separovaného zberu elektrických výrobkov a nabíjateľných batérií.

Spoločnosť Electrolux si vyhradzuje právo na zmenu výrobkov, informácií a špecifikácií bez predchádzajúceho upozornenia.

KOMPONENTY (obrázok na strane '2')

1 Hriadeľ nástavca
2 Uvoľňovacie tlačidlo predného upevňovača nástavcov
3 Predný upevňovač nástavcov
4 Uvoľňovacia páka
5 Ovládač rýchlosti
6 Napájací kábel
7 Miešacia misa z nerezovej ocele
8a Plochý šľahač
8b Špirála na cesto
8c Metlička
9 Kryt s ochranou proti špliechaniu
10 Hlava motora (sklopná)
11 Kryt
12 Tanier na uzamknutie misy
13 Kryt predného upevňovača nástavcov

Mlynček na mäso*

A Kryt mlynčeka
B Šnek mlynčeka
C Nôž mlynčeka
D1 Jemná riečica mlynčeka
D2 Stredná riečica mlynčeka
D3 Hrubá riečica mlynčeka
E Krúžok mlynčeka
F1 Horný nástavec na kubbe
F2 Dolný nástavec na kubbe
G1 Horný nástavec na klobásy
G2 Dolný nástavec na klobásy
H Tácka mlynčeka
I Zatláčadlo mlynčeka

Zariadenie na prípravu šalátu*

J Kryt zariadenia na prípravu šalátu
K1 Stredný krájač
K2 Hrubý krájač
K3 Strúhadlo
L Zatláčadlo zariadenia na prípravu šalátu

K dispozícii iba pri niektorých modeloch. K dispozícii aj na predaj na webových stránkach značky.

VARNOSTNI NASVETI

Pred prvo uporabo naprave skrbno preberite naslednje navodilo.

- Naprave lahko osebe z zmanjšanimi telesnimi, čutnimi ali razumskimi sposobnostmi ali s pomanjkanjem izkušenj ter znanja uporabljajo le pod nadzorom ali če so dobile ustrezna navodila glede varne uporabe naprave in če se zavedajo nevarnosti, ki obstajajo. Otroci se z napravo ne smejo igrati.
- Napravo pred montažo, razstavljanjem ali čiščenjem in v primeru, ko jo pustite brez nadzora, vselej izklopite iz napajanja.
- Otroci ne smejo uporabljati te naprave. Napravo in njen kabel hranite zunaj dosega otrok.
- Če je napajalni kabel poškodovan, ga mora v izogib nevarnostim zamenjati proizvajalec, zastopnik njegovega servisnega centra ali druga strokovno usposobljena oseba.
- Ta naprava je namenjena uporabi v gospodinjstvu in podobnim uporabam, kot so:
  – v kuhinjah za zaposlene v trgovinah, pisarnah in drugih delovnih okoljih;
  – na kmetijah;
  – za goste v hotelih, motelih in drugih stanovanjskih okoljih;
  – v okoljih, ki nudijo prenočišče z zajtrkom.
- Pred zamenjavo dodatne opreme/nastavkov ali preden se približate delom, ki se med uporabo naprave premikajo, napravo izključite in jo izklopite iz napajanja.
- Napravo vedno postavite na plosko ravno površino.
- Naprava je namenjena samo za gospodinjsko uporabo v zaprtih prostorih.
- Izdelka med delovanjem ne puščajte brez nadzora.
- Z mešalnikom nikoli ne mešajte vrelih tekočin (največ 90°C).
- Te naprave ne uporabljajte za mešanje barve. To lahko privede do eksplozije.
- Kabla ne pustite viseti z roba mize ali pulta preko vroče površine.
- V izogib telesnim poškodbam s prsti in rokami ne segajte na mesta med ohišjem in nagnjeno glavo motorja.
- Če mešalna posoda ni na svojem mestu, glava motorja (10) pa ni spuščena, naprave nikoli ne uporabljajte s priključenimi nastavki.
- V izogib polivanju in preobremenjevanju motorja naprave ne polnite prekomerno. Za zaščito pred tekočimi mešanicami uporabite ščitnik proti brizganju. Sestavine lahko v posodo dodajate neposredno prek dovodne odprtine ščitnika proti brizganju.
- Pri gostih mešanicah (npr. pri testu za kruh) stroja neprekinjeno ne uporabljajte dlje kot 10 minut. Pred nadaljevanjem mešanja pustite, da se 20 minut hladi.
- Ohišja, kabla ali vtiča naprave nikoli ne potapljajte v vodo ali druge tekočine.
- Pri čiščenju naprave ne uporabljajte abrazivnih čistilnih sredstev, grobih gobic ali abrazivnih pralnih sredstev.
- Med uporabo nastavkov vedno uporabite priloženo potiskalo. V dovodno cev nikoli ne vstavljajte prstov ali pripomočkov.

ODLAGANJE



Ta simbol na izdelku ali njegovi embalaži pomeni, da izdelek ni uvrščen med gospodinjske odpadke. Za reciklažo izdelek odnesite na uradno zbirno mesto ali na servisni center Electrolux, kjer bodo lahko baterijo in električne dele odstranili ter reciklirali varno in profesionalno. Upoštevajte pravila v vaši državi glede ločenega zbiranja električnih izdelkov in polnilnih baterij.

Družba Electrolux si pridržuje pravico do spremembe izdelkov, podatkov in specifikacij brez predhodnega obvestila.

KOMPONENTA (slika na strani '2')

1 Gred za nastavke
2 Gumb za sprostitev sprednjega pritrdišča nastavkov
3 Sprednje pritrdišče nastavkov
4 Ročica za sprostitev
5 Gumb za upravljanje hitrosti
6 Napajalni kabel
7 Mešalna posoda iz nerjavnega jekla
8a Ploščato mešalo
8b Kljuka za testo
8c Metlica
9 Ščitnik proti brizganju
10 Glava motorja (nagibna)
11 Ohišje
12 Pritrdilna plošča za posodo
13 Pokrov sprednjega pritrdišča nastavkov

Mlinček za meso*

A Ohišje mlinčka
B Vijak mlinčka
C Nož mlinčka
D1 Plošča za fino mletje
D2 Plošča za srednje mletje
D3 Plošča za grobo mletje
E Obroč mlinčka
F1 Zgornji nastavek za kubbe
F2 Spodnji nastavek za kubbe
G1 Zgornji nastavek za klobase
G2 Spodnji nastavek za klobase
H Pladenj mlinčka
I Potiskalo za mlinček

Aparat za pripravo solate*

J Ohišje aparata za pripravo solate
K1 Srednji rezalnik
K2 Grobi rezalnik
K3 Drobilnik
L Potiskalo za aparat za pripravo solate

****Na voljo samo pri določenih modelih. Na voljo tudi za prodajo na spletnem mestu blagovne znamke.***

SÄKERHETSANVISNINGAR

Läs igenom följande instruktioner noga innan du använder produkten första gången.

- Denna produkt kan användas av personer med reducerad fysisk, sensorisk eller mental förmåga eller av personer som saknar erfarenhet och kunskap, om de får tillsyn eller instruktioner om hur man använder produkten på ett säkert sätt och förstår riskerna. Låt inte barn leka med produkten.
- Koppla alltid bort produkten från eluttaget om den lämnas obevakad och före hopsättning, isärtagning och rengöring.
- Produkten får inte användas av barn. Produkten och nätsladden ska hållas utom räckhåll för barn.
- Om nätsladden är skadad måste den bytas av tillverkaren, tillverkarens serviceombud eller person med motsvarande kunskap, för att undvika fara.
- Produkten är avsedd att användas i hushåll och liknande tillämpningar, till exempel:
  – personalkök i butiker, kontor och andra arbetsmiljöer;
  – lantbruksbyggnader;
  – av gäster på hotell, motell och andra typer av boenden;
  – bed and breakfast-miljö.
- Stäng av apparaten och dra ut stickkontakten från eluttaget innan du byter tillbehör, redskap eller delar som rör sig under användning.
- Placera alltid produkten på en plan horisontell yta.
- Produkten är endast avsedd för användning inomhus i hemliknande miljö.
- Lämna inte produkten utan uppsikt när den är igång.
- Behandla aldrig kokande vätskor (max 90°C).
- Använd inte denna produkt för att blanda färg. Det kan orsaka en explosion.
- Låt inte sladden hänga över kanten på ett bord eller en bänk över heta ytor.
- Undvik skador genom att hålla fingrar och händer borta från områden mellan höljet och det lutade motorhuvudet.
- Använd aldrig produkten med tillbehör monterade utan att blandningsskålen sitter på plats och motorhuvudet (10) är nedfällt.
- Undvik spill och överbelastning av motorn genom att inte fylla i för mycket. Använd stänkskyddet som skydd mot flytande blandningar. Ingredienser kan läggas direkt i skålen via matningshålet på stänkskyddet.
- Med tunga blandningar (exempel: bröddeg) får inte maskinen användas mer än tio minuter kontinuerligt. Låt den svalna i 20 minuter innan du fortsätter.
- Sänk aldrig ner produkten, sladden eller kontakten i vatten eller någon annan vätska.
- Använd inte slipande rengöringsmedel, skursvampar eller slipande rengöringsmedel vid rengöring av produkten.
- Använd alltid den medföljande påskjutaren när du använder redskap. Stick aldrig in fingrar eller redskap i inmatningsöppningen.

AVFALLSHANTERING



Den här symbolen på produkten eller dess förpackning indikerar att den inte får hanteras som hushållsavfall. För att återvinna produkten ska du ta den till en miljöstation eller till ett Electrolux-servicecenter som kan ta bort och återvinna batteriet och elektriska delar på ett säkert och professionellt sätt. Följ landets regler för separat insamling av elektriska produkter och laddningsbara batterier.

Electrolux förbehåller sig rätten att ändra produkter, information och specifikationer utan föregående meddelande.

KOMPONENT (bild sid. '2')

1 Redskapsaxel
2 Främre frigöringsknapp för redskapsnav
3 Främre redskapsnav
4 Frigöringsspak
5 Hastighetsratt
6 Nätsladd
7 Blandningsskål i rostfritt stål
8a Platt visp
8b Degkrok
8c Visp
9 Stänkskydd
10 Motorhuvud (lutningsbart)
11 Hölje
12 Förankringsplatta till skålen
13 Främre navskydd

Köttkvarn*

A Kvarnkåpa
B kvarnskruv
C Kvarnkniv
D1 Fin malningsplatta
D2 Medelgrov malningsplatta
D3 Grov malningsplatta
E Kvarnring
F1 Övre matningsrörsfäste
F2 Nedre matningsrörsfäste
G1 Övre korvmalningstillsats
G2 Nedre korvmalningstillsats
H Inmatningsbricka
I Kvarnpåskjutare

Salladstillsats*

J Hölje
K1 Medeltjock skivare
K2 Grov skivare
K3 Rivare
L Påskjutare för salladstillsats

** **Endast på vissa modeller.***
Finns även att köpa på varumärkets webbplats.

GÜVENLİK ÖNERİSİ

Alet kâsenin tabanına veya yanına erişemiyor.

- Cihazlar, gözetim altında bulunmaları veya cihazın güvenli şekilde kullanımı ve oluşabilecek tehlikeler hakkında bilgi verilmesi kaydıyla fiziksel, duyusal veya zihinsel kapasitesi düşük ya da bilgi ve deneyimi olmayan kişiler tarafından kullanılabilir. Çocuklar cihazla oynamamalıdır.
- Gözetimsiz bırakıldığında ve takmadan, sökmeden veya temizlemeden önce cihazı daima güç kaynağından çıkarın.
- Bu cihaz çocuklar tarafından kullanılmamalıdır. Cihazı ve kablosunu çocukların erişemeyeceği bir yerde saklayın.
- Elektrik kablosunun zarar görmesi durumunda, bir hasarının meydana gelmesine engel olmak için, kablonun değişimi, üretici, servis temsilcisi veya benzer nitelikteki kalifiye bir kişi tarafından yapılmalıdır.
- Bu cihaz aşağıdaki gibi, ev ve benzeri uygulamalarda kullanılmak üzere tasarlanmıştır:
  – mağaza, ofis ve diğer çalışma ortamlarındaki mutfak bölümleri;
  – çiftlik evleri;
  – otel, motel ve diğer konaklama tarzı yerlerdeki müşteriler tarafından;
  – oda kahvaltı türü ortamlar.
- Kullanım sırasında hareket eden aksesuarları/aparatları değiştirmeden veya parçalara yaklaşmadan önce cihazı daima kapatın ve elektrik bağlantısını kesin.
- Cihazı her zaman düz bir yüzeye yerleştirin.
- Bu cihaz, sadece kapalı alanda ve ev içi kullanım içindir.
- Çalışırken bu ürünü gözünüzün önünden ayırmayın.
- Hiçbir zaman kaynayan sıvılarla (maks. 90°C) işlem yapmayın.
- Bu uygulamayı boya karıştırmak için kullanmayın. Patlamaya neden olabilir.
- Kablonun masanın kenarından sarkmasını veya sıcak yüzeylerin üzerine gelmesini önleyin.
- Yaralanmayı önlemek için parmaklarınızı ve ellerinizi muhafaza ile eğik motor kafası arasındaki alanlardan uzak tutun.
- Karıştırma kasesi yerinde olmadığı ve motor kafası (10) aşağıda olmadığı sürece cihazı asla aparatlar AÇIK durumda çalıştırmayın.
- Dökülmeyi ve motorun aşırı yüklenmesini önlemek için makineyi aşırı doldurmayın.
  Sıvı karışımlara karşı korumak için sıçrama koruması kullanın. Malzemeler, sıçrama korumasının besleme deliği aracılığıyla doğrudan kaseye eklenebilir.
- Ağır karışımlarda (ör. ekmek hamuru), makineyi sürekli olarak on dakikadan fazla çalıştırmayın. Devam etmeden önce 20 dakika boyunca soğumasını bekleyin.
- Cihaz gövdesini, kablosunu veya fişini asla suya ya da herhangi bir sıvıya daldırmayın.
- Cihazı temizlerken aşındırıcı temizleyiciler, bulaşık süngerleri veya aşındırıcı deterjanlar kullanmayın.
- Aparatları kullanırken her zaman sunulan iticiyi kullanın. Parmaklarınızı veya mutfak eşyalarını asla besleme oluğunun içine sokmayın.

ELDEN ÇIKARMA



Ürünün veya ambalajının üzerindeki bu simge, ürünün evsel atık olarak işlem görmemesi gerektiğini gösterir. Ürününüzü geri dönüştürmek için lütfen resmi bir toplama noktasına veya pili ve elektrikli parçaları güvenli ve profesyonel bir şekilde çıkarıp geri dönüştürebilecek bir Electrolux servis merkezine götürün. Ülkenizin elektrikli ürünlerin ve şarj edilebilir pillerin ayrı toplanması konusundaki kurallarına uyun.

Electrolux bildirimde bulunmaksızın ürünleri, bilgileri ve teknik özellikleri değiştirme hakkını saklı tutar.

BİLEŞEN (resim sayfa '2')

1 Aparat mili
2 Ön aparat merkez kilit açma tuşu
3 Ön aparat merkezi
4 Açma Kolu
5 Hız kontrol düğmesi
6 Güç Kablosu
7 Paslanmaz çelik karıştırma kasesi
8a Düz Çırpıcı
8b Hamur kancası
8c Çırpma teli
9 Sıçrama koruması
10 Motor kafası (eğilebilen)
11 Muhafaza
12 Kase sıkıştırma plakası
13 Ön aparat merkezi kapağı

Kıyma Makinesi*

A Kıyma makinesi muhafazası
B Kıyma makinesi vidası
C Kıyma makinesi bıçağı
D1 İnce kıyma plakası
D2 Orta kıyma plakası
D3 İri kıyma plakası
E Kıyma makinesi halkası
F1 Üst kubbe aparatı
F2 Alt kubbe aparatı
G1 Üst sosis aparatı
G2 Alt sosis aparatı
H Kıyma tepsisi
I Kıyma makinesi itici

Salata yapıcı*

J Salata yapıcı muhafazası
K1 Orta kalınlıkta doğrayıcı
K2 İri kalınlıkta doğrayıcı
K3 Öğütücü
L Salata yapıcı iticisi

Yalnızca belirli modellerde bulunmaktadır. Marka web sitesinde de satışa sunulmuştur.

ПОРАДИ ЩОДО БЕЗПЕКИ

Перед першим використанням приладу уважно прочитайте наступні інструкції.

- Особи з обмеженими фізичними, сенсорними або розумовими можливостями чи недостатнім досвідом і знаннями можуть використовувати ці прилади під наглядом або за умови, що вони пройдуть інструктаж щодо безпечного користування приладом та зрозуміють пов'язані з цим ризики. Не дозволяйте дітям гратися з приладом.
- Завжди від'єднуйте прилад від електричної мережі, залишаючи його без нагляду, а також перед збиранням, розбиранням та чищенням.
- Дітям не можна користуватися цим приладом. Зберігайте прилад та шнур у місцях, недоступних для дітей.
- Щоб уникнути небезпеки в разі пошкодження електричного кабелю, його заміну має здійснювати представник виробника чи його авторизованого сервісного центру або інша кваліфікована особа.
- Цей прилад призначено для використання в побутових і аналогічних сферах, таких як:
  – на кухнях магазинів, офісів та інших робочих середовищ;
  – у фермерських будинках;
  – клієнтами готелів, мотелів та інших житлових приміщень;
  – у установах, що пропонують напівпансіон.
- Вимкніть прилад і від'єднайте його від мережі перед тим, як змінювати аксесуари/насадки або наближатися до деталей, які рухаються під час використання.
- Завжди розміщуйте прилад на пласкій рівній поверхні.
- Прилад призначено виключно для застосування в приміщеннях та побутових умовах.
- Не залишайте прилад поза полем зору, коли він працює.
- Ніколи не працюйте з киплячою рідиною (максимум 90 °C).
- Не використовуйте цей прилад для змішування фарби. Це може призвести до вибуху.
- Пильнуйте, щоб кабель не звисав з краю столу або стільниці над гарячими поверхнями.
- Щоб уникнути травм, тримайте пальці та руки подалі від ділянок між корпусом та нахиленим двигуном.
- Ніколи не використовуйте прилад з насадками в режимі «УВІМК.», якщо чаша для змішування не стала на місце, а голівка двигуна (10) не опущена.
- Не наповнюйте машину понад міру, щоб уникнути переливання через край та перевантаження двигуна. Використовуйте щиток від розбризкування для захисту від рідких сумішей. Інгредієнти можна додавати безпосередньо до чаші через отвір у щитку від розбризкування.
- При роботі з важкими сумішами (наприклад, з тістом для хліба)не використовуйте машину більш ніж десять хвилин поспіль. Дайте їй охолонути протягом 20 хвилин, перш ніж продовжувати роботу.
- Не занурюйте корпус приладу, кабель чи вилку кабелю живлення у воду чи іншу рідину.
- Не застосовуйте абразивні засоби для чищення, металеві мочалки або абразивні миючі засоби для чищення приладу.
- Застосовуючи насадки, завжди користуйтесь штовхачем, що постачається в комплекті. Ніколи не засовуйте пальці чи приладдя у завантажувальний жолоб.

УТИЛІЗАЦІЯ



Цей символ на виробі або на упаковці свідчить про те, що виріб не підлягає утилізації як побутові відходи. Для утилізації виробу віднесіть його в офіційний пункт збору або в сервісний центр Electrolux, який може безпечно та професійно демонтувати та утилізувати батарею та електричні деталі. Дотримуйтесь правил вашої країни щодо роздільного збору електричних виробів та акумуляторних батарей.

Electrolux залишає за собою право змінювати вироби, інформацію та технічні характеристики без попередження.

КОМПОНЕНТ (малюнок на стор. ‘2’)

1 Вал кріплення
2 Кнопка вивільнення передньої втулки кріплення
3 Передня втулка кріплення
4 Спусковий важіль
5 Перемикач швидкості
6 Кабель живлення
7 Чаша для змішування з нержавіючої сталі
8a Плаский збивач
8b Гачок для тіста
8c Віничок
9 Щиток від розбризкування
10 Голівка двигуна (відкидна)
11 Корпус
12 Затискна пластина чаші
13 Кришка передньої втулки кріплення

М’ясорубка*

А Корпус м’ясорубки
Б Гвинт м’ясорубки
В Ніж м’ясорубки
Г1 Пластина для тонкого подрібнення
Г2 Пластина для середнього подрібнення
Г3 Пластина для грубого подрібнення
Ґ Кільце м’ясорубки
Д1 Верхня частина насадки для куббе
Д2 Нижня частина насадки для куббе
Е1 Верхня частина насадки для ковбаси
Е2 Нижня частина насадки для ковбаси
Є Лоток м’ясорубки
Ж Штовхач м’ясорубки

Пристрій для приготування салатів*

З Корпус пристрою для приготування салатів
И1 Скиборізка для нарізання середніх шматочків
И2 Скиборізка для нарізання великих шматочків
И3 Тертушка
І Штовхач пристрою для приготування салатів

Є лише в окремих моделях.
Також є у продажу на веб-сайті бренду.

المكّون المكّون (صفحة الصور 2)

8a	مضرب مستوٍ
8b	خطاف العجين
8c	المخفقة
9	واقي الرذاذ
10	رأس المحرك (قابل للإمالة)
11	المبيت
12	لوحة تثبيت الوعاء
13	غطاء محور المرفقات الأمامي

1	عمود المرفق
2	زر التحرير محور المرفقات الأمامي
3	محور المرفقات الأمامي
4	ذراع التحرير
5	مقبض التحكم في السرعة
6	سلك الطاقة
7	وعاء خلط من الفولاذ المقاوم للصدأ

مفرمة اللحوم*

E	حلقة المفرمة
F1	ملحق الكبّة العلوي
F2	ملحق الكبة السفلي
G1	ملحق السجق العلوي
G2	ملحق السجق السفلي
H	صينية المفرمة
I	دافع المفرمة

A	مبيت المفرمة
B	مسمار المفرمة
C	سكين المفرمة
D1	لوح المفرمة الدقيق
D2	لوح المفرمة المتوسط
D3	لوح المفرمة الخشن

قطّاعة السلطة*

J	إطار قطّاعة السلطة
K1	شريحة متوسطة
K2	شريحة خشنة
K3	قطّاعة
L	دافع قطّاعة السلطة

***متوفر في موديلات معينة فقط. متاح أيضًا للبيع على موقع العلامة التجارية الإلكتروني.**

نصيحة متعلقة بالسلامة

اقرأ التعليمات التالية بعناية قبل استخدام الجهاز لأول مرة.

- يمكن استخدام هذه الأجهزة بمعرفة الأشخاص الذين يعانون من ضعف القدرات البدنية أو الحسية أو العقلية أو ا لذين تنقصهم الخبرة أو المعرفة شريطة توفر الإشراف والتوجيه لهم فيما يتعلق باستخدام الجهاز بطريقة آمنة إذا استوعبوا المخاطر ذات الصلة. يجب منع الأطفال من العبث بالجهاز.
- افصل الجهاز دائمًا عن مصدر الطاقة إذا تُرك دون رقابة وقبل التجميع أو الفك أو التنظيف.
- يُحظر على الأطفال استخدام هذا الجهاز. أبعد الجهاز وأبعد سلكه عن متناول الأطفال.
- في حالة تلف كبل الإمداد الكهربي، يجب استبداله من قبل المصنّع أو وكيل الخدمة الخاص بها أو غيره من الأشخاص المؤهلين لتفادي التعرض للخطر.
- يقتصر استخدام هذا الجهاز على الاستعمال المنزلي وما شابه ذلك مثل:
  - مناطق مطبخ الموظفين في المحلات والمكاتب وبيئات العمل الأخرى؛
  - البيوت الزراعية؛
  - بواسطة العملاء في الفنادق، والفنادق الصغيرة على الطرق، وأماكن السكن الأخرى؛
  - البيئات التي بها أسرّة وأماكن لتناول الفطور.
- أوقف تشغيل الجهاز وافصله عن مصدر الطاقة قبل تغيير الملحقات/المرفقات أو الاقتراب من الأجزاء المتحركة أثناء الاستخدام.
- ضع الجهاز دائمًا على سطح مستوٍ.
- الجهاز مصمم للاستخدام المنزلي فقط.
- لا يغيب نظرك عن هذا المنتج أثناء تشغيله.
- لا تقم أبدًا بمعالجة السوائل المغلية (بحد أقصى 90 درجة مئوية).
- لا تستخدم هذا الجهاز في تقليب مواد الطلاء. فقد يتسبب ذلك في حدوث انفجار.
- لا تدع السلك يتدلى فوق حافة الطاولة أو يواجه الأسطح الساخنة.
- أبعد الأصابع واليدين عن المناطق الواقعة بين المبيت ورأس المحرك المائلة لمنع الإصابة.
- لا تقم مطلقًا بتشغيل الجهاز أثناء تشغيل المرفقات إلا إذا كان وعاء الخلط في مكانه ورأس المحرك (10) لأسفل.
- لا تملأ الجهاز أكثر من اللازم لتجنب الانسكاب وتجنب الحمل الزائد على المحرك. استخدم واقي الرذاذ للحماية ضد الخلائط السائلة. يمكن إضافة المكونات مباشرةً إلى الوعاء عبر فتحة التغذية في واقي الرذاذ.
- مع الخلائط الثقيلة (على سبيل مثال: عجينة الخبز)، لا تشغل الجهاز لأكثر من عشر دقائق متواصلة. اتركه ليبرد لمدة 20 دقيقة أخرى قبل المتابعة.
- لا تغمر أبدًا جسم الجهاز أو السلك أو القابس في الماء أو أي سائل آخر.
- لا تستخدم المنظفات الكاشطة أو وسادات إزالة القشور أو المنظفات الكاشطة أثناء تنظيف الجهاز.
- استخدم دائمًا الدافع المرفق أثناء استخدام الملحقات. لا تضع أبدًا أصابعك أو الأواني في مجرى التغذية.

التخلص من الجهاز



هذا الرمز الموجود على المنتج أو على عبوته يشير إلى أنه لا يجوز التعامل مع المنتج كنفايات منزلية. لإعادة تدوير المنتج، يرجى اصطحابه إلى نقطة تجميع رسمية أو إلى مركز خدمة Electrolux الذي يمكنه إزالة البطارية والأجزاء الكهربائية وإعادة تدويرها بطريقة آمن ة واحترافية. اتبع القواعد السارية في دولتك والخاصة بالتجميع المنفصل للمنتجات الكهربائية والبطاريات القابلة لإعادة الشحن.

تحتفظ شركة Electrolux بالحق في تغيير المنتجات والمعلومات والمواصفات دون إشعار.