РУКОВОДСТВО ПО ЭКСПЛУАТАЦИИ



МИНИ-ПК H-top C1K4 (TN5E3W)

Дизайн и технические характеристики могут быть изменены без уведомления потребителя

СОДЕРЖАНИЕ

ВВЕДЕНИЕ 3
РЕКОМЕНДАЦИИ ПОКУПАТЕЛЮ 3
ТРЕБОВАНИЯ БЕЗОПАСНОСТИ. 4
ПОДГОТОВКА К ПРИМЕНЕНИЮ 5
РЕКОМЕНДАЦИИ ПО УХОДУ 5
УСЛОВИЯ ЭКСПЛУАТАЦИИ МИНИ-ПК 6
ОБЗОР МИНИ-ПК 6
МОНТАЖ КРЕПЛЕНИЯ VESA 7
ОСНОВНЫЕ ТЕХНИЧЕСКИЕ ХАРАКТЕРИСТИКИ 8
ВОЗМОЖНЫЕ НЕИСПРАВНОСТИ И СПОСОБЫ ИХ УСТРАНЕНИЯ 9
ГАРАНТИЯ И ТЕХНИЧЕСКОЕ ОБСЛУЖИВАНИЕ 9
УТИЛИЗАЦИЯ 10

ВВЕДЕНИЕ

Уважаемый пользователь!

Благодарим вас за приобретение мини-ПК. Мы надеемся, что наш продукт будет соответствовать всем вашим требованиям и прослужит вам долгое время.

Внимательно ознакомьтесь с руководством по эксплуатации перед подключением и началом эксплуатации изделия.

Сохраняйте руководство по эксплуатации на протяжении всего срока службы изделия.

ПРИМЕЧАНИЕ: Если данное руководство не совпадает с моделью изделия обратитесь в ближайший авторизованный сервисный центр за соответствующим руководством по эксплуатации.

ВНИМАНИЕ! Документация, прилагаемая к изделию, при утере не возобновляется.

РЕКОМЕНДАЦИИ ПОКУПАТЕЛЮ

При покупке мини-ПК проверьте его на отсутствие механических повреждений конструкции, упаковки, на функционирование, соответствие комплекта поставки.

В комплект поставки входят: адаптер питания, HDMI кабель, крепление VESA, винты для крепления VESA, руководство по эксплуатации, гарантийный талон.

Убедитесь в правильности заполнения гарантийного талона.

Необходимо сохранять кассовый чек, руководство по эксплуатации, гарантийный талон до конца гарантийного срока эксплуатации.

Во избежание повреждения изделия при транспортировании его в упаковке изготовителя следует соблюдать меры предосторожности:

— оберегать от резких толчков и падений;

— избегать длительного пребывания под дождём или мокрым снегом;

— не ставить на коробку тяжёлые предметы.

ТРЕБОВАНИЯ БЕЗОПАСНОСТИ

Во избежание поражения электрическим током, пожара, повреждений и травм соблюдайте перечисленные ниже требования безопасности:

— не эксплуатируйте мини-ПК в помещениях с высокой влажностью. Не допускайте попадания влаги и жидких веществ на изделие. Если же жидкость попала на мини-ПК, немедленно отключите его от сети переменного тока. Переверните мини-ПК так, чтобы стекающая жидкость не попадала внутрь корпуса, и обратитесь в сервисный центр;

— не устанавливайте изделие в непосредственной близости от легковоспламеняющихся предметов, а также вблизи отопительных приборов, где нарушается тепловой режим и он плохо охлаждается;

— не загораживайте и не закрывайте вентиляционные отверстия мини-ПК такими предметами, как газеты, занавески и т. п. Вентиляция необходима для нормальной работы электронных компонентов;

— располагайте мини-ПК в хорошо проветриваемом месте;

— не допускайте перегрева устройства;

— не роняйте, не ударяйте, не царапайте, не скручивайте, не подвергайте воздействию вибрации, не толкайте и не кладите тяжелые предметы на мини-ПК и адаптер питания;

— не пережимайте кабель адаптера питания мини-ПК. При повреждении кабеля необходимо обратиться в авторизованный сервисный центр с целью его замены;

— не оставляйте изделие включённым без присмотра. Обеспечьте условия, исключающие возможность самостоятельного включения изделия малолетними детьми;

— если органы управления повреждены или мини-ПК неисправен (слышно гудение и т. п.), при появлении запаха или дыма немедленно отключите изделие от сети и обратитесь в авторизованный сервисный центр;

— сервисное обслуживание мини-ПК должно осуществляться квалифицированным персоналом. Обслуживание мини-ПК требуется в случае любого его повреждения;

— адаптер питания мини-ПК следует подключать к сети электропитания переменного тока 100–240 В, 50/60 Гц. При подключении адаптера полностью вставляйте штепсельную вилку в сетевую розетку. Запрещается прикасаться к штырям сетевой вилки адаптера в течение 2 секунд с момента изъятия вилки из розетки;

— при приближении грозы необходимо отключить адаптер мини-ПК от сети переменного тока.

ПОДГОТОВКА К ПРИМЕНЕНИЮ

ВНИМАНИЕ! До начала эксплуатации изделия необходимо ознакомиться с мерами электрической и пожарной безопасности, приведёнными в разделе «ТРЕБОВАНИЯ БЕЗОПАСНОСТИ» настоящего руководства по эксплуатации.

После хранения или транспортирования при температуре окружающей среды ниже 0 ºС мини-ПК следует выдержать не менее 4 часов при комнатной температуре в распакованном виде.

Предварительно убедитесь в отсутствии повреждений корпуса изделия и адаптера питания. При обнаружении повреждений эксплуатация мини-ПК не допускается.

При перемещении мини-ПК отключите кабель адаптера питания и подключенные внешние устройства.

При выборе места размещения изделия в жилом помещении рекомендуется руководствоваться следующими правилами:

— не допускайте попадания прямого солнечного света на мини-ПК;

— не используйте в пыльных помещениях;

— не используйте устройство вблизи воды. Не ставьте вблизи устройства сосуды с водой;

— не располагайте мини-ПК вблизи открытых источников огня, не допускайте попадания горящего материала на устройство.

РЕКОМЕНДАЦИИ ПО УХОДУ

Перед чисткой мини-ПК необходимо отключить адаптер питания из сети**.**

Чистите корпус мягкой, слегка влажной, затем сухой тканью.

Не царапайте и не стучите по поверхности корпуса, так как это может его повредить.

УСЛОВИЯ ЭКСПЛУАТАЦИИ МИНИ-ПК

	В работе	**При хранении**	**При транспортировании**
Диапазон температур	от +10 °С до +35 °С	от +5 °С до +40 °С	от -20 °С до +50 °С
Относительная влажность (максимальная)	от 10% до 90% (без конденсации)	от 0% до 95% (без конденсации)	
Атмосферное давление	от 84 до 107 кПа (от 63 до 800 мм. рт. ст.)		

ОБЗОР МИНИ-ПК

1. Кнопка питания. Для включения и выключения устройства.

2. Порт USB 3.0. Для подключения периферийных устройств, таких как внешние устройства хранения данных, клавиатура, мышь, принтер.

3. Аудиовыход (3.5 мм jack). Для подключения наушников или гарнитуры.

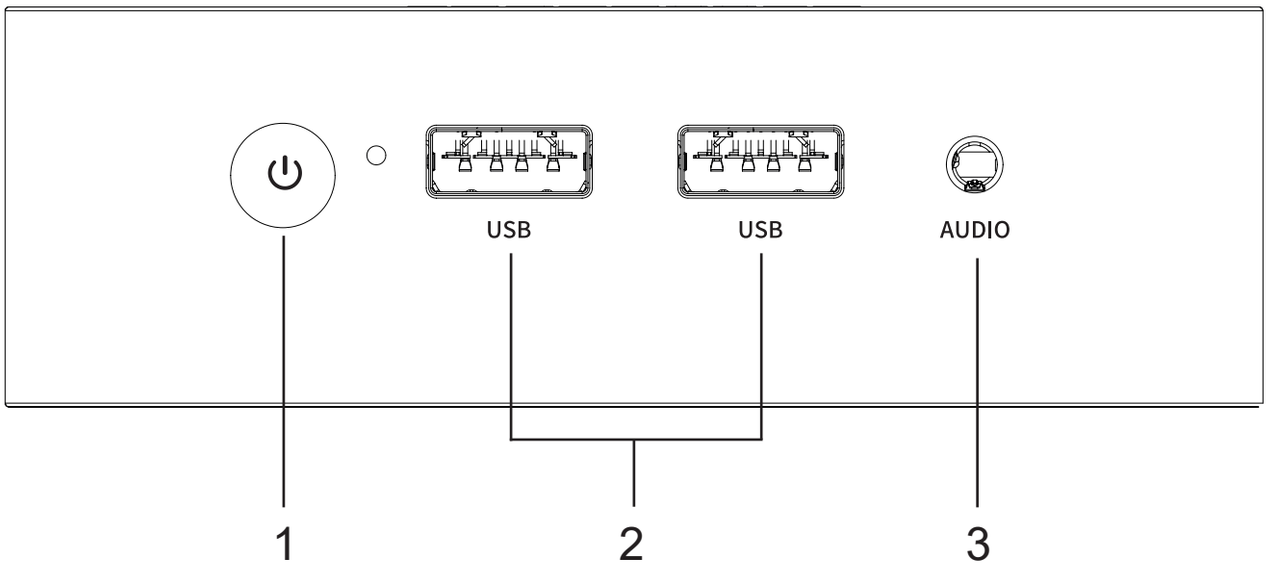

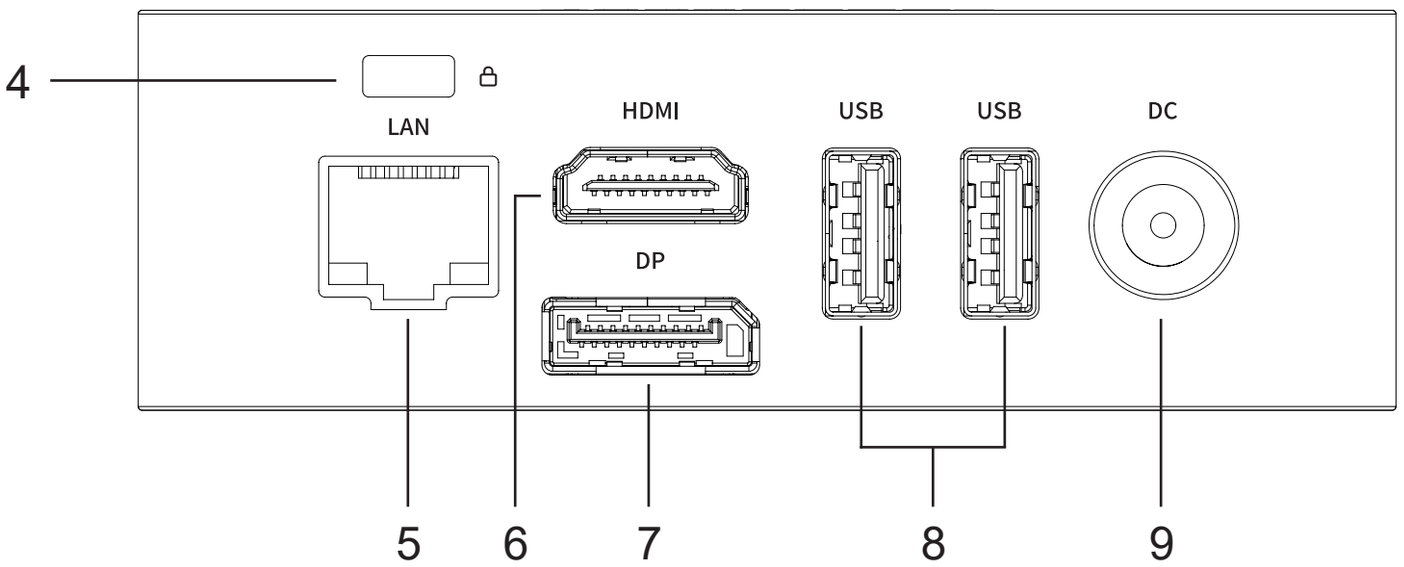

4. Разъем защитного замка (K-lock). Предназначен для крепления замка с гибким металлическим тросиком, который фиксирует мини-ПК к стационарному объекту, обеспечивая защиту от кражи. Замок в комплект поставки не входит.

5. Сетевой порт (RJ-45). Используется для подключения кабеля Ethernet от маршрутизатора или широкополосного модема для доступа к сети Интернет.

6. Порт HDMI. Используется для подключения устройств с входом HDMI. Обеспечивает вывод видео и аудио.

7. Порт DP (DisplayPort). Для подключения монитора. Обеспечивает высококачественную передачу изображения, поддерживает высокие разрешения, высокую частоту обновления и технологии адаптивной синхронизации (G-Sync, FreeSync).

8. Порт USB 2.0. Для подключения периферийных устройств, не требующих высокой скорости (клавиатура, мышь и т.д.).

9. Разъем адаптера питания (DC jack). Для подключения адаптера питания мини-ПК. Во избежание повреждения мини-ПК используйте адаптер питания, входящий в комплект поставки.

МОНТАЖ КРЕПЛЕНИЯ VESA

Для комфортной эксплуатации изделия в мини-ПК предусмотрено крепление к монитору. Крепление VESA входит в комплект поставки в зависимости от конфигурации изделия.

1. Присоедините кронштейн крепления VESA (1) к корпусу монитора и затяните винтами (2).
2. Присоедините мини-ПК к кронштейну (1) и зафиксируйте в соответствии с рисунком.

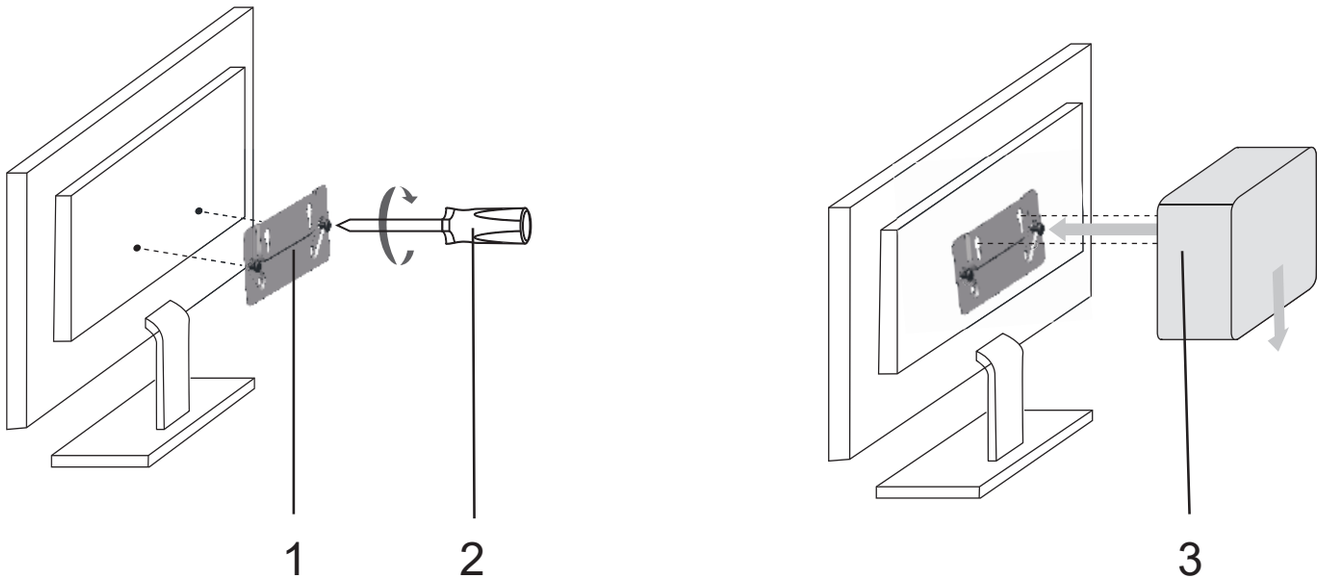

ОСНОВНЫЕ ТЕХНИЧЕСКИЕ ХАРАКТЕРИСТИКИ

ПРИМЕЧАНИЕ. Технические характеристики, приведенные в таблицах справочные и не могут служить основанием для претензий. Технические характеристики могут отличаться о приведенных в следствие модификации изделий.

Модель		**H-top C1K4 (TN5E3W)**
Процессор		Intel N150
Память	Тип	DDR4
	Объем, ГБ	12
Жесткий диск	Тип	SSD
	Объем, ГБ	512
Операционная система		Microsoft Windows 11 Home
Габаритные размеры, мм		100 x 100 x 33
Вес, кг, не более		0.246
VESA, мм		118.2 x 46
Порты и разъемы		USB3.0 x 2, USB2.0 x 2, HDMI x 1, DP x 1, RJ45 x 1, Аудиовыход (3.5 мм jack), DC x 1
Беспроводная связь	Wi-Fi	802.11 a/b/g/n/ac
	Bluetooth	4.2
Ethernet		10/ 100/ 1000 Мбит/с контроллер Ethernet, встроенный в системную плату
Адаптер питания	входные параметры	~100-240 В, 50/60 Гц, 0.8 А
	выходные параметры	12.0 В ⎓ 2.5 А, 30 Вт
	разъем	5.5 x 2.1 мм

ВОЗМОЖНЫЕ НЕИСПРАВНОСТИ И СПОСОБЫ ИХ УСТРАНЕНИЯ

Прежде чем обращаться в сервисную службу, рекомендуется ознакомится со следующей таблицей возможных неисправностей.

Тип проблемы	Решение
Нет звука	• Проверьте кабельное соединение с гарнитурой
Устройство нагревается	• Убедитесь, что вентиляционные отверстия свободны
Мини-ПК зависает или работает медленно	• Перезагрузите мини-ПК • Удалить временные и ненужные файлы. • Проверьте количество доступного свободного места на диске
Мини-ПК не реагирует на включение	• Подключите адаптер питания. • Нажмите кнопку питания, чтобы попытаться включить устройство

ГАРАНТИЯ И ТЕХНИЧЕСКОЕ ОБСЛУЖИВАНИЕ

При соблюдении правил эксплуатации, изложенных в настоящем руководстве по эксплуатации, срок службы изделия составляет 3 года.

Гарантийный срок хранения — 18 месяцев с даты изготовления.

Гарантийный срок эксплуатации — 1 год со дня продажи через розничную торговую сеть (при наличии чека торговой организации).

Техническое обслуживание и ремонт изделия в течение всего срока службы должны проводиться квалифицированным сервисным центром:

ЗАО «ЭкспертГарантСервис»,
220013, Республика Беларусь, г. Минск, ул. Кульман, д. 1/3, пом. 216.
тел. службы сервиса и технической поддержки: +375 29-104-00-86,
E-mail: service@egs.by
https://egs.by/

Актуальную информацию о местонахождении сервисных служб на территории Российской Федерации можно найти на сайте www.tv-service.tv.

ВНИМАНИЕ! Требуйте от сервисного центра заполнения в гарантийном талоне таблицы «ИНФОРМАЦИЯ О ТЕХНИЧЕСКОМ ОБСЛУЖИВАНИИ И РЕМОНТЕ» по всем работам, выполненным в период срока службы изделия.

Гарантийный срок эксплуатации исчисляется с даты продажи, а при отсутствии отметки о продаже — с даты изготовления, указанной в серийном номере изделия.

На каждом изделии должна быть нанесена маркировка, содержащая порядковый номер изготовителя (серийный номер), состоящий из четырнадцати символов:

— первые две цифры — месяц изготовления изделия;
— третья цифра — последняя цифра года выпуска изделия;
— следующие три цифры — идентификатор модели;
— три следующих символа — номер лота поставки;
— последние пять цифр — порядковый пятизначный номер изделия.

УТИЛИЗАЦИЯ



Не выбрасывайте мини-ПК и адаптер питания вместе с бытовым мусором. Эти изделия предназначены для повторного использования и переработки.

Символ перечеркнутого мусорного контейнера означает, что изделие нельзя выбрасывать вместе с бытовым мусором. Ознакомьтесь с правилами утилизации таких изделий.



Изготовлено в Республике Беларусь
ОАО «МПОВТ»
Адрес: 220140, Республика Беларусь,
г. Минск, ул. Притыцкого, 62
Тел.: +375 (17) 388 90 99
E-mail: mpovt@mpovt.by